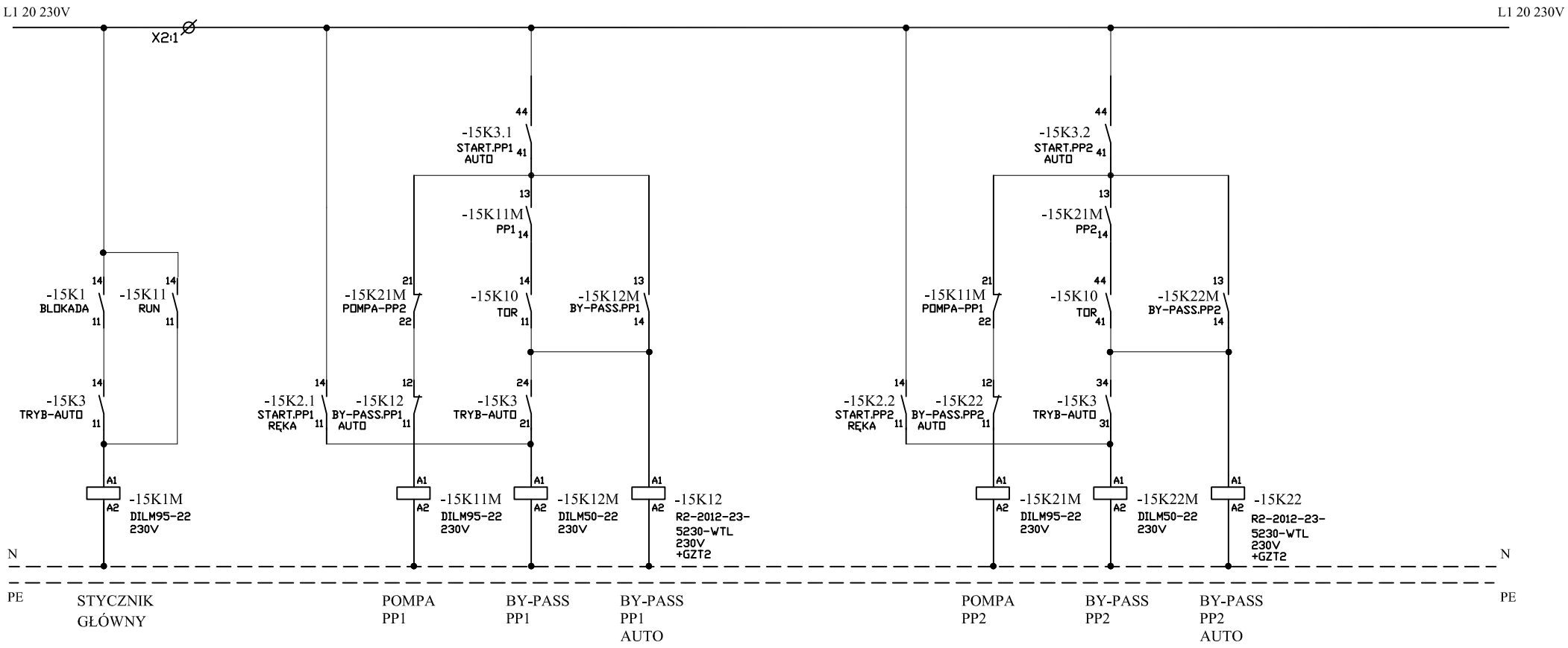

Rozdzielnica 0,4kV - RTP

Sterowanie pracą pomp PP1 i PP2 - (15)

Nr ark.:
4/10