# Obudowy poliestrowe
## Polyester Cabinets
## Envolventes de poliéster

**T1**
- OS
- OSZ
- OSi
- OSZi

**T2**
- KS
- KSZ
- KSi
- KSZi

**T3**
- DC
- DCZ
- DCB
- DCZB
- DCWE
- DCWEZ
- DCWEB
- DCWEZB



**T4**
- STT
- STTK
- STTF
- STO
- STOK
- STOF

**T0**

**T8**
- KH

**T7**
- HYDRA

**T6**
- LILA

**T5**
- MZG
- MZZ

*Divides energy, multiplies solutions!*

# EDS

## eds.emiter.com

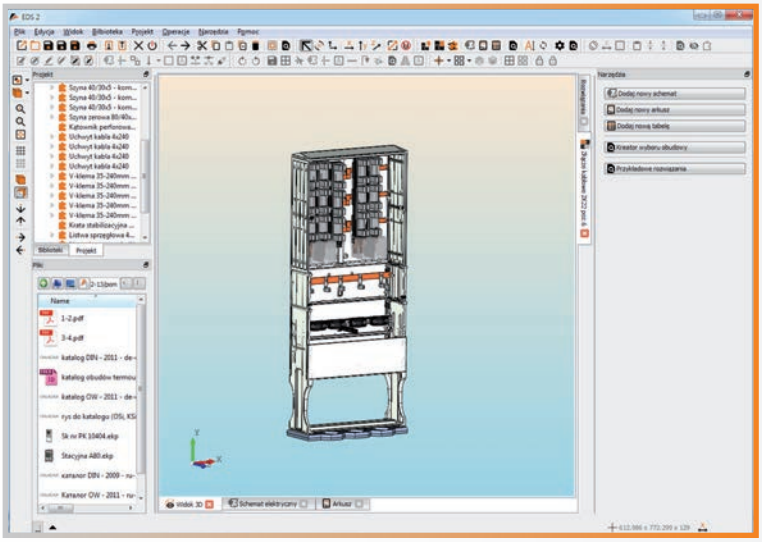

EDS to autorskie oprogramowanie, zaprojektowane przez firmę EMITER, służące do wspomagania projektowania rozdzielnic i urządzeń elektrycznych. Dostępne na CD-R lub na naszej stronie: eds.emiter.com.

- projektowanie rozdzielnic
- tworzenie schematów elektrycznych
- kreowanie kart katalogowych, wydruków
- eksport do formatów DXF i PDF
- system aktualizacji programu i bibliotek

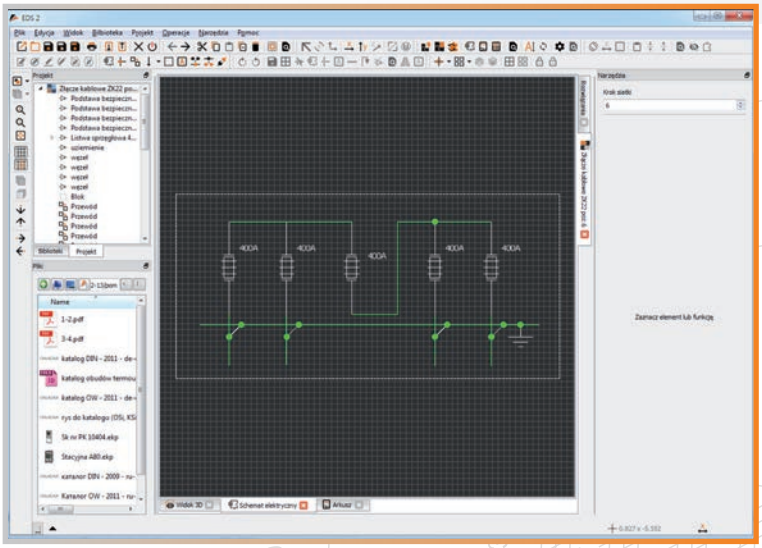

EDS is an application designed by the EMITER company. It is intended to be used for designing electrical switchgear. The software is available on CD-R and downloadable from eds.emiter.com.

- switchgear design
- electric scheme creation
- datasheet and printouts creation
- export to DXF and PDF format
- software and library updating system

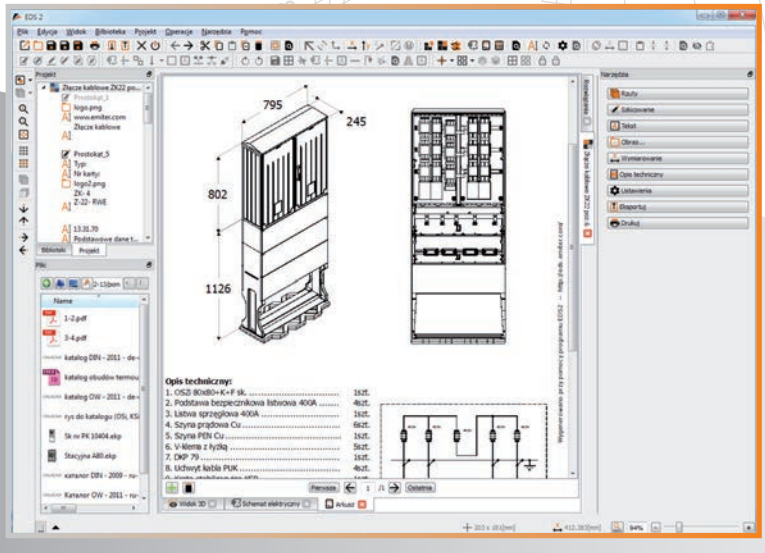


EDS es un software diseñado por la empresa EMITER, usado para el diseño de cuadros de distribución. Disponible en CD-R o en nuestra página web: eds.emiter.com

- diseño de cuadros de distribución
- diseño de esquemas eléctricos
- diseño de hojas de datos y planos
- exportable a los formatos DXF y PDF
- posibilidad de actualización de programa y bibliotecas



Informacje ogólne
General information
Información general



I
*str. / pages / páginas*
*I-4 – I-10*

Obudowy typu OS, OSZ, OSi, OSZi (IP44/IP54)
Cabinets type OS, OSZ, OSi, OSZi (IP44/IP54)
Envolventes tipo OS, OSZ, OSi, OSZi IP44/IP54)



T1
*str. / pages / páginas*
*T1-1 – T1-148*

Obudowy KS, KSZ, KSi, KSZi (IP44/IP54)
Cabinets type KS, KSZ, KSi, KSZi (IP44/IP54)
Envolventes tipo KS, KSZ, KSi, KSZi (IP44/IP54)



T2
*str. / pages / páginas*
*T2-1 – T2-76*

Obudowy typu DIN – DC, DCZ, DCB, DCZB, DCWE, DCWEZ, DCWEB, DCWEZB (IP44/IP54)
DIN cabinets – DC, DCZ, DCB, DCZB, DCWE, DCWEZ, DCWEB, DCWEZB (IP44/IP54)
Envolventes tipo DIN – DC, DCZ, DCB, DCZB, DCWE, DCWEZ, DCWEB, DCWEZB (IP44/IP54)



T3
*str. / pages / páginas*
*T3-1 – T3-34*

Obudowy stacyjne – STT, STTK, STTF, STO, STOK, STOF (IP44)
Transformer station cabinets – STT, STTK, STTF, STO, STOK, STOF (IP44)
Envolventes para centros de transformación – STT, STTK, STTF, STO, STOK, STOF (IP44)



T4
*str. / pages / páginas*
*T4-1 – T4-18*

Maskownice – MZG, MZZ (IP44)
Masking frames – MZG, MZZ (IP44)
Marcos embellecedores – MZG, MZZ (IP44)



T5
*str. / pages / páginas*
*T5-1 – T5-10*

Obudowy typu LILA (IP44/IP54/IP65/IP66)
Cabinets type LILA (IP44/IP54/IP65/IP66)
Envolventes tipo LILA (IP44/IP54/IP65/IP66)



T6
*str. / pages / páginas*
*T6-1 – T6-20*

Obudowy szczelne – HYDRA (IP65/IP66)
Tight cabinets – HYDRA (IP65/IP66)
Envolventes herméticas – HYDRA (IP65/IP66)



T7
*str. / pages / páginas*
*T7-1 – T7-24*

**Obudowa KH 00 (IP54)**
KH 00 cabinet (IP54)
Envolvente KH 00 (IP54)



T8
*str. / pages / páginas*
*T8-1 – T8-8*

**Wyposażenie uniwersalne**
Universal equipment
Accesorios



T0
*str. / pages / páginas*
*T0-1 – T0-58*

## Klasyfikacja obudów ze względu na stopień ochrony IP
## Classification of cabinets according to the IP protection grade
## Clasificación de las envolventes según el grado de protección IP

| | IP44 | IP54 | IP65 | IP66 |
|---|---|---|---|---|
| T1 | OS<br>OSZ<br>OSi<br>OSZi | OS (opcja / option / opción)<br>OSZ (opcja / option / opción)<br>OSi (opcja / option / opción)<br>OSZi (opcja / option / opción) | | |
| T2 | KS<br>KSZ<br>KSi<br>KSZ | KS (opcja / option / opción)<br>KSZ (opcja / option / opción)<br>KSi (opcja / option / opción)<br>KSZ (opcja / option / opción) | | |
| T3 | DC 0044<br>DCZ 0044<br>DCB 0044<br>DCZB 0044<br>DC 044<br>DCZ 044<br>DCB 044<br>DCZB 044<br>DC 144<br>DCZ 144<br>DCB 144<br>DCZB 144<br>DC 244<br>DCZ 244<br>DCB 244<br>DCZB 244<br>DCWE 044<br>DCWEZ 044<br>DCWEB 044<br>DCWEZB 044<br>DCWE 144<br>DCWEZ 144<br>DCWEB 144<br>DCWEZB 144<br>DCWE 244<br>DCWEZ 244<br>DCWEB 244<br>DCWEZB 244 | DC 0054<br>DCZ 0054<br>DCB 0054<br>DCZB 0054<br>DC 054<br>DCZ 054<br>DCB 054<br>DCZB 054<br>DC 154<br>DCZ 154<br>DCB 154<br>DCZB 154<br>DC 254<br>DCZ 254<br>DCB 254<br>DCZB 254<br>DCWE 054<br>DCWEZ 054<br>DCWEB 054<br>DCWEZB 054<br>DCWE 154<br>DCWEZ 154<br>DCWEB 154<br>DCWEZB 154<br>DCWE 254<br>DCWEZ 254<br>DCWEB 254<br>DCWEZB 254 | | |
| T4 | STT 80<br>STO 80<br>STTK 80<br>STOK 80<br>STTF 80<br>STOF 80 | | | |
| T5 | MZG<br>MZZ | | | |
| T6 | LILA 3344<br>LILA 3344 S<br>LILA 4444<br>LILA 4544<br>LILA 4644 | LILA 3354<br>LILA 3354 S<br>LILA 4454<br>LILA 4554<br>LILA 4654 | LILA 4465<br>LILA 4565<br>LILA 4665<br>LILA 5665 | LILA 3366<br>LILA 3366 S<br>LILA 4466<br>LILA 4566<br>LILA 4666<br>LILA 5666 |
| T7 | | | HYDRA 345<br>HYDRA 445<br>HYDRA 455<br>HYDRA 465<br>HYDRA 685<br>HYDRA 815<br>HYDRA T 465<br>HYDRA T 685 | HYDRA 346<br>HYDRA 446<br>HYDRA 456<br>HYDRA 466<br>HYDRA 686<br>HYDRA 816 |
| T8 | | KH 00 | | |

Producent zastrzega sobie prawo wprowadzania zmian technicznych / The producer reserves the right to introduce technical modifications / El fabricante se reserva el derecho a realizar modificaciones técnicas

## Dostępne typy i rozmiary obudów
## Available types and sizes of cabinets
## Tipología y dimensiones de envolventes

Producent zastrzega sobie prawo wprowadzania zmian technicznych / The producer reserves the right to introduce technical modifications / El fabricante se reserva el derecho a realizar modificaciones técnicas

### OS • OSZ • OSi • OSZi




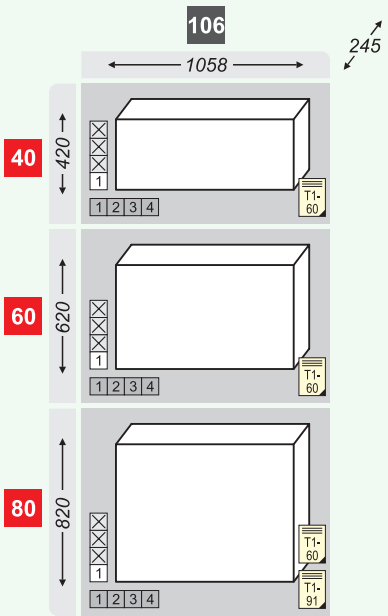


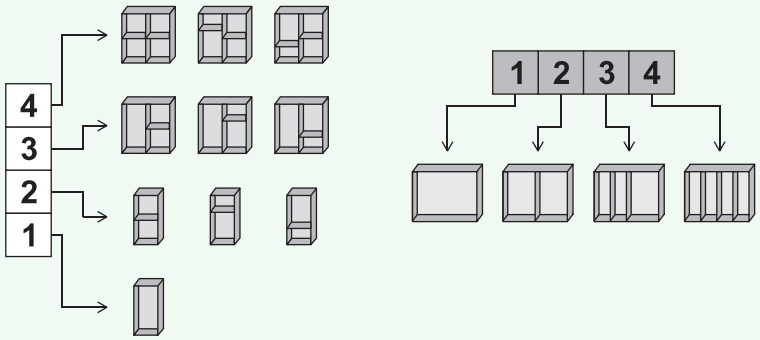


**IP44**
**IP54** (opcja / option / opción)

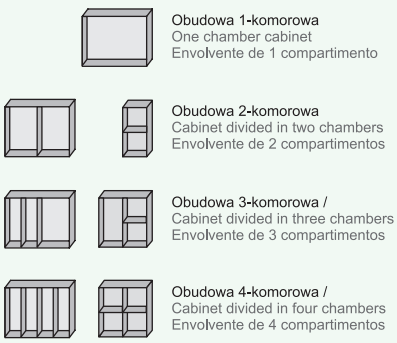

Obudowa 1-komorowa
One chamber cabinet
Envolvente de 1 compartimento

Obudowa 2-komorowa
Cabinet divided in two chambers
Envolvente de 2 compartimentos

Obudowa 3-komorowa /
Cabinet divided in three chambers
Envolvente de 3 compartimentos

Obudowa 4-komorowa /
Cabinet divided in four chambers
Envolvente de 4 compartimentos

## KS • KSZ • KSi • KSZi

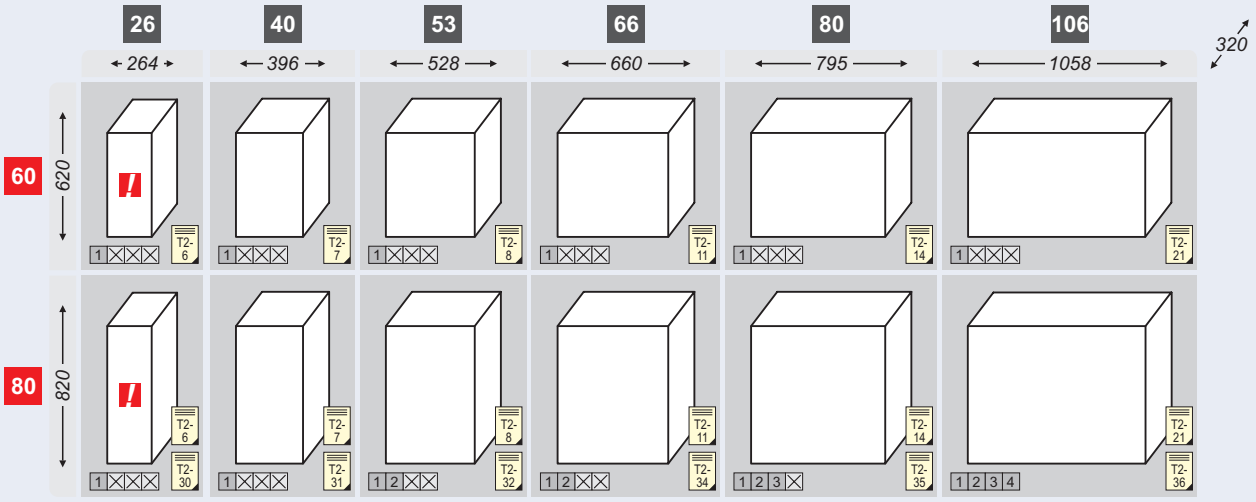


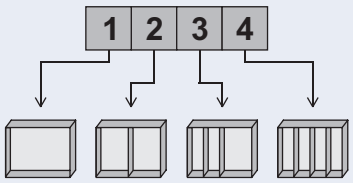


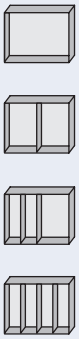

Obudowa 1-komorowa
One chamber cabinet
Envolvente de 1 compartimento

Obudowa 2-komorowa
Cabinet divided in two chambers
Envolvente de 2 compartimentos

Obudowa 3-komorowa /
Cabinet divided in three chambers
Envolvente de 3 compartimentos

Obudowa 4-komorowa /
Cabinet divided in four chambers
Envolvente de 4 compartimentos

**IP44**
**IP54** (opcja / option / opción)

## DC • DCZ • DCB • DCZB • DCWE • DCWEZ • DCWEB • DCWEZB (DIN)

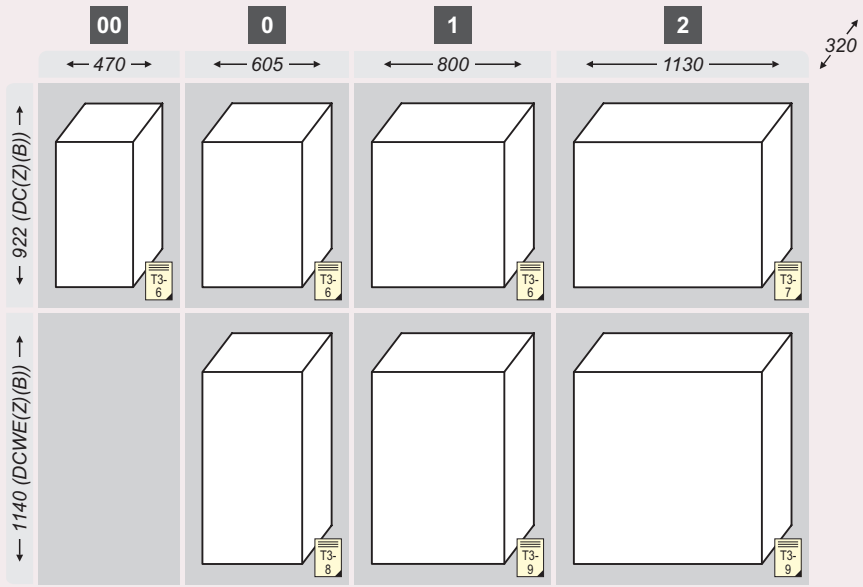


**IP44 / IP54**

## KH 00

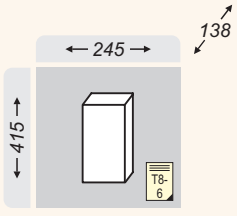


**IP54**

*Obudowy dostępne wyłącznie w komplecie z fundamentem lub kieszenią i fundamentem*
*Enclosure available exclusively as a set with pedestal or cable pocket with pedestal*
*Envolvente disponible exclusivamente como set (con zócalo subterráneo, de superficie o ambos)*

Producent zastrzega sobie prawo wprowadzania zmian technicznych / The producer reserves the right to introduce technical modifications / El fabricante se reserva el derecho a realizar modificaciones técnicas

## STT • STTK • STTF • STO • STOK • STOF

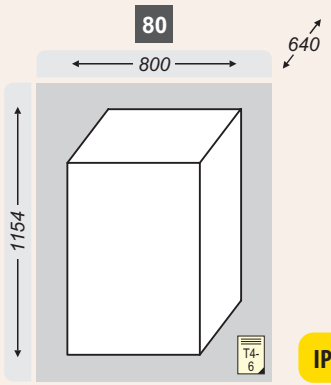


## MZG • MZZ
(Maskownice / Masking frames / Marcos embellecedores)

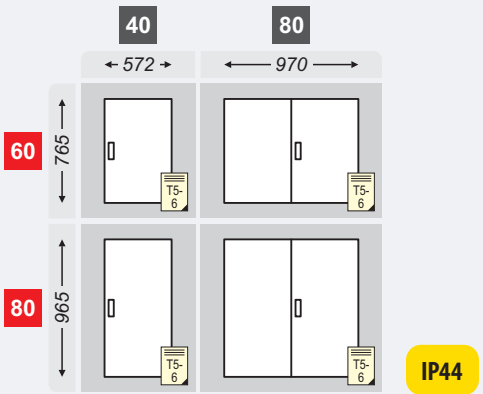


## LILA

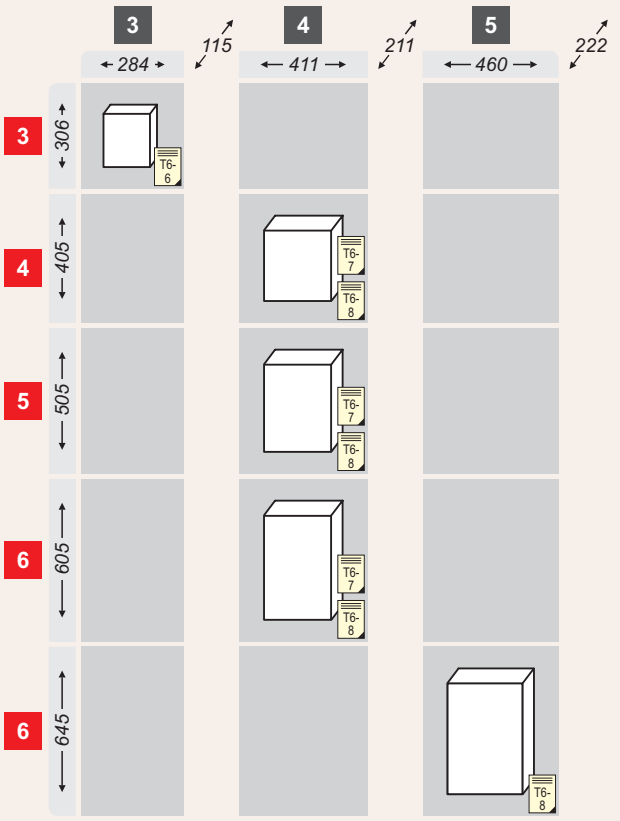


## HYDRA

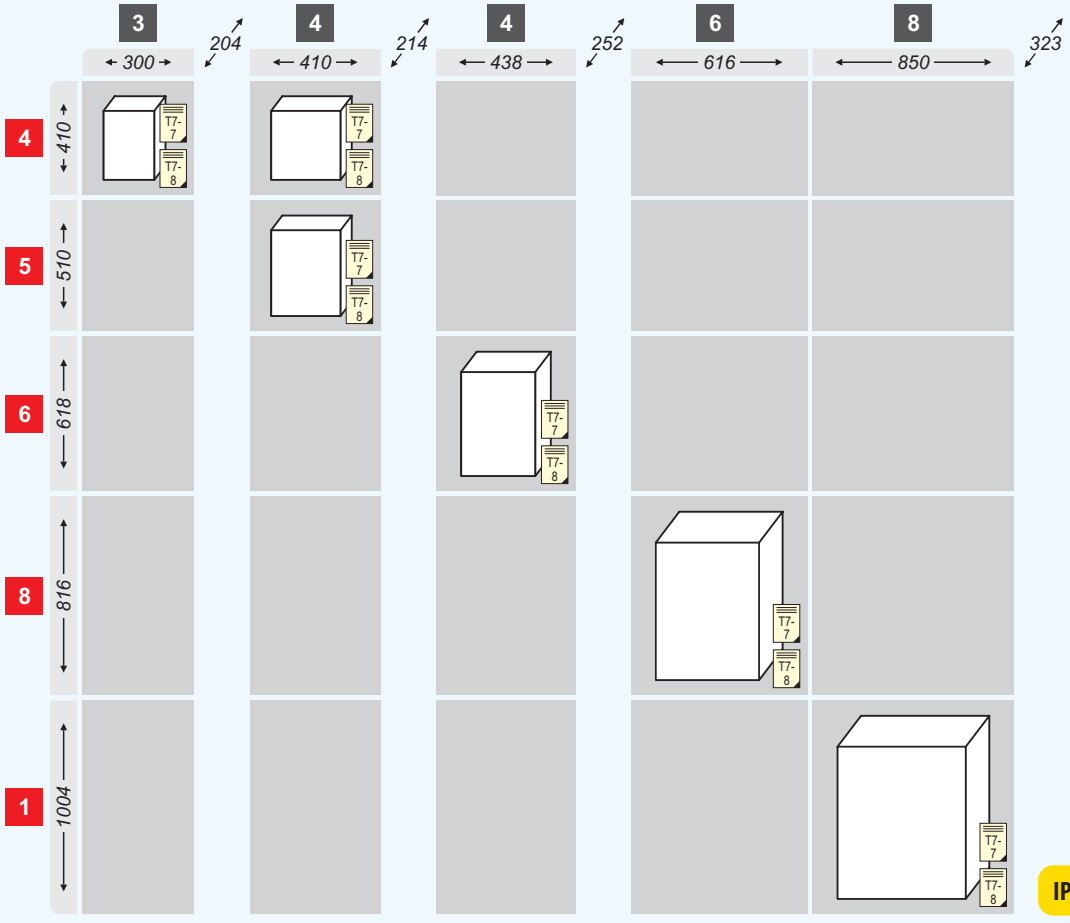


Producent zastrzega sobie prawo wprowadzania zmian technicznych / The producer reserves the right to introduce technical modifications / El fabricante se reserva el derecho a realizar modificaciones técnicas

## Posadowienie obudowy z fundamentem
## Setting cabinet with pedestal
## Instalación de la envolvente sobre zócalo

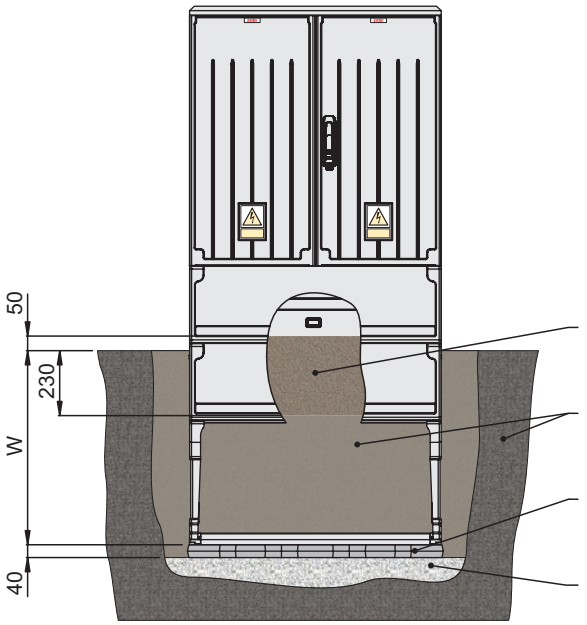


| Typ fundamentu / Pedestal type / Tipo de zócalo | W (mm) |
|---|---|
| FN, FPN | 598 |
| FMN, FMPN | 525 |
| KFN | 598 |
| FD | 620 |
| FH | 598 |

** patrz T0-56 / see T0-56 / véase T0-56*
*** patrz T0-54 / see T0-54 / véase T0-54*

## Wysokość rozdzielnicy nad poziomem gruntu
## Protrusion of switchgear above ground surface
## Instalacion del cuadro de distribucion sobre el nivel del suelo

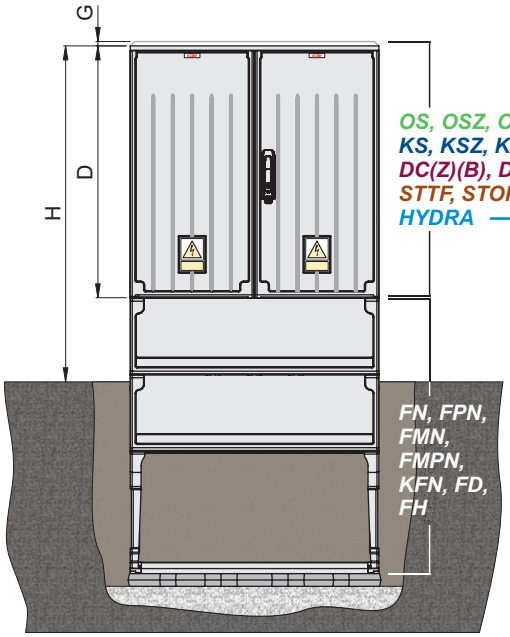


| D | H (FN) | H (FPN) | H (FMN) | H (FMPN) | G |
|---|---|---|---|---|---|
| 402 | 688 | 688 | 1003 | 1003 | 20 |
| 502 | 788 | 788 | 1103 | 1103 | 20 |
| 602 | 888 | 888 | 1203 | 1203 | 20 |
| 632 | 918 | 918 | 1233 | 1233 | 20 |
| 802 | 1088 | 1088 | 1403 | 1403 | 20 |

| D | H (KFN) | G |
|---|---|---|
| 602 | 888 | 44 |
| 802 | 1088 | 44 |

| D | H (FD) | G |
|---|---|---|
| 922 | 1206 | - |
| 1140 | 1424 | - |

| D | H (FD) | G |
|---|---|---|
| 1154 | 1430 | - |

| D | H (FH) | G |
|---|---|---|
| 618 | 938 | - |
| 816 | 1136 | - |
| 1004 | 1324 | - |

Producent zastrzega sobie prawo wprowadzania zmian technicznych / The producer reserves the right to introduce technical modifications / El fabricante se reserva el derecho a realizar modificaciones técnicas

ZUP EMITER sp. z o.o.
ul. Skrudlak 3
34-600 Limanowa
0048 18 337 00 90
emiter@emiter.com
www.emiter.com

2024 pl/en/es

# Obudowy poliestrowe
## Polyester Cabinets
## Envolventes de poliéster

**T1**

- OS
- OSZ
- OSi
- OSZi



*Divides energy, multiplies solutions!*

# EDS

## eds.emiter.com

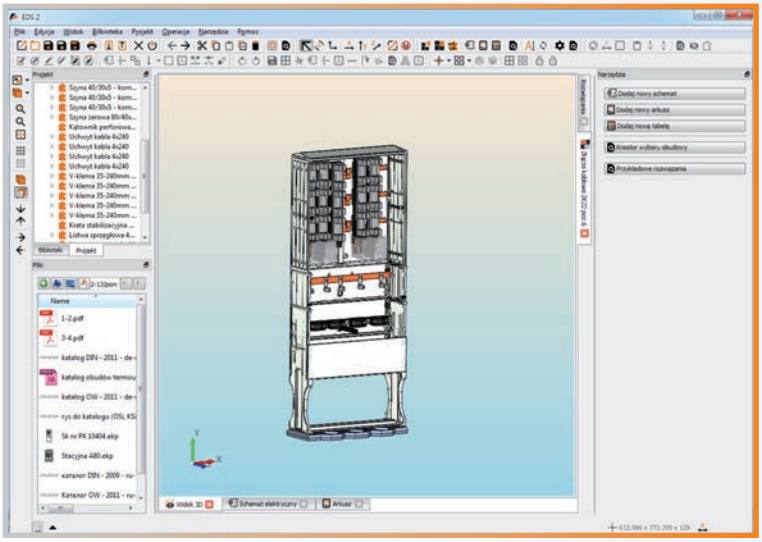

EDS to autorskie oprogramowanie, zaprojektowane przez firmę EMITER, służące do wspomagania projektowania rozdzielnic i urządzeń elektrycznych. Dostępne na CD-R lub na naszej stronie: eds.emiter.com.

- projektowanie rozdzielnic
- tworzenie schematów elektrycznych
- kreowanie kart katalogowych, wydruków
- eksport do formatów DXF i PDF
- system aktualizacji programu i bibliotek

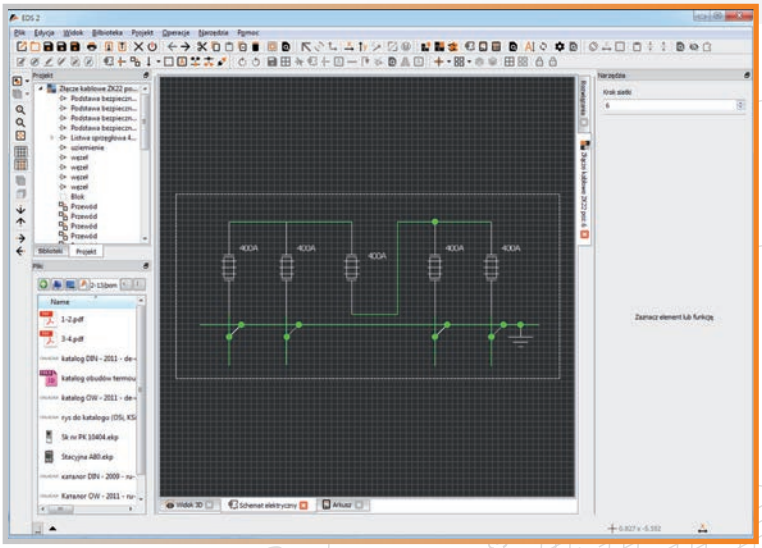

EDS is an application designed by the EMITER company. It is intended to be used for designing electrical switchgear. The software is available on CD-R and downloadable from eds.emiter.com.

- switchgear design
- electric scheme creation
- datasheet and printouts creation
- export to DXF and PDF format
- software and library updating system

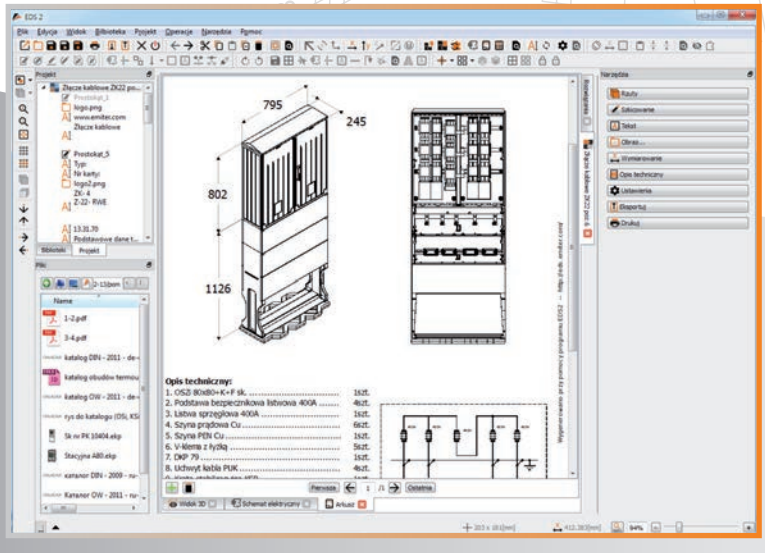


EDS es un software diseñado por la empresa EMITER, usado para el diseño de cuadros de distribución. Disponible en CD-R o en nuestra página web: eds.emiter.com

- diseño de cuadros de distribución
- diseño de esquemas eléctricos
- diseño de hojas de datos y planos
- exportable a los formatos DXF y PDF
- posibilidad de actualización de programa y bibliotecas



## Obudowy / Cabinets / Envolventes

**Obudowy (OS, OSZ) / Cabinets (OS, OSZ) / Envolventes (OS, OSZ)** **T1-5**
**Obudowy z izolatorami (OSi, OSZi) / Cabinets with insulators (OSi, OSZi) / Envolventes con aisladores (OSi, OSZi)** **T1-77**
Konstrukcja obudowy (OS, OSZ, OSi, OSZi) / Cabinet construction (OS, OSZ, OSi, OSZi) / Montaje de envolvente (OS, OSZ, OSi, OSZi) T1-93
Przegroda pozioma / Horizontal partition / Placa separadora horizontal T1-96
Przegroda wewnętrzna / Internal partition / Placa separadora interna T1-98
Bok obudowy / Side wall of cabinet / Lateral del envolvente T1-100
Fundamenty (FN) / Pedestals (FN) / Zócalo subterráneo (FN) T1-102
Fundamenty z przegrodą (FPN) / Pedestals with partition (FPN) / Zócalo subterráneo con placa separadora (FPN) T1-102
Fundamenty (FMN) / Pedestals (FMN) / Zócalo subterráneo (FMN) T1-103
Fundamenty z przegrodą (FMPN) / Pedestals with partition (FMPN) / Zócalo subterráneo con placa separadora (FMPN) T1-103
Konstrukcja fundamentu (FN, FPN, FMN, FMPN) / Pedestals construction (FN, FPN, FMN, FMPN) / Montaje de zócalo subterráneo (FN, FPN, FMN, FMPN) T1-104
Kieszenie kablowe (KN) / Cable bases (KN) / Zócalo de superficie (KN) T1-110
Kieszenie kablowe z przegrodą (KPN) / Cable bases with partition (KPN) / Zócalo de superficie con placa separadora (KPN) T1-110
Konstrukcja kieszeni kablowej (KN, KPN) / Cable base construction (KN KPN) / Montaje de zócalo (KN, KPN) T1-110
Konstrukcja przedłużenia fundamentu (PF) / Extension of pedestal - construction (PF) / Montaje de extensión de zócalo (PF) T1-115
Połączenia pionowe / Vertical connections / Acoplamiento vertical T1-115
Rozwiązania niestandardowe / Custom solutions / Soluciones no estándar T1-118
System zamykania obudów / Locking system of cabinets / Elementos de unión en envolventes T1-119
System wentylacji obudów / Cabinet's ventilation system / Sistema de ventilación de envolventes T1-120
Regulacja wysokości fundamentów FN, FPN, FMN, FMPN / Height adjustment of FN, FPN, FMN, FMPN pedestals / Ajuste de altura de zócalos FN, FPN, FMN, FMPN T1-121

## Wyposażenie dodatkowe / Additional equipment / Equipamiento adicional

Szyny miedziane z nakrętkami (SNN) / Copper bars with pressed nuts (SNN) / Pletinas de cobre con tuercas embutidas (SNN) T1-122
Szyny miedziane bez nakrętek (SNB) / Copper bars without nuts (SNB) / Pletinas de cobre sin tuercas embutidas (SNB) T1-123
System kanałów montażowych (MKM, BKM, BKMZ, BZK, ZKM, PDK) / Assembly canal system (MKM, BKM, BKMZ, BZK, ZKM, PDK) / Sistema de montaje en carriles (MKM, BKM, BKMZ, BZK, ZKM, PDK) T1-124
System kanałów montażowych (KM) / Assembly canal system (KM) / Sistema de montaje en carriles (KM) T1-126
Bok kanału montażowego uniwersalny (BKU) / Universal side of assembly channel (BKU) / Lateral universal para protección por carril (BKU) T1-127
Uchwyty kątowe (UK, UKK, UM, UMK, UMW, UMWK) / Angle holders (UK, UKK, UM, UMK, UMW, UMWK) / Soportes angulares (UK, UKK, UM, UMK, UMW, UMWK) T1-128
Profile montażowe (PM, PPG) / Assembly profiles (PM, PPG) / Perfiles de montaje (PM, PPG) T1-130
Prowadnica (LHK, LHP) / Guide rail (LHK, LHP) / Guías (LHK, LHP) T1-130
Uchwyty do mocowania obudów na słupie (UN, UPN, KUN, KUPN) / Universal side of assembly channel (UN, UPN, KUN, KUPN) / Sistema de fijacion tipo poste (UN, UPN, KUN, KUPN) T1-131
Uchwyt obudowy (UMO) / Holder for enclosures (UMO) / Sistema de fijación mural (UMO) T1-134
System osłon (OZB, OZC, KL) / Covers system (OZB, OZC, KL) / Protecciones (OZB, OZC, KL) T1-137
Kątowniki i blachy montażowe stalowe (KMS, BMS) / Steel angle bars and assembly sheets (KMS, BMS) / Llanta y soporte angular metálico (KMS, BMS) T1-139
Uniwersalne blachy montażowe (BMU) / Universal assembly sheets (BMU) / Llanta soporte universal (BMU) T1-140
Płyty montażowe (PMPN, PMV) / Mounting plates (PMPN, PMV) / Placas de montaje (PMPN, PMV) T1-141
Wentylacja (SLU) / Ventilation (SLU) / Ventilación (SLU) T1-142
Oświetlenie obudowy (OSW) / Cabinet lighting (OSW) / Iluminación de envolvente (OSW) T1-142
Zamki (LE) / Locks (LE) / Manetas (LE) T1-143
Wkładki (WRS, WRH) / Locking cylinders (WRS, WRH) / Bombillos (WRS, WRH) T1-143
Blokada drzwi (BDO 15) / Door blockade (BDO 15) / Bloqueo de puerta (BDO 15) T1-143
Uchwyty kablowe (PUK, PUK3, KO4) / Cable holders (PUK, PUK3, KO4) / Abrazaderas (PUK, PUK3, KO4) T1-144
Kątowniki perforowane (DKP) / Copper bars without nuts (DKP) / Perfil angular perforado (DKP) T1-145
Kraty stabilizujące (KSR) / Stabilizing grids (KSR) / Rejillas de estabilización (KSR) T1-145
Przepust kablowy (PK) / Cover for cable temporary supply (PK) / Caperuza para salida temporal/auxiliar (PK) T1-145
Przepust kablowy (PRN) / Cover for cable temporary supply (PRN) / Caperuza para salida temporal/auxiliar (PRN) T1-146
Wypełniacz fundamentu (WPF) / Pedestal filler (WPF) / Relleno para instalación de zócalo (WPF) T1-146

Szerokość całkowita obudowy w cm
Total width of cabinet in cm
Anchura total de la caja en cm

Widok przestrzeni montażowej - rzut z boku
Assembly space view - side view
Vista de espacio del montaje -vista lateral

Widok z przodu
Front view
Vista frontal

Widok przestrzeni montażowej - rzut z przodu
Assembly space view - front view
Vista de espacio del montaje - vista frontal

Rodzina obudów
Cabinets family
Familia de las carcasas

Układ komór
Chamber system
Sistema de cámaras

## Obudowy / Cabinets / Carcasas

OS · OSZ | 26/53

80

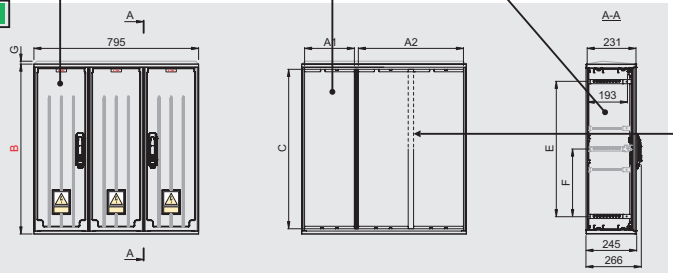


| Typ / Type / Tipo | A1 | A2 | A3 | A4 | B | C | D* | E | F | G | Nr kat. / Art. no. / Nº cat. |
|---|---|---|---|---|---|---|---|---|---|---|---|
| OS 26/53 × 40 PL | 237 | 501 | - | - | 420 | 370 | 402 | 252 | - | - — | GD 284 10 |
| OS 26/53 × 40 SK | | | | | | | | | | 20 ⌒ | GD 284 20 |
| OS 26/53 × 60-2 PL | 237 | 501 | - | - | 620 | 570 | 602 | 452 | - | - — | GD 286 12 |
| OS 26/53 × 60-2 SK | | | | | | | | | | 20 ⌒ | GD 286 22 |
| OS 26/53 × 80-2 PL | 237 | 501 | - | - | 820 | 770 | 802 | 652 | 326 | - — | GD 288 12 |
| OS 26/53 × 80-2 SK | | | | | | | | | | 20 ⌒ | GD 288 22 |
| OSZ 26/53 × 40-2 PL | 237 | 501 | - | - | 420 | 370 | 402 | 252 | - | - — | ZD 284 10 |
| OSZ 26/53 × 40-2 SK | | | | | | | | | | 20 ⌒ | ZD 284 20 |
| OSZ 26/53 × 60-2 PL | 237 | 501 | - | - | 620 | 570 | 602 | 452 | - | - — | ZD 286 12 |
| OSZ 26/53 × 60-2 SK | | | | | | | | | | 20 ⌒ | ZD 286 22 |
| OSZ 26/53 × 80-2 PL | 237 | 501 | - | - | 820 | 770 | 802 | 652 | 326 | - — | ZD 288 12 |
| OSZ 26/53 × 80-2 SK | | | | | | | | | | 20 ⌒ | ZD 288 22 |

Typ obudowy
Type of cabinet
Tipo de la carcasa

** Wymiar istotny dla połączeń pionowych (patrz str. T1-119)*
*Essential dimension for vertical connections (see page T1-119)*
*Dimensión esencial para las conexiones verticales (véase la página T1-119)*

Brak łącznika (plecy 1-częściowe) - obudowy o wysokości 60 i 80 cm*
Not including connector (for entire back wall) – cabinets 60 and 80 cm in height*
Falta de interruptor (espalda de 1 pieza) – carcasas de 60 y 80 cm de altura*

Łącznik (plecy dzielone) - obudowy o wysokości 40 i 50 cm*
Connector (for sectional back wall) – cabinets 40 and 50 cm in height*
Conector (espalda compartida) - carcasas de 40 cm y 50 cm de altura*

** Dotyczy obudów typu 53, 66, 80 i 106*
*Refers to cabinets type 53, 66, 80 and 106*
*Se refiere a las carcasas tipo 53, 66, 80 y 106*

Widok kieszeni kablowej (fundamentu) bez przegrody przed montażem
View of cable base (pedestal) without partition before install
Vista de bolsillo del cable (de cimiento) sin particiones, antes de la instalación

## Zestawy / Sets / Kits

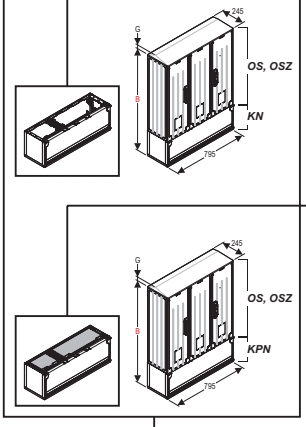


| Typ / Type / Tipo | B | G | Nr kat. / Art. no. / Nº cat. |
|---|---|---|---|
| OS 26/53 × 40 + KN PL | 665 | - — | GD 284 10 K |
| OS 26/53 × 40 + KN SK | | 20 ⌒ | GD 284 20 K |
| OS 26/53 × 60-2 + KN PL | 865 | - — | GD 286 12 K |
| OS 26/53 × 60-2 + KN SK | | 20 ⌒ | GD 286 22 K |
| OS 26/53 × 80-2 + KN PL | 1065 | - — | GD 288 12 K |
| OS 26/53 × 80-2 + KN SK | | 20 ⌒ | GD 288 22 K |
| OSZ 26/53 × 40-2 + KN PL | 665 | - — | ZD 284 10 K |
| OSZ 26/53 × 40-2 + KN SK | | 20 ⌒ | ZD 284 20 K |
| OSZ 26/53 × 60-2 + KN PL | 865 | - — | ZD 286 12 K |
| OSZ 26/53 × 60-2 + KN SK | | 20 ⌒ | ZD 286 22 K |
| OSZ 26/53 × 80-2 + KN PL | 1065 | - — | ZD 288 12 K |
| OSZ 26/53 × 80-2 + KN SK | | 20 ⌒ | ZD 288 22 K |

Widok kieszeni kablowej (fundamentu) z przegrodą przed montażem
View of cable base (pedestal) with partition before install
Vista de bolsillo del cable (de cimiento) con una partición, antes de la instalación




| Typ / Type / Tipo | B | G | Nr kat. / Art. no. / Nº cat. |
|---|---|---|---|
| OS 26/53 × 40 + KPN PL | 665 | - — | GD 284 10 R |
| OS 26/53 × 40 + KPN SK | | 20 ⌒ | GD 284 20 R |
| OS 26/53 × 60-2 + KPN PL | 865 | - — | GD 286 12 R |
| OS 26/53 × 60-2 + KPN SK | | 20 ⌒ | GD 286 22 R |
| OS 26/53 × 80-2 + KPN PL | 1065 | - — | GD 288 12 R |
| OS 26/53 × 80-2 + KPN SK | | 20 ⌒ | GD 288 22 R |
| OSZ 26/53 × 40-2 + KPN PL | 665 | - — | ZD 284 10 R |
| OSZ 26/53 × 40-2 + KPN SK | | 20 ⌒ | ZD 284 20 R |
| OSZ 26/53 × 60-2 + KPN PL | 865 | - — | ZD 286 12 R |
| OSZ 26/53 × 60-2 + KPN SK | | 20 ⌒ | ZD 286 22 R |
| OSZ 26/53 × 80-2 + KPN PL | 1065 | - — | ZD 288 12 R |
| OSZ 26/53 × 80-2 + KPN SK | | 20 ⌒ | ZD 288 22 R |

*! W przypadku obudowy z daszkiem skośnym należy dodać G = 20 mm*
*In case of cabinet with skew roof add G = 20 mm*
*en el caso de una carcasa con cubierta diagonal, se debe agregar G = 20 mm*

Widoki konfiguracji pionowych
Views of the vertical configurations
Vistas de configuraciones verticales

Typ konfiguracji pionowej
Vertical configuration type
Tipo de la configuración vertical

T1-43

**A1 - A4** Szerokość przestrzeni montażowej komory
Width of assembly space of chamber
Anchura del espacio de montaje de la cámara

**B** Wysokość zewnętrzna obudowy z daszkiem płaskim
External height of cabinet with flat roof
Altura exterior de la carcasa con una cubierta plana

**C** Wysokość przestrzeni montażowej komory
Height of assembly space of chamber
Altura del espacio de montaje de la cámara

**D*** Wymiar istotny dla połączeń pionowych (patrz T1-119)
Essential dimension for vertical connections (see T1-119)
Dimensión esencial para las conexiones verticales (véase T1-119)

**E** Rozstaw prowadnic skrajnych
Distance between marginal assembling guides
Separación de guías extremas

**F** Odległość do prowadnicy środkowej
Distance from middle guide
Distancia a la guía central

**G** Wymiar dodatkowy dla obudowy z daszkiem skośnym
Additional dimension for cabinets with skew roof
Dimensión adicional para la carcasa con cubierta diagonal

**Nr kat. / Art. no. / Nº cat.** Numer katalogowy obudowy
Catalogue number of cabinet
Número de catálogo de la carcasa

**B** Wysokość zewnętrzna pionowej konfiguracji
External height of vertical configuration
Altura exterior de la configuración vertical

**G** Wymiar dodatkowy dla obudowy z daszkiem skośnym
Additional dimension for cabinets with skew roof
Dimensión adicional para la carcasa con cubierta diagonal

**Nr kat. / Art. no. / Nº cat.** Numer katalogowy zestawu
Catalogue number of set
Número de catálogo de kit

# Obudowy
# Cabinets
# Envolventes



Obudowy typoszeregu OS i OSZ o głębokości 245 mm, dzięki swej uniwersalności znajdują szerokie zastosowanie w przemyśle, energetyce i telekomunikacji. Wykonane są z izolacyjnego trudnopalnego i samogasnącego kompozytu (poliester + włókno szklane), odznaczają się odpornością na działanie warunków atmosferycznych (UV).

Modułowa konstrukcja umożliwia połączenie obudowy z fundamentem lub kieszenią kablową oraz łączenie obudów w układzie pionowym.

System wentylacji (str. T1-120) minimalizuje gromadzenie się wilgoci. Występują dwa rodzaje daszka: skośny (rys. 1) oraz płaski (rys. 2). Dekle fundamentu zdejmowane bez konieczności użycia narzędzi, pozwalają na wygodne wprowadzenie kabli do instalowanego złącza. Specjalnie opracowana konstrukcja obudowy w połączeniu z elementami dodatkowymi zapewniają szybki i wygodny montaż wyposażenia.

Rodzaje powierzchni zewnętrznych:

OS – wszystkie powierzchnie gładkie,
OSZ – żebrowane drzwi, plecy i boki.



OS



OSZ

OS and OSZ cabinets, 245 mm deep, are widely applied in the industry, energy and telecommunication sectors thanks to their universal qualities. Made of insulating, slow-burning and self-extinguishing composite: (polyester + glass fibre) characterized with resistance to atmospheric agents (UV).

Module construction allows to connect the cabinet with the pedestal or cable base and to connect cabinets in a vertical form.

The ventilation system (page T1-120) minimizes the gathering of damp. There are two types of roof: skew (drawing 1) and flat (drawing 2). Parts of the pedestals are removable without the need to use tools, which allows an easy introduction of cables into the installed junction. Specially designed construction of the cabinet in connection with additional elements ensure fast and comfortable assembly of equipment.

Types of external surfaces:

OS – all surfaces smooth,
OSZ – doors, back walls and side walls – ribbed.

Las envolventes tipo OS y OSZ, de profundidad 245 mm, gracias a su versatilidad, son ampliamente utilizadas en la industria energética y las telecomunicaciones. Fabricadas de material compuesto (poliéster + fibra de vidrio) aislante, resistente al fuego y autoextinguible, que se caracteriza por resistencia a las condiciones atmosféricas (UV).

El diseño modular permite conectar la envolvente al zócalo, y conectar envolventes en vertical.

El sistema de ventilación (pág. T1-120) minimiza el almacenamiento de la humedad. Hay dos tipos de cubiertas: con tejadillo (dib. 1) y plano (dib. 2). Las paredes del zócalo se desmontan sin la necesidad de usar herramientas, lo que permite una fácil entrada para conexión. La construcción especialmente diseñada de la envolvente, junto con los elementos adicionales aseguran una instalación rápida y fácil de los equipos.

Tipos de superficies externas:

OS – todas las superficies lisas,
OSZ – puertas, trasera y laterales – estriadas.

| Podstawowe parametry / Basic parameters / Parámetros básicos | |
|---|---|
| stopień ochrony obudowy<br>protection grade<br>grado de protección | IP44<br>IP54 (opcja / option / opción) |
| odporność na uderzenia<br>impact resistance<br>resistencia al impacto | IK10 |
| głębokość<br>depth<br>profundidad | 245 mm |
| znamionowe napięcie izolacji<br>rated insulation voltage<br>tensión nominal de aislamiento | AC 690 V |
| temperatura eksploatacji<br>temperature operating conditions<br>temperatura de funcionamiento | -50 ÷ 85 °C |
| kategoria palności<br>flammability category<br>categoría de inflamabilidad | V0 |
| kolor<br>colour<br>color | RAL 7035 |
| klasa ochronności<br>protection class<br>clase de protección | II |
| odporność na prądy pełzające<br>tracking resistance<br>resistencia a tracción | CTI 600 |
| wytrzymałość dielektryczna<br>dielectric strength<br>rigidez dieléctrica | 22 kV/mm |
| rezystywność<br>resistivity<br>resistividad | $10^{14}$ Ω cm |
| zgodność<br>conformity<br>cumplimiento (con normas) | EN IEC 61439-1<br>EN 61439-5<br>EN 62208<br>EN 60529<br>EN 62262 |

rys. 1 / drawing 1 / dibujo 1

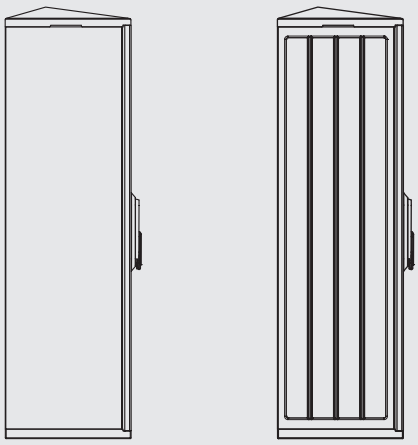

rys. 2 / drawing 2 / dibujo 2

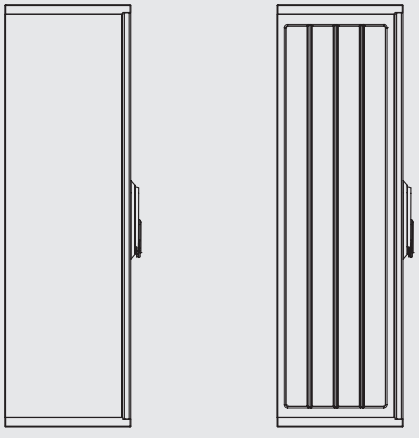

Producent zastrzega sobie prawo wprowadzania zmian technicznych / The producer reserves the right to introduce technical modifications / El fabricante se reserva el derecho a realizar modificaciones técnicas

26

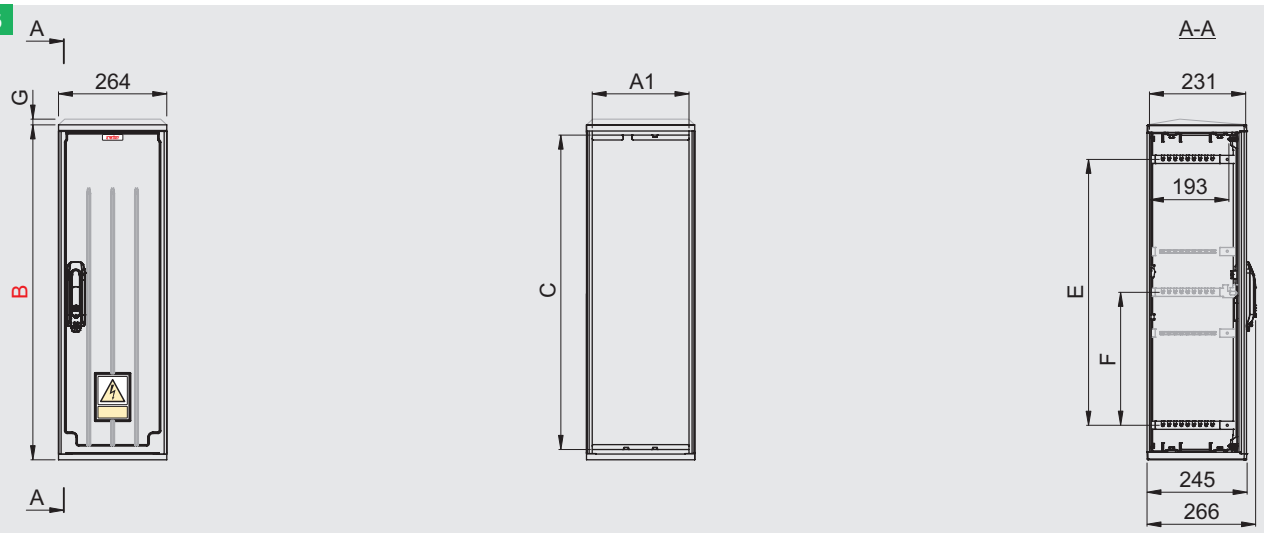


| Typ / Type / Tipo | A1 | A2 | A3 | A4 | B | C | D* | E | F | G | Nr kat. / Art. no. / Nº cat. |
|---|---|---|---|---|---|---|---|---|---|---|---|
| OS 26X40 | 231 | - | - | - | 420 | 370 | 402 | 252 | - | - — | GA 224 10 |
| | | | | | | | | | | 20 ⌒ | GA 224 20 |
| OS 26X60 | 231 | - | - | - | 620 | 570 | 602 | 452 | - | - — | GA 226 10 |
| | | | | | | | | | | 20 ⌒ | GA 226 20 |
| OS 26X80 | 231 | - | - | - | 820 | 770 | 802 | 652 | 326 | - — | GA 228 10 |
| | | | | | | | | | | 20 ⌒ | GA 228 20 |
| OSZ 26X40 | 231 | - | - | - | 420 | 370 | 402 | 252 | - | - — | ZA 224 10 |
| | | | | | | | | | | 20 ⌒ | ZA 224 20 |
| OSZ 26X60 | 231 | - | - | - | 620 | 570 | 602 | 452 | - | - — | ZA 226 10 |
| | | | | | | | | | | 20 ⌒ | ZA 226 20 |
| OSZ 26X80 | 231 | - | - | - | 820 | 770 | 802 | 652 | 326 | - — | ZA 228 10 |
| | | | | | | | | | | 20 ⌒ | ZA 228 20 |

* *Wymiar istotny dla połączeń pionowych (patrz str. T1-117)*
*Essential dimension for vertical connections (see page T1-117)*
*Dimensión principal para configuraciones verticales (véase la página T1-117)*

## Zestawy / Sets / Kits

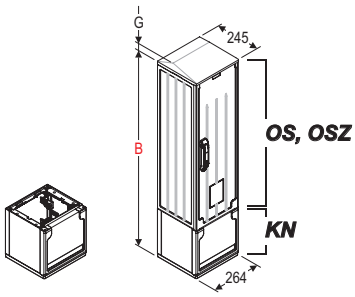


| Typ / Type / Tipo | B | G | Nr kat. / Art. no. / Nº cat. |
|---|---|---|---|
| OS 26X40+KN | 665 | - — | GA 224 10 K |
| | | 20 ⌒ | GA 224 20 K |
| OS 26X60+KN | 865 | - — | GA 226 10 K |
| | | 20 ⌒ | GA 226 20 K |
| OS 26X80+KN | 1065 | - — | GA 228 10 K |
| | | 20 ⌒ | GA 228 20 K |
| OSZ 26X40+KN | 665 | - — | ZA 224 10 K |
| | | 20 ⌒ | ZA 224 20 K |
| OSZ 26X60+KN | 865 | - — | ZA 226 10 K |
| | | 20 ⌒ | ZA 226 20 K |
| OSZ 26X80+KN | 1065 | - — | ZA 228 10 K |
| | | 20 ⌒ | ZA 228 20 K |

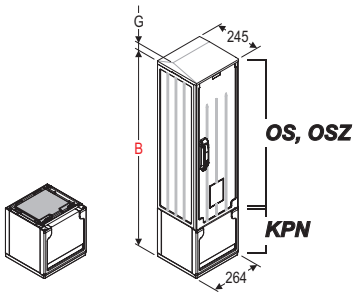


| Typ / Type / Tipo | B | G | Nr kat. / Art. no. / Nº cat. |
|---|---|---|---|
| OS 26X40+KPN | 665 | - — | GA 224 10 R |
| | | 20 ⌒ | GA 224 20 R |
| OS 26X60+KPN | 865 | - — | GA 226 10 R |
| | | 20 ⌒ | GA 226 20 R |
| OS 26X80+KPN | 1065 | - — | GA 228 10 R |
| | | 20 ⌒ | GA 228 20 R |
| OSZ 26X40+KPN | 665 | - — | ZA 224 10 R |
| | | 20 ⌒ | ZA 224 20 R |
| OSZ 26X60+KPN | 865 | - — | ZA 226 10 R |
| | | 20 ⌒ | ZA 226 20 R |
| OSZ 26X80+KPN | 1065 | - — | ZA 228 10 R |
| | | 20 ⌒ | ZA 228 20 R |

! *W przypadku obudowy z daszkiem skośnym należy dodać G = 20 mm*
*In case of cabinet with skew roof add G = 20 mm*
*En caso de una envolvente con tejadillo, se debe agregar G = 20 mm*

— *Daszek płaski / Flat roof / La cubierta plano*
⌒ *Daszek skośny / Skew roof / La cubierta con tejadillo*

Producent zastrzega sobie prawo wprowadzania zmian technicznych / The producer reserves the right to introduce technical modifications / El fabricante se reserva el derecho a realizar modificaciones técnicas

Producent zastrzega sobie prawo wprowadzania zmian technicznych / The producer reserves the right to introduce technical modifications / El fabricante se reserva el derecho a realizar modificaciones técnicas

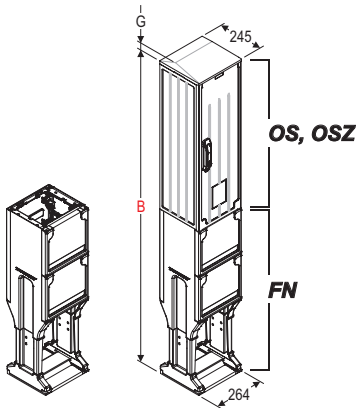


| Typ / Type / Tipo | B | G | Nr kat. / Art. no. / № cat. |
|---|---|---|---|
| OS 26X40+FN | 1286 | - — | GA 224 10 F |
| | | 20 ⌒ | GA 224 20 F |
| OS 26X60+FN | 1486 | - — | GA 226 10 F |
| | | 20 ⌒ | GA 226 20 F |
| OS 26X80+FN | 1686 | - — | GA 228 10 F |
| | | 20 ⌒ | GA 228 20 F |
| OSZ 26X40+FN | 1286 | - — | ZA 224 10 F |
| | | 20 ⌒ | ZA 224 20 F |
| OSZ 26X60+FN | 1486 | - — | ZA 226 10 F |
| | | 20 ⌒ | ZA 226 20 F |
| OSZ 26X80+FN | 1686 | - — | ZA 228 10 F |
| | | 20 ⌒ | ZA 228 20 F |

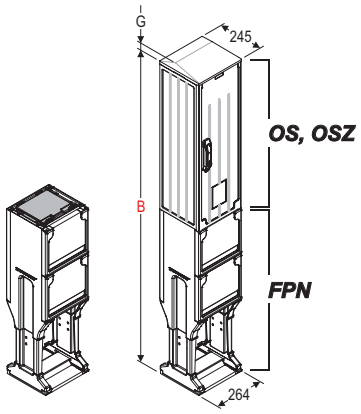


| Typ / Type / Tipo | B | G | Nr kat. / Art. no. / № cat. |
|---|---|---|---|
| OS 26X40+FPN | 1286 | - — | GA 224 10 S |
| | | 20 ⌒ | GA 224 20 S |
| OS 26X60+FPN | 1486 | - — | GA 226 10 S |
| | | 20 ⌒ | GA 226 20 S |
| OS 26X80+FPN | 1686 | - — | GA 228 10 S |
| | | 20 ⌒ | GA 228 20 S |
| OSZ 26X40+FPN | 1286 | - — | ZA 224 10 S |
| | | 20 ⌒ | ZA 224 20 S |
| OSZ 26X60+FPN | 1486 | - — | ZA 226 10 S |
| | | 20 ⌒ | ZA 226 20 S |
| OSZ 26X80+FPN | 1686 | - — | ZA 228 10 S |
| | | 20 ⌒ | ZA 228 20 S |

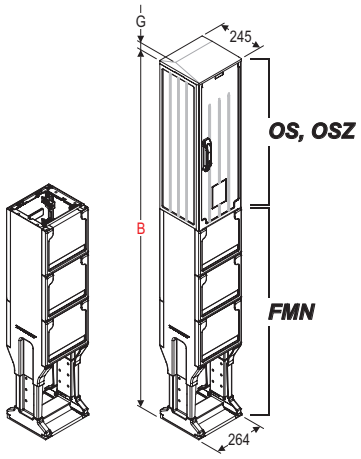


| Typ / Type / Tipo | B | G | Nr kat. / Art. no. / № cat. |
|---|---|---|---|
| OS 26X40+FMN | 1527 | - — | GA 224 10 E |
| | | 20 ⌒ | GA 224 20 E |
| OS 26X60+FMN | 1727 | - — | GA 226 10 E |
| | | 20 ⌒ | GA 226 20 E |
| OS 26X80+FMN | 1927 | - — | GA 228 10 E |
| | | 20 ⌒ | GA 228 20 D |
| OSZ 26X40+FMN | 1527 | - — | ZA 224 10 E |
| | | 20 ⌒ | ZA 224 20 E |
| OSZ 26X60+FMN | 1727 | - — | ZA 226 10 E |
| | | 20 ⌒ | ZA 226 20 E |
| OSZ 26X80+FMN | 1927 | - — | ZA 228 10 E |
| | | 20 ⌒ | ZA 228 20 E |

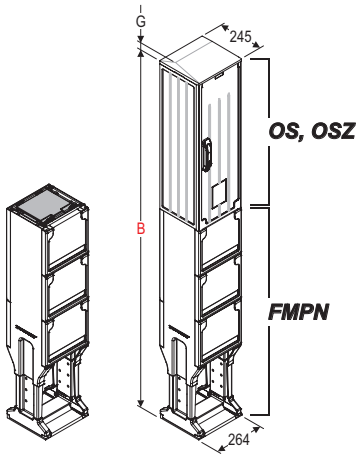


| Typ / Type / Tipo | B | G | Nr kat. / Art. no. / № cat. |
|---|---|---|---|
| OS 26X40+FMPN | 1527 | - — | GA 224 10 U |
| | | 20 ⌒ | GA 224 20 U |
| OS 26X60+FMPN | 1727 | - — | GA 226 10 U |
| | | 20 ⌒ | GA 226 20 U |
| OS 26X80+FMPN | 1927 | - — | GA 228 10 U |
| | | 20 ⌒ | GA 228 20 U |
| OSZ 26X40+FMPN | 1527 | - — | ZA 224 10 U |
| | | 20 ⌒ | ZA 224 20 U |
| OSZ 26X60+FMPN | 1727 | - — | ZA 226 10 U |
| | | 20 ⌒ | ZA 226 20 U |
| OSZ 26X80+FMPN | 1927 | - — | ZA 228 10 U |
| | | 20 ⌒ | ZA 228 20 U |

! *W przypadku obudowy z daszkiem skośnym należy dodać G = 20 mm*
*In case of cabinet with skew roof add G = 20 mm*
*En caso de una envolvente con tejadillo, se debe agregar G = 20 mm*

— *Daszek płaski / Flat roof / La cubierta plano*
⌒ *Daszek skośny / Skew roof / La cubierta con tejadillo*

33

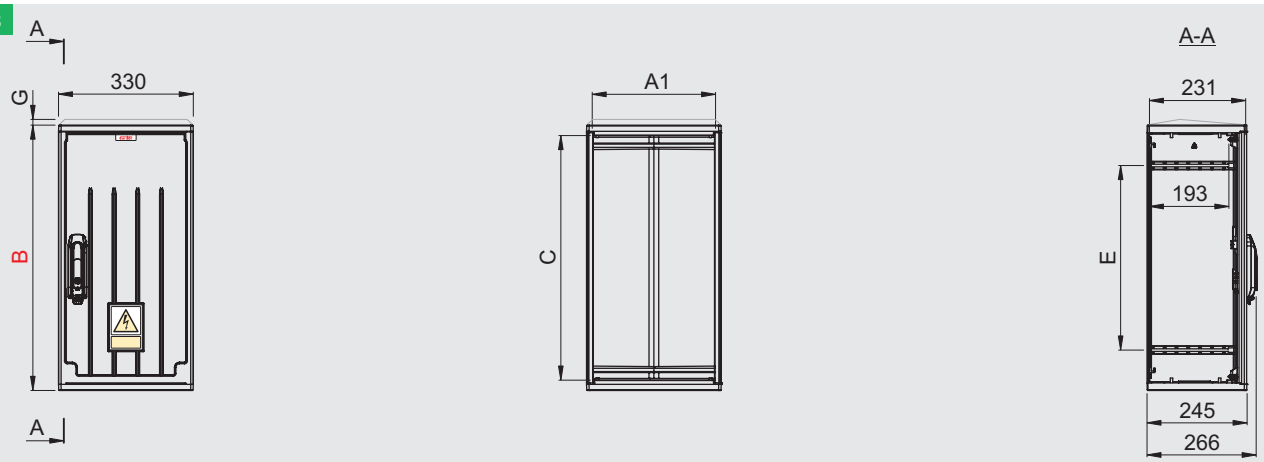


| Typ / Type / Tipo | A1 | A2 | A3 | A4 | B | C | D* | E | F | G | Nr kat. / Art. no. / Nº cat. |
|---|---|---|---|---|---|---|---|---|---|---|---|
| OSZ 33X65 | 297 | - | - | - | 650 | 600 | 632 | 452 | - | - — | ZVA 236 10 |
| | | | | | | | | | | 20 ⌒ | ZVA 236 20 |

* *Wymiar istotny dla połączeń pionowych (patrz str. T1-117)*
*Essential dimension for vertical connections (see page T1-117)*
*Dimensión principal para configuraciones verticales (véase la página T1-117)*

## Zestawy / Sets / Kits

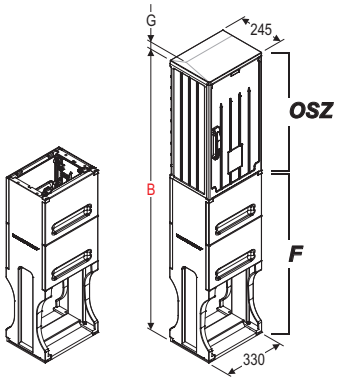


| Typ / Type / Tipo | B | G | Nr kat. / Art. no. / Nº cat. |
|---|---|---|---|
| OSZ 33X65+F | 1513 | - — | ZVA 236 10 F |
| | | 20 ⌒ | ZVA 236 20 F |

! *W przypadku obudowy z daszkiem skośnym należy dodać G = 20 mm*
*In case of cabinet with skew roof add G = 20 mm*
*En caso de una envolvente con tejadillo, se debe agregar G = 20 mm*

— *Daszek płaski / Flat roof / La cubierta plano*
⌒ *Daszek skośny / Skew roof / La cubierta con tejadillo*

Producent zastrzega sobie prawo wprowadzania zmian technicznych / The producer reserves the right to introduce technical modifications / El fabricante se reserva el derecho a realizar modificaciones técnicas

40

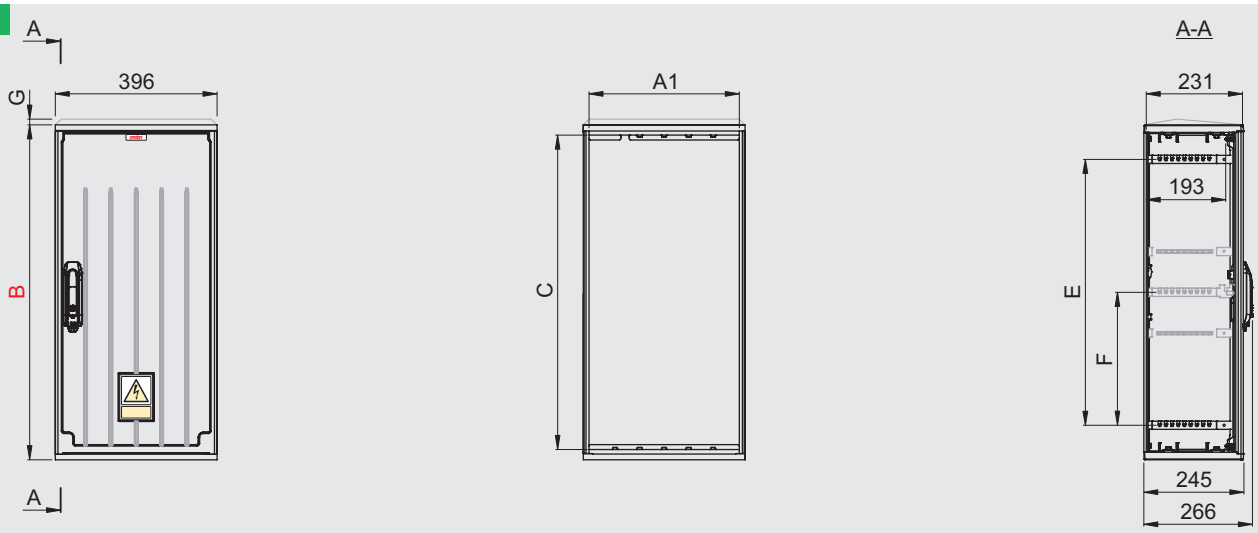


| Typ / Type / Tipo | A1 | A2 | A3 | A4 | B | C | D* | E | F | G | Nr kat. / Art. no. / Nº cat. |
|---|---|---|---|---|---|---|---|---|---|---|---|
| OS 40X40 | 362 | - | - | - | 420 | 370 | 402 | 252 | - | - — | GA 244 10 |
| | | | | | | | | | | 20 ⌒ | GA 244 20 |
| OS 40X50 | 362 | - | - | - | 520 | 470 | 502 | 352 | - | - — | GA 245 10 |
| | | | | | | | | | | 20 ⌒ | GA 245 20 |
| OS 40X60 | 362 | - | - | - | 620 | 570 | 602 | 452 | - | - — | GA 246 10 |
| | | | | | | | | | | 20 ⌒ | GA 246 20 |
| OS 40X80 | 362 | - | - | - | 820 | 770 | 802 | 652 | 326 | - — | GA 248 10 |
| | | | | | | | | | | 20 ⌒ | GA 248 20 |
| OSZ 40X40 | 362 | - | - | - | 420 | 370 | 402 | 252 | - | - — | ZA 244 10 |
| | | | | | | | | | | 20 ⌒ | ZA 244 20 |
| OSZ 40X50 | 362 | - | - | - | 520 | 470 | 502 | 352 | - | - — | ZA 245 10 |
| | | | | | | | | | | 20 ⌒ | ZA 245 20 |
| OSZ 40X60 | 362 | - | - | - | 620 | 570 | 602 | 452 | - | - — | ZA 246 10 |
| | | | | | | | | | | 20 ⌒ | ZA 246 20 |
| OSZ 40X80 | 362 | - | - | - | 820 | 770 | 802 | 652 | 326 | - — | ZA 248 10 |
| | | | | | | | | | | 20 ⌒ | ZA 248 20 |

* *Wymiar istotny dla połączeń pionowych (patrz str. T1-117)*
*Essential dimension for vertical connections (see page T1-117)*
*Dimensión principal para configuraciones verticales (véase la página T1-117)*

## Zestawy / Sets / Kits

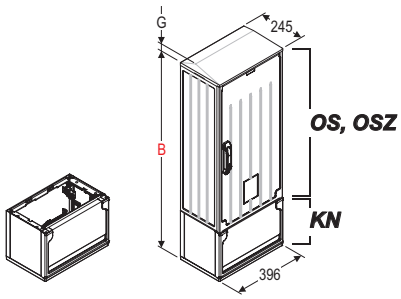


| Typ / Type / Tipo | B | G | Nr kat. / Art. no. / Nº cat. |
|---|---|---|---|
| OS 40X40+KN | 665 | - — | GA 244 10 K |
| | | 20 ⌒ | GA 244 20 K |
| OS 40X50+KN | 765 | - — | GA 245 10 K |
| | | 20 ⌒ | GA 245 20 K |
| OS 40X60+KN | 865 | - — | GA 246 10 K |
| | | 20 ⌒ | GA 246 20 K |
| OS 40X80+KN | 1065 | - — | GA 248 10 K |
| | | 20 ⌒ | GA 248 20 K |
| OSZ 40X40+KN | 665 | - — | ZA 244 10 K |
| | | 20 ⌒ | ZA 244 20 K |
| OSZ 40X50+KN | 765 | - — | ZA 245 10 K |
| | | 20 ⌒ | ZA 245 20 K |
| OSZ 40X60+KN | 865 | - — | ZA 246 10 K |
| | | 20 ⌒ | ZA 246 20 K |
| OSZ 40X80+KN | 1065 | - — | ZA 248 10 K |
| | | 20 ⌒ | ZA 248 20 K |

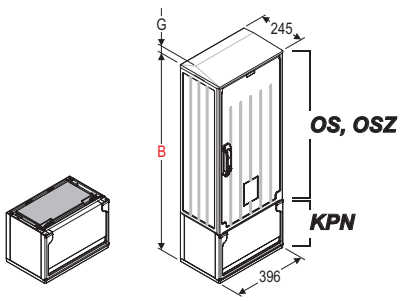


| Typ / Type / Tipo | B | G | Nr kat. / Art. no. / Nº cat. |
|---|---|---|---|
| OS 40X40+KPN | 665 | - — | GA 244 10 R |
| | | 20 ⌒ | GA 244 20 R |
| OS 40X50+KPN | 765 | - — | GA 245 10 R |
| | | 20 ⌒ | GA 245 20 R |
| OS 40X60+KPN | 865 | - — | GA 246 10 R |
| | | 20 ⌒ | GA 246 20 R |
| OS 40X80+KPN | 1065 | - — | GA 248 10 R |
| | | 20 ⌒ | GA 248 20 R |
| OSZ 40X40+KPN | 665 | - — | ZA 244 10 R |
| | | 20 ⌒ | ZA 244 20 R |
| OSZ 40X50+KPN | 765 | - — | ZA 245 10 R |
| | | 20 ⌒ | ZA 245 20 R |
| OSZ 40X60+KPN | 865 | - — | ZA 246 10 R |
| | | 20 ⌒ | ZA 246 20 R |
| OSZ 40X80+KPN | 1065 | - — | ZA 248 10 R |
| | | 20 ⌒ | ZA 248 20 R |

! *W przypadku obudowy z daszkiem skośnym należy dodać G = 20 mm*
*In case of cabinet with skew roof add G = 20 mm*
*En caso de una envolvente con tejadillo, se debe agregar G = 20 mm*

— *Daszek płaski / Flat roof / La cubierta plano*
⌒ *Daszek skośny / Skew roof / La cubierta con tejadillo*

Producent zastrzega sobie prawo wprowadzania zmian technicznych / The producer reserves the right to introduce technical modifications / El fabricante se reserva el derecho a realizar modificaciones técnicas

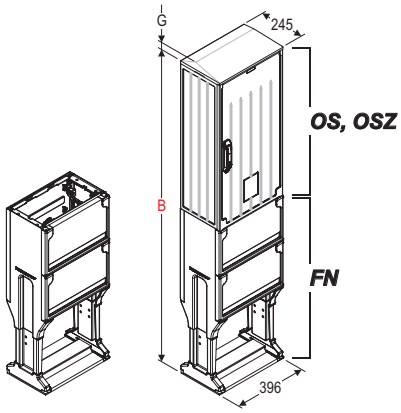


| Typ / Type / Tipo | B | G | Nr kat. / Art. no. / Nº cat. |
|---|---|---|---|
| OS 40X40+FN | 1283 | - — | GA 244 10 F |
| | | 20 ⌒ | GA 244 20 F |
| OS 40X50+FN | 1383 | - — | GA 245 10 F |
| | | 20 ⌒ | GA 245 20 F |
| OS 40X60+FN | 1483 | - — | GA 246 10 F |
| | | 20 ⌒ | GA 246 20 F |
| OS 40X80+FN | 1683 | - — | GA 248 10 F |
| | | 20 ⌒ | GA 248 20 F |
| OSZ 40X40+FN | 1283 | - — | ZA 244 10 F |
| | | 20 ⌒ | ZA 244 20 F |
| OSZ 40X50+FN | 1383 | - — | ZA 245 10 F |
| | | 20 ⌒ | ZA 245 20 F |
| OSZ 40X60+FN | 1483 | - — | ZA 246 10 F |
| | | 20 ⌒ | ZA 246 20 F |
| OSZ 40X80+FN | 1683 | - — | ZA 248 10 F |
| | | 20 ⌒ | ZA 248 20 F |

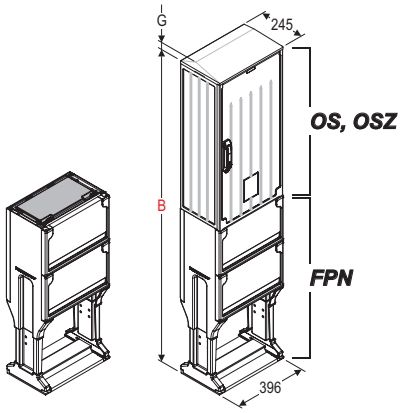


| Typ / Type / Tipo | B | G | Nr kat. / Art. no. / Nº cat. |
|---|---|---|---|
| OS 40X40+FP | 1283 | - — | GA 244 10 S |
| | | 20 ⌒ | GA 244 20 S |
| OS 40X50+FP | 1383 | - — | GA 245 10 S |
| | | 20 ⌒ | GA 245 20 S |
| OS 40X60+FP | 1483 | - — | GA 246 10 S |
| | | 20 ⌒ | GA 246 20 S |
| OS 40X80+FP | 1683 | - — | GA 248 10 S |
| | | 20 ⌒ | GA 248 20 S |
| OSZ 40X40+FP | 1283 | - — | ZA 244 10 S |
| | | 20 ⌒ | ZA 244 20 S |
| OSZ 40X50+FP | 1383 | - — | ZA 245 10 S |
| | | 20 ⌒ | ZA 245 20 S |
| OSZ 40X60+FP | 1483 | - — | ZA 246 10 S |
| | | 20 ⌒ | ZA 246 20 S |
| OSZ 40X80+FP | 1683 | - — | ZA 248 10 S |
| | | 20 ⌒ | ZA 248 20 S |

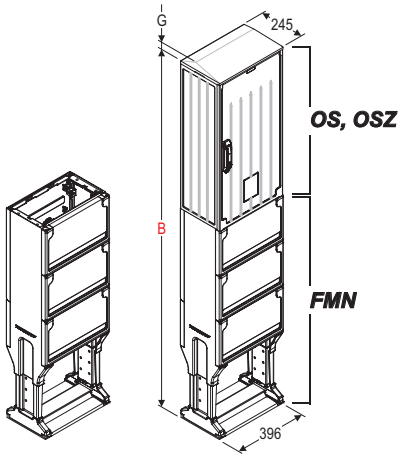


| Typ / Type / Tipo | B | G | Nr kat. / Art. no. / Nº cat. |
|---|---|---|---|
| OS 40X40+FMN | 1527 | - — | GA 244 10 E |
| | | 20 ⌒ | GA 244 20 E |
| OS 40X50+FMN | 1627 | - — | GA 245 10 E |
| | | 20 ⌒ | GA 245 20 E |
| OS 40X60+FMN | 1727 | - — | GA 246 10 E |
| | | 20 ⌒ | GA 246 20 E |
| OS 40X80+FMN | 1927 | - — | GA 248 10 E |
| | | 20 ⌒ | GA 248 20 E |
| OSZ 40X40+FMN | 1527 | - — | ZA 244 10 E |
| | | 20 ⌒ | ZA 244 20 E |
| OSZ 40X50+FMN | 1627 | - — | ZA 245 10 E |
| | | 20 ⌒ | ZA 245 20 E |
| OSZ 40X60+FMN | 1727 | - — | ZA 246 10 E |
| | | 20 ⌒ | ZA 246 20 E |
| OSZ 40X80+FMN | 1927 | - — | ZA 248 10 E |
| | | 20 ⌒ | ZA 248 20 E |

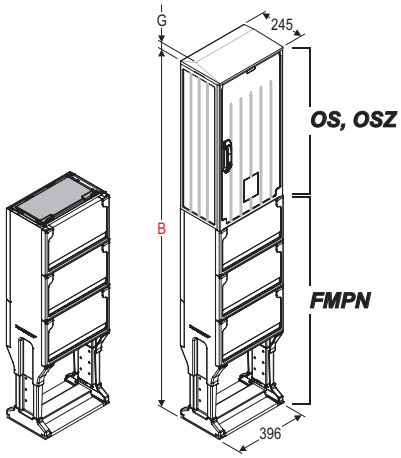


| Typ / Type / Tipo | B | G | Nr kat. / Art. no. / Nº cat. |
|---|---|---|---|
| OS 40X40+FMPN | 1527 | - — | GA 244 10 U |
| | | 20 ⌒ | GA 244 20 U |
| OS 40X50+FMPN | 1627 | - — | GA 245 10 U |
| | | 20 ⌒ | GA 245 20 U |
| OS 40X60+FMPN | 1727 | - — | GA 246 10 U |
| | | 20 ⌒ | GA 246 20 U |
| OS 40X80+FMPN | 1927 | - — | GA 248 10 U |
| | | 20 ⌒ | GA 248 20 U |
| OSZ 40X40+FMPN | 1527 | - — | ZA 244 10 U |
| | | 20 ⌒ | ZA 244 20 U |
| OSZ 40X50+FMPN | 1627 | - — | ZA 245 10 U |
| | | 20 ⌒ | ZA 245 20 U |
| OSZ 40X60+FMPN | 1727 | - — | ZA 246 10 U |
| | | 20 ⌒ | ZA 246 20 U |
| OSZ 40X80+FMPN | 1927 | - — | ZA 248 10 U |
| | | 20 ⌒ | ZA 248 20 U |

Producent zastrzega sobie prawo wprowadzania zmian technicznych / The producer reserves the right to introduce technical modifications / El fabricante se reserva el derecho a realizar modificaciones técnicas

! *W przypadku obudowy z daszkiem skośnym należy dodać G = 20 mm*
*In case of cabinet with skew roof add G = 20 mm*
*En caso de una envolvente con tejadillo, se debe agregar G = 20 mm*

— *Daszek płaski / Flat roof / La cubierta plano*
⌒ *Daszek skośny / Skew roof / La cubierta con tejadillo*

## Obudowy z przegrodą wewnętrzną
## Cabinets with internal partition
## Envolventes con placa separadora interna



Producent zastrzega sobie prawo wprowadzania zmian technicznych / The producer reserves the right to introduce technical modifications / El fabricante se reserva el derecho a realizar modificaciones técnicas

40

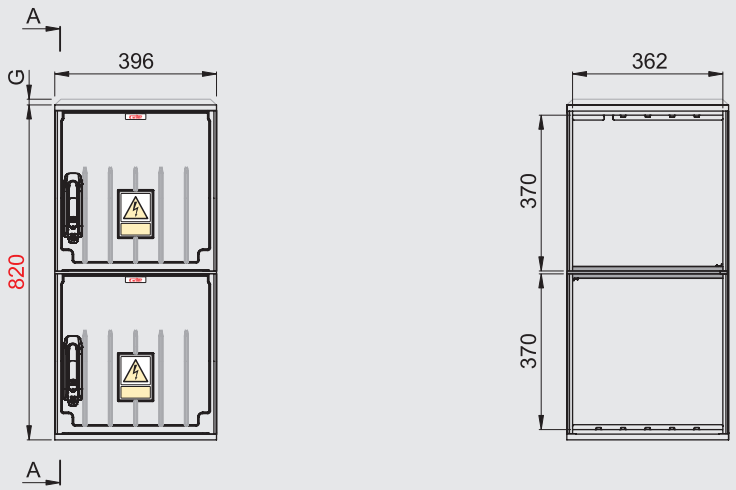


| Typ / Type / Tipo | G | Nr kat. / Art. no. / Nº cat. |
|---|---|---|
| OS 40X80/4+4 | - — | GP 440 10 |
| | 20 ⌒ | GP 440 20 |
| OSZ 40X80/4+4 | - — | ZP 440 10 |
| | 20 ⌒ | ZP 440 20 |

40

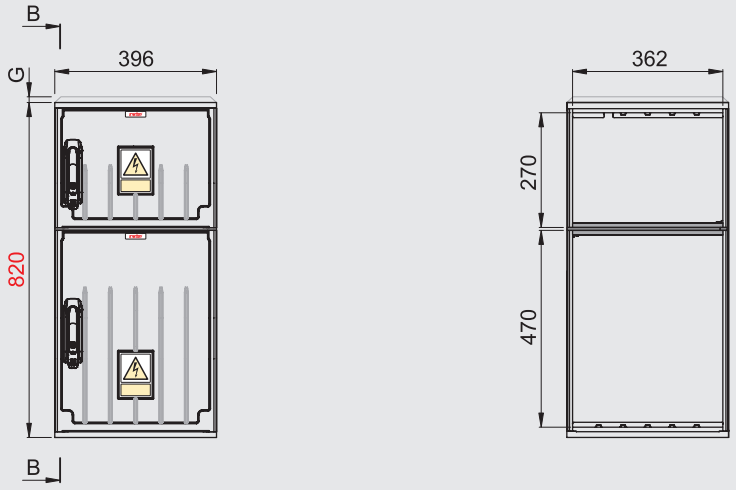


| Typ / Type / Tipo | G | Nr kat. / Art. no. / Nº cat. |
|---|---|---|
| OS 40X80/3+5 | - — | GP 430 10 |
| | 20 ⌒ | GP 430 20 |
| OSZ 40X80/3+5 | - — | ZP 430 10 |
| | 20 ⌒ | ZP 430 20 |

40

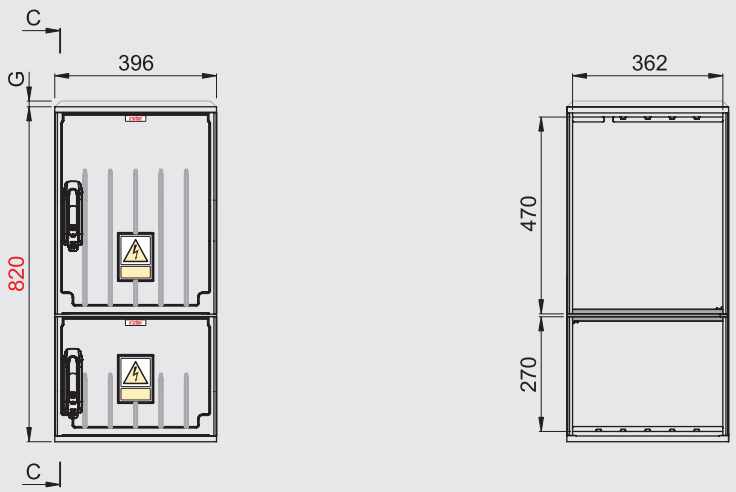


| Typ / Type / Tipo | G | Nr kat. / Art. no. / Nº cat. |
|---|---|---|
| OS 40X80/5+3 | - — | GP 450 10 |
| | 20 ⌒ | GP 450 20 |
| OSZ 40X80/5+3 | - — | ZP 450 10 |
| | 20 ⌒ | ZP 450 20 |

! *W przypadku obudowy z daszkiem skośnym należy dodać G = 20 mm*
*In case of cabinet with skew roof add G = 20 mm*
*En caso de una envolvente con tejadillo, se debe agregar G = 20 mm*

— *Daszek płaski / Flat roof / La cubierta plano*
⌒ *Daszek skośny / Skew roof / La cubierta con tejadillo*

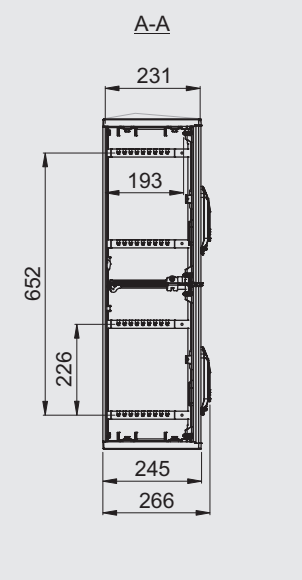


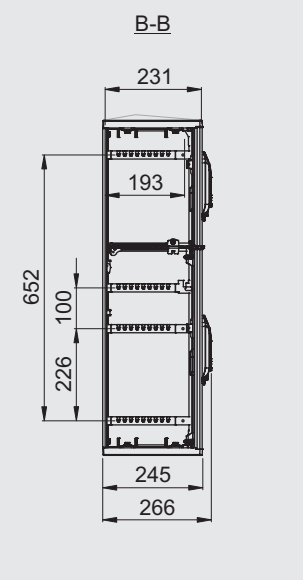


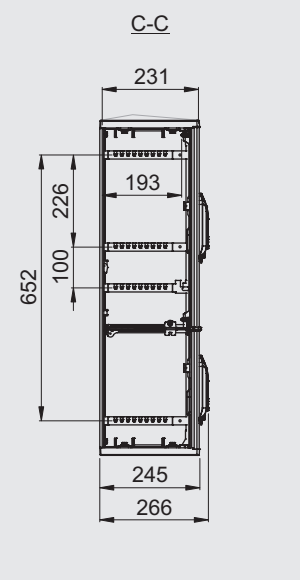


## Zestawy / Sets / Kits

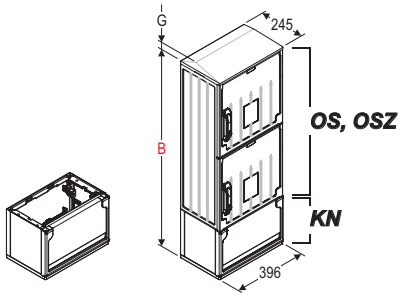


! *Widok przykładowy*
*Exemplary view*
*Ejemplo de vista*

| Typ / Type / Tipo | B | G | Nr kat. / Art. no. / Nº cat. |
|---|---|---|---|
| OS 40X80/4+4+KN | 1065 | - — | GP 440 10 K |
| | | 20 ⌒ | GP 440 20 K |
| OS 40X80/3+5+KN | 1065 | - — | GP 430 10 K |
| | | 20 ⌒ | GP 430 20 K |
| OS 40X80/5+3+KN | 1065 | - — | GP 450 10 K |
| | | 20 ⌒ | GP 450 20 K |
| OSZ 40X80/4+4+KN | 1065 | - — | ZP 440 10 K |
| | | 20 ⌒ | ZP 440 20 K |
| OSZ 40X80/3+5+KN | 1065 | - — | ZP 430 10 K |
| | | 20 ⌒ | ZP 430 20 K |
| OSZ 40X80/5+3+KN | 1065 | - — | ZP 450 10 K |
| | | 20 ⌒ | ZP 450 20 K |

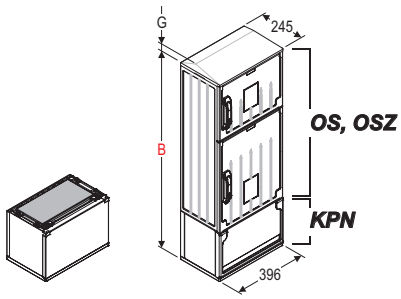


! *Widok przykładowy*
*Exemplary view*
*Ejemplo de vista*

| Typ / Type / Tipo | B | G | Nr kat. / Art. no. / Nº cat. |
|---|---|---|---|
| OS 40X80/4+4+KPN | 1065 | - — | GP 440 10 R |
| | | 20 ⌒ | GP 440 20 R |
| OS 40X80/3+5+KPN | 1065 | - — | GP 430 10 R |
| | | 20 ⌒ | GP 430 20 R |
| OS 40X80/5+3+KPN | 1065 | - — | GP 450 10 R |
| | | 20 ⌒ | GP 450 20 R |
| OSZ 40X80/4+4+KPN | 1065 | - — | ZP 440 10 R |
| | | 20 ⌒ | ZP 440 20 R |
| OSZ 40X80/3+5+KPN | 1065 | - — | ZP 430 10 R |
| | | 20 ⌒ | ZP 430 20 R |
| OSZ 40X80/5+3+KPN | 1065 | - — | ZP 450 10 R |
| | | 20 ⌒ | ZP 450 20 R |

! *W przypadku obudowy z daszkiem skośnym należy dodać G = 20 mm*
*In case of cabinet with skew roof add G = 20 mm*
*En caso de una envolvente con tejadillo, se debe agregar G = 20 mm*

— *Daszek płaski / Flat roof / La cubierta plano*
⌒ *Daszek skośny / Skew roof / La cubierta con tejadillo*

Producent zastrzega sobie prawo wprowadzania zmian technicznych / The producer reserves the right to introduce technical modifications / El fabricante se reserva el derecho a realizar modificaciones técnicas

Producent zastrzega sobie prawo wprowadzania zmian technicznych / The producer reserves the right to introduce technical modifications / El fabricante se reserva el derecho a realizar modificaciones técnicas

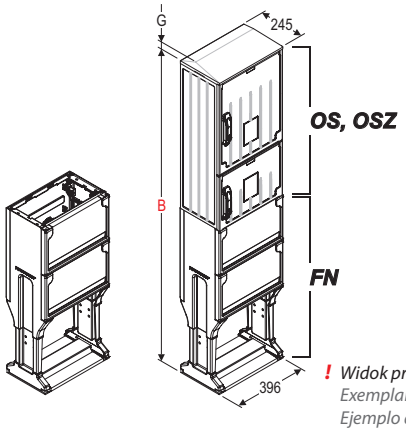


! *Widok przykładowy*
*Exemplary view*
*Ejemplo de vista*

| Typ / Type / Tipo | B | G | Nr kat. / Art. no. / № cat. |
|---|---|---|---|
| OS 40X80/4+4+FN | 1686 | - — | GP 440 10 F |
| | | 20 ⌒ | GP 440 20 F |
| OS 40X80/3+5+FN | 1686 | - — | GP 430 10 F |
| | | 20 ⌒ | GP 430 20 F |
| OS 40X80/5+3+FN | 1686 | - — | GP 450 10 F |
| | | 20 ⌒ | GP 450 20 F |
| OSZ 40X80/4+4+FN | 1686 | - — | ZP 440 10 F |
| | | 20 ⌒ | ZP 440 20 F |
| OSZ 40X80/3+5+FN | 1686 | - — | ZP 430 10 F |
| | | 20 ⌒ | ZP 430 20 F |
| OSZ 40X80/5+3+FN | 1686 | - — | ZP 450 10 F |
| | | 20 ⌒ | ZP 450 20 F |

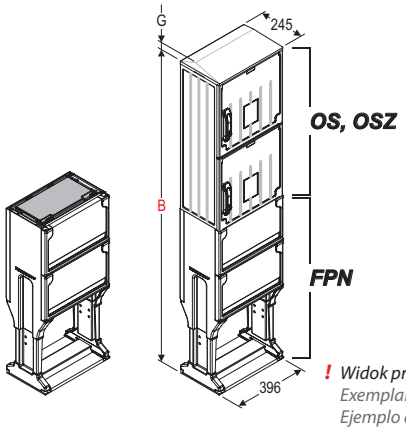


! *Widok przykładowy*
*Exemplary view*
*Ejemplo de vista*

| Typ / Type / Tipo | B | G | Nr kat. / Art. no. / № cat. |
|---|---|---|---|
| OS 40X80/4+4+FPN | 1686 | - — | GP 440 10 S |
| | | 20 ⌒ | GP 440 20 S |
| OS 40X80/3+5+FPN | 1686 | - — | GP 430 10 S |
| | | 20 ⌒ | GP 430 20 S |
| OS 40X80/5+3+FPN | 1686 | - — | GP 450 10 S |
| | | 20 ⌒ | GP 450 20 S |
| OSZ 40X80/4+4+FPN | 1686 | - — | ZP 440 10 S |
| | | 20 ⌒ | ZP 440 20 S |
| OSZ 40X80/3+5+FPN | 1686 | - — | ZP 430 10 S |
| | | 20 ⌒ | ZP 430 20 S |
| OSZ 40X80/5+3+FPN | 1686 | - — | ZP 450 10 S |
| | | 20 ⌒ | ZP 450 20 S |

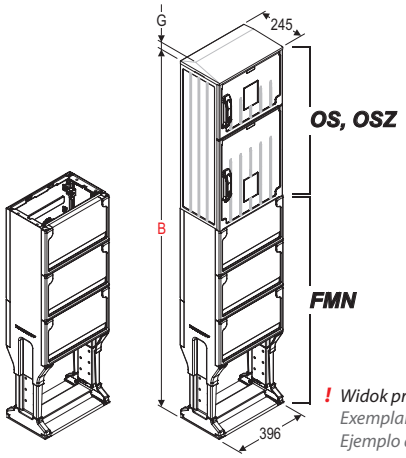


! *Widok przykładowy*
*Exemplary view*
*Ejemplo de vista*

| Typ / Type / Tipo | B | G | Nr kat. / Art. no. / № cat. |
|---|---|---|---|
| OS 40X80/4+4+FMN | 1927 | - — | GP 440 10 E |
| | | 20 ⌒ | GP 440 20 E |
| OS 40X80/3+5+FMN | 1927 | - — | GP 430 10 E |
| | | 20 ⌒ | GP 430 20 E |
| OS 40X80/5+3+FMN | 1927 | - — | GP 450 10 E |
| | | 20 ⌒ | GP 450 20 E |
| OSZ 40X80/4+4+FMN | 1927 | - — | ZP 440 10 E |
| | | 20 ⌒ | ZP 440 20 E |
| OSZ 40X80/3+5+FMN | 1927 | - — | ZP 430 10 E |
| | | 20 ⌒ | ZP 430 20 E |
| OSZ 40X80/5+3+FMN | 1927 | - — | ZP 450 10 E |
| | | 20 ⌒ | ZP 450 20 E |

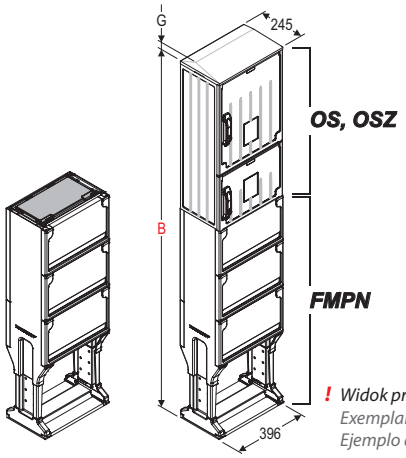


! *Widok przykładowy*
*Exemplary view*
*Ejemplo de vista*

| Typ / Type / Tipo | B | G | Nr kat. / Art. no. / № cat. |
|---|---|---|---|
| OS 40X80/4+4+FMPN | 1927 | - — | GP 440 10 U |
| | | 20 ⌒ | GP 440 20 U |
| OS 40X80/3+5+FMPN | 1927 | - — | GP 430 10 U |
| | | 20 ⌒ | GP 430 20 U |
| OS 40X80/5+3+FMPN | 1927 | - — | GP 450 10 U |
| | | 20 ⌒ | GP 450 20 U |
| OSZ 40X80/4+4+FMPN | 1927 | - — | ZP 440 10 U |
| | | 20 ⌒ | ZP 440 20 U |
| OSZ 40X80/3+5+FMPN | 1927 | - — | ZP 430 10 U |
| | | 20 ⌒ | ZP 430 20 U |
| OSZ 40X80/5+3+FMPN | 1927 | - — | ZP 450 10 U |
| | | 20 ⌒ | ZP 450 20 U |

! *W przypadku obudowy z daszkiem skośnym należy dodać G = 20 mm*
*In case of cabinet with skew roof add G = 20 mm*
*En caso de una envolvente con tejadillo, se debe agregar G = 20 mm*

— *Daszek płaski / Flat roof / La cubierta plano*
⌒ *Daszek skośny / Skew roof / La cubierta con tejadillo*

53

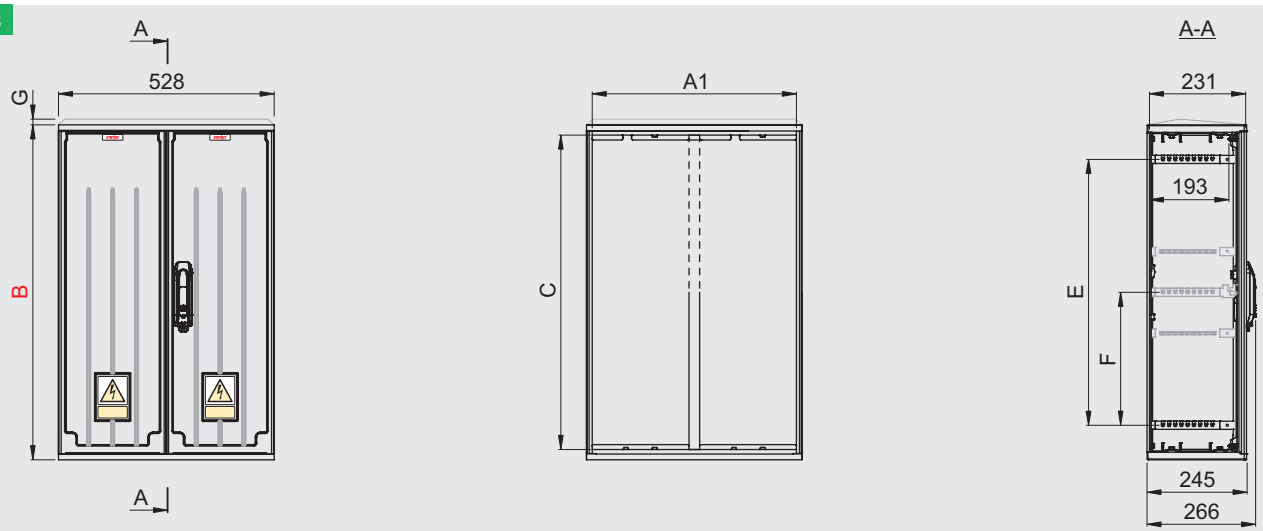


| Typ / Type / Tipo | A1 | A2 | A3 | A4 | B | C | D* | E | F | G | Nr kat. / Art. no. / Nº cat. |
|---|---|---|---|---|---|---|---|---|---|---|---|
| OS 53X40 | 492 | - | - | - | 420 | 370 | 402 | 252 | - | - — | GA 254 10 |
| | | | | | | | | | | 20 ⌒ | GA 254 20 |
| OS 53X60-2 | 492 | - | - | - | 620 | 570 | 602 | 452 | - | - — | GA 256 12 |
| | | | | | | | | | | 20 ⌒ | GA 256 22 |
| OS 53X80-2 | 492 | - | - | - | 820 | 770 | 802 | 652 | 326 | - — | GA 258 12 |
| | | | | | | | | | | 20 ⌒ | GA 258 22 |
| OSZ 53X40-2 | 492 | - | - | - | 420 | 370 | 402 | 252 | - | - — | ZA 254 12 |
| | | | | | | | | | | 20 ⌒ | ZA 254 22 |
| OSZ 53X60-2 | 492 | - | - | - | 620 | 570 | 602 | 452 | - | - — | ZA 256 12 |
| | | | | | | | | | | 20 ⌒ | ZA 256 22 |
| OSZ 53X80-2 | 492 | - | - | - | 820 | 770 | 802 | 652 | 326 | - — | ZA 258 12 |
| | | | | | | | | | | 20 ⌒ | ZA 258 22 |

* *Wymiar istotny dla połączeń pionowych (patrz str. T1-117)*
*Essential dimension for vertical connections (see page T1-117)*
*Dimensión principal para configuraciones verticales (véase la página T1-117)*

## Zestawy / Sets / Kits

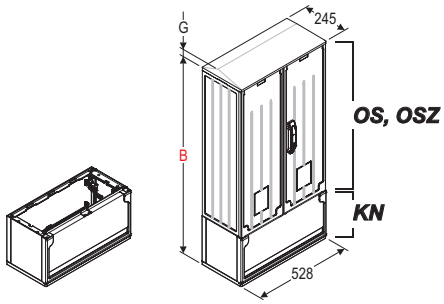


| Typ / Type / Tipo | B | G | Nr kat. / Art. no. / Nº cat. |
|---|---|---|---|
| OS 53X40+KN | 665 | - — | GA 254 10 K |
| | | 20 ⌒ | GA 254 20 K |
| OS 53X60-2+KN | 865 | - — | GA 256 12 K |
| | | 20 ⌒ | GA 256 22 K |
| OS 53X80-2+KN | 1065 | - — | GA 258 12 K |
| | | 20 ⌒ | GA 258 22 K |
| OSZ 53X40-2+KN | 665 | - — | ZA 254 12 K |
| | | 20 ⌒ | ZA 254 22 K |
| OSZ 53X60-2+KN | 865 | - — | ZA 256 12 K |
| | | 20 ⌒ | ZA 256 22 K |
| OSZ 53X80-2+KN | 1065 | - — | ZA 258 12 K |
| | | 20 ⌒ | ZA 258 22 K |

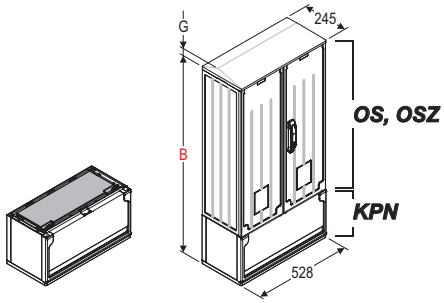


| Typ / Type / Tipo | B | G | Nr kat. / Art. no. / Nº cat. |
|---|---|---|---|
| OS 53X40+KPN | 665 | - — | GA 254 10 R |
| | | 20 ⌒ | GA 254 20 R |
| OS 53X60-2+KPN | 865 | - — | GA 256 12 R |
| | | 20 ⌒ | GA 256 22 R |
| OS 53X80-2+KPN | 1065 | - — | GA 258 12 R |
| | | 20 ⌒ | GA 258 22 R |
| OSZ 53X40-2+KPN | 665 | - — | ZA 254 12 R |
| | | 20 ⌒ | ZA 254 22 R |
| OSZ 53X60-2+KPN | 865 | - — | ZA 256 12 R |
| | | 20 ⌒ | ZA 256 22 R |
| OSZ 53X80-2+KPN | 1065 | - — | ZA 258 12 R |
| | | 20 ⌒ | ZA 258 22 R |

! *W przypadku obudowy z daszkiem skośnym należy dodać G = 20 mm*
*In case of cabinet with skew roof add G = 20 mm*
*En caso de una envolvente con tejadillo, se debe agregar G = 20 mm*

— *Daszek płaski / Flat roof / La cubierta plano*
⌒ *Daszek skośny / Skew roof / La cubierta con tejadillo*

Producent zastrzega sobie prawo wprowadzania zmian technicznych / The producer reserves the right to introduce technical modifications / El fabricante se reserva el derecho a realizar modificaciones técnicas

Producent zastrzega sobie prawo wprowadzania zmian technicznych / The producer reserves the right to introduce technical modifications / El fabricante se reserva el derecho a realizar modificaciones técnicas

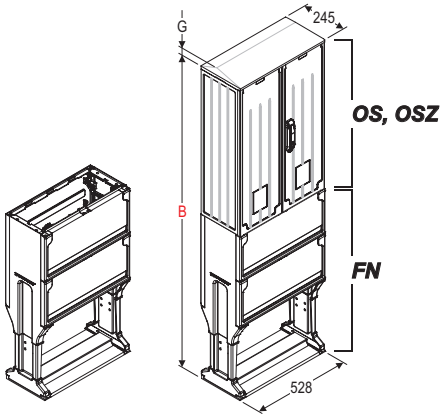


| Typ / Type / Tipo | B | G | Nr kat. / Art. no. / Nº cat. |
|---|---|---|---|
| OS 53X40+FN | 1286 | - — | GA 254 10 F |
| | | 20 ⌒ | GA 254 20 F |
| OS 53X60-2+FN | 1486 | - — | GA 256 12 F |
| | | 20 ⌒ | GA 256 22 F |
| OS 53X80-2+FN | 1686 | - — | GA 258 12 F |
| | | 20 ⌒ | GA 258 22 F |
| OSZ 53X40-2+FN | 1286 | - — | ZA 254 12 F |
| | | 20 ⌒ | ZA 254 22 F |
| OSZ 53X60-2+FN | 1486 | - — | ZA 256 12 F |
| | | 20 ⌒ | ZA 256 22 F |
| OSZ 53X80-2+FN | 1686 | - — | ZA 258 12 F |
| | | 20 ⌒ | ZA 258 22 F |

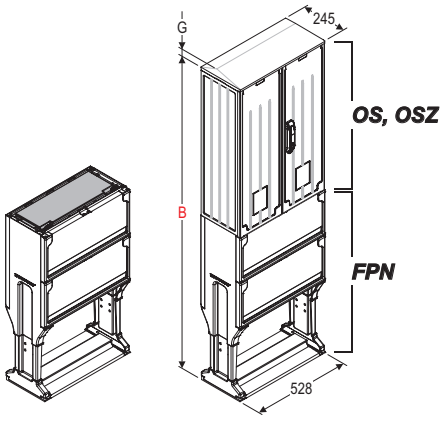


| Typ / Type / Tipo | B | G | Nr kat. / Art. no. / Nº cat. |
|---|---|---|---|
| OS 53X40+FPN | 1286 | - — | GA 254 10 S |
| | | 20 ⌒ | GA 254 20 S |
| OS 53X60-2+FPN | 1486 | - — | GA 256 12 S |
| | | 20 ⌒ | GA 256 22 S |
| OS 53X80-2+FPN | 1686 | - — | GA 258 12 S |
| | | 20 ⌒ | GA 258 22 S |
| OSZ 53X40-2+FPN | 1286 | - — | ZA 254 12 S |
| | | 20 ⌒ | ZA 254 22 S |
| OSZ 53X60-2+FPN | 1486 | - — | ZA 256 12 S |
| | | 20 ⌒ | ZA 256 22 S |
| OSZ 53X80-2+FPN | 1686 | - — | ZA 258 12 S |
| | | 20 ⌒ | ZA 258 22 S |

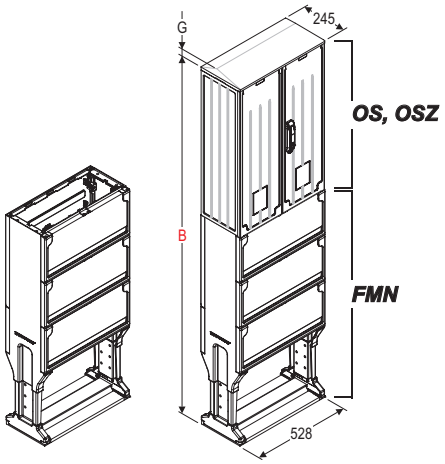


| Typ / Type / Tipo | B | G | Nr kat. / Art. no. / Nº cat. |
|---|---|---|---|
| OS 53X40+FMN | 1527 | - — | GA 254 10 E |
| | | 20 ⌒ | GA 254 20 E |
| OS 53X60-2+FMN | 1727 | - — | GA 256 12 E |
| | | 20 ⌒ | GA 256 22 E |
| OS 53X80-2+FMN | 1927 | - — | GA 258 12 E |
| | | 20 ⌒ | GA 258 22 E |
| OSZ 53X40-2+FMN | 1527 | - — | ZA 254 12 E |
| | | 20 ⌒ | ZA 254 22 E |
| OSZ 53X60-2+FMN | 1727 | - — | ZA 256 12 E |
| | | 20 ⌒ | ZA 256 22 E |
| OSZ 53X80-2+FMN | 1927 | - — | ZA 258 12 E |
| | | 20 ⌒ | ZA 258 22 E |

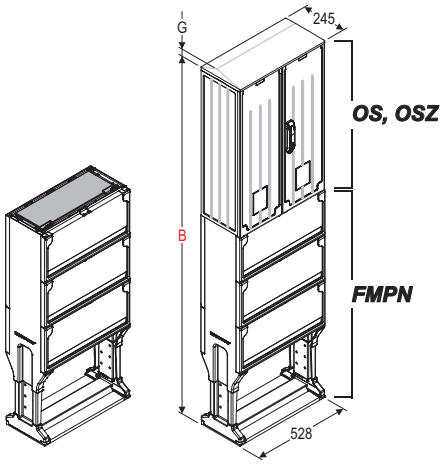


| Typ / Type / Tipo | B | G | Nr kat. / Art. no. / Nº cat. |
|---|---|---|---|
| OS 53X40+FMPN | 1527 | - — | GA 254 10 U |
| | | 20 ⌒ | GA 254 20 U |
| OS 53X60-2+FMPN | 1727 | - — | GA 256 12 U |
| | | 20 ⌒ | GA 256 22 U |
| OS 53X80-2+FMPN | 1927 | - — | GA 258 12 U |
| | | 20 ⌒ | GA 258 22 U |
| OSZ 53X40-2+FMPN | 1527 | - — | ZA 254 12 U |
| | | 20 ⌒ | ZA 254 22 U |
| OSZ 53X60-2+FMPN | 1727 | - — | ZA 256 12 U |
| | | 20 ⌒ | ZA 256 22 U |
| OSZ 53X80-2+FMPN | 1927 | - — | ZA 258 12 U |
| | | 20 ⌒ | ZA 258 22 U |

! *W przypadku obudowy z daszkiem skośnym należy dodać G = 20 mm*
*In case of cabinet with skew roof add G = 20 mm*
*En caso de una envolvente con tejadillo, se debe agregar G = 20 mm*

— *Daszek płaski / Flat roof / La cubierta plano*
⌒ *Daszek skośny / Skew roof / La cubierta con tejadillo*

53

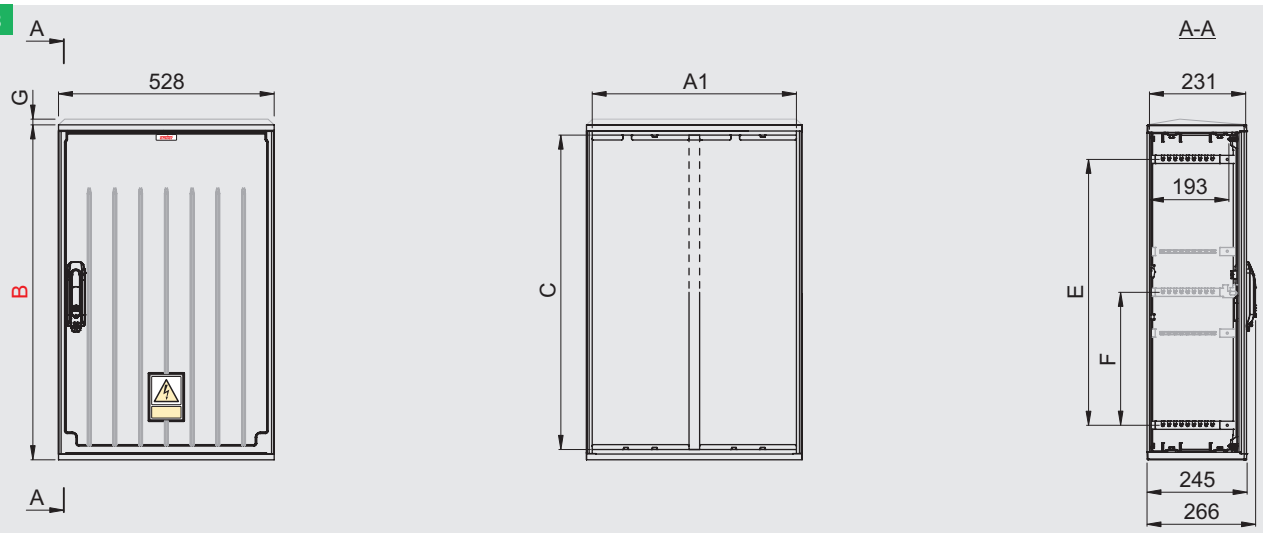


| Typ / Type / Tipo | A1 | A2 | A3 | A4 | B | C | D* | E | F | G | Nr kat. / Art. no. / Nº cat. |
|---|---|---|---|---|---|---|---|---|---|---|---|
| OS 53X60 | 492 | - | - | - | 620 | 570 | 602 | 452 | - | - —<br>20 ⌒ | GA 256 10<br>GA 256 20 |
| OS 53X80 | 492 | - | - | - | 820 | 770 | 802 | 652 | 326 | - —<br>20 ⌒ | GA 258 10<br>GA 258 20 |
| OSZ 53X40 | 492 | - | - | - | 420 | 370 | 402 | 252 | - | - —<br>20 ⌒ | ZA 254 10<br>ZA 254 20 |
| OSZ 53X60 | 492 | - | - | - | 620 | 570 | 602 | 452 | - | - —<br>20 ⌒ | ZA 256 10<br>ZA 256 20 |
| OSZ 53X80 | 492 | - | - | - | 820 | 770 | 802 | 652 | 326 | - —<br>20 ⌒ | ZA 258 10<br>ZA 258 20 |

* *Wymiar istotny dla połączeń pionowych (patrz str. T1-117)*
*Essential dimension for vertical connections (see page T1-117)*
*Dimensión principal para las acoplamiento vertical (véase la página T1-117)*

## Zestawy / Sets / Kits

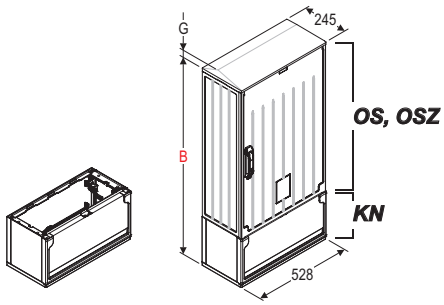


| Typ / Type / Tipo | B | G | Nr kat. / Art. no. / Nº cat. |
|---|---|---|---|
| OS 53X60+KN | 865 | - —<br>20 ⌒ | GA 256 10 K<br>GA 256 20 K |
| OS 53X80+KN | 1065 | - —<br>20 ⌒ | GA 258 10 K<br>GA 258 20 K |
| OSZ 53X40+KN | 665 | - —<br>20 ⌒ | ZA 254 10 K<br>ZA 254 20 K |
| OSZ 53X60+KN | 865 | - —<br>20 ⌒ | ZA 256 10 K<br>ZA 256 20 K |
| OSZ 53X80+KN | 1065 | - —<br>20 ⌒ | ZA 258 10 K<br>ZA 258 20 K |

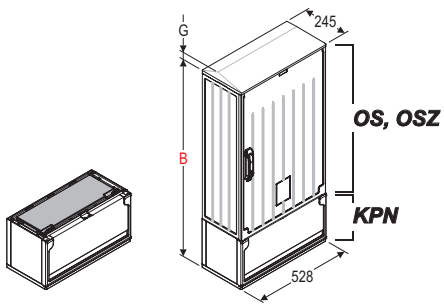


| Typ / Type / Tipo | B | G | Nr kat. / Art. no. / Art.-Nr. |
|---|---|---|---|
| OS 53X60+KPN | 865 | - —<br>20 ⌒ | GA 256 10 R<br>GA 256 20 R |
| OS 53X80+KPN | 1065 | - —<br>20 ⌒ | GA 258 10 R<br>GA 258 20 R |
| OSZ 53X40+KPN | 665 | - —<br>20 ⌒ | ZA 254 10 R<br>ZA 254 20 R |
| OSZ 53X60+KPN | 865 | - —<br>20 ⌒ | ZA 256 10 R<br>ZA 256 20 R |
| OSZ 53X80+KPN | 1065 | - —<br>20 ⌒ | ZA 258 10 R<br>ZA 258 20 R |

! *W przypadku obudowy z daszkiem skośnym należy dodać G = 20 mm*
*In case of cabinet with skew roof add G = 20 mm*
*En caso de una envolvente con tejadillo, se debe agregar G = 20 mm*

— *Daszek płaski / Flat roof / La cubierta plano*
⌒ *Daszek skośny / Skew roof / La cubierta con tejadillo*

Producent zastrzega sobie prawo wprowadzania zmian technicznych / The producer reserves the right to introduce technical modifications / El fabricante se reserva el derecho a realizar modificaciones técnicas

Producent zastrzega sobie prawo wprowadzania zmian technicznych / The producer reserves the right to introduce technical modifications / El fabricante se reserva el derecho a realizar modificaciones técnicas

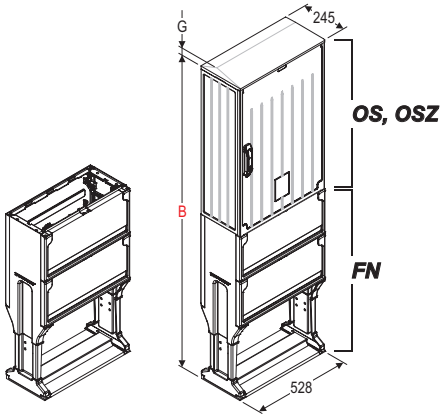


| Typ / Type / Tipo | B | G | Nr kat. / Art. no. / Nº cat. |
|---|---|---|---|
| OS 53X60+FN | 1486 | - | GA 256 10 F |
| | | 20 | GA 256 20 F |
| OS 53X80+FN | 1686 | - | GA 258 10 F |
| | | 20 | GA 258 20 F |
| OSZ 53X40+FN | 1286 | - | ZA 254 10 F |
| | | 20 | ZA 254 20 F |
| OSZ 53X60+FN | 1486 | - | ZA 256 10 F |
| | | 20 | ZA 256 20 F |
| OSZ 53X80+FN | 1686 | - | ZA 258 10 F |
| | | 20 | ZA 258 20 F |

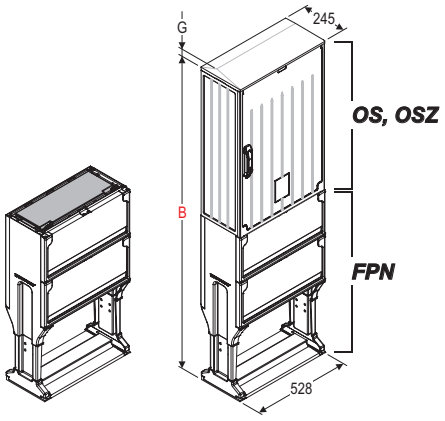


| Typ / Type / Tipo | B | G | Nr kat. / Art. no. / Nº cat. |
|---|---|---|---|
| OS 53X60+FPN | 1486 | - | GA 256 10 S |
| | | 20 | GA 256 20 S |
| OS 53X80+FPN | 1686 | - | GA 258 10 S |
| | | 20 | GA 258 20 S |
| OSZ 53X40+FPN | 1286 | - | ZA 254 10 S |
| | | 20 | ZA 254 20 S |
| OSZ 53X60+FPN | 1486 | - | ZA 256 10 S |
| | | 20 | ZA 256 20 S |
| OSZ 53X80+FPN | 1686 | - | ZA 258 10 S |
| | | 20 | ZA 258 20 S |

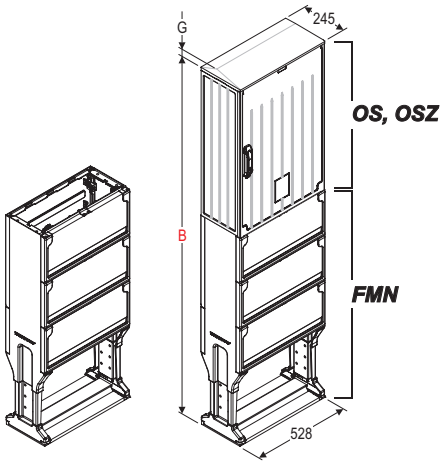


| Typ / Type / Tipo | B | G | Nr kat. / Art. no. / Nº cat. |
|---|---|---|---|
| OS 53X60+FMN | 1727 | - | GA 256 10 E |
| | | 20 | GA 256 20 E |
| OS 53X80+FMN | 1927 | - | GA 258 10 E |
| | | 20 | GA 258 20 E |
| OSZ 53X40+FMN | 1527 | - | ZA 254 10 E |
| | | 20 | ZA 254 20 E |
| OSZ 53X60+FMN | 1727 | - | ZA 256 10 E |
| | | 20 | ZA 256 20 E |
| OSZ 53X80+FMN | 1927 | - | ZA 258 10 E |
| | | 20 | ZA 258 20 E |

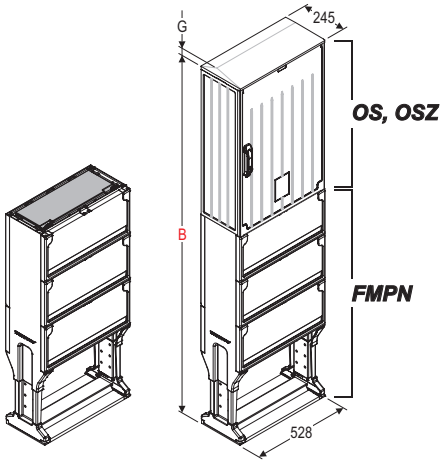


| Typ / Type / Tipo | B | G | Nr kat. / Art. no. / Nº cat. |
|---|---|---|---|
| OS 53X60+FMPN | 1727 | - | GA 256 10 U |
| | | 20 | GA 256 20 U |
| OS 53X80+FMPN | 1927 | - | GA 258 10 U |
| | | 20 | GA 258 20 U |
| OSZ 53X40+FMPN | 1527 | - | ZA 254 10 U |
| | | 20 | ZA 254 20 U |
| OSZ 53X60+FMPN | 1727 | - | ZA 256 10 U |
| | | 20 | ZA 256 20 U |
| OSZ 53X80+FMPN | 1927 | - | ZA 258 10 U |
| | | 20 | ZA 258 20 U |

! *W przypadku obudowy z daszkiem skośnym należy dodać G = 20 mm*
*In case of cabinet with skew roof add G = 20 mm*
*En caso de una envolvente con tejadillo, se debe agregar G = 20 mm*

— *Daszek płaski / Flat roof / La cubierta plano*
⌒ *Daszek skośny / Skew roof / La cubierta con tejadillo*

## Obudowy
## Cabinets
## Envolventes



53

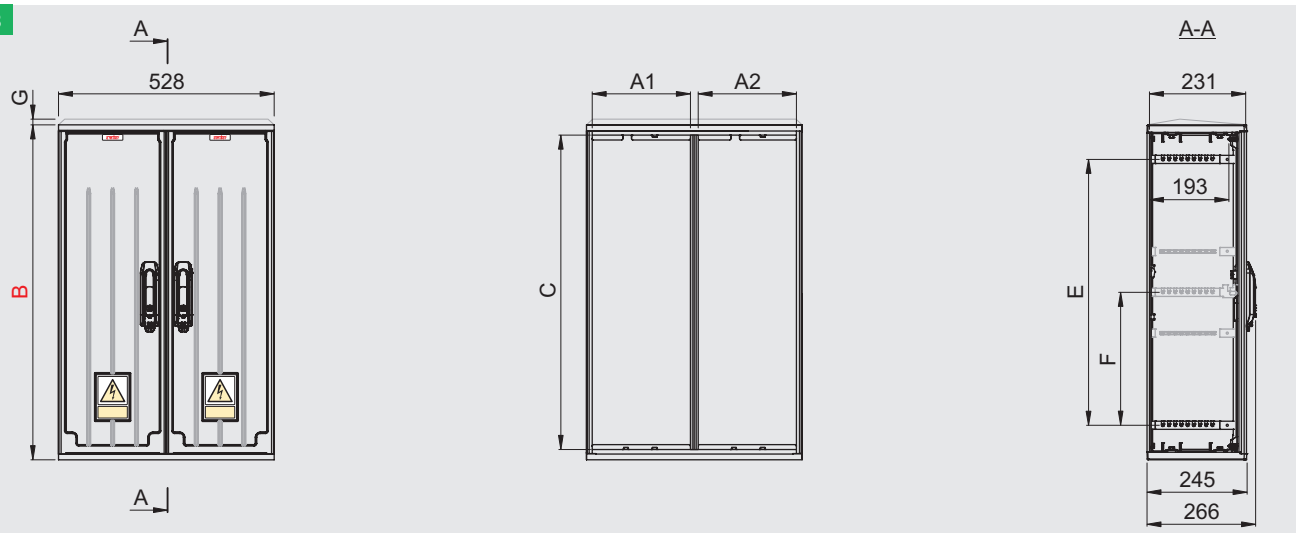


| Typ / Type / Tipo | A1 | A2 | A3 | A4 | B | C | D* | E | F | G | Nr kat. / Art. no. / Nº cat. |
|---|---|---|---|---|---|---|---|---|---|---|---|
| OS 26X2X40 | 235 | 235 | - | - | 420 | 370 | 402 | 252 | - | - — | GB 254 10 |
| | | | | | | | | | | 20 ⌒ | GB 254 20 |
| OS 26X2X60 | 235 | 235 | - | - | 620 | 570 | 602 | 452 | - | - — | GB 256 10 |
| | | | | | | | | | | 20 ⌒ | GB 256 20 |
| OS 26X2X80 | 235 | 235 | - | - | 820 | 770 | 802 | 652 | 326 | - — | GB 258 10 |
| | | | | | | | | | | 20 ⌒ | GB 258 20 |
| OSZ 26X2X40 | 235 | 235 | - | - | 420 | 370 | 402 | 252 | - | - — | ZB 254 10 |
| | | | | | | | | | | 20 ⌒ | ZB 254 20 |
| OSZ 26X2X60 | 235 | 235 | - | - | 620 | 570 | 602 | 452 | - | - — | ZB 256 10 |
| | | | | | | | | | | 20 ⌒ | ZB 256 20 |
| OSZ 26X2X80 | 235 | 235 | - | - | 820 | 770 | 802 | 652 | 326 | - — | ZB 258 10 |
| | | | | | | | | | | 20 ⌒ | ZB 258 20 |

* *Wymiar istotny dla połączeń pionowych (patrz str. T1-117)*
*Essential dimension for vertical connections (see page T1-117)*
*Dimensión principal para configuraciones verticales (véase la página T1-117)*

## Zestawy / Sets / Kits

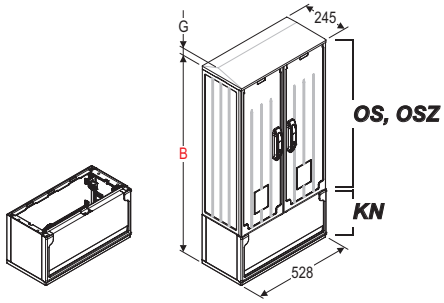


| Typ / Type / Tipo | B | G | Nr kat. / Art. no. / Nº cat. |
|---|---|---|---|
| OS 26X2X40+KN | 665 | - — | GB 254 10 K |
| | | 20 ⌒ | GB 254 20 K |
| OS 26X2X60+KN | 865 | - — | GB 256 10 K |
| | | 20 ⌒ | GB 256 20 K |
| OS 26X2X80+KN | 1065 | - — | GB 258 10 K |
| | | 20 ⌒ | GB 258 20 K |
| OSZ 26X2X40+KN | 665 | - — | ZB 254 10 K |
| | | 20 ⌒ | ZB 254 20 K |
| OSZ 26X2X60+KN | 865 | - — | ZB 256 10 K |
| | | 20 ⌒ | ZB 256 20 K |
| OSZ 26X2X80+KN | 1065 | - — | ZB 258 10 K |
| | | 20 ⌒ | ZB 258 20 K |

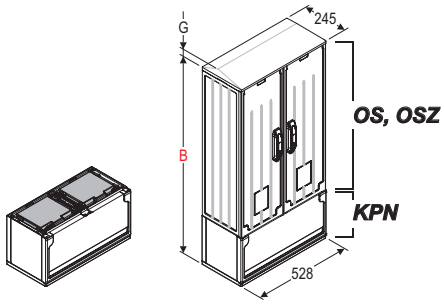


| Typ / Type / Tipo | B | G | Nr kat. / Art. no. / Nº cat. |
|---|---|---|---|
| OS 26X2X40+KPN | 665 | - — | GB 254 10 R |
| | | 20 ⌒ | GB 254 20 R |
| OS 26X2X60+KPN | 865 | - — | GB 256 10 R |
| | | 20 ⌒ | GB 256 20 R |
| OS 26X2X80+KPN | 1065 | - — | GB 258 10 R |
| | | 20 ⌒ | GB 258 20 R |
| OSZ 26X2X40+KPN | 665 | - — | ZB 254 10 R |
| | | 20 ⌒ | ZB 254 20 R |
| OSZ 26X2X60+KPN | 865 | - — | ZB 256 10 R |
| | | 20 ⌒ | ZB 256 20 R |
| OSZ 26X2X80+KPN | 1065 | - — | ZB 258 10 R |
| | | 20 ⌒ | ZB 258 20 R |

! *W przypadku obudowy z daszkiem skośnym należy dodać G = 20 mm*
*In case of cabinet with skew roof add G = 20 mm*
*En caso de una envolvente con tejadillo, se debe agregar G = 20 mm*

— *Daszek płaski / Flat roof / La cubierta plano*
⌒ *Daszek skośny / Skew roof / La cubierta con tejadillo*

Producent zastrzega sobie prawo wprowadzania zmian technicznych / The producer reserves the right to introduce technical modifications / El fabricante se reserva el derecho a realizar modificaciones técnicas

Producent zastrzega sobie prawo wprowadzania zmian technicznych / The producer reserves the right to introduce technical modifications / El fabricante se reserva el derecho a realizar modificaciones técnicas

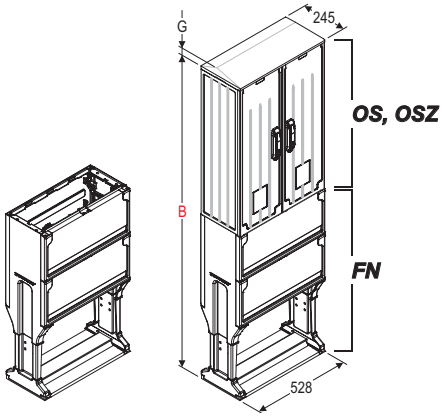


| Typ / Type / Tipo | B | G | Nr kat. / Art. no. / Nº cat. |
|---|---|---|---|
| OS 26X2X40+FN | 1286 | - — | GB 254 10 F |
| | | 20 ⌒ | GB 254 20 F |
| OS 26X2X60+FN | 1486 | - — | GB 256 10 F |
| | | 20 ⌒ | GB 256 20 F |
| OS 26X2X80+FN | 1686 | - — | GB 258 10 F |
| | | 20 ⌒ | GB 258 20 F |
| OSZ 26X2X40+FN | 1286 | - — | ZB 254 10 F |
| | | 20 ⌒ | ZB 254 20 F |
| OSZ 26X2X60+FN | 1486 | - — | ZB 256 10 F |
| | | 20 ⌒ | ZB 256 20 F |
| OSZ 26X2X80+FN | 1686 | - — | ZB 258 10 F |
| | | 20 ⌒ | ZB 258 20 F |

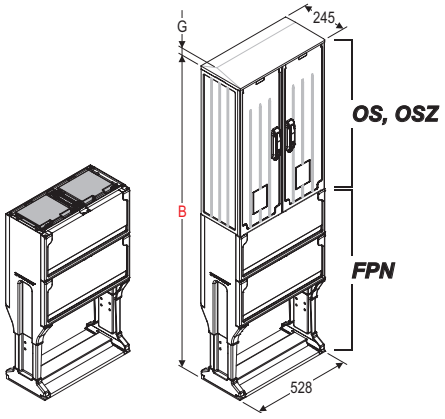


| Typ / Type / Tipo | B | G | Nr kat. / Art. no. / Nº cat. |
|---|---|---|---|
| OS 26X2X40+FPN | 1286 | - — | GB 254 10 S |
| | | 20 ⌒ | GB 254 20 S |
| OS 26X2X60+FPN | 1486 | - — | GB 256 10 S |
| | | 20 ⌒ | GB 256 20 S |
| OS 26X2X80+FPN | 1686 | - — | GB 258 10 S |
| | | 20 ⌒ | GB 258 20 S |
| OSZ 26X2X40+FPN | 1286 | - — | ZB 254 10 S |
| | | 20 ⌒ | ZB 254 20 S |
| OSZ 26X2X60+FPN | 1486 | - — | ZB 256 10 S |
| | | 20 ⌒ | ZB 256 20 S |
| OSZ 26X2X80+FPN | 1686 | - — | ZB 258 10 S |
| | | 20 ⌒ | ZB 258 20 S |

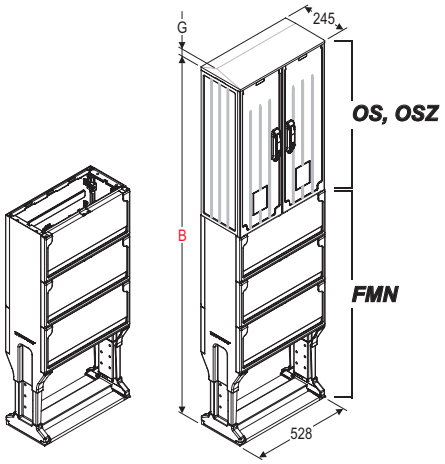


| Typ / Type / Tipo | B | G | Nr kat. / Art. no. / Nº cat. |
|---|---|---|---|
| OS 26X2X40+FMN | 1527 | - — | GB 254 10 E |
| | | 20 ⌒ | GB 254 20 E |
| OS 26X2X60+FMN | 1727 | - — | GB 256 10 E |
| | | 20 ⌒ | GB 256 20 E |
| OS 26X2X80+FMN | 1927 | - — | GB 258 10 E |
| | | 20 ⌒ | GB 258 20 E |
| OSZ 26X2X40+FMN | 1527 | - — | ZB 254 10 E |
| | | 20 ⌒ | ZB 254 20 E |
| OSZ 26X2X60+FMN | 1727 | - — | ZB 256 10 E |
| | | 20 ⌒ | ZB 256 20 E |
| OSZ 26X2X80+FMN | 1927 | - — | ZB 258 10 E |
| | | 20 ⌒ | ZB 258 20 E |

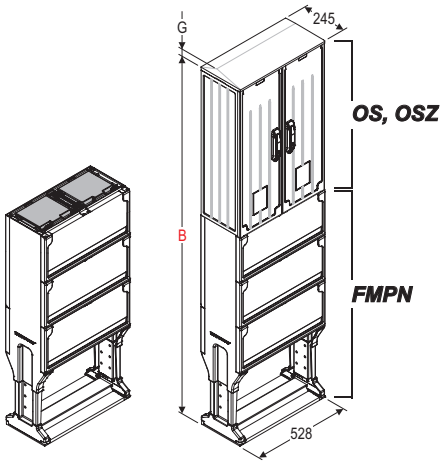


| Typ / Type / Tipo | B | G | Nr kat. / Art. no. / Nº cat. |
|---|---|---|---|
| OS 26X2X40+FMPN | 1527 | - — | GB 254 10 U |
| | | 20 ⌒ | GB 254 20 U |
| OS 26X2X60+FMPN | 1727 | - — | GB 256 10 U |
| | | 20 ⌒ | GB 256 20 U |
| OS 26X2X80+FMPN | 1927 | - — | GB 258 10 U |
| | | 20 ⌒ | GB 258 20 U |
| OSZ 26X2X40+FMPN | 1527 | - — | ZB 254 10 U |
| | | 20 ⌒ | ZB 254 20 U |
| OSZ 26X2X60+FMPN | 1727 | - — | ZB 256 10 U |
| | | 20 ⌒ | ZB 256 20 U |
| OSZ 26X2X80+FMPN | 1927 | - — | ZB 258 10 U |
| | | 20 ⌒ | ZB 258 20 U |

! *W przypadku obudowy z daszkiem skośnym należy dodać G = 20 mm*
*In case of cabinet with skew roof add G = 20 mm*
*En caso de una envolvente con tejadillo, se debe agregar G = 20 mm*

— *Daszek płaski / Flat roof / La cubierta plano*
⌒ *Daszek skośny / Skew roof / La cubierta con tejadillo*

66

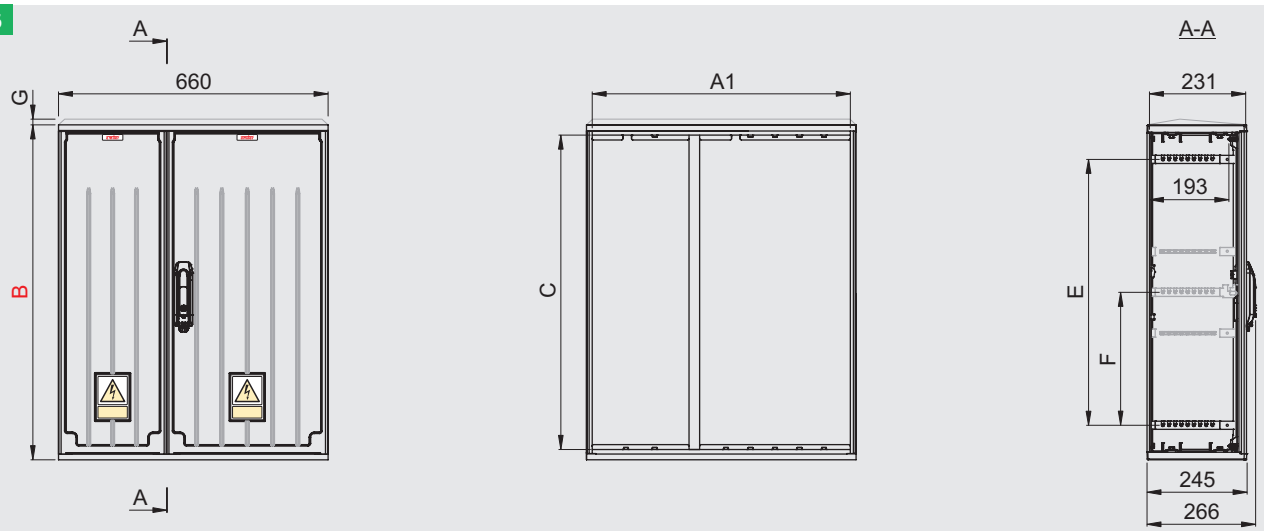


| Typ / Type / Tipo | A1 | A2 | A3 | A4 | B | C | D* | E | F | G | Nr kat. / Art. no. / Nº cat. |
|---|---|---|---|---|---|---|---|---|---|---|---|
| OS 66X40 | 622 | - | - | - | 420 | 370 | 402 | 252 | - | - — | GA 264 10 |
| | | | | | | | | | | 20 ⌒ | GA 264 20 |
| OS 66X60 | 622 | - | - | - | 620 | 570 | 602 | 452 | - | - — | GA 266 10 |
| | | | | | | | | | | 20 ⌒ | GA 266 20 |
| OS 66X80 | 622 | - | - | - | 820 | 770 | 802 | 652 | 326 | - — | GA 268 10 |
| | | | | | | | | | | 20 ⌒ | GA 268 20 |
| OSZ 66X40 | 622 | - | - | - | 420 | 370 | 402 | 252 | - | - — | ZA 264 10 |
| | | | | | | | | | | 20 ⌒ | ZA 264 20 |
| OSZ 66X60 | 622 | - | - | - | 620 | 570 | 602 | 452 | - | - — | ZA 266 10 |
| | | | | | | | | | | 20 ⌒ | ZA 266 20 |
| OSZ 66X80 | 622 | - | - | - | 820 | 770 | 802 | 652 | 326 | - — | ZA 268 10 |
| | | | | | | | | | | 20 ⌒ | ZA 268 20 |

* *Wymiar istotny dla połączeń pionowych (patrz str. T1-117)*
*Essential dimension for vertical connections (see page T1-117)*
*Dimensión principal para configuraciones verticales (véase la página T1-117)*

## Zestawy / Sets / Kits

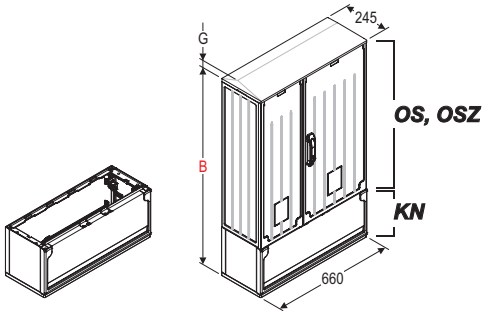


| Typ / Type / Tipo | B | G | Nr kat. / Art. no. / Nº cat. |
|---|---|---|---|
| OS 66X40+KN | 665 | - — | GA 264 10 K |
| | | 20 ⌒ | GA 264 20 K |
| OS 66X60+KN | 865 | - — | GA 266 10 K |
| | | 20 ⌒ | GA 266 20 K |
| OS 66X80+KN | 1065 | - — | GA 268 10 K |
| | | 20 ⌒ | GA 268 20 K |
| OSZ 66X40+KN | 665 | - — | ZA 264 10 K |
| | | 20 ⌒ | ZA 264 20 K |
| OSZ 66X60+KN | 865 | - — | ZA 266 10 K |
| | | 20 ⌒ | ZA 266 20 K |
| OSZ 66X80+KN | 1065 | - — | ZA 268 10 K |
| | | 20 ⌒ | ZA 268 20 K |

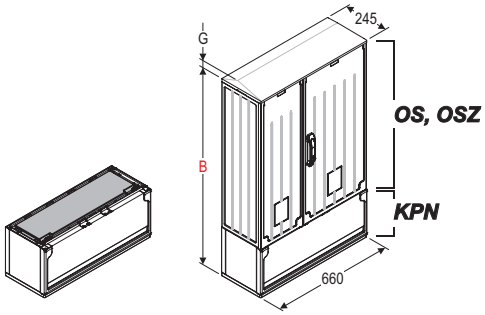


| Typ / Type / Tipo | B | G | Nr kat. / Art. no. / Nº cat. |
|---|---|---|---|
| OS 66X40+KPN | 665 | - — | GA 264 10 R |
| | | 20 ⌒ | GA 264 20 R |
| OS 66X60+KPN | 865 | - — | GA 266 10 R |
| | | 20 ⌒ | GA 266 20 R |
| OS 66X80+KPN | 1065 | - — | GA 268 10 R |
| | | 20 ⌒ | GA 268 20 R |
| OSZ 66X40+KPN | 665 | - — | ZA 264 10 R |
| | | 20 ⌒ | ZA 264 20 R |
| OSZ 66X60+KPN | 865 | - — | ZA 266 10 R |
| | | 20 ⌒ | ZA 266 20 R |
| OSZ 66X80+KPN | 1065 | - — | ZA 268 10 R |
| | | 20 ⌒ | ZA 268 20 R |

! *W przypadku obudowy z daszkiem skośnym należy dodać G = 20 mm*
*In case of cabinet with skew roof add G = 20 mm*
*En caso de una envolvente con tejadillo, se debe agregar G = 20 mm*

— *Daszek płaski / Flat roof / La cubierta plano*
⌒ *Daszek skośny / Skew roof / La cubierta con tejadillo*

Producent zastrzega sobie prawo wprowadzania zmian technicznych / The producer reserves the right to introduce technical modifications / El fabricante se reserva el derecho a realizar modificaciones técnicas

Producent zastrzega sobie prawo wprowadzania zmian technicznych / The producer reserves the right to introduce technical modifications / El fabricante se reserva el derecho a realizar modificaciones técnicas

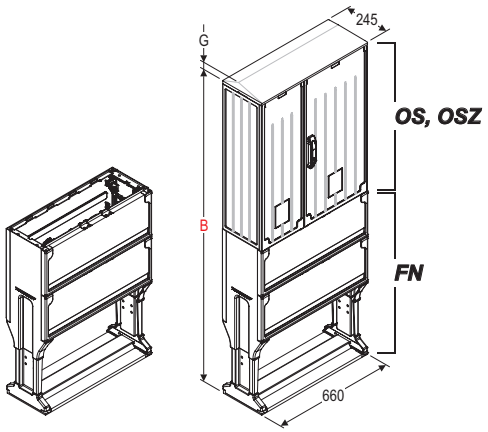


| Typ / Type / Tipo | B | G | Nr kat. / Art. no. / Nº cat. |
|---|---|---|---|
| OS 66X40+FN | 1286 | - — | GA 264 10 F |
| | | 20 ⌒ | GA 264 20 F |
| OS 66X60+FN | 1486 | - — | GA 266 10 F |
| | | 20 ⌒ | GA 266 20 F |
| OS 66X80+FN | 1686 | - — | GA 268 10 F |
| | | 20 ⌒ | GA 268 20 F |
| OSZ 66X40+FN | 1286 | - — | ZA 264 10 F |
| | | 20 ⌒ | ZA 264 20 F |
| OSZ 66X60+FN | 1486 | - — | ZA 266 10 F |
| | | 20 ⌒ | ZA 266 20 F |
| OSZ 66X80+FN | 1686 | - — | ZA 268 10 F |
| | | 20 ⌒ | ZA 268 20 F |

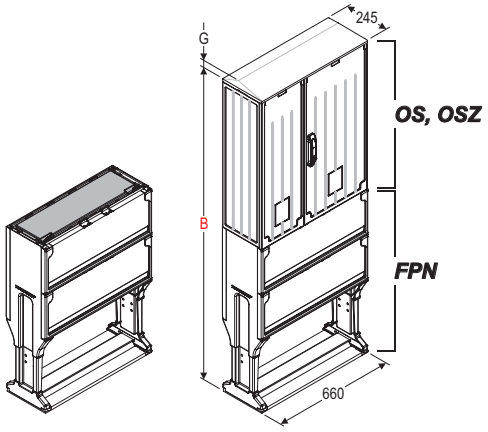


| Typ / Type / Tipo | B | G | Nr kat. / Art. no. / Nº cat. |
|---|---|---|---|
| OS 66X40+FPN | 1286 | - — | GA 264 10 S |
| | | 20 ⌒ | GA 264 20 S |
| OS 66X60+FPN | 1486 | - — | GA 266 10 S |
| | | 20 ⌒ | GA 266 20 S |
| OS 66X80+FPN | 1686 | - — | GA 268 10 S |
| | | 20 ⌒ | GA 268 20 S |
| OSZ 66X40+FPN | 1286 | - — | ZA 264 10 S |
| | | 20 ⌒ | ZA 264 20 S |
| OSZ 66X60+FPN | 1486 | - — | ZA 266 10 S |
| | | 20 ⌒ | ZA 266 20 S |
| OSZ 66X80+FPN | 1686 | - — | ZA 268 10 S |
| | | 20 ⌒ | ZA 268 20 S |

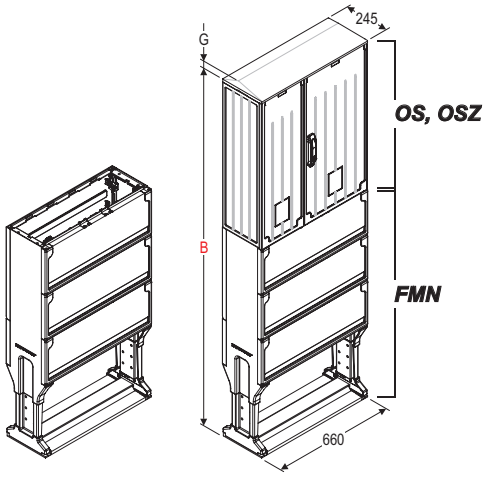


| Typ / Type / Tipo | B | G | Nr kat. / Art. no. / Nº cat. |
|---|---|---|---|
| OS 66X40+FMN | 1527 | - — | GA 264 10 E |
| | | 20 ⌒ | GA 264 20 E |
| OS 66X60+FMN | 1727 | - — | GA 266 10 E |
| | | 20 ⌒ | GA 266 20 E |
| OS 66X80+FMN | 1927 | - — | GA 268 10 E |
| | | 20 ⌒ | GA 268 20 E |
| OSZ 66X40+FMN | 1527 | - — | ZA 264 10 E |
| | | 20 ⌒ | ZA 264 20 E |
| OSZ 66X60+FMN | 1727 | - — | ZA 266 10 E |
| | | 20 ⌒ | ZA 266 20 E |
| OSZ 66X80+FMN | 1927 | - — | ZA 268 10 E |
| | | 20 ⌒ | ZA 268 20 E |

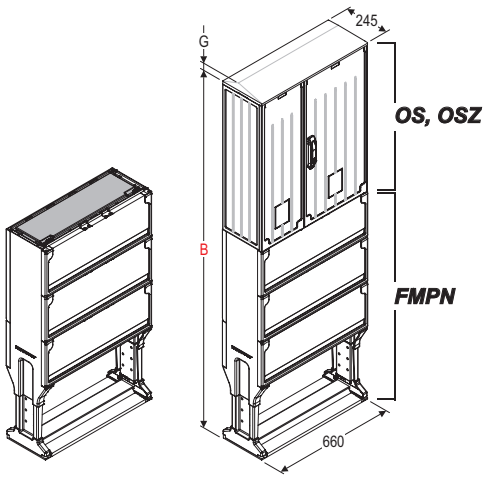


| Typ / Type / Tipo | B | G | Nr kat. / Art. no. / Nº cat. |
|---|---|---|---|
| OS 66X40+FMPN | 1527 | - — | GA 264 10 U |
| | | 20 ⌒ | GA 264 20 U |
| OS 66X60+FMPN | 1727 | - — | GA 266 10 U |
| | | 20 ⌒ | GA 266 20 U |
| OS 66X80+FMPN | 1927 | - — | GA 268 10 U |
| | | 20 ⌒ | GA 268 20 U |
| OSZ 66X40+FMPN | 1527 | - — | ZA 264 10 U |
| | | 20 ⌒ | ZA 264 20 U |
| OSZ 66X60+FMPN | 1727 | - — | ZA 266 10 U |
| | | 20 ⌒ | ZA 266 20 U |
| OSZ 66X80+FMPN | 1927 | - — | ZA 268 10 U |
| | | 20 ⌒ | ZA 268 20 U |

! *W przypadku obudowy z daszkiem skośnym należy dodać G = 20 mm*
*In case of cabinet with skew roof add G = 20 mm*
*En caso de una envolvente con tejadillo, se debe agregar G = 20 mm*

— *Daszek płaski / Flat roof / La cubierta plano*
⌒ *Daszek skośny / Skew roof / La cubierta con tejadillo*

## Obudowy
## Cabinets
## Envolventes



66

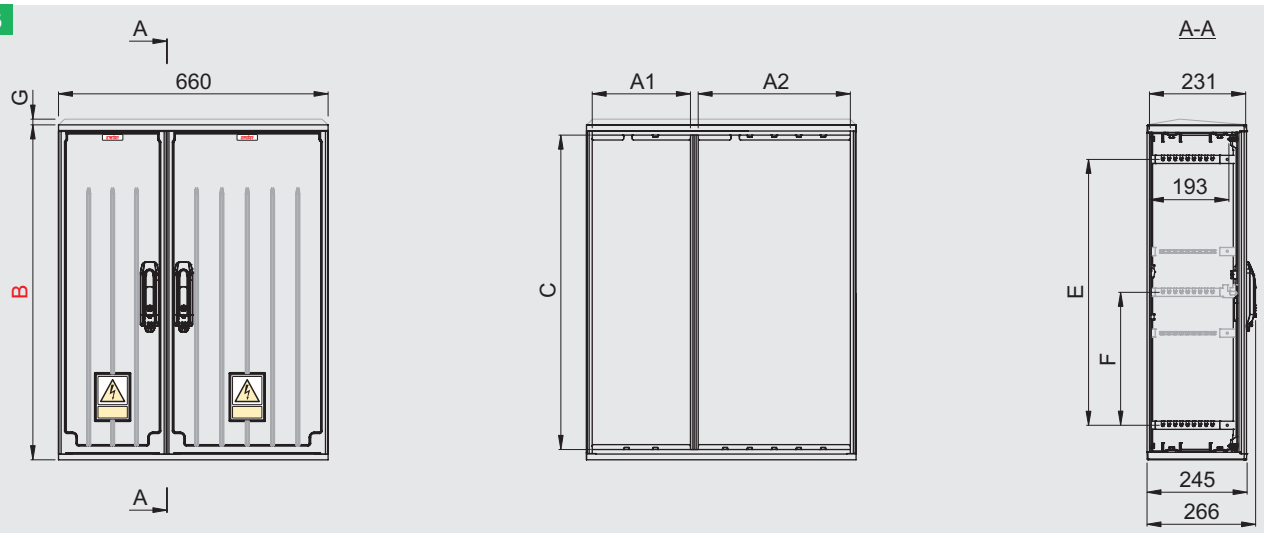


| Typ / Type / Tipo | A1 | A2 | A3 | A4 | B | C | D* | E | F | G | Nr kat. / Art. no. / Nº cat. |
|---|---|---|---|---|---|---|---|---|---|---|---|
| OS 26/40X40 | 237 | 372 | - | - | 420 | 370 | 402 | 252 | - | - — | GD 264 10 |
| | | | | | | | | | | 20 ⩘ | GD 264 20 |
| OS 26/40X60 | 237 | 372 | - | - | 620 | 570 | 602 | 452 | - | - — | GD 266 10 |
| | | | | | | | | | | 20 ⩘ | GD 266 20 |
| OS 26/40X80 | 237 | 372 | - | - | 820 | 770 | 802 | 652 | 326 | - — | GD 268 10 |
| | | | | | | | | | | 20 ⩘ | GD 268 20 |
| OSZ 26/40X40 | 237 | 372 | - | - | 420 | 370 | 402 | 252 | - | - — | ZD 264 10 |
| | | | | | | | | | | 20 ⩘ | ZD 264 20 |
| OSZ 26/40X60 | 237 | 372 | - | - | 620 | 570 | 602 | 452 | - | - — | ZD 266 10 |
| | | | | | | | | | | 20 ⩘ | ZD 266 20 |
| OSZ 26/40X80 | 237 | 372 | - | - | 820 | 770 | 802 | 652 | 326 | - — | ZD 268 10 |
| | | | | | | | | | | 20 ⩘ | ZD 268 20 |

* *Wymiar istotny dla połączeń pionowych (patrz str. T1-117)*
*Essential dimension for vertical connections (see page T1-117)*
*Dimensión principal para configuraciones verticales (véase la página T1-117)*

## Zestawy / Sets / Kits

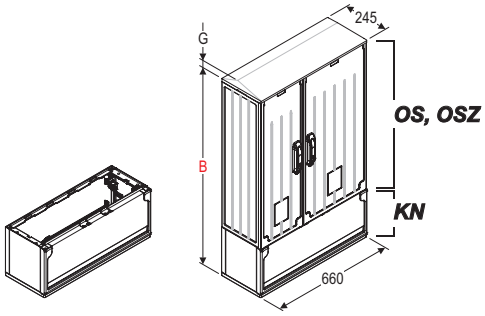


| Typ / Type / Tipo | B | G | Nr kat. / Art. no. / Nº cat. |
|---|---|---|---|
| OS 26/40X40+KN | 665 | - — | GD 264 10 K |
| | | 20 ⩘ | GD 264 20 K |
| OS 26/40X60+KN | 865 | - — | GD 266 10 K |
| | | 20 ⩘ | GD 266 20 K |
| OS 26/40X80+KN | 1065 | - — | GD 268 10 K |
| | | 20 ⩘ | GD 268 20 K |
| OSZ 26/40X40+KN | 665 | - — | ZD 264 10 K |
| | | 20 ⩘ | ZD 264 20 K |
| OSZ 26/40X60+KN | 865 | - — | ZD 266 10 K |
| | | 20 ⩘ | ZD 266 20 K |
| OSZ 26/40X80+KN | 1065 | - — | ZD 268 10 K |
| | | 20 ⩘ | ZD 268 20 K |

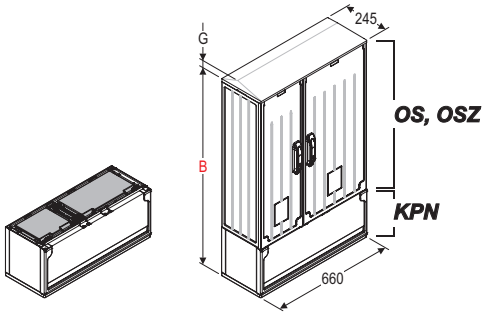


| Typ / Type / Tipo | B | G | Nr kat. / Art. no. / Nº cat. |
|---|---|---|---|
| OS 26/40X40+KPN | 665 | - — | GD 264 10 R |
| | | 20 ⩘ | GD 264 20 R |
| OS 26/40X60+KPN | 865 | - — | GD 266 10 R |
| | | 20 ⩘ | GD 266 20 R |
| OS 26/40X80+KPN | 1065 | - — | GD 268 10 R |
| | | 20 ⩘ | GD 268 20 R |
| OSZ 26/40X40+KPN | 665 | - — | ZD 264 10 R |
| | | 20 ⩘ | ZD 264 20 R |
| OSZ 26/40X60+KPN | 865 | - — | ZD 266 10 R |
| | | 20 ⩘ | ZD 266 20 R |
| OSZ 26/40X80+KPN | 1065 | - — | ZD 268 10 R |
| | | 20 ⩘ | ZD 268 20 R |

! *W przypadku obudowy z daszkiem skośnym należy dodać G = 20 mm*
*In case of cabinet with skew roof add G = 20 mm*
*En caso de una envolvente con tejadillo, se debe agregar G = 20 mm*

— *Daszek płaski / Flat roof / La cubierta plano*
⩘ *Daszek skośny / Skew roof / La cubierta con tejadillo*

Producent zastrzega sobie prawo wprowadzania zmian technicznych / The producer reserves the right to introduce technical modifications / El fabricante se reserva el derecho a realizar modificaciones técnicas

Producent zastrzega sobie prawo wprowadzania zmian technicznych / The producer reserves the right to introduce technical modifications / El fabricante se reserva el derecho a realizar modificaciones técnicas

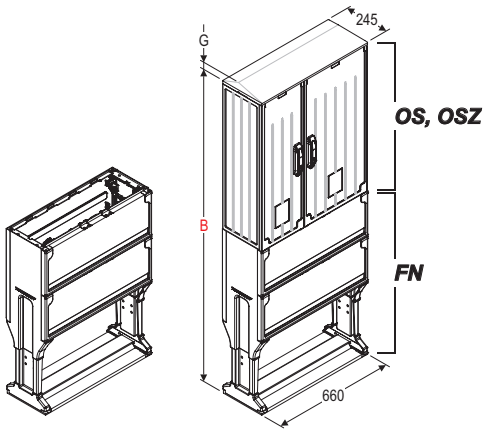


| Typ / Type / Tipo | B | G | Nr kat. / Art. no. / Nº cat. |
|---|---|---|---|
| OS 26/40X40+FN | 1286 | - — | GD 264 10 F |
| | | 20 ⌒ | GD 264 20 F |
| OS 26/40X60+FN | 1486 | - — | GD 266 10 F |
| | | 20 ⌒ | GD 266 20 F |
| OS 26/40X80+FN | 1686 | - — | GD 268 10 F |
| | | 20 ⌒ | GD 268 20 F |
| OSZ 26/40X40+FN | 1286 | - — | ZD 264 10 F |
| | | 20 ⌒ | ZD 264 20 F |
| OSZ 26/40X60+FN | 1486 | - — | ZD 266 10 F |
| | | 20 ⌒ | ZD 266 20 F |
| OSZ 26/40X80+FN | 1686 | - — | ZD 268 10 F |
| | | 20 ⌒ | ZD 268 20 F |

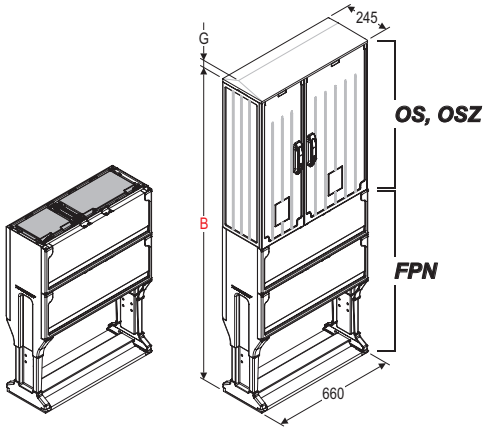


| Typ / Type / Tipo | B | G | Nr kat. / Art. no. / Nº cat. |
|---|---|---|---|
| OS 26/40X40+FPN | 1286 | - — | GD 264 10 S |
| | | 20 ⌒ | GD 264 20 S |
| OS 26/40X60+FPN | 1486 | - — | GD 266 10 S |
| | | 20 ⌒ | GD 266 20 S |
| OS 26/40X80+FPN | 1686 | - — | GD 268 10 S |
| | | 20 ⌒ | GD 268 20 S |
| OSZ 26/40X40+FPN | 1286 | - — | ZD 264 10 S |
| | | 20 ⌒ | ZD 264 20 S |
| OSZ 26/40X60+FPN | 1486 | - — | ZD 266 10 S |
| | | 20 ⌒ | ZD 266 20 S |
| OSZ 26/40X80+FPN | 1686 | - — | ZD 268 10 S |
| | | 20 ⌒ | ZD 268 20 S |

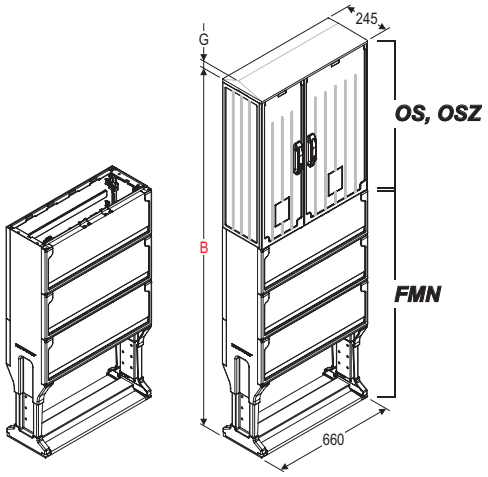


| Typ / Type / Tipo | B | G | Nr kat. / Art. no. / Nº cat. |
|---|---|---|---|
| OS 26/40X40+FMN | 1527 | - — | GE 264 10 E |
| | | 20 ⌒ | GE 264 20 E |
| OS 26/40X60+FMN | 1727 | - — | GE 266 10 E |
| | | 20 ⌒ | GE 266 20 E |
| OS 26/40X80+FMN | 1927 | - — | GE 268 10 E |
| | | 20 ⌒ | GE 268 20 E |
| OSZ 26/40X40+FMN | 1527 | - — | ZE 264 10 E |
| | | 20 ⌒ | ZE 264 20 E |
| OSZ 26/40X60+FMN | 1727 | - — | ZE 266 10 E |
| | | 20 ⌒ | ZE 266 20 E |
| OSZ 26/40X80+FMN | 1927 | - — | ZE 268 10 E |
| | | 20 ⌒ | ZE 268 20 E |

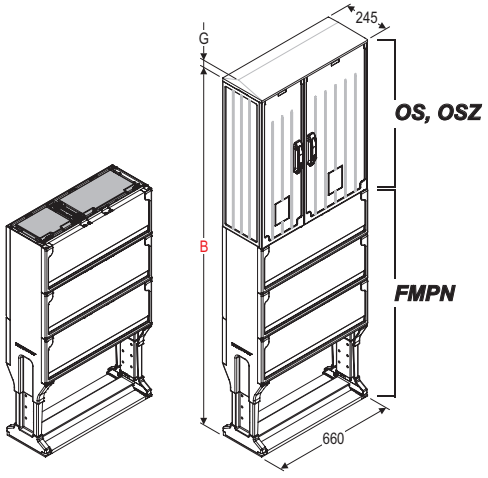


| Typ / Type / Tipo | B | G | Nr kat. / Art. no. / Nº cat. |
|---|---|---|---|
| OS 26/40X40+FMPN | 1527 | - — | GD 264 10 U |
| | | 20 ⌒ | GD 264 20 U |
| OS 26/40X60+FMPN | 1727 | - — | GD 266 10 U |
| | | 20 ⌒ | GD 266 20 U |
| OS 26/40X80+FMPN | 1927 | - — | GD 268 10 U |
| | | 20 ⌒ | GD 268 20 U |
| OSZ 26/40X40+FMPN | 1527 | - — | ZD 264 10 U |
| | | 20 ⌒ | ZD 264 20 U |
| OSZ 26/40X60+FMPN | 1727 | - — | ZD 266 10 U |
| | | 20 ⌒ | ZD 266 20 U |
| OSZ 26/40X80+FMPN | 1927 | - — | ZD 268 10 U |
| | | 20 ⌒ | ZD 268 20 U |

! *W przypadku obudowy z daszkiem skośnym należy dodać G = 20 mm*
*In case of cabinet with skew roof add G = 20 mm*
*En caso de una envolvente con tejadillo, se debe agregar G = 20 mm*

— *Daszek płaski / Flat roof / La cubierta plano*
⌒ *Daszek skośny / Skew roof / La cubierta con tejadillo*

**Obudowy**
**Cabinets**
**Envolventes**



66

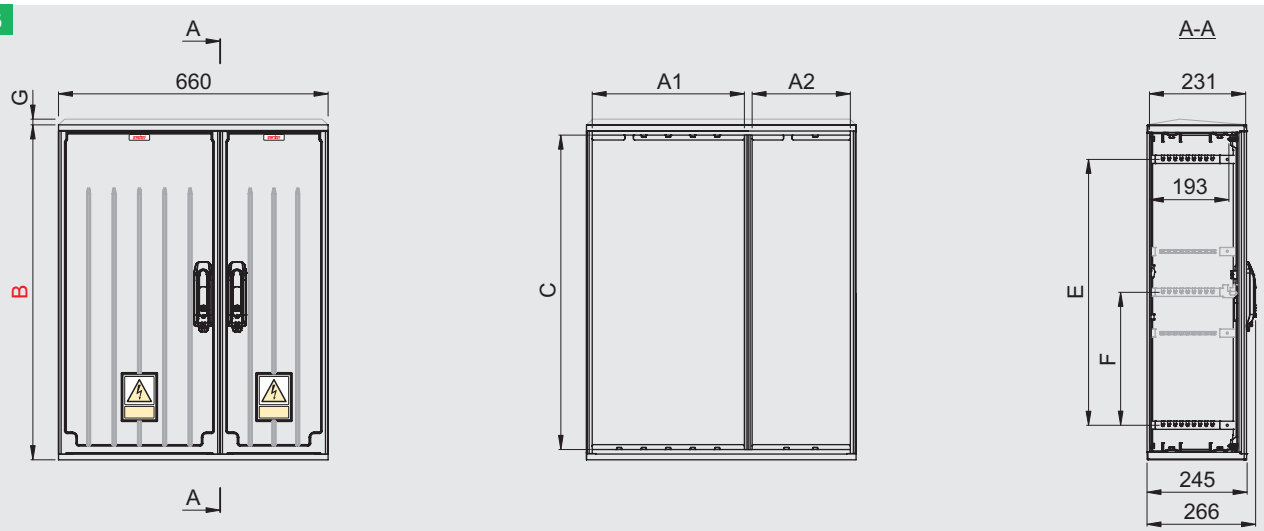


| Typ / Type / Tipo | A1 | A2 | A3 | A4 | B | C | D* | E | F | G | Nr kat. / Art. no. / Nº cat. |
|---|---|---|---|---|---|---|---|---|---|---|---|
| OS 40/26X40 | 372 | 237 | - | - | 420 | 370 | 402 | 252 | - | - — | GE 264 10 |
| | | | | | | | | | | 20 ⌒ | GE 264 20 |
| OS 40/26X60 | 372 | 237 | - | - | 620 | 570 | 602 | 452 | - | - — | GE 266 10 |
| | | | | | | | | | | 20 ⌒ | GE 266 20 |
| OS 40/26X80 | 372 | 237 | - | - | 820 | 770 | 802 | 652 | 326 | - — | GE 268 10 |
| | | | | | | | | | | 20 ⌒ | GE 268 20 |
| OSZ 40/26X40 | 372 | 237 | - | - | 420 | 370 | 402 | 252 | - | - — | ZE 264 10 |
| | | | | | | | | | | 20 ⌒ | ZE 264 20 |
| OSZ 40/26X60 | 372 | 237 | - | - | 620 | 570 | 602 | 452 | - | - — | ZE 266 10 |
| | | | | | | | | | | 20 ⌒ | ZE 266 20 |
| OSZ 40/26X80 | 372 | 237 | - | - | 820 | 770 | 802 | 652 | 326 | - — | ZE 268 10 |
| | | | | | | | | | | 20 ⌒ | ZE 268 20 |

* *Wymiar istotny dla połączeń pionowych (patrz str. T1-117)*
*Essential dimension for vertical connections (see page T1-117)*
*Dimensión principal para configuraciones verticales (véase la página T1-117)*

## Zestawy / Sets / Kits

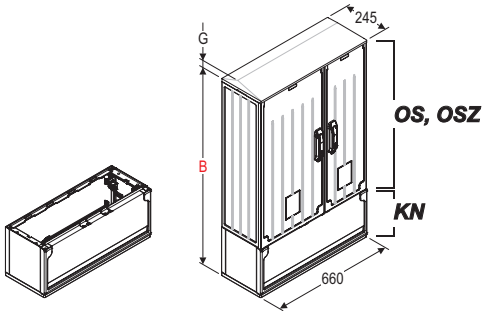


| Typ / Type / Tipo | B | G | Nr kat. / Art. no. / Nº cat. |
|---|---|---|---|
| OS 40/26X40+KN | 665 | - — | GE 264 10 K |
| | | 20 ⌒ | GE 264 20 K |
| OS 40/26X60+KN | 865 | - — | GE 266 10 K |
| | | 20 ⌒ | GE 266 20 K |
| OS 40/26X80+KN | 1065 | - — | GE 268 10 K |
| | | 20 ⌒ | GE 268 20 K |
| OSZ 40/26X40+KN | 665 | - — | ZE 264 10 K |
| | | 20 ⌒ | ZE 264 20 K |
| OSZ 40/26X60+KN | 865 | - — | ZE 266 10 K |
| | | 20 ⌒ | ZE 266 20 K |
| OSZ 40/26X80+KN | 1065 | - — | ZE 268 10 K |
| | | 20 ⌒ | ZE 268 20 K |

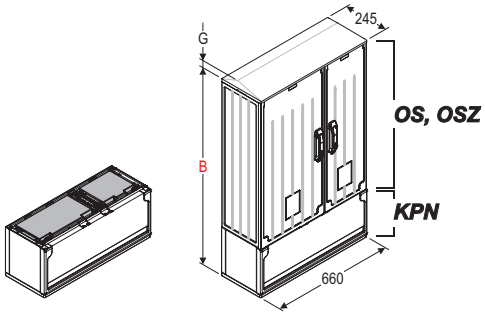


| Typ / Type / Tipo | B | G | Nr kat. / Art. no. / Nº cat. |
|---|---|---|---|
| OS 40/26X40+KPN | 665 | - — | GE 264 10 R |
| | | 20 ⌒ | GE 264 20 R |
| OS 40/26X60+KPN | 865 | - — | GE 266 10 R |
| | | 20 ⌒ | GE 266 20 R |
| OS 40/26X80+KPN | 1065 | - — | GE 268 10 R |
| | | 20 ⌒ | GE 268 20 R |
| OSZ 40/26X40+KPN | 665 | - — | ZE 264 10 R |
| | | 20 ⌒ | ZE 264 20 R |
| OSZ 40/26X60+KPN | 865 | - — | ZE 266 10 R |
| | | 20 ⌒ | ZE 266 20 R |
| OSZ 40/26X80+KPN | 1065 | - — | ZE 268 10 R |
| | | 20 ⌒ | ZE 268 20 R |

! *W przypadku obudowy z daszkiem skośnym należy dodać G = 20 mm*
*In case of cabinet with skew roof add G = 20 mm*
*En caso de una envolvente con tejadillo, se debe agregar G = 20 mm*

— *Daszek płaski / Flat roof / La cubierta plano*
⌒ *Daszek skośny / Skew roof / La cubierta con tejadillo*

Producent zastrzega sobie prawo wprowadzania zmian technicznych / The producer reserves the right to introduce technical modifications / El fabricante se reserva el derecho a realizar modificaciones técnicas

Producent zastrzega sobie prawo wprowadzania zmian technicznych / The producer reserves the right to introduce technical modifications / El fabricante se reserva el derecho a realizar modificaciones técnicas

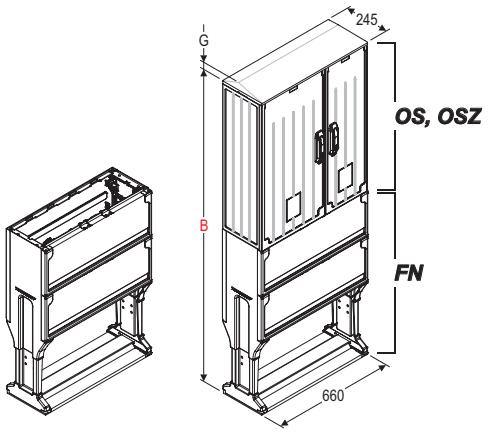


| Typ / Type / Tipo | B | G | Nr kat. / Art. no. / № cat. |
|---|---|---|---|
| OS 40/26X40+FN | 1286 | - — | GE 264 10 F |
| | | 20 ⌒ | GE 264 20 F |
| OS 40/26X60+FN | 1486 | - — | GE 266 10 F |
| | | 20 ⌒ | GE 266 20 F |
| OS 40/26X80+FN | 1686 | - — | GE 268 10 F |
| | | 20 ⌒ | GE 268 20 F |
| OSZ 40/26X40+FN | 1286 | - — | ZE 264 10 F |
| | | 20 ⌒ | ZE 264 20 F |
| OSZ 40/26X60+FN | 1486 | - — | ZE 266 10 F |
| | | 20 ⌒ | ZE 266 20 F |
| OSZ 40/26X80+FN | 1686 | - — | ZE 268 10 F |
| | | 20 ⌒ | ZE 268 20 F |

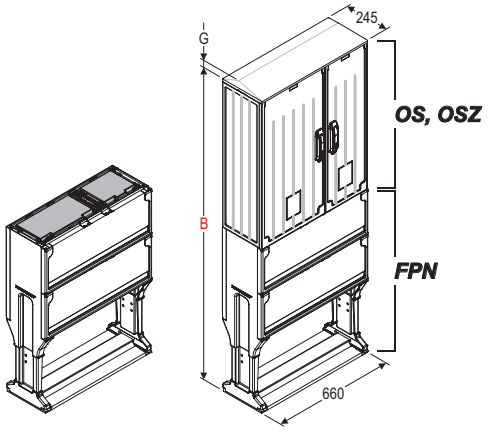


| Typ / Type / Tipo | B | G | Nr kat. / Art. no. / № cat. |
|---|---|---|---|
| OS 40/26X40+FP | 1286 | - — | GE 264 10 S |
| | | 20 ⌒ | GE 264 20 S |
| OS 40/26X60+FP | 1486 | - — | GE 266 10 S |
| | | 20 ⌒ | GE 266 20 S |
| OS 40/26X80+FP | 1686 | - — | GE 268 10 S |
| | | 20 ⌒ | GE 268 20 S |
| OSZ 40/26X40+FP | 1286 | - — | ZE 264 10 S |
| | | 20 ⌒ | ZE 264 20 S |
| OSZ 40/26X60+FP | 1486 | - — | ZE 266 10 S |
| | | 20 ⌒ | ZE 266 20 S |
| OSZ 40/26X80+FP | 1686 | - — | ZE 268 10 S |
| | | 20 ⌒ | ZE 268 20 S |

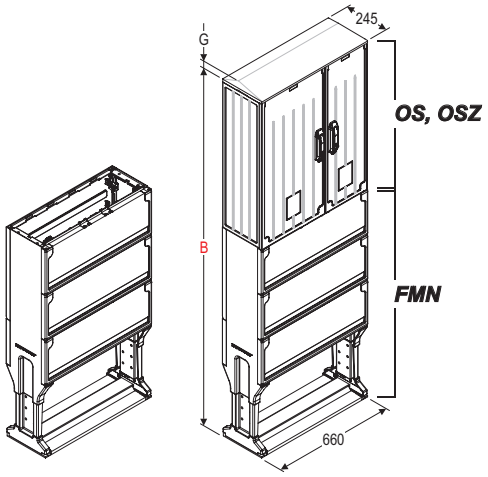


| Typ / Type / Tipo | B | G | Nr kat. / Art. no. / № cat. |
|---|---|---|---|
| OS 40/26X40+FMN | 1527 | - — | GE 264 10 E |
| | | 20 ⌒ | GE 264 20 E |
| OS 40/26X60+FMN | 1727 | - — | GE 266 10 E |
| | | 20 ⌒ | GE 266 20 E |
| OS 40/26X80+FMN | 1927 | - — | GE 268 10 E |
| | | 20 ⌒ | GE 268 20 E |
| OSZ 40/26X40+FMN | 1527 | - — | ZE 264 10 E |
| | | 20 ⌒ | ZE 264 20 E |
| OSZ 40/26X60+FMN | 1727 | - — | ZE 266 10 E |
| | | 20 ⌒ | ZE 266 20 E |
| OSZ 40/26X80+FMN | 1927 | - — | ZE 268 10 E |
| | | 20 ⌒ | ZE 268 20 E |

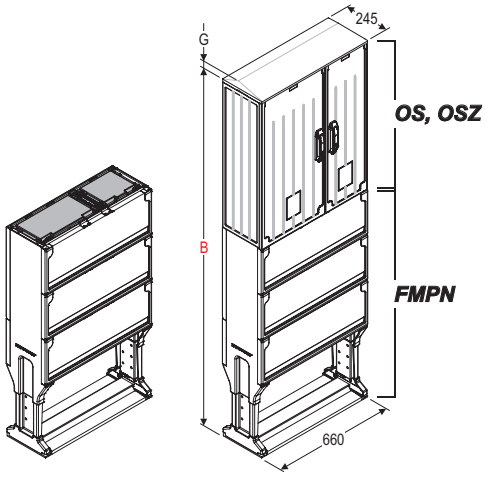


| Typ / Type / Tipo | B | G | Nr kat. / Art. no. / № cat. |
|---|---|---|---|
| OS 40/26X40+FMPN | 1527 | - — | GE 264 10 U |
| | | 20 ⌒ | GE 264 20 U |
| OS 40/26X60+FMPN | 1727 | - — | GE 266 10 U |
| | | 20 ⌒ | GE 266 20 U |
| OS 40/26X80+FMPN | 1927 | - — | GE 268 10 U |
| | | 20 ⌒ | GE 268 20 U |
| OSZ 40/26X40+FMPN | 1527 | - — | ZE 264 10 U |
| | | 20 ⌒ | ZE 264 20 U |
| OSZ 40/26X60+FMPN | 1727 | - — | ZE 266 10 U |
| | | 20 ⌒ | ZE 266 20 U |
| OSZ 40/26X80+FMPN | 1927 | - — | ZE 268 10 U |
| | | 20 ⌒ | ZE 268 20 U |

! *W przypadku obudowy z daszkiem skośnym należy dodać G = 20 mm*
*In case of cabinet with skew roof add G = 20 mm*
*En caso de una envolvente con tejadillo, se debe agregar G = 20 mm*

— *Daszek płaski / Flat roof / La cubierta plano*
⌒ *Daszek skośny / Skew roof / La cubierta con tejadillo*

## Obudowy z przegrodą wewnętrzną
## Cabinets with internal partition
## Envolventes con placa separadora interna



66

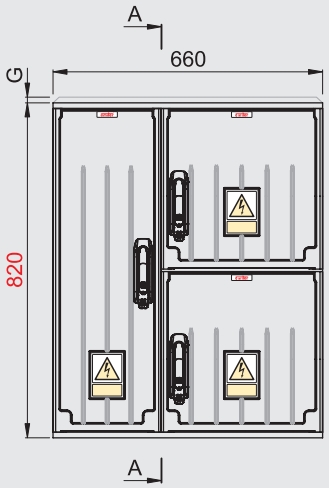


| Typ / Type / Tipo | G | Nr kat. / Art. no. / № cat. |
|---|---|---|
| OS 66X80/8/4+4 | - — | GP 684 10 |
| | 20 ⌒ | GP 684 20 |
| OSZ 66X80/8/4+4 | - — | ZP 684 10 |
| | 20 ⌒ | ZP 684 20 |

66

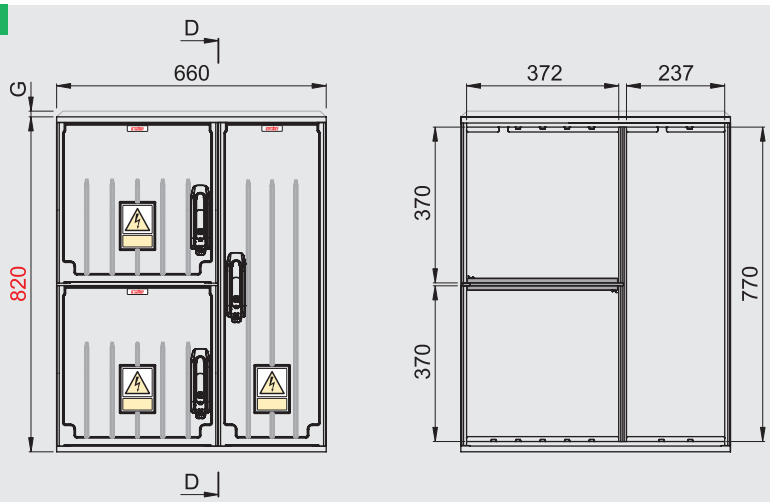


| Typ / Type / Tipo | G | Nr kat. / Art. no. / № cat. |
|---|---|---|
| OS 66X80/4+4/8 | - — | GP 648 10 |
| | 20 ⌒ | GP 648 20 |
| OSZ 66X80/4+4/8 | - — | ZP 648 10 |
| | 20 ⌒ | ZP 648 20 |

66

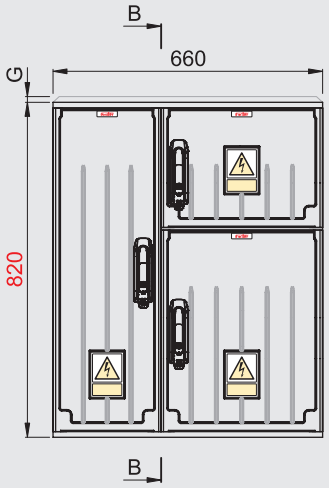


| Typ / Type / Tipo | G | Nr kat. / Art. no. / № cat. |
|---|---|---|
| OS 66X80/8/3+5 | - — | GP 683 10 |
| | 20 ⌒ | GP 683 20 |
| OSZ 66X80/8/3+5 | - — | ZP 683 10 |
| | 20 ⌒ | ZP 683 20 |

66

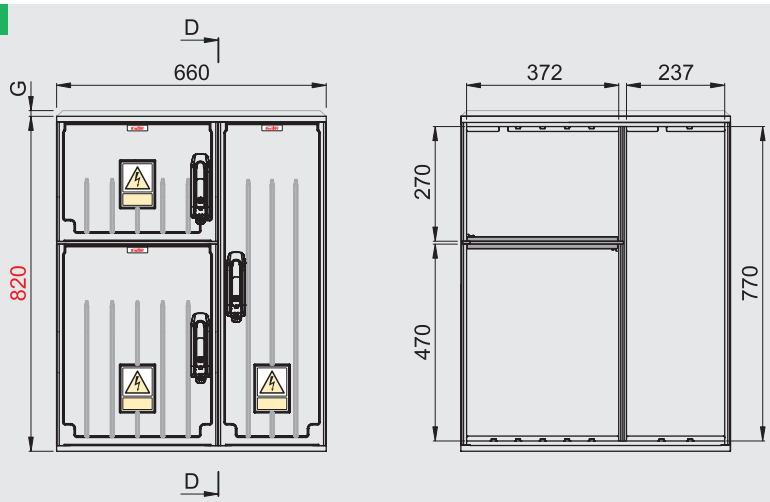


| Typ / Type / Tipo | G | Nr kat. / Art. no. / № cat. |
|---|---|---|
| OS 66X80/3+5/8 | - — | GP 638 10 |
| | 20 ⌒ | GP 638 20 |
| OSZ 66X80/3+5/8 | - — | ZP 638 10 |
| | 20 ⌒ | ZP 638 20 |

66

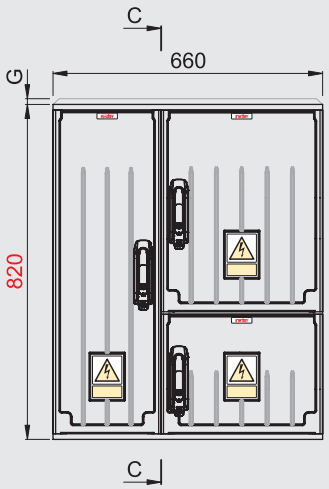


| Typ / Type / Tipo | G | Nr kat. / Art. no. / № cat. |
|---|---|---|
| OS 66X80/8/5+3 | - — | GP 685 10 |
| | 20 ⌒ | GP 685 20 |
| OSZ 66X80/8/5+3 | - — | ZP 685 10 |
| | 20 ⌒ | ZP 685 20 |

66

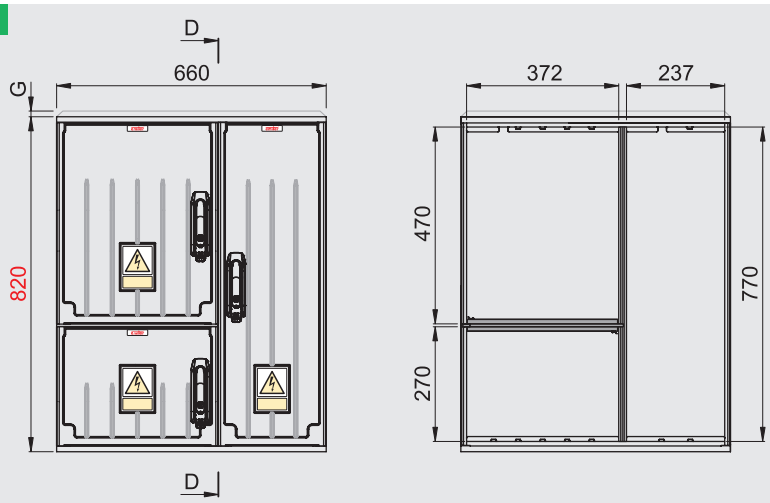


| Typ / Type / Tipo | G | Nr kat. / Art. no. / № cat. |
|---|---|---|
| OS 66X80/5+3/8 | - — | GP 658 10 |
| | 20 ⌒ | GP 658 20 |
| OSZ 66X80/5+3/8 | - — | ZP 658 10 |
| | 20 ⌒ | ZP 658 20 |

! *W przypadku obudowy z daszkiem skośnym należy dodać G = 20 mm*
*In case of cabinet with skew roof add G = 20 mm*
*En caso de una envolvente con tejadillo, se debe agregar G = 20 mm*

— *Daszek płaski / Flat roof / La cubierta plano*
⌒ *Daszek skośny / Skew roof / La cubierta con tejadillo*

Producent zastrzega sobie prawo wprowadzania zmian technicznych / The producer reserves the right to introduce technical modifications / El fabricante se reserva el derecho a realizar modificaciones técnicas

Producent zastrzega sobie prawo wprowadzania zmian technicznych / The producer reserves the right to introduce technical modifications / El fabricante se reserva el derecho a realizar modificaciones técnicas

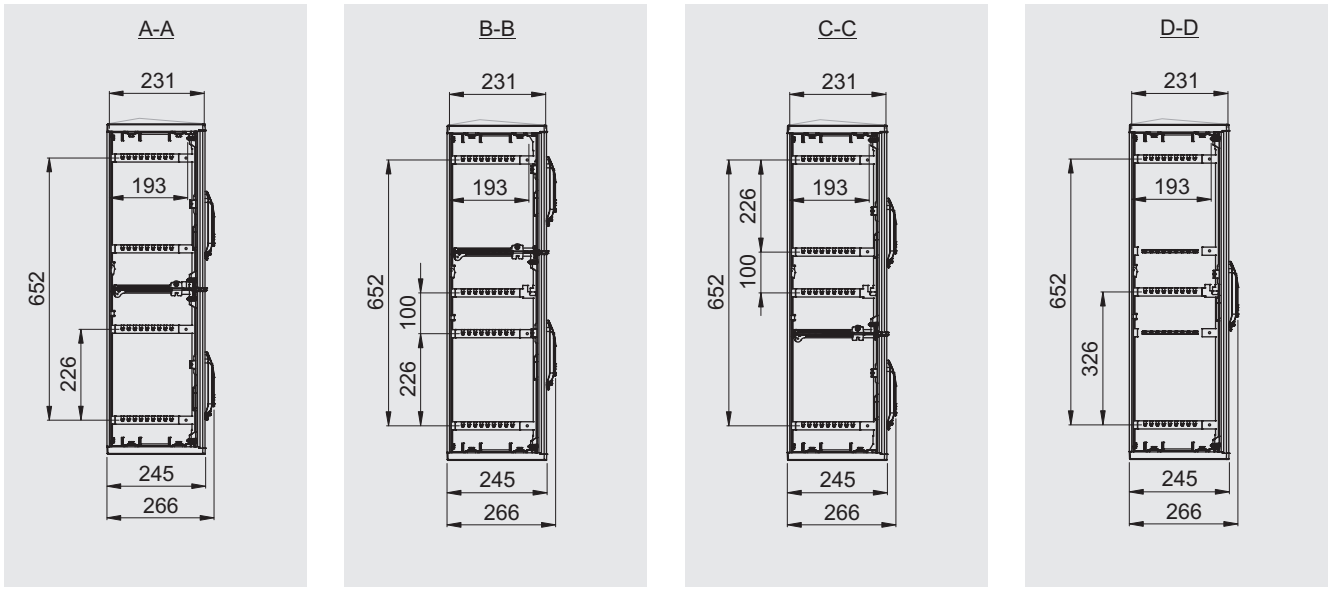


## Zestawy / Sets / Kits

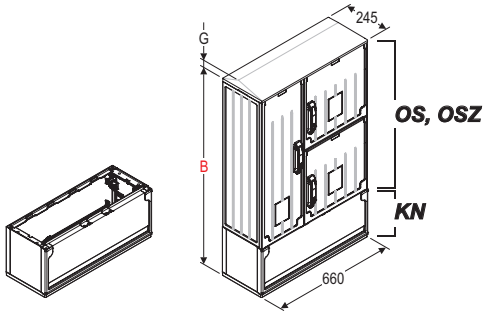


! *Widok przykładowy*
*Exemplary view*
*Ejemplo de vista*

| Typ / Type / Tipo | B | G | Nr kat. / Art. no. / Nº cat. |
|---|---|---|---|
| OS 66X80/8/4+4+KN | 1065 | - — | GP 284 10 K |
| | | 20 ⌒ | GP 284 20 K |
| OS 66X80/4+4/8+KN | 1065 | - — | GP 248 10 K |
| | | 20 ⌒ | GP 248 20 K |
| OS 66X80/8/3+5+KN | 1065 | - — | GP 283 10 K |
| | | 20 ⌒ | GP 283 20 K |
| OS 66X80/3+5/8+KN | 1065 | - — | GP 238 10 K |
| | | 20 ⌒ | GP 238 20 K |
| OS 66X80/8/5+3+KN | 1065 | - — | GP 285 10 K |
| | | 20 ⌒ | GP 285 20 K |
| OS 66X80/5+3/8+KN | 1065 | - — | GP 258 10 K |
| | | 20 ⌒ | GP 258 20 K |
| OSZ 66X80/8/4+4+KN | 1065 | - — | ZP 284 10 K |
| | | 20 ⌒ | ZP 284 20 K |
| OSZ 66X80/4+4/8+KN | 1065 | - — | ZP 248 10 K |
| | | 20 ⌒ | ZP 248 20 K |
| OSZ 66X80/8/3+5+KN | 1065 | - — | ZP 283 10 K |
| | | 20 ⌒ | ZP 283 20 K |
| OSZ 66X80/3+5/8+KN | 1065 | - — | ZP 238 10 K |
| | | 20 ⌒ | ZP 238 20 K |
| OSZ 66X80/8/5+3+KN | 1065 | - — | ZP 285 10 K |
| | | 20 ⌒ | ZP 285 20 K |
| OSZ 66X80/5+3/8+KN | 1065 | - — | ZP 258 10 K |
| | | 20 ⌒ | ZP 258 20 K |

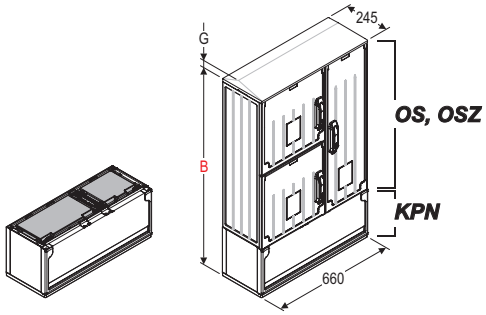


! *Widok przykładowy*
*Exemplary view*
*Ejemplo de vista*

| Typ / Type / Tipo | B | G | Nr kat. / Art. no. / Nº cat. |
|---|---|---|---|
| OS 66X80/8/4+4+KPN | 1065 | - — | GP 284 10 R |
| | | 20 ⌒ | GP 284 20 R |
| OS 66X80/4+4/8+KPN | 1065 | - — | GP 248 10 R |
| | | 20 ⌒ | GP 248 20 R |
| OS 66X80/8/3+5+KPN | 1065 | - — | GP 283 10 R |
| | | 20 ⌒ | GP 283 20 R |
| OS 66X80/3+5/8+KPN | 1065 | - — | GP 238 10 R |
| | | 20 ⌒ | GP 238 20 R |
| OS 66X80/8/5+3+KPN | 1065 | - — | GP 285 10 R |
| | | 20 ⌒ | GP 285 20 R |
| OS 66X80/5+3/8+KPN | 1065 | - — | GP 258 10 R |
| | | 20 ⌒ | GP 258 20 R |
| OSZ 66X80/8/4+4+KPN | 1065 | - — | ZP 284 10 R |
| | | 20 ⌒ | ZP 284 20 R |
| OSZ 66X80/4+4/8+KPN | 1065 | - — | ZP 248 10 R |
| | | 20 ⌒ | ZP 248 20 R |
| OSZ 66X80/8/3+5+KPN | 1065 | - — | ZP 283 10 R |
| | | 20 ⌒ | ZP 283 20 R |
| OSZ 66X80/3+5/8+KPN | 1065 | - — | ZP 238 10 R |
| | | 20 ⌒ | ZP 238 20 R |
| OSZ 66X80/8/5+3+KPN | 1065 | - — | ZP 285 10 R |
| | | 20 ⌒ | ZP 285 20 R |
| OSZ 66X80/5+3/8+KPN | 1065 | - — | ZP 258 10 R |
| | | 20 ⌒ | ZP 258 20 R |

! *W przypadku obudowy z daszkiem skośnym należy dodać G = 20 mm*
*In case of cabinet with skew roof add G = 20 mm*
*En caso de una envolvente con tejadillo, se debe agregar G = 20 mm*

— *Daszek płaski / Flat roof / La cubierta plano*
⌒ *Daszek skośny / Skew roof / La cubierta con tejadillo*

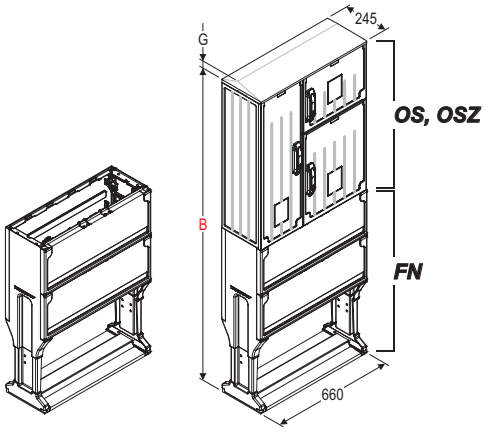


! *Widok przykładowy*
*Exemplary view*
*Ejemplo de vista*

| Typ / Type / Tipo | B | G | Nr kat. / Art. no. / Nº cat. |
|---|---|---|---|
| OS 66X80/8/4+4+FN | 1686 | - — | GP 284 10 F |
| | | 20 ⌒ | GP 284 20 F |
| OS 66X80/4+4/8+FN | 1686 | - — | GP 248 10 F |
| | | 20 ⌒ | GP 248 20 F |
| OS 66X80/8/3+5+FN | 1686 | - — | GP 283 10 F |
| | | 20 ⌒ | GP 283 20 F |
| OS 66X80/3+5/8+FN | 1686 | - — | GP 238 10 F |
| | | 20 ⌒ | GP 238 20 F |
| OS 66X80/8/5+3+FN | 1686 | - — | GP 285 10 F |
| | | 20 ⌒ | GP 285 20 F |
| OS 66X80/5+3/8+FN | 1686 | - — | GP 258 10 F |
| | | 20 ⌒ | GP 258 20 F |
| OSZ 66X80/8/4+4+FN | 1686 | - — | ZP 284 10 F |
| | | 20 ⌒ | ZP 284 20 F |
| OSZ 66X80/4+4/8+FN | 1686 | - — | ZP 248 10 F |
| | | 20 ⌒ | ZP 248 20 F |
| OSZ 66X80/8/3+5+FN | 1686 | - — | ZP 283 10 F |
| | | 20 ⌒ | ZP 283 20 F |
| OSZ 66X80/3+5/8+FN | 1686 | - — | ZP 238 10 F |
| | | 20 ⌒ | ZP 238 20 F |
| OSZ 66X80/8/5+3+FN | 1686 | - — | ZP 285 10 F |
| | | 20 ⌒ | ZP 285 20 F |
| OSZ 66X80/5+3/8+FN | 1686 | - — | ZP 258 10 F |
| | | 20 ⌒ | ZP 258 20 F |

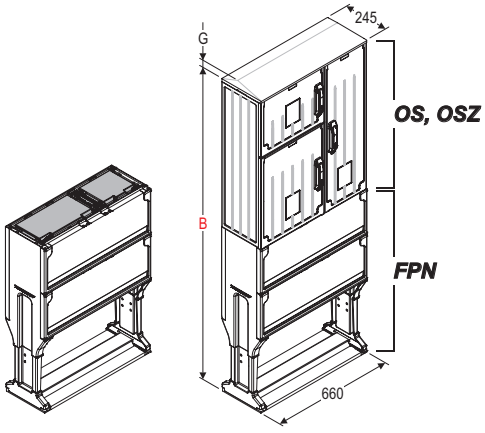


! *Widok przykładowy*
*Exemplary view*
*Ejemplo de vista*

| Typ / Type / Tipo | B | G | Nr kat. / Art. no. / Nº cat. |
|---|---|---|---|
| OS 66X80/8/4+4+FPN | 1686 | - — | GP 284 10 S |
| | | 20 ⌒ | GP 284 20 S |
| OS 66X80/4+4/8+FPN | 1686 | - — | GP 248 10 S |
| | | 20 ⌒ | GP 248 20 S |
| OS 66X80/8/3+5+FPN | 1686 | - — | GP 283 10 S |
| | | 20 ⌒ | GP 283 20 S |
| OS 66X80/3+5/8+FPN | 1686 | - — | GP 238 10 S |
| | | 20 ⌒ | GP 238 20 S |
| OS 66X80/8/5+3+FPN | 1686 | - — | GP 285 10 S |
| | | 20 ⌒ | GP 285 20 S |
| OS 66X80/5+3/8+FPN | 1686 | - — | GP 258 10 S |
| | | 20 ⌒ | GP 258 20 S |
| OSZ 66X80/8/4+4+FPN | 1686 | - — | ZP 284 10 S |
| | | 20 ⌒ | ZP 284 20 S |
| OSZ 66X80/4+4/8+FPN | 1686 | - — | ZP 248 10 S |
| | | 20 ⌒ | ZP 248 20 S |
| OSZ 66X80/8/3+5+FPN | 1686 | - — | ZP 283 10 S |
| | | 20 ⌒ | ZP 283 20 S |
| OSZ 66X80/3+5/8+FPN | 1686 | - — | ZP 238 10 S |
| | | 20 ⌒ | ZP 238 20 S |
| OSZ 66X80/8/5+3+FPN | 1686 | - — | ZP 285 10 S |
| | | 20 ⌒ | ZP 285 20 S |
| OSZ 66X80/5+3/8+FPN | 1686 | - — | ZP 258 10 S |
| | | 20 ⌒ | ZP 258 20 S |

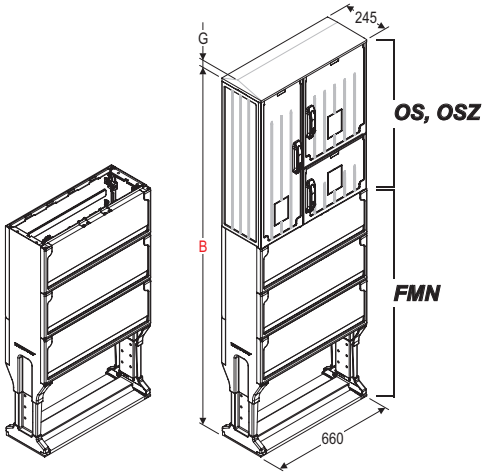


! *Widok przykładowy*
*Exemplary view*
*Ejemplo de vista*

| Typ / Type / Tipo | B | G | Nr kat. / Art. no. / Nº cat. |
|---|---|---|---|
| OS 66X80/8/4+4+FMN | 1927 | - — | GP 284 10 E |
| | | 20 ⌒ | GP 284 20 E |
| OS 66X80/4+4/8+FMN | 1927 | - — | GP 248 10 E |
| | | 20 ⌒ | GP 248 20 E |
| OS 66X80/8/3+5+FMN | 1927 | - — | GP 283 10 E |
| | | 20 ⌒ | GP 283 20 E |
| OS 66X80/3+5/8+FMN | 1927 | - — | GP 238 10 E |
| | | 20 ⌒ | GP 238 20 E |
| OS 66X80/8/5+3+FMN | 1927 | - — | GP 285 10 E |
| | | 20 ⌒ | GP 285 20 E |
| OS 66X80/5+3/8+FMN | 1927 | - — | GP 258 10 E |
| | | 20 ⌒ | GP 258 20 E |
| OSZ 66X80/8/4+4+FMN | 1927 | - — | ZP 284 10 E |
| | | 20 ⌒ | ZP 284 20 E |
| OSZ 66X80/4+4/8+FMN | 1927 | - — | ZP 248 10 E |
| | | 20 ⌒ | ZP 248 20 E |
| OSZ 66X80/8/3+5+FMN | 1927 | - — | ZP 283 10 E |
| | | 20 ⌒ | ZP 283 20 E |
| OSZ 66X80/3+5/8+FMN | 1927 | - — | ZP 238 10 E |
| | | 20 ⌒ | ZP 238 20 E |
| OSZ 66X80/8/5+3+FMN | 1927 | - — | ZP 285 10 E |
| | | 20 ⌒ | ZP 285 20 E |
| OSZ 66X80/5+3/8+FMN | 1927 | - — | ZP 258 10 E |
| | | 20 ⌒ | ZP 258 20 E |

Producent zastrzega sobie prawo wprowadzania zmian technicznych / The producer reserves the right to introduce technical modifications / El fabricante se reserva el derecho a realizar modificaciones técnicas

! *W przypadku obudowy z daszkiem skośnym należy dodać G = 20 mm*
*In case of cabinet with skew roof add G = 20 mm*
*En caso de una envolvente con tejadillo, se debe agregar G = 20 mm*

— *Daszek płaski / Flat roof / La cubierta plano*
⌒ *Daszek skośny / Skew roof / La cubierta con tejadillo*

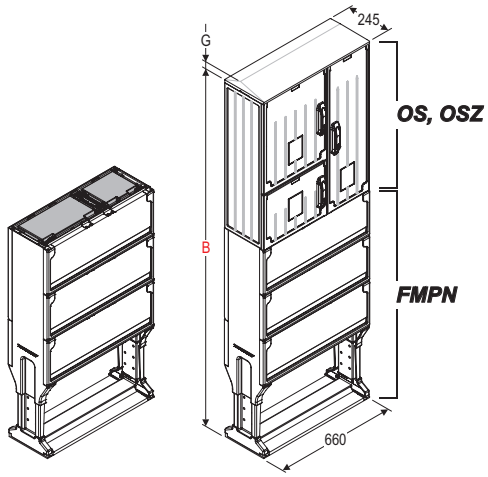


! *Widok przykładowy*
*Exemplary view*
*Ejemplo de vista*

| Typ / Type / Tipo | B | G | Nr kat. / Art. no. / № cat. |
|---|---|---|---|
| OS 66X80/8/4+4+FMPN | 1927 | - — | GP 284 10 U |
| | | 20 ⌒ | GP 284 20 U |
| OS 66X80/4+4/8+FMPN | 1927 | - — | GP 248 10 U |
| | | 20 ⌒ | GP 248 20 U |
| OS 66X80/8/3+5+FMPN | 1927 | - — | GP 283 10 U |
| | | 20 ⌒ | GP 283 20 U |
| OS 66X80/3+5/8+FMPN | 1927 | - — | GP 238 10 U |
| | | 20 ⌒ | GP 238 20 U |
| OS 66X80/8/5+3+FMPN | 1927 | - — | GP 285 10 U |
| | | 20 ⌒ | GP 285 20 U |
| OS 66X80/5+3/8+FMPN | 1927 | - — | GP 258 10 U |
| | | 20 ⌒ | GP 258 20 U |
| OSZ 66X80/8/4+4+FMPN | 1927 | - — | ZP 284 10 U |
| | | 20 ⌒ | ZP 284 20 U |
| OSZ 66X80/4+4/8+FMPN | 1927 | - — | ZP 248 10 U |
| | | 20 ⌒ | ZP 248 20 U |
| OSZ 66X80/8/3+5+FMPN | 1927 | - — | ZP 283 10 U |
| | | 20 ⌒ | ZP 283 20 U |
| OSZ 66X80/3+5/8+FMPN | 1927 | - — | ZP 238 10 U |
| | | 20 ⌒ | ZP 238 20 U |
| OSZ 66X80/8/5+3+FMPN | 1927 | - — | ZP 285 10 U |
| | | 20 ⌒ | ZP 285 20 U |
| OSZ 66X80/5+3/8+FMPN | 1927 | - — | ZP 258 10 U |
| | | 20 ⌒ | ZP 258 20 U |

Producent zastrzega sobie prawo wprowadzania zmian technicznych / The producer reserves the right to introduce technical modifications / El fabricante se reserva el derecho a realizar modificaciones técnicas

! *W przypadku obudowy z daszkiem skośnym należy dodać G = 20 mm*
*In case of cabinet with skew roof add G = 20 mm*
*En caso de una envolvente con tejadillo, se debe agregar G = 20 mm*

— *Daszek płaski / Flat roof / La cubierta plano*
⌒ *Daszek skośny / Skew roof / La cubierta con tejadillo*

**Obudowy**
**Cabinets**
**Envolventes**



80

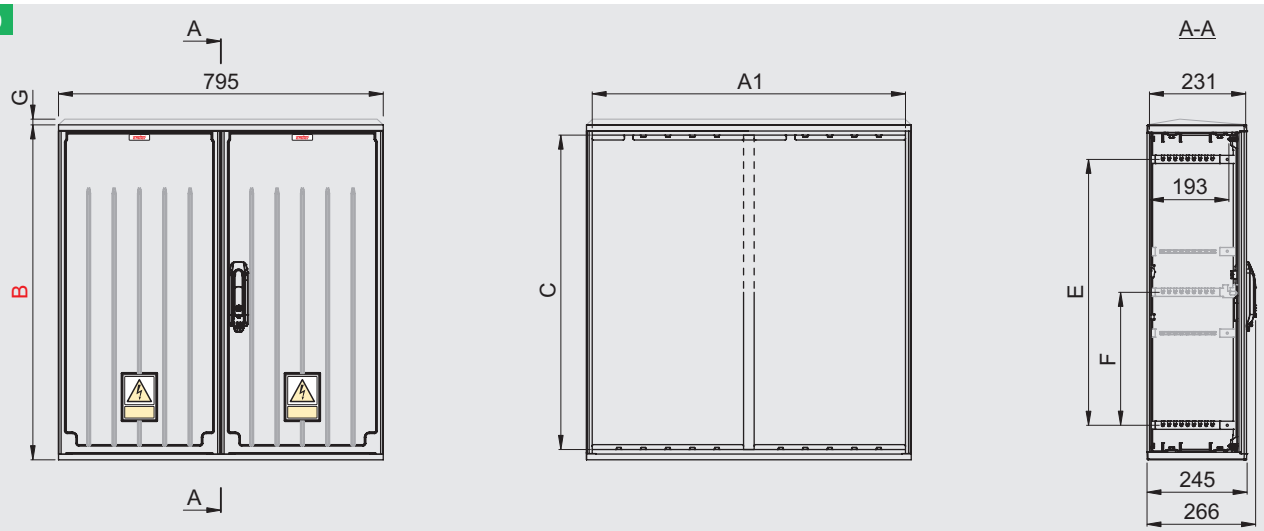


| Typ / Type / Tipo | A1 | A2 | A3 | A4 | B | C | D* | E | F | G | Nr kat. / Art. no. / Nº cat. |
|---|---|---|---|---|---|---|---|---|---|---|---|
| OS 80X40 | 760 | - | - | - | 420 | 370 | 402 | 252 | - | - — | GA 284 10 |
| | | | | | | | | | | 20 ⩘ | GA 284 20 |
| OS 80X50 | 760 | - | - | - | 520 | 470 | 502 | 352 | - | - — | GA 285 10 |
| | | | | | | | | | | 20 ⩘ | GA 285 20 |
| OS 80X60 | 760 | - | - | - | 620 | 570 | 602 | 452 | - | - — | GA 286 10 |
| | | | | | | | | | | 20 ⩘ | GA 286 20 |
| OS 80X80 | 760 | - | - | - | 820 | 770 | 802 | 652 | 326 | - — | GA 288 10 |
| | | | | | | | | | | 20 ⩘ | GA 288 20 |
| OSZ 80X40 | 760 | - | - | - | 420 | 370 | 402 | 252 | - | - — | ZA 284 10 |
| | | | | | | | | | | 20 ⩘ | ZA 284 20 |
| OSZ 80X50 | 760 | - | - | - | 520 | 470 | 502 | 352 | - | - — | ZA 285 10 |
| | | | | | | | | | | 20 ⩘ | ZA 285 20 |
| OSZ 80X60 | 760 | - | - | - | 620 | 570 | 602 | 452 | - | - — | ZA 286 10 |
| | | | | | | | | | | 20 ⩘ | ZA 286 20 |
| OSZ 80X80 | 760 | - | - | - | 820 | 770 | 802 | 652 | 326 | - — | ZA 288 10 |
| | | | | | | | | | | 20 ⩘ | ZA 288 20 |

* *Wymiar istotny dla połączeń pionowych (patrz str. T1-117)*
*Essential dimension for vertical connections (see page T1-117)*
*Dimensión principal para configuraciones verticales (véase la página T1-117)*

## Zestawy / Sets / Kits

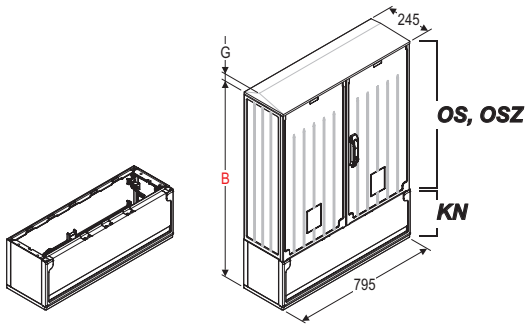


| Typ / Type / Tipo | B | G | Nr kat. / Art. no. / Nº cat. |
|---|---|---|---|
| OS 80X40+KN | 665 | - — | GA 284 10 K |
| | | 20 ⩘ | GA 284 20 K |
| OS 80X50+KN | 765 | - — | GA 285 10 K |
| | | 20 ⩘ | GA 285 20 K |
| OS 80X60+KN | 865 | - — | GA 286 10 K |
| | | 20 ⩘ | GA 286 20 K |
| OS 80X80+KN | 1065 | - — | GA 288 10 K |
| | | 20 ⩘ | GA 288 20 K |
| OSZ 80X40+KN | 665 | - — | ZA 284 10 K |
| | | 20 ⩘ | ZA 284 20 K |
| OSZ 80X50+KN | 765 | - — | ZA 285 10 K |
| | | 20 ⩘ | ZA 285 20 K |
| OSZ 80X60+KN | 865 | - — | ZA 286 10 K |
| | | 20 ⩘ | ZA 286 20 K |
| OSZ 80X80+KN | 1065 | - — | ZA 288 10 K |
| | | 20 ⩘ | ZA 288 20 K |

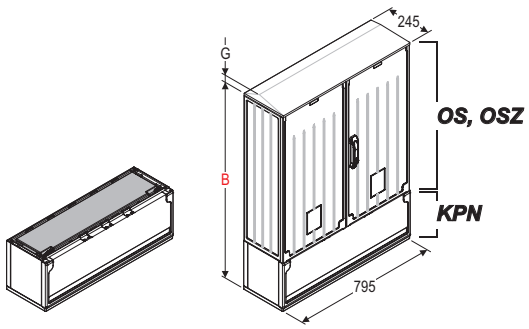


| Typ / Type / Tipo | B | G | Nr kat. / Art. no. / Nº cat. |
|---|---|---|---|
| OS 80X40+KPN | 665 | - — | GA 284 10 R |
| | | 20 ⩘ | GA 284 20 R |
| OS 80X50+KPN | 765 | - — | GA 285 10 R |
| | | 20 ⩘ | GA 285 20 R |
| OS 80X60+KPN | 865 | - — | GA 286 10 R |
| | | 20 ⩘ | GA 286 20 R |
| OS 80X80+KPN | 1065 | - — | GA 288 10 R |
| | | 20 ⩘ | GA 288 20 R |
| OSZ 80X40+KPN | 665 | - — | ZA 284 10 R |
| | | 20 ⩘ | ZA 284 20 R |
| OSZ 80X50+KPN | 765 | - — | ZA 285 10 R |
| | | 20 ⩘ | ZA 285 20 R |
| OSZ 80X60+KPN | 865 | - — | ZA 286 10 R |
| | | 20 ⩘ | ZA 286 20 R |
| OSZ 80X80+KPN | 1065 | - — | ZA 288 10 R |
| | | 20 ⩘ | ZA 288 20 R |

! *W przypadku obudowy z daszkiem skośnym należy dodać G = 20 mm*
*In case of cabinet with skew roof add G = 20 mm*
*En caso de una envolvente con tejadillo, se debe agregar G = 20 mm*

— *Daszek płaski / Flat roof / La cubierta plano*
⩘ *Daszek skośny / Skew roof / La cubierta con tejadillo*

Producent zastrzega sobie prawo wprowadzania zmian technicznych / The producer reserves the right to introduce technical modifications / El fabricante se reserva el derecho a realizar modificaciones técnicas

Producent zastrzega sobie prawo wprowadzania zmian technicznych / The producer reserves the right to introduce technical modifications / El fabricante se reserva el derecho a realizar modificaciones técnicas

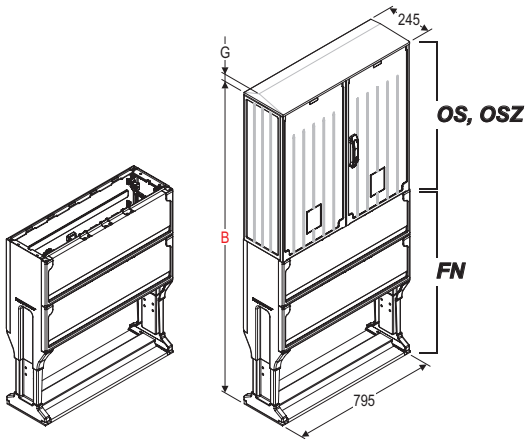


| Typ / Type / Tipo | B | G | Nr kat. / Art. no. / Nº cat. |
|---|---|---|---|
| OS 80X40+FN | 1286 | - — | GA 284 10 F |
| | | 20 ⌒ | GA 284 20 F |
| OS 80X50+FN | 1386 | - — | GA 285 10 F |
| | | 20 ⌒ | GA 285 20 F |
| OS 80X60+FN | 1486 | - — | GA 286 10 F |
| | | 20 ⌒ | GA 286 20 F |
| OS 80X80+FN | 1686 | - — | GA 288 10 F |
| | | 20 ⌒ | GA 288 20 F |
| OSZ 80X40+FN | 1286 | - — | ZA 284 10 F |
| | | 20 ⌒ | ZA 284 20 F |
| OSZ 80X50+FN | 1386 | - — | ZA 285 10 F |
| | | 20 ⌒ | ZA 285 20 F |
| OSZ 80X60+FN | 1486 | - — | ZA 286 10 F |
| | | 20 ⌒ | ZA 286 20 F |
| OSZ 80X80+FN | 1686 | - — | ZA 288 10 F |
| | | 20 ⌒ | ZA 288 20 F |

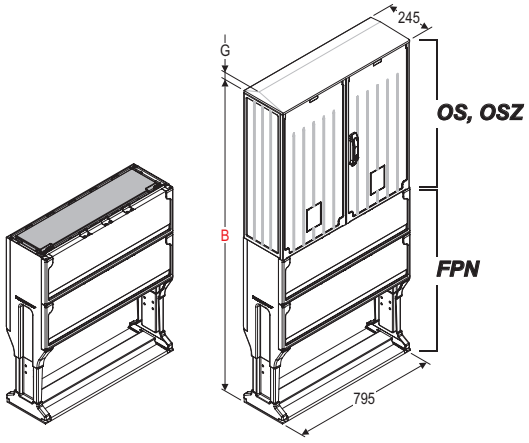


| Typ / Type / Tipo | B | G | Nr kat. / Art. no. / Nº cat. |
|---|---|---|---|
| OS 80X40+FPN | 1286 | - — | GA 284 10 S |
| | | 20 ⌒ | GA 284 20 S |
| OS 80X50+FPN | 1386 | - — | GA 285 10 S |
| | | 20 ⌒ | GA 285 20 S |
| OS 80X60+FPN | 1486 | - — | GA 286 10 S |
| | | 20 ⌒ | GA 286 20 S |
| OS 80X80+FPN | 1686 | - — | GA 288 10 S |
| | | 20 ⌒ | GA 288 20 S |
| OSZ 80X40+FPN | 1286 | - — | ZA 284 10 S |
| | | 20 ⌒ | ZA 284 20 S |
| OSZ 80X50+FPN | 1386 | - — | ZA 285 10 S |
| | | 20 ⌒ | ZA 285 20 S |
| OSZ 80X60+FPN | 1486 | - — | ZA 286 10 S |
| | | 20 ⌒ | ZA 286 20 S |
| OSZ 80X80+FPN | 1686 | - — | ZA 288 10 S |
| | | 20 ⌒ | ZA 288 20 S |

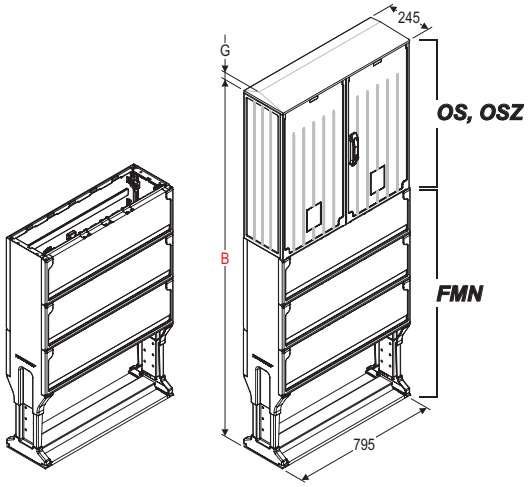


| Typ / Type / Tipo | B | G | Nr kat. / Art. no. / Nº cat. |
|---|---|---|---|
| OS 80X40+FMN | 1527 | - — | GA 284 10 E |
| | | 20 ⌒ | GA 284 20 E |
| OS 80X50+FMN | 1627 | - — | GA 285 10 E |
| | | 20 ⌒ | GA 285 20 E |
| OS 80X60+FMN | 1727 | - — | GA 286 10 E |
| | | 20 ⌒ | GA 286 20 E |
| OS 80X80+FMN | 1927 | - — | GA 288 10 E |
| | | 20 ⌒ | GA 288 20 E |
| OSZ 80X40+FMN | 1527 | - — | ZA 284 10 E |
| | | 20 ⌒ | ZA 284 20 E |
| OSZ 80X50+FMN | 1627 | - — | ZA 285 10 E |
| | | 20 ⌒ | ZA 285 20 E |
| OSZ 80X60+FMN | 1727 | - — | ZA 286 10 E |
| | | 20 ⌒ | ZA 286 20 E |
| OSZ 80X80+FMN | 1927 | - — | ZA 288 10 E |
| | | 20 ⌒ | ZA 288 20 E |

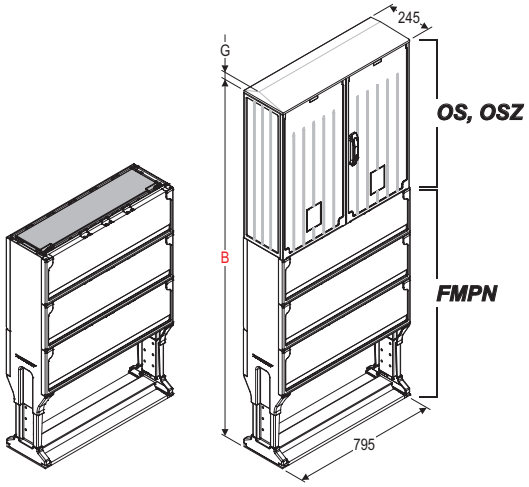


| Typ / Type / Tipo | B | G | Nr kat. / Art. no. / Nº cat. |
|---|---|---|---|
| OS 80X40+FMPN | 1527 | - — | GA 284 10 U |
| | | 20 ⌒ | GA 284 20 U |
| OS 80X50+FMPN | 1627 | - — | GA 285 10 U |
| | | 20 ⌒ | GA 285 20 U |
| OS 80X60+FMPN | 1727 | - — | GA 286 10 U |
| | | 20 ⌒ | GA 286 20 U |
| OS 80X80+FMPN | 1927 | - — | GA 288 10 U |
| | | 20 ⌒ | GA 288 20 U |
| OSZ 80X40+FMPN | 1527 | - — | ZA 284 10 U |
| | | 20 ⌒ | ZA 284 20 U |
| OSZ 80X50+FMPN | 1627 | - — | ZA 285 10 U |
| | | 20 ⌒ | ZA 285 20 U |
| OSZ 80X60+FMPN | 1727 | - — | ZA 286 10 U |
| | | 20 ⌒ | ZA 286 20 U |
| OSZ 80X80+FMPN | 1927 | - — | ZA 288 10 U |
| | | 20 ⌒ | ZA 288 20 U |

! *W przypadku obudowy z daszkiem skośnym należy dodać G = 20 mm*
*In case of cabinet with skew roof add G = 20 mm*
*En caso de una envolvente con tejadillo, se debe agregar G = 20 mm*

— *Daszek płaski / Flat roof / La cubierta plano*
⌒ *Daszek skośny / Skew roof / La cubierta con tejadillo*

## Obudowy
## Cabinets
## Envolventes



80

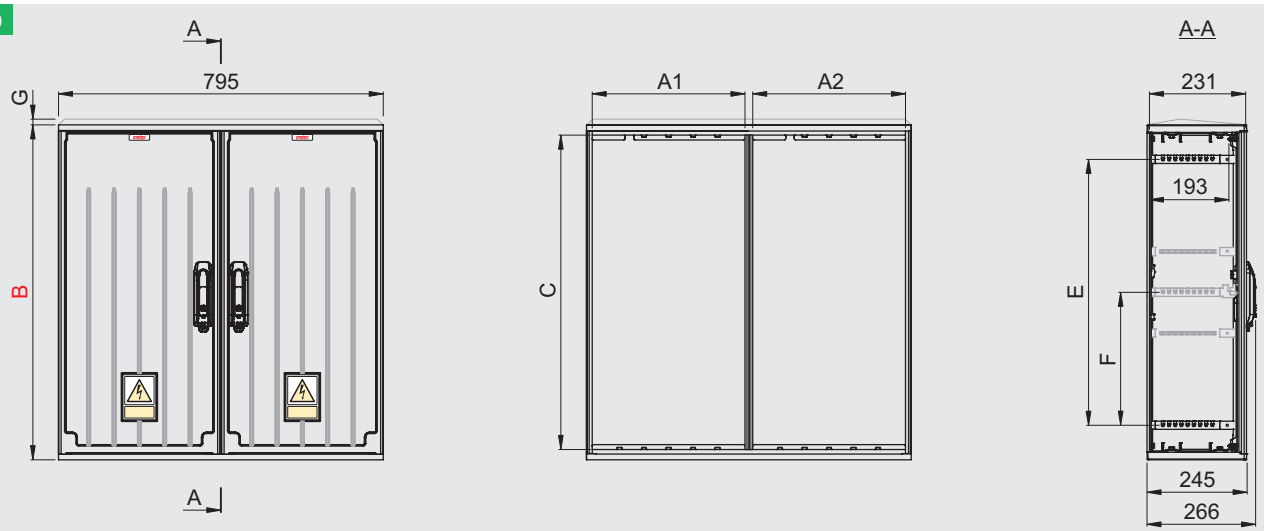


| Typ / Type / Tipo | A1 | A2 | A3 | A4 | B | C | D* | E | F | G | Nr kat. / Art. no. / Nº cat. |
|---|---|---|---|---|---|---|---|---|---|---|---|
| OS 40X2X40 | 369 | 369 | - | - | 420 | 370 | 402 | 252 | - | - — | GB 284 10 |
| | | | | | | | | | | 20 ⩘ | GB 284 20 |
| OS 40X2X50 | 369 | 369 | - | - | 520 | 470 | 502 | 352 | - | - — | GB 285 10 |
| | | | | | | | | | | 20 ⩘ | GB 285 20 |
| OS 40X2X60 | 369 | 369 | - | - | 620 | 570 | 602 | 452 | - | - — | GB 286 10 |
| | | | | | | | | | | 20 ⩘ | GB 286 20 |
| OS 40X2X80 | 369 | 369 | - | - | 820 | 770 | 802 | 652 | 326 | - — | GB 288 10 |
| | | | | | | | | | | 20 ⩘ | GB 288 20 |
| OSZ 40X2X40 | 369 | 369 | - | - | 420 | 370 | 402 | 252 | - | - — | ZB 284 10 |
| | | | | | | | | | | 20 ⩘ | ZB 284 20 |
| OSZ 40X2X50 | 369 | 369 | - | - | 520 | 470 | 502 | 352 | - | - — | ZB 285 10 |
| | | | | | | | | | | 20 ⩘ | ZB 285 20 |
| OSZ 40X2X60 | 369 | 369 | - | - | 620 | 570 | 602 | 452 | - | - — | ZB 286 10 |
| | | | | | | | | | | 20 ⩘ | ZB 286 20 |
| OSZ 40X2X80 | 369 | 369 | - | - | 820 | 770 | 802 | 652 | 326 | - — | ZB 288 10 |
| | | | | | | | | | | 20 ⩘ | ZB 288 20 |

* *Wymiar istotny dla połączeń pionowych (patrz str. T1-117)*
*Essential dimension for vertical connections (see page T1-117)*
*Dimensión principal para configuraciones verticales (véase la página T1-117)*

## Zestawy / Sets / Kits

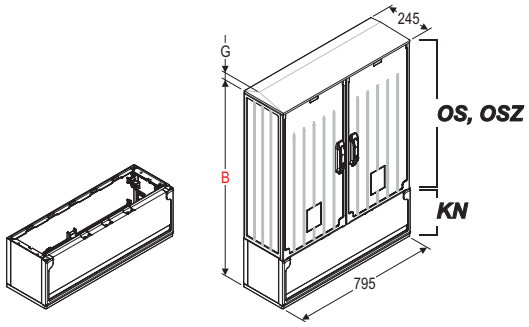


| Typ / Type / Tipo | B | G | Nr kat. / Art. no. / Nº cat. |
|---|---|---|---|
| OS 40X2X40+KN | 665 | - — | GB 284 10 K |
| | | 20 ⩘ | GB 284 20 K |
| OS 40X2X50+KN | 765 | - — | GB 285 10 K |
| | | 20 ⩘ | GB 285 20 K |
| OS 40X2X60+KN | 865 | - — | GB 286 10 K |
| | | 20 ⩘ | GB 286 20 K |
| OS 40X2X80+KN | 1065 | - — | GB 288 10 K |
| | | 20 ⩘ | GB 288 20 K |
| OSZ 40X2X40+KN | 665 | - — | ZB 284 10 K |
| | | 20 ⩘ | ZB 284 20 K |
| OSZ 40X2X50+KN | 765 | - — | ZB 285 10 K |
| | | 20 ⩘ | ZB 285 20 K |
| OSZ 40X2X60+KN | 865 | - — | ZB 286 10 K |
| | | 20 ⩘ | ZB 286 20 K |
| OSZ 40X2X80+KN | 1065 | - — | ZB 288 10 K |
| | | 20 ⩘ | ZB 288 20 K |

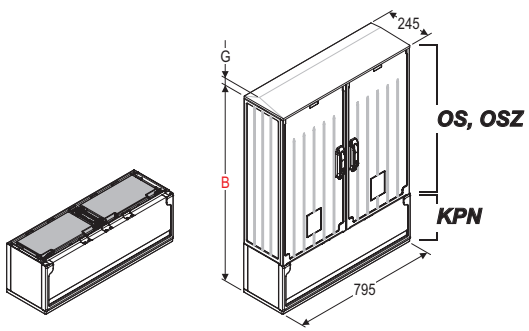


| Typ / Type / Tipo | B | G | Nr kat. / Art. no. / Nº cat. |
|---|---|---|---|
| OS 40X2X40+KPN | 665 | - — | GB 284 10 R |
| | | 20 ⩘ | GB 284 20 R |
| OS 40X2X50+KPN | 765 | - — | GB 285 10 R |
| | | 20 ⩘ | GB 285 20 R |
| OS 40X2X60+KPN | 865 | - — | GB 286 10 R |
| | | 20 ⩘ | GB 286 20 R |
| OS 40X2X80+KPN | 1065 | - — | GB 288 10 R |
| | | 20 ⩘ | GB 288 20 R |
| OSZ 40X2X40+KPN | 665 | - — | ZB 284 10 R |
| | | 20 ⩘ | ZB 284 20 R |
| OSZ 40X2X50+KPN | 765 | - — | ZB 285 10 R |
| | | 20 ⩘ | ZB 285 20 R |
| OSZ 40X2X60+KPN | 865 | - — | ZB 286 10 R |
| | | 20 ⩘ | ZB 286 20 R |
| OSZ 40X2X80+KPN | 1065 | - — | ZB 288 10 R |
| | | 20 ⩘ | ZB 288 20 R |

! *W przypadku obudowy z daszkiem skośnym należy dodać G = 20 mm*
*In case of cabinet with skew roof add G = 20 mm*
*En caso de una envolvente con tejadillo, se debe agregar G = 20 mm*

— *Daszek płaski / Flat roof / La cubierta plano*
⩘ *Daszek skośny / Skew roof / La cubierta con tejadillo*

Producent zastrzega sobie prawo wprowadzania zmian technicznych / The producer reserves the right to introduce technical modifications / El fabricante se reserva el derecho a realizar modificaciones técnicas

Producent zastrzega sobie prawo wprowadzania zmian technicznych / The producer reserves the right to introduce technical modifications / El fabricante se reserva el derecho a realizar modificaciones técnicas

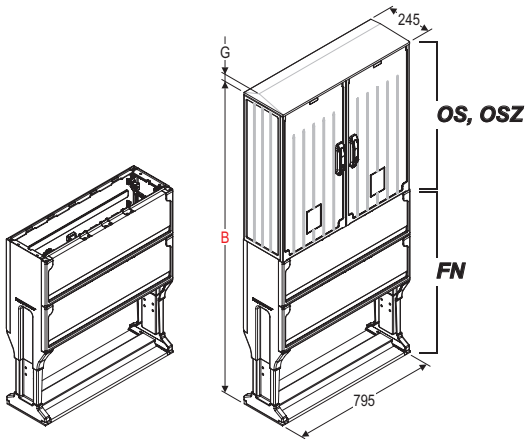


| Typ / Type / Tipo | B | G | Nr kat. / Art. no. / Nº cat. |
|---|---|---|---|
| OS 40X2X40+FN | 1286 | - — | GB 284 10 F |
| | | 20 ⌒ | GB 284 20 F |
| OS 40X2X50+FN | 1386 | - — | GB 285 10 F |
| | | 20 ⌒ | GB 285 20 F |
| OS 40X2X60+FN | 1486 | - — | GB 286 10 F |
| | | 20 ⌒ | GB 286 20 F |
| OS 40X2X80+FN | 1686 | - — | GB 288 10 F |
| | | 20 ⌒ | GB 288 20 F |
| OSZ 40X2X40+FN | 1286 | - — | ZB 284 10 F |
| | | 20 ⌒ | ZB 284 20 F |
| OSZ 40X2X50+FN | 1386 | - — | ZB 285 10 F |
| | | 20 ⌒ | ZB 285 20 F |
| OSZ 40X2X60+FN | 1486 | - — | ZB 286 10 F |
| | | 20 ⌒ | ZB 286 20 F |
| OSZ 40X2X80+FN | 1686 | - — | ZB 288 10 F |
| | | 20 ⌒ | ZB 288 20 F |

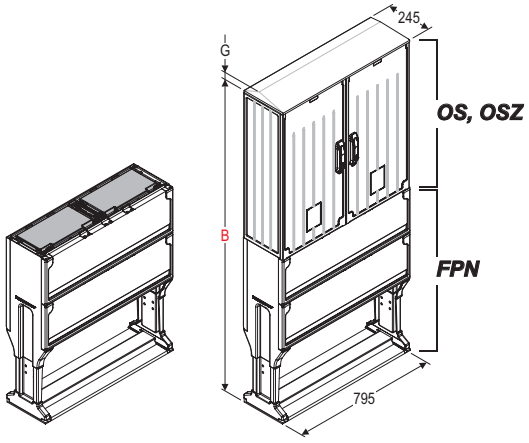


| Typ / Type / Tipo | B | G | Nr kat. / Art. no. / Nº cat. |
|---|---|---|---|
| OS 40X2X40+FPN | 1286 | - — | GB 284 10 S |
| | | 20 ⌒ | GB 284 20 S |
| OS 40X2X50+FPN | 1386 | - — | GB 285 10 S |
| | | 20 ⌒ | GB 285 20 S |
| OS 40X2X60+FPN | 1486 | - — | GB 286 10 S |
| | | 20 ⌒ | GB 286 20 S |
| OS 40X2X80+FPN | 1686 | - — | GB 288 10 S |
| | | 20 ⌒ | GB 288 20 S |
| OSZ 40X2X40+FPN | 1286 | - — | ZB 284 10 S |
| | | 20 ⌒ | ZB 284 20 S |
| OSZ 40X2X50+FPN | 1386 | - — | ZB 285 10 S |
| | | 20 ⌒ | ZB 285 20 S |
| OSZ 40X2X60+FPN | 1486 | - — | ZB 286 10 S |
| | | 20 ⌒ | ZB 286 20 S |
| OSZ 40X2X80+FPN | 1686 | - — | ZB 288 10 S |
| | | 20 ⌒ | ZB 288 20 S |

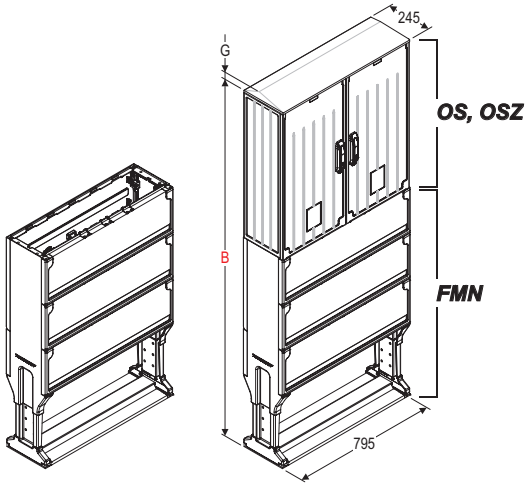


| Typ / Type / Tipo | B | G | Nr kat. / Art. no. / Nº cat. |
|---|---|---|---|
| OS 40X2X40+FMN | 1527 | - — | GB 284 10 E |
| | | 20 ⌒ | GB 284 20 E |
| OS 40X2X50+FMN | 1627 | - — | GB 285 10 E |
| | | 20 ⌒ | GB 285 20 E |
| OS 40X2X60+FMN | 1727 | - — | GB 286 10 E |
| | | 20 ⌒ | GB 286 20 E |
| OS 40X2X80+FMN | 1927 | - — | GB 288 10 E |
| | | 20 ⌒ | GB 288 20 E |
| OSZ 40X2X40+FMN | 1527 | - — | ZB 284 10 E |
| | | 20 ⌒ | ZB 284 20 E |
| OSZ 40X2X40+FMN | 1627 | - — | ZB 285 10 E |
| | | 20 ⌒ | ZB 285 20 E |
| OSZ 40X2X60+FMN | 1727 | - — | ZB 286 10 E |
| | | 20 ⌒ | ZB 286 20 E |
| OSZ 40X2X80+FMN | 1927 | - — | ZB 288 10 E |
| | | 20 ⌒ | ZB 288 20 E |

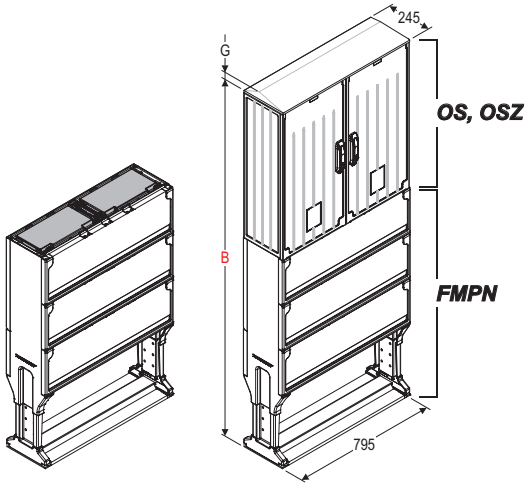


| Typ / Type / Tipo | B | G | Nr kat. / Art. no. / Nº cat. |
|---|---|---|---|
| OS 40X2X40+FMPN | 1527 | - — | GB 284 10 U |
| | | 20 ⌒ | GB 284 20 U |
| OS 40X2X50+FMPN | 1627 | - — | GB 285 10 U |
| | | 20 ⌒ | GB 285 20 U |
| OS 40X2X60+FMPN | 1727 | - — | GB 286 10 U |
| | | 20 ⌒ | GB 286 20 U |
| OS 40X2X80+FMPN | 1927 | - — | GB 288 10 U |
| | | 20 ⌒ | GB 288 20 U |
| OSZ 40X2X40+FMPN | 1527 | - — | ZB 284 10 U |
| | | 20 ⌒ | ZB 284 20 U |
| OSZ 40X2X50+FMPN | 1627 | - — | ZB 285 10 U |
| | | 20 ⌒ | ZB 285 20 U |
| OSZ 40X2X60+FMPN | 1727 | - — | ZB 286 10 U |
| | | 20 ⌒ | ZB 286 20 U |
| OSZ 40X2X80+FMPN | 1927 | - — | ZB 288 10 U |
| | | 20 ⌒ | ZB 288 20 U |

! *W przypadku obudowy z daszkiem skośnym należy dodać G = 20 mm*
*In case of cabinet with skew roof add G = 20 mm*
*En caso de una envolvente con tejadillo, se debe agregar G = 20 mm*

— *Daszek płaski / Flat roof / La cubierta plano*
⌒ *Daszek skośny / Skew roof / La cubierta con tejadillo*

## Obudowy z przegrodą wewnętrzną
## Cabinets with internal partition
## Envolventes con placa separadora interna



80

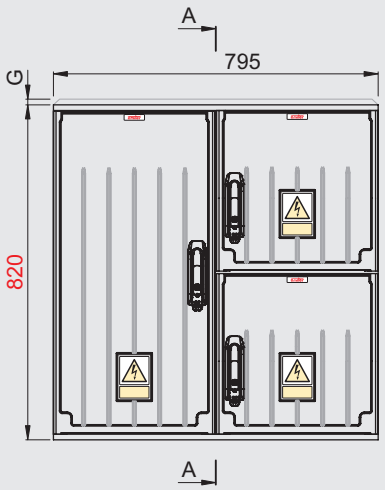


| Typ / Type / Tipo | G | Nr kat. / Art. no. / № cat. |
|---|---|---|
| OS 80X80/8/4+4 | - — | GP 884 10 |
| | 20 ⌒ | GP 884 20 |
| OSZ 80X80/8/4+4 | - — | ZP 884 10 |
| | 20 ⌒ | ZP 884 20 |

80

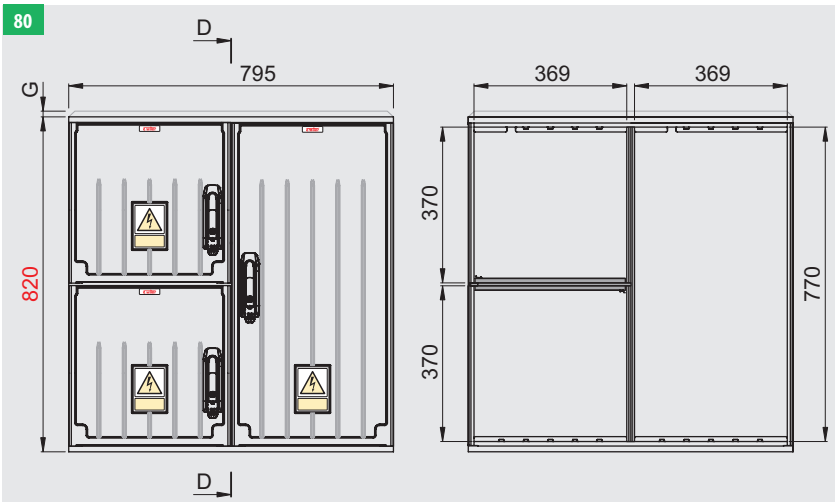


| Typ / Type / Tipo | G | Nr kat. / Art. no. / № cat. |
|---|---|---|
| OS 80X80/4+4/8 | - — | GP 848 10 |
| | 20 ⌒ | GP 848 20 |
| OSZ 80X80/4+4/8 | - — | ZP 848 10 |
| | 20 ⌒ | ZP 848 20 |

80

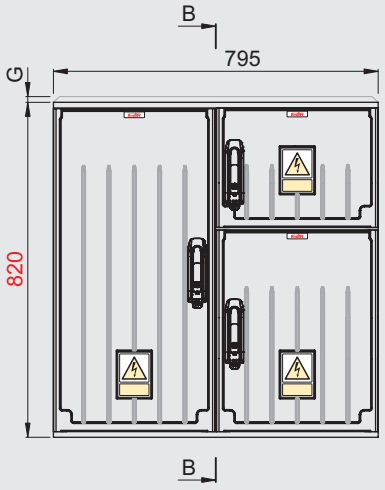


| Typ / Type / Tipo | G | Nr kat. / Art. no. / № cat. |
|---|---|---|
| OS 80X80/8/3+5 | - — | GP 883 10 |
| | 20 ⌒ | GP 883 20 |
| OSZ 80X80/8/3+5 | - — | ZP 883 10 |
| | 20 ⌒ | ZP 883 20 |

80

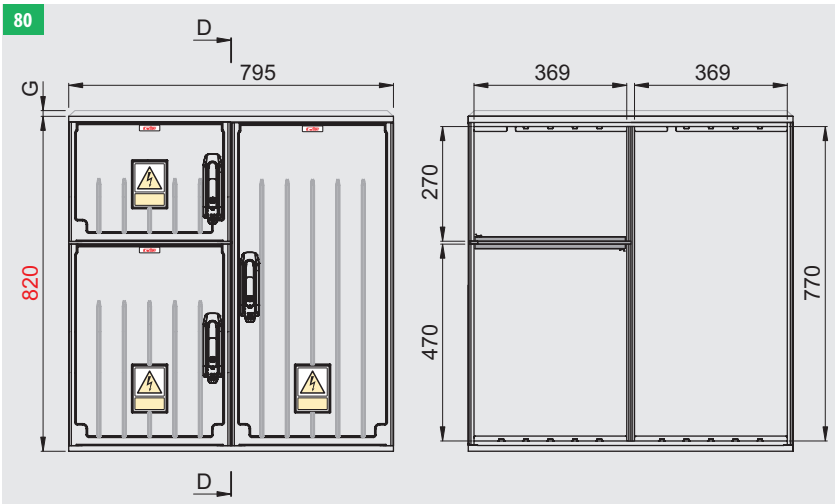


| Typ / Type / Tipo | G | Nr kat. / Art. no. / № cat. |
|---|---|---|
| OS 80X80/3+5/8 | - — | GP 838 10 |
| | 20 ⌒ | GP 838 20 |
| OSZ 80X80/3+5/8 | - — | ZP 838 10 |
| | 20 ⌒ | ZP 838 20 |

80

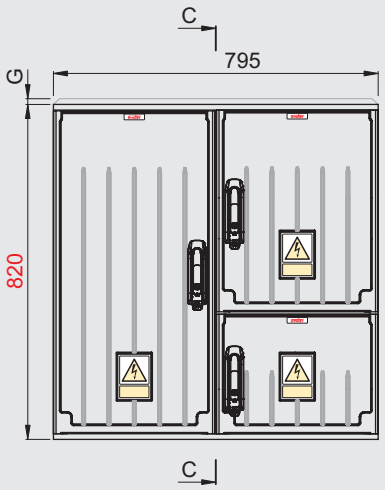


| Typ / Type / Tipo | G | Nr kat. / Art. no. / № cat. |
|---|---|---|
| OS 80X80/8/5+3 | - — | GP 885 10 |
| | 20 ⌒ | GP 885 20 |
| OSZ 80X80/8/5+3 | - — | ZP 885 10 |
| | 20 ⌒ | ZP 885 20 |

80

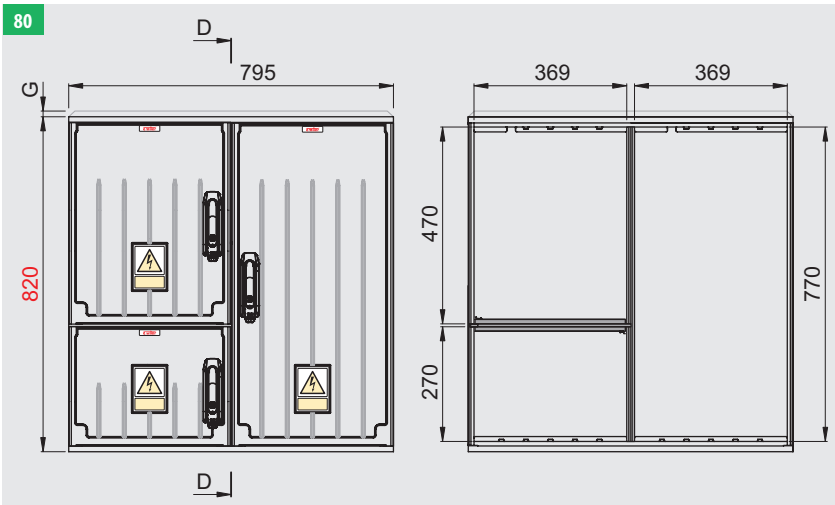


| Typ / Type / Tipo | G | Nr kat. / Art. no. / № cat. |
|---|---|---|
| OS 80X80/5+3/8 | - — | GP 858 10 |
| | 20 ⌒ | GP 858 20 |
| OSZ 80X80/5+3/8 | - — | ZP 858 10 |
| | 20 ⌒ | ZP 858 20 |

! *W przypadku obudowy z daszkiem skośnym należy dodać G = 20 mm*
*In case of cabinet with skew roof add G = 20 mm*
*En caso de una envolvente con tejadillo, se debe agregar G = 20 mm*

— *Daszek płaski / Flat roof / La cubierta plano*
⌒ *Daszek skośny / Skew roof / La cubierta con tejadillo*

Producent zastrzega sobie prawo wprowadzania zmian technicznych / The producer reserves the right to introduce technical modifications / El fabricante se reserva el derecho a realizar modificaciones técnicas

Producent zastrzega sobie prawo wprowadzania zmian technicznych / The producer reserves the right to introduce technical modifications / El fabricante se reserva el derecho a realizar modificaciones técnicas

80

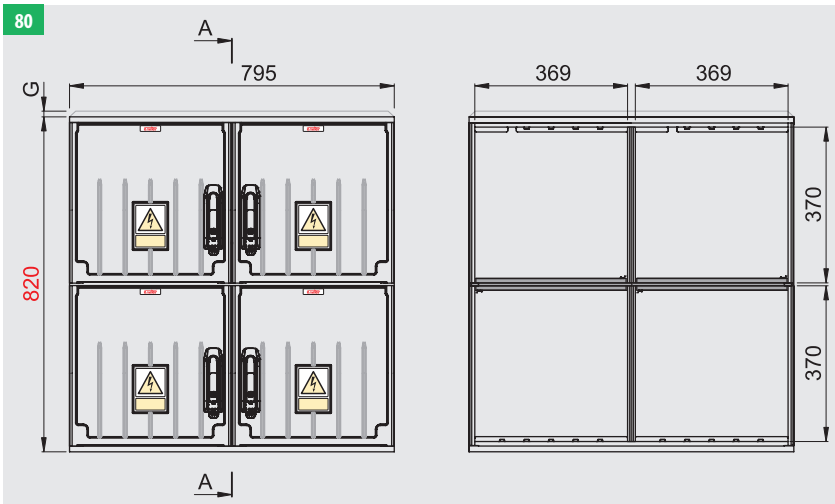


| Typ / Type / Tipo | G | Nr kat. / Art. no. / № cat. |
|---|---|---|
| OS 80X80/4+4/4+4 | - — | GP 844 10 |
| | 20 ⌒ | GP 844 20 |
| OSZ 80X80/4+4/4+4 | - — | ZP 844 10 |
| | 20 ⌒ | ZP 844 20 |

80

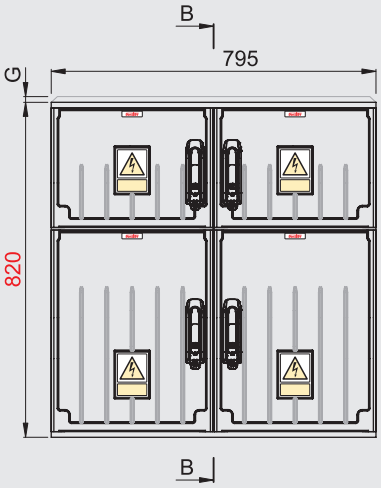


| Typ / Type / Tipo | G | Nr kat. / Art. no. / № cat. |
|---|---|---|
| OS 80X80/3+5/3+5 | - — | GP 833 10 |
| | 20 ⌒ | GP 833 20 |
| OSZ 80X80/3+5/3+5 | - — | ZP 833 10 |
| | 20 ⌒ | ZP 833 20 |

80

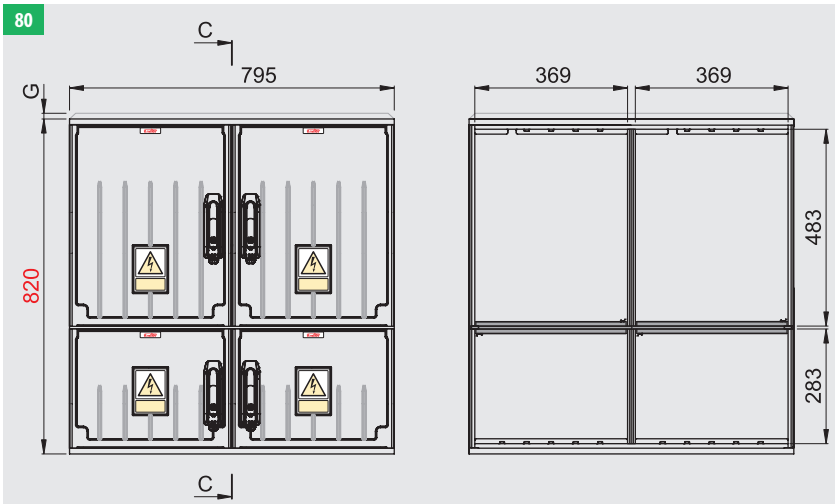


| Typ / Type / Tipo | G | Nr kat. / Art. no. / № cat. |
|---|---|---|
| OS 80X80/5+3/5+3 | - — | GP 855 10 |
| | 20 ⌒ | GP 855 20 |
| OSZ 80X80/5+3/5+3 | - — | ZP 855 10 |
| | 20 ⌒ | ZP 855 20 |

80

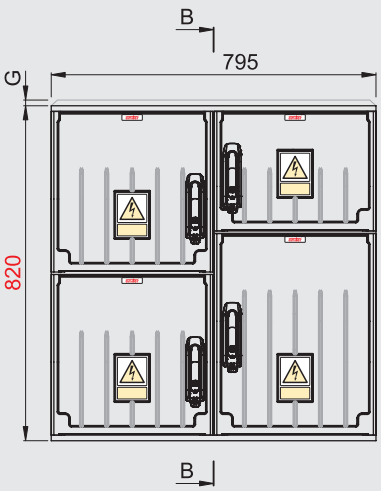


| Typ / Type / Tipo | G | Nr kat. / Art. no. / № cat. |
|---|---|---|
| OS 80X80/4+4/3+5 | - — | GP 843 10 |
| | 20 ⌒ | GP 843 20 |
| OSZ 80X80/4+4/3+5 | - — | ZP 843 10 |
| | 20 ⌒ | ZP 843 20 |

80

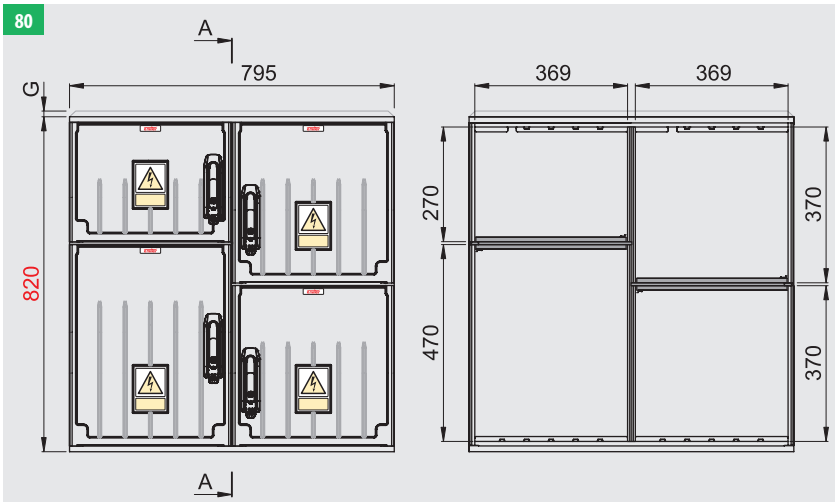


| Typ / Type / Tipo | G | Nr kat. / Art. no. / № cat. |
|---|---|---|
| OS 80X80/3+5/4+4 | - — | GP 834 10 |
| | 20 ⌒ | GP 834 20 |
| OSZ 80X80/3+5/4+4 | - — | ZP 834 10 |
| | 20 ⌒ | ZP 834 20 |

! *W przypadku obudowy z daszkiem skośnym należy dodać G = 20 mm*
*In case of cabinet with skew roof add G = 20 mm*
*En caso de una envolvente con tejadillo, se debe agregar G = 20 mm*

— *Daszek płaski / Flat roof / La cubierta plano*
⌒ *Daszek skośny / Skew roof / La cubierta con tejadillo*

80

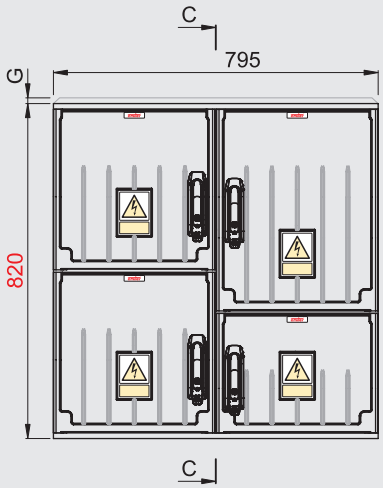


| Typ / Type / Tipo | G | Nr kat. / Art. no. / Nº cat. |
|---|---|---|
| OS 80X80/4+4/5+3 | - — | GP 845 10 |
| | 20 ⩘ | GP 845 20 |
| OSZ 80X80/4+4/5+3 | - — | ZP 845 10 |
| | 20 ⩘ | ZP 845 20 |

80

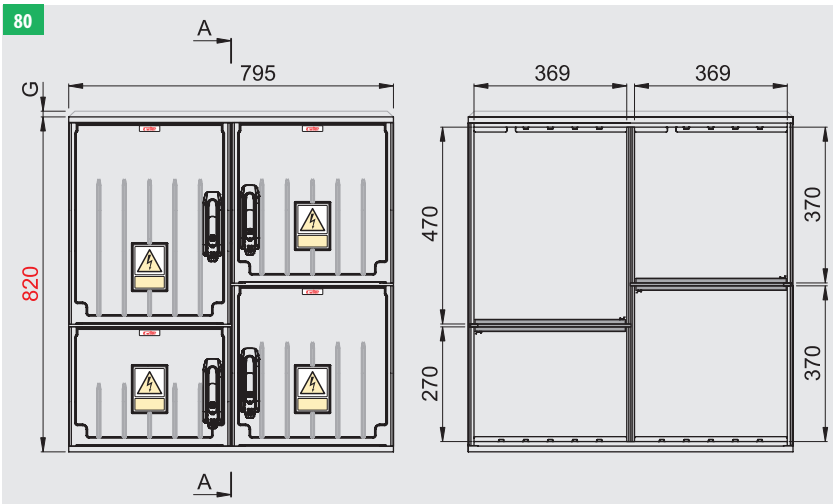


| Typ / Type / Tipo | G | Nr kat. / Art. no. / Nº cat. |
|---|---|---|
| OS 80X80/5+3/4+4 | - — | GP 854 10 |
| | 20 ⩘ | GP 854 20 |
| OSZ 80X80/5+3/4+4 | - — | ZP 854 10 |
| | 20 ⩘ | ZP 854 20 |

80

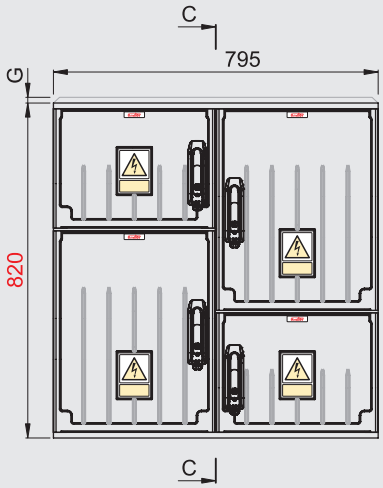


| Typ / Type / Tipo | G | Nr kat. / Art. no. / Nº cat. |
|---|---|---|
| OS 80X80/3+5/5+3 | - — | GP 835 10 |
| | 20 ⩘ | GP 835 20 |
| OSZ 80X80/3+5/5+3 | - — | ZP 835 10 |
| | 20 ⩘ | ZP 835 20 |

80

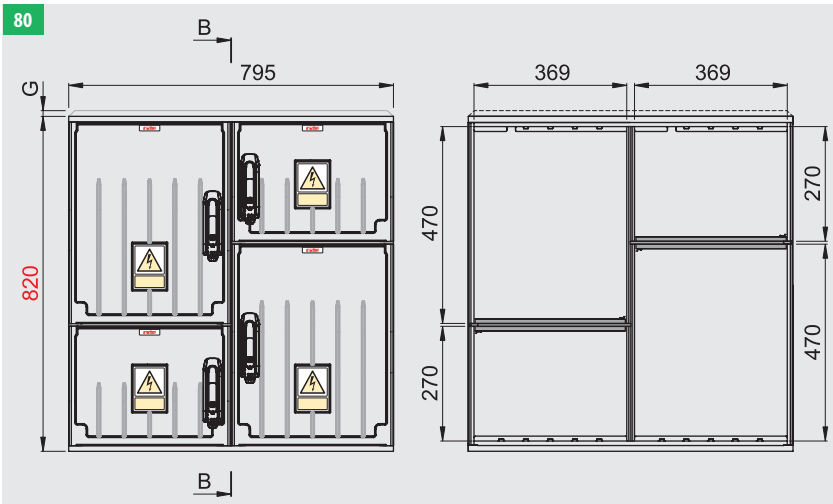


| Typ / Type / Tipo | G | Nr kat. / Art. no. / Nº cat. |
|---|---|---|
| OS 80X80/5+3/3+5 | - — | GP 853 10 |
| | 20 ⩘ | GP 853 20 |
| OSZ 80X80/5+3/3+5 | - — | ZP 853 10 |
| | 20 ⩘ | ZP 853 20 |

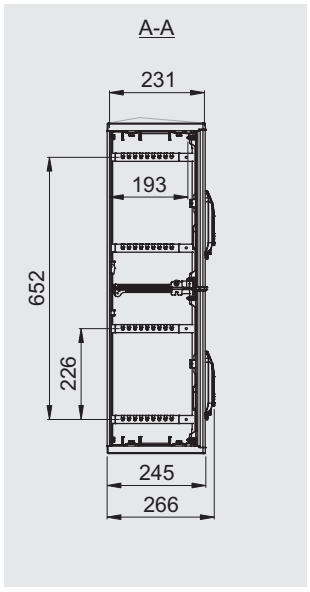


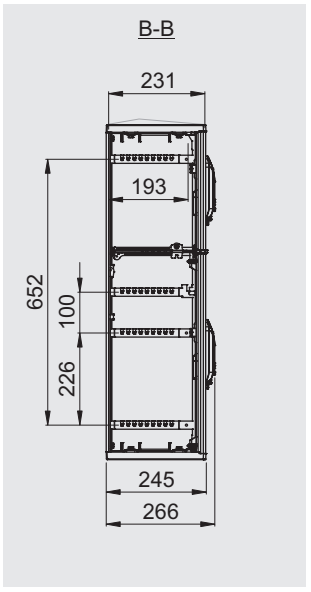


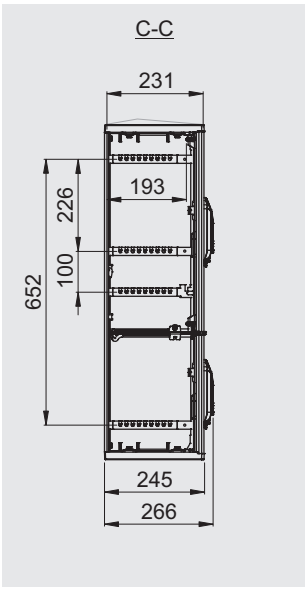


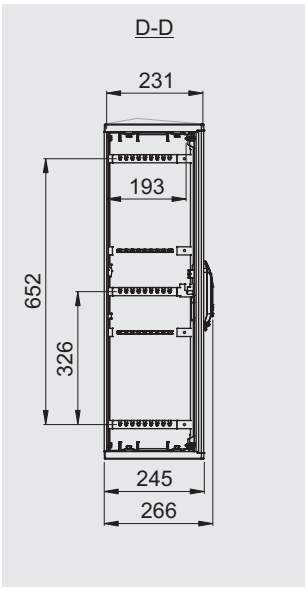


! *W przypadku obudowy z daszkiem skośnym należy dodać G = 20 mm*
*In case of cabinet with skew roof add G = 20 mm*
*En caso de una envolvente con tejadillo, se debe agregar G = 20 mm*

— *Daszek płaski / Flat roof / La cubierta plano*
⩘ *Daszek skośny / Skew roof / La cubierta con tejadillo*

Producent zastrzega sobie prawo wprowadzania zmian technicznych / The producer reserves the right to introduce technical modifications / El fabricante se reserva el derecho a realizar modificaciones técnicas

## Zestawy / Sets / Kits

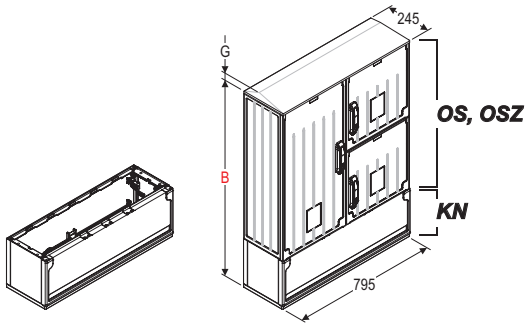


! *Widok przykładowy*
*Exemplary view*
*Ejemplo de vista*

| Typ / Type / Tipo | B | G | Nr kat. / Art. no. / № cat. |
|---|---|---|---|
| OS 80X80/8/4+4+KN | 1065 | - — | GP 884 10 K |
| | | 20 ⌒ | GP 884 20 K |
| OS 80X80/4+4/8+KN | 1065 | - — | GP 848 10 K |
| | | 20 ⌒ | GP 848 20 K |
| OS 80X80/8/3+5+KN | 1065 | - — | GP 883 10 K |
| | | 20 ⌒ | GP 883 20 K |
| OS 80X80/3+5/8+KN | 1065 | - — | GP 838 10 K |
| | | 20 ⌒ | GP 838 20 K |
| OS 80X80/8/5+3+KN | 1065 | - — | GP 885 10 K |
| | | 20 ⌒ | GP 885 20 K |
| OS 80X80/5+3/8+KN | 1065 | - — | GP 858 10 K |
| | | 20 ⌒ | GP 858 20 K |
| OS 80X80/4+4/4+4+KN | 1065 | - — | GP 844 10 K |
| | | 20 ⌒ | GP 844 20 K |
| OS 80X80/3+5/3+5+KN | 1065 | - — | GP 833 10 K |
| | | 20 ⌒ | GP 833 20 K |
| OS 80X80/5+3/5+3+KN | 1065 | - — | GP 855 10 K |
| | | 20 ⌒ | GP 855 20 K |
| OS 80X80/4+4/3+5+KN | 1065 | - — | GP 843 10 K |
| | | 20 ⌒ | GP 843 20 K |
| OS 80X80/3+5/4+4+KN | 1065 | - — | GP 834 10 K |
| | | 20 ⌒ | GP 834 20 K |
| OS 80X80/4+4/5+3+KN | 1065 | - — | GP 845 10 K |
| | | 20 ⌒ | GP 845 20 K |
| OS 80X80/5+3/4+4+KN | 1065 | - — | GP 854 10 K |
| | | 20 ⌒ | GP 854 20 K |
| OS 80X80/3+5/5+3+KN | 1065 | - — | GP 835 10 K |
| | | 20 ⌒ | GP 835 20 K |
| OS 80X80/5+3/3+5+KN | 1065 | - — | GP 853 10 K |
| | | 20 ⌒ | GP 853 20 K |
| OSZ 80X80/8/4+4+KN | 1065 | - — | ZP 884 10 K |
| | | 20 ⌒ | ZP 884 20 K |
| OSZ 80X80/4+4/8+KN | 1065 | - — | ZP 848 10 K |
| | | 20 ⌒ | ZP 848 20 K |
| OSZ 80X80/8/3+5+KN | 1065 | - — | ZP 883 10 K |
| | | 20 ⌒ | ZP 883 20 K |
| OSZ 80X80/3+5/8+KN | 1065 | - — | ZP 838 10 K |
| | | 20 ⌒ | ZP 838 20 K |
| OSZ 80X80/8/5+3+KN | 1065 | - — | ZP 885 10 K |
| | | 20 ⌒ | ZP 885 20 K |
| OSZ 80X80/5+3/8+KN | 1065 | - — | ZP 858 10 K |
| | | 20 ⌒ | ZP 858 20 K |
| OSZ 80X80/4+4/4+4+KN | 1065 | - — | ZP 844 10 K |
| | | 20 ⌒ | ZP 844 20 K |
| OSZ 80X80/3+5/3+5+KN | 1065 | - — | ZP 833 10 K |
| | | 20 ⌒ | ZP 833 20 K |
| OSZ 80X80/5+3/5+3+KN | 1065 | - — | ZP 855 10 K |
| | | 20 ⌒ | ZP 855 20 K |
| OSZ 80X80/4+4/3+5+KN | 1065 | - — | ZP 843 10 K |
| | | 20 ⌒ | ZP 843 20 K |
| OSZ 80X80/3+5/4+4+KN | 1065 | - — | ZP 834 10 K |
| | | 20 ⌒ | ZP 834 20 K |
| OSZ 80X80/4+4/5+3+KN | 1065 | - — | ZP 845 10 K |
| | | 20 ⌒ | ZP 845 20 K |
| OSZ 80X80/5+3/4+4+KN | 1065 | - — | ZP 854 10 K |
| | | 20 ⌒ | ZP 854 20 K |
| OSZ 80X80/3+5/5+3+KN | 1065 | - — | ZP 835 10 K |
| | | 20 ⌒ | ZP 835 20 K |
| OSZ 80X80/5+3/3+5+KN | 1065 | - — | ZP 853 10 K |
| | | 20 ⌒ | ZP 853 20 K |

! *W przypadku obudowy z daszkiem skośnym należy dodać G = 20 mm*
*In case of cabinet with skew roof add G = 20 mm*
*En caso de una envolvente con tejadillo, se debe agregar G = 20 mm*

— *Daszek płaski / Flat roof / La cubierta plano*
⌒ *Daszek skośny / Skew roof / La cubierta con tejadillo*

Producent zastrzega sobie prawo wprowadzania zmian technicznych / The producer reserves the right to introduce technical modifications / El fabricante se reserva el derecho a realizar modificaciones técnicas

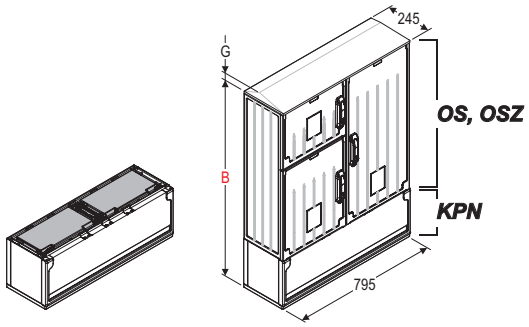


! *Widok przykładowy*
*Exemplary view*
*Ejemplo de vista*

| Typ / Type / Tipo | B | G | Nr kat. / Art. no. / Nº cat. |
|---|---|---|---|
| OS 80X80/8/4+4+KPN | 1065 | - — | GP 884 10 R |
| | | 20 ⌒ | GP 884 20 R |
| OS 80X80/4+4/8+KPN | 1065 | - — | GP 848 10 R |
| | | 20 ⌒ | GP 848 20 R |
| OS 80X80/8/3+5+KPN | 1065 | - — | GP 883 10 R |
| | | 20 ⌒ | GP 883 20 R |
| OS 80X80/3+5/8+KPN | 1065 | - — | GP 838 10 R |
| | | 20 ⌒ | GP 838 20 R |
| OS 80X80/8/5+3+KPN | 1065 | - — | GP 885 10 R |
| | | 20 ⌒ | GP 885 20 R |
| OS 80X80/5+3/8+KPN | 1065 | - — | GP 858 10 R |
| | | 20 ⌒ | GP 858 20 R |
| OS 80X80/4+4/4+4+KPN | 1065 | - — | GP 844 10 R |
| | | 20 ⌒ | GP 844 20 R |
| OS 80X80/3+5/3+5+KPN | 1065 | - — | GP 833 10 R |
| | | 20 ⌒ | GP 833 20 R |
| OS 80X80/5+3/5+3+KPN | 1065 | - — | GP 855 10 R |
| | | 20 ⌒ | GP 855 20 R |
| OS 80X80/4+4/3+5+KPN | 1065 | - — | GP 843 10 R |
| | | 20 ⌒ | GP 843 20 R |
| OS 80X80/3+5/4+4+KPN | 1065 | - — | GP 834 10 R |
| | | 20 ⌒ | GP 834 20 R |
| OS 80X80/4+4/5+3+KPN | 1065 | - — | GP 845 10 R |
| | | 20 ⌒ | GP 845 20 R |
| OS 80X80/5+3/4+4+KPN | 1065 | - — | GP 854 10 R |
| | | 20 ⌒ | GP 854 20 R |
| OS 80X80/3+5/5+3+KPN | 1065 | - — | GP 835 10 R |
| | | 20 ⌒ | GP 835 20 R |
| OS 80X80/5+3/3+5+KPN | 1065 | - — | GP 853 10 R |
| | | 20 ⌒ | GP 853 20 R |
| OSZ 80X80/8/4+4+KPN | 1065 | - — | ZP 884 10 R |
| | | 20 ⌒ | ZP 884 20 R |
| OSZ 80X80/4+4/8+KPN | 1065 | - — | ZP 848 10 R |
| | | 20 ⌒ | ZP 848 20 R |
| OSZ 80X80/8/3+5+KPN | 1065 | - — | ZP 883 10 R |
| | | 20 ⌒ | ZP 883 20 R |
| OSZ 80X80/3+5/8+KPN | 1065 | - — | ZP 838 10 R |
| | | 20 ⌒ | ZP 838 20 R |
| OSZ 80X80/8/5+3+KPN | 1065 | - — | ZP 885 10 R |
| | | 20 ⌒ | ZP 885 20 R |
| OSZ 80X80/5+3/8+KPN | 1065 | - — | ZP 858 10 R |
| | | 20 ⌒ | ZP 858 20 R |
| OSZ 80X80/4+4/4+4+KPN | 1065 | - — | ZP 844 10 R |
| | | 20 ⌒ | ZP 844 20 R |
| OSZ 80X80/3+5/3+5+KPN | 1065 | - — | ZP 833 10 R |
| | | 20 ⌒ | ZP 833 20 R |
| OSZ 80X80/5+3/5+3+KPN | 1065 | - — | ZP 855 10 R |
| | | 20 ⌒ | ZP 855 20 R |
| OSZ 80X80/4+4/3+5+KPN | 1065 | - — | ZP 843 10 R |
| | | 20 ⌒ | ZP 843 20 R |
| OSZ 80X80/3+5/4+4+KPN | 1065 | - — | ZP 834 10 R |
| | | 20 ⌒ | ZP 834 20 R |
| OSZ 80X80/4+4/5+3+KPN | 1065 | - — | ZP 845 10 R |
| | | 20 ⌒ | ZP 845 20 R |
| OSZ 80X80/5+3/4+4+KPN | 1065 | - — | ZP 854 10 R |
| | | 20 ⌒ | ZP 854 20 R |
| OSZ 80X80/3+5/5+3+KPN | 1065 | - — | ZP 835 10 R |
| | | 20 ⌒ | ZP 835 20 R |
| OSZ 80X80/5+3/3+5+KPN | 1065 | - — | ZP 853 10 R |
| | | 20 ⌒ | ZP 853 20 R |

Producent zastrzega sobie prawo wprowadzania zmian technicznych / The producer reserves the right to introduce technical modifications / El fabricante se reserva el derecho a realizar modificaciones técnicas

! *W przypadku obudowy z daszkiem skośnym należy dodać G = 20 mm*
*In case of cabinet with skew roof add G = 20 mm*
*En caso de una envolvente con tejadillo, se debe agregar G = 20 mm*

— *Daszek płaski / Flat roof / La cubierta plano*
⌒ *Daszek skośny / Skew roof / La cubierta con tejadillo*

Producent zastrzega sobie prawo wprowadzania zmian technicznych / The producer reserves the right to introduce technical modifications / El fabricante se reserva el derecho a realizar modificaciones técnicas

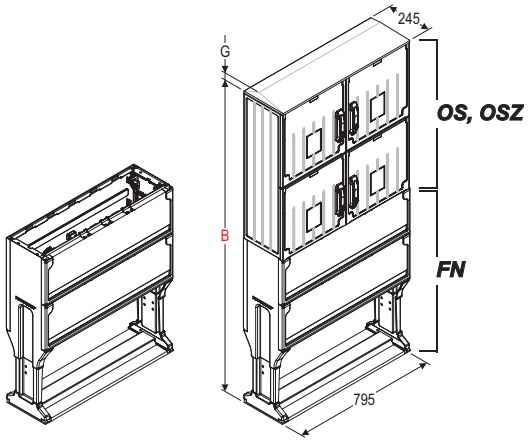


! *Widok przykładowy*
*Exemplary view*
*Ejemplo de vista*

| Typ / Type / Tipo | B | G | Nr kat. / Art. no. / Nº cat. |
|---|---|---|---|
| OS 80X80/8/4+4+FN | 1686 | - — | GP 884 10 F |
| | | 20 ⌒ | GP 884 20 F |
| OS 80X80/4+4/8+FN | 1686 | - — | GP 848 10 F |
| | | 20 ⌒ | GP 848 20 F |
| OS 80X80/8/3+5+FN | 1686 | - — | GP 883 10 F |
| | | 20 ⌒ | GP 883 20 F |
| OS 80X80/3+5/8+FN | 1686 | - — | GP 838 10 F |
| | | 20 ⌒ | GP 838 20 F |
| OS 80X80/8/5+3+FN | 1686 | - — | GP 885 10 F |
| | | 20 ⌒ | GP 885 20 F |
| OS 80X80/5+3/8+FN | 1686 | - — | GP 858 10 F |
| | | 20 ⌒ | GP 858 20 F |
| OS 80X80/4+4/4+4+FN | 1686 | - — | GP 844 10 F |
| | | 20 ⌒ | GP 844 20 F |
| OS 80X80/3+5/3+5+FN | 1686 | - — | GP 833 10 F |
| | | 20 ⌒ | GP 833 20 F |
| OS 80X80/5+3/5+3+FN | 1686 | - — | GP 855 10 F |
| | | 20 ⌒ | GP 855 20 F |
| OS 80X80/4+4/3+5+FN | 1686 | - — | GP 843 10 F |
| | | 20 ⌒ | GP 843 20 F |
| OS 80X80/3+5/4+4+FN | 1686 | - — | GP 834 10 F |
| | | 20 ⌒ | GP 834 20 F |
| OS 80X80/4+4/5+3+FN | 1686 | - — | GP 845 10 F |
| | | 20 ⌒ | GP 845 20 F |
| OS 80X80/5+3/4+4+FN | 1686 | - — | GP 854 10 F |
| | | 20 ⌒ | GP 854 20 F |
| OS 80X80/3+5/5+3+FN | 1686 | - — | GP 835 10 F |
| | | 20 ⌒ | GP 835 20 F |
| OS 80X80/5+3/3+5+FN | 1686 | - — | GP 853 10 F |
| | | 20 ⌒ | GP 853 20 F |
| OSZ 80X80/8/4+4+FN | 1686 | - — | ZP 884 10 F |
| | | 20 ⌒ | ZP 884 20 F |
| OSZ 80X80/4+4/8+FN | 1686 | - — | ZP 848 10 F |
| | | 20 ⌒ | ZP 848 20 F |
| OSZ 80X80/8/3+5+FN | 1686 | - — | ZP 883 10 F |
| | | 20 ⌒ | ZP 883 20 F |
| OSZ 80X80/3+5/8+FN | 1686 | - — | ZP 838 10 F |
| | | 20 ⌒ | ZP 838 20 F |
| OSZ 80X80/8/5+3+FN | 1686 | - — | ZP 885 10 F |
| | | 20 ⌒ | ZP 885 20 F |
| OSZ 80X80/5+3/8+FN | 1686 | - — | ZP 858 10 F |
| | | 20 ⌒ | ZP 858 20 F |
| OSZ 80X80/4+4/4+4+FN | 1686 | - — | ZP 844 10 F |
| | | 20 ⌒ | ZP 844 20 F |
| OSZ 80X80/3+5/3+5+FN | 1686 | - — | ZP 833 10 F |
| | | 20 ⌒ | ZP 833 20 F |
| OSZ 80X80/5+3/5+3+FN | 1686 | - — | ZP 855 10 F |
| | | 20 ⌒ | ZP 855 20 F |
| OSZ 80X80/4+4/3+5+FN | 1686 | - — | ZP 843 10 F |
| | | 20 ⌒ | ZP 843 20 F |
| OSZ 80X80/3+5/4+4+FN | 1686 | - — | ZP 834 10 F |
| | | 20 ⌒ | ZP 834 20 F |
| OSZ 80X80/4+4/5+3+FN | 1686 | - — | ZP 845 10 F |
| | | 20 ⌒ | ZP 845 20 F |
| OSZ 80X80/5+3/4+4+FN | 1686 | - — | ZP 854 10 F |
| | | 20 ⌒ | ZP 854 20 F |
| OSZ 80X80/3+5/5+3+FN | 1686 | - — | ZP 835 10 F |
| | | 20 ⌒ | ZP 835 20 F |
| OSZ 80X80/5+3/3+5+FN | 1686 | - — | ZP 853 10 F |
| | | 20 ⌒ | ZP 853 20 F |

! *W przypadku obudowy z daszkiem skośnym należy dodać G = 20 mm*
*In case of cabinet with skew roof add G = 20 mm*
*En caso de una envolvente con tejadillo, se debe agregar G = 20 mm*

— *Daszek płaski / Flat roof / La cubierta plano*
⌒ *Daszek skośny / Skew roof / La cubierta con tejadillo*

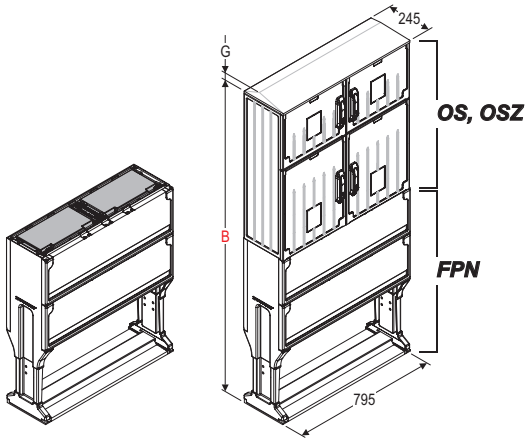


! *Widok przykładowy*
*Exemplary view*
*Ejemplo de vista*

| Typ / Type / Tipo | B | G | Nr kat. / Art. no. / Nº cat. |
|---|---|---|---|
| OS 80X80/8/4+4+FPN | 1686 | - — | GP 884 10 S |
| | | 20 ⌒ | GP 884 20 S |
| OS 80X80/4+4/8+FPN | 1686 | - — | GP 848 10 S |
| | | 20 ⌒ | GP 848 20 S |
| OS 80X80/8/3+5+FPN | 1686 | - — | GP 883 10 S |
| | | 20 ⌒ | GP 883 20 S |
| OS 80X80/3+5/8+FPN | 1686 | - — | GP 838 10 S |
| | | 20 ⌒ | GP 838 20 S |
| OS 80X80/8/5+3+FPN | 1686 | - — | GP 885 10 S |
| | | 20 ⌒ | GP 885 20 S |
| OS 80X80/5+3/8+FPN | 1686 | - — | GP 858 10 S |
| | | 20 ⌒ | GP 858 20 S |
| OS 80X80/4+4/4+4+FPN | 1686 | - — | GP 844 10 S |
| | | 20 ⌒ | GP 844 20 S |
| OS 80X80/3+5/3+5+FPN | 1686 | - — | GP 833 10 S |
| | | 20 ⌒ | GP 833 20 S |
| OS 80X80/5+3/5+3+FPN | 1686 | - — | GP 855 10 S |
| | | 20 ⌒ | GP 855 20 S |
| OS 80X80/4+4/3+5+FPN | 1686 | - — | GP 843 10 S |
| | | 20 ⌒ | GP 843 20 S |
| OS 80X80/3+5/4+4+FPN | 1686 | - — | GP 834 10 S |
| | | 20 ⌒ | GP 834 20 S |
| OS 80X80/4+4/5+3+FPN | 1686 | - — | GP 845 10 S |
| | | 20 ⌒ | GP 845 20 S |
| OS 80X80/5+3/4+4+FPN | 1686 | - — | GP 854 10 S |
| | | 20 ⌒ | GP 854 20 S |
| OS 80X80/3+5/5+3+FPN | 1686 | - — | GP 835 10 S |
| | | 20 ⌒ | GP 835 20 S |
| OS 80X80/5+3/3+5+FPN | 1686 | - — | GP 853 10 S |
| | | 20 ⌒ | GP 853 20 S |
| OSZ 80X80/8/4+4+FPN | 1686 | - — | ZP 884 10 S |
| | | 20 ⌒ | ZP 884 20 S |
| OSZ 80X80/4+4/8+FPN | 1686 | - — | ZP 848 10 S |
| | | 20 ⌒ | ZP 848 20 S |
| OSZ 80X80/8/3+5+FPN | 1686 | - — | ZP 883 10 S |
| | | 20 ⌒ | ZP 883 20 S |
| OSZ 80X80/3+5/8+FPN | 1686 | - — | ZP 838 10 S |
| | | 20 ⌒ | ZP 838 20 S |
| OSZ 80X80/8/5+3+FPN | 1686 | - — | ZP 885 10 S |
| | | 20 ⌒ | ZP 885 20 S |
| OSZ 80X80/5+3/8+FPN | 1686 | - — | ZP 858 10 S |
| | | 20 ⌒ | ZP 858 20 S |
| OSZ 80X80/4+4/4+4+FPN | 1686 | - — | ZP 844 10 S |
| | | 20 ⌒ | ZP 844 20 S |
| OSZ 80X80/3+5/3+5+FPN | 1686 | - — | ZP 833 10 S |
| | | 20 ⌒ | ZP 833 20 S |
| OSZ 80X80/5+3/5+3+FPN | 1686 | - — | ZP 855 10 S |
| | | 20 ⌒ | ZP 855 20 S |
| OSZ 80X80/4+4/3+5+FPN | 1686 | - — | ZP 843 10 S |
| | | 20 ⌒ | ZP 843 20 S |
| OSZ 80X80/3+5/4+4+FPN | 1686 | - — | ZP 834 10 S |
| | | 20 ⌒ | ZP 834 20 S |
| OSZ 80X80/4+4/5+3+FPN | 1686 | - — | ZP 845 10 S |
| | | 20 ⌒ | ZP 845 20 S |
| OSZ 80X80/5+3/4+4+FPN | 1686 | - — | ZP 854 10 S |
| | | 20 ⌒ | ZP 854 20 S |
| OSZ 80X80/3+5/5+3+FPN | 1686 | - — | ZP 835 10 S |
| | | 20 ⌒ | ZP 835 20 S |
| OSZ 80X80/5+3/3+5+FPN | 1686 | - — | ZP 853 10 S |
| | | 20 ⌒ | ZP 853 20 S |

Producent zastrzega sobie prawo wprowadzania zmian technicznych / The producer reserves the right to introduce technical modifications / El fabricante se reserva el derecho a realizar modificaciones técnicas

! *W przypadku obudowy z daszkiem skośnym należy dodać G = 20 mm*
*In case of cabinet with skew roof add G = 20 mm*
*En caso de una envolvente con tejadillo, se debe agregar G = 20 mm*

— *Daszek płaski / Flat roof / La cubierta plano*
⌒ *Daszek skośny / Skew roof / La cubierta con tejadillo*

Producent zastrzega sobie prawo wprowadzania zmian technicznych / The producer reserves the right to introduce technical modifications / El fabricante se reserva el derecho a realizar modificaciones técnicas

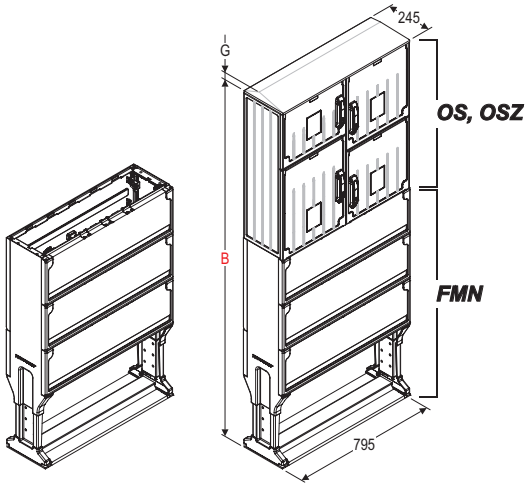


! *Widok przykładowy*
*Exemplary view*
*Ejemplo de vista*

| Typ / Type / Tipo | B | G | Nr kat. / Art. no. / № cat. |
|---|---|---|---|
| OS 80X80/8/4+4+FMN | 1927 | - — | GP 884 10 E |
| | | 20 ⌒ | GP 884 20 E |
| OS 80X80/4+4/8+FMN | 1927 | - — | GP 848 10 E |
| | | 20 ⌒ | GP 848 20 E |
| OS 80X80/8/3+5+FMN | 1927 | - — | GP 883 10 E |
| | | 20 ⌒ | GP 883 20 E |
| OS 80X80/3+5/8+FMN | 1927 | - — | GP 838 10 E |
| | | 20 ⌒ | GP 838 20 E |
| OS 80X80/8/5+3+FMN | 1927 | - — | GP 885 10 E |
| | | 20 ⌒ | GP 885 20 E |
| OS 80X80/5+3/8+FMN | 1927 | - — | GP 858 10 E |
| | | 20 ⌒ | GP 858 20 E |
| OS 80X80/4+4/4+4+FMN | 1927 | - — | GP 844 10 E |
| | | 20 ⌒ | GP 844 20 E |
| OS 80X80/3+5/3+5+FMN | 1927 | - — | GP 833 10 E |
| | | 20 ⌒ | GP 833 20 E |
| OS 80X80/5+3/5+3+FMN | 1927 | - — | GP 855 10 E |
| | | 20 ⌒ | GP 855 20 E |
| OS 80X80/4+4/3+5+FMN | 1927 | - — | GP 843 10 E |
| | | 20 ⌒ | GP 843 20 E |
| OS 80X80/3+5/4+4+FMN | 1927 | - — | GP 834 10 E |
| | | 20 ⌒ | GP 834 20 E |
| OS 80X80/4+4/5+3+FMN | 1927 | - — | GP 845 10 E |
| | | 20 ⌒ | GP 845 20 E |
| OS 80X80/5+3/4+4+FMN | 1927 | - — | GP 854 10 E |
| | | 20 ⌒ | GP 854 20 E |
| OS 80X80/3+5/5+3+FMN | 1927 | - — | GP 835 10 E |
| | | 20 ⌒ | GP 835 20 E |
| OS 80X80/5+3/3+5+FMN | 1927 | - — | GP 853 10 E |
| | | 20 ⌒ | GP 853 20 E |
| OSZ 80X80/8/4+4+FMN | 1927 | - — | ZP 884 10 E |
| | | 20 ⌒ | ZP 884 20 E |
| OSZ 80X80/4+4/8+FMN | 1927 | - — | ZP 848 10 E |
| | | 20 ⌒ | ZP 848 20 E |
| OSZ 80X80/8/3+5+FMN | 1927 | - — | ZP 883 10 E |
| | | 20 ⌒ | ZP 883 20 E |
| OSZ 80X80/3+5/8+FMN | 1927 | - — | ZP 838 10 E |
| | | 20 ⌒ | ZP 838 20 E |
| OSZ 80X80/8/5+3+FMN | 1927 | - — | ZP 885 10 E |
| | | 20 ⌒ | ZP 885 20 E |
| OSZ 80X80/5+3/8+FMN | 1927 | - — | ZP 858 10 E |
| | | 20 ⌒ | ZP 858 20 E |
| OSZ 80X80/4+4/4+4+FMN | 1927 | - — | ZP 844 10 E |
| | | 20 ⌒ | ZP 844 20 E |
| OSZ 80X80/3+5/3+5+FMN | 1927 | - — | ZP 833 10 E |
| | | 20 ⌒ | ZP 833 20 E |
| OSZ 80X80/5+3/5+3+FMN | 1927 | - — | ZP 855 10 E |
| | | 20 ⌒ | ZP 855 20 E |
| OSZ 80X80/4+4/3+5+FMN | 1927 | - — | ZP 843 10 E |
| | | 20 ⌒ | ZP 843 20 E |
| OSZ 80X80/3+5/4+4+FMN | 1927 | - — | ZP 834 10 E |
| | | 20 ⌒ | ZP 834 20 E |
| OSZ 80X80/4+4/5+3+FMN | 1927 | - — | ZP 845 10 E |
| | | 20 ⌒ | ZP 845 20 E |
| OSZ 80X80/5+3/4+4+FMN | 1927 | - — | ZP 854 10 E |
| | | 20 ⌒ | ZP 854 20 E |
| OSZ 80X80/3+5/5+3+FMN | 1927 | - — | ZP 835 10 E |
| | | 20 ⌒ | ZP 835 20 E |
| OSZ 80X80/5+3/3+5+FMN | 1927 | - — | ZP 853 10 E |
| | | 20 ⌒ | ZP 853 20 E |

! *W przypadku obudowy z daszkiem skośnym należy dodać G = 20 mm*
*In case of cabinet with skew roof add G = 20 mm*
*En caso de una envolvente con tejadillo, se debe agregar G = 20 mm*

— *Daszek płaski / Flat roof / La cubierta plano*
⌒ *Daszek skośny / Skew roof / La cubierta con tejadillo*

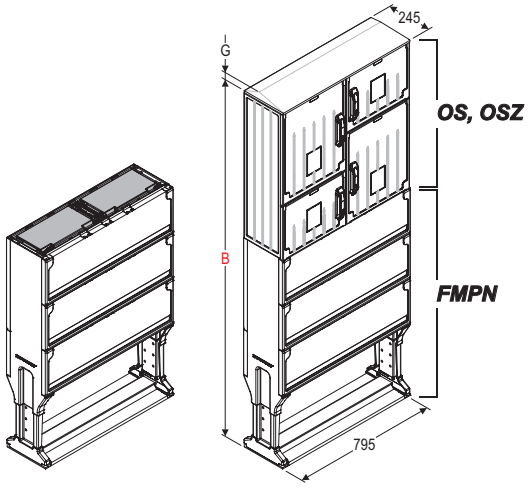


! *Widok przykładowy*
*Exemplary view*
*Ejemplo de vista*

| Typ / Type / Tipo | B | G | Nr kat. / Art. no. / Nº cat. |
|---|---|---|---|
| OS 80X80/8/4+4+FMPN | 1927 | - — | GP 884 10 U |
| | | 20 ⌒ | GP 884 20 U |
| OS 80X80/4+4/8+FMPN | 1927 | - — | GP 848 10 U |
| | | 20 ⌒ | GP 848 20 U |
| OS 80X80/8/3+5+FMPN | 1927 | - — | GP 883 10 U |
| | | 20 ⌒ | GP 883 20 U |
| OS 80X80/3+5/8+FMPN | 1927 | - — | GP 838 10 U |
| | | 20 ⌒ | GP 838 20 U |
| OS 80X80/8/5+3+FMPN | 1927 | - — | GP 885 10 U |
| | | 20 ⌒ | GP 885 20 U |
| OS 80X80/5+3/8+FMPN | 1927 | - — | GP 858 10 U |
| | | 20 ⌒ | GP 858 20 U |
| OS 80X80/4+4/4+4+FMPN | 1927 | - — | GP 844 10 U |
| | | 20 ⌒ | GP 844 20 U |
| OS 80X80/3+5/3+5+FMPN | 1927 | - — | GP 833 10 U |
| | | 20 ⌒ | GP 833 20 U |
| OS 80X80/5+3/5+3+FMPN | 1927 | - — | GP 855 10 U |
| | | 20 ⌒ | GP 855 20 U |
| OS 80X80/4+4/3+5+FMPN | 1927 | - — | GP 843 10 U |
| | | 20 ⌒ | GP 843 20 U |
| OS 80X80/3+5/4+4+FMPN | 1927 | - — | GP 834 10 U |
| | | 20 ⌒ | GP 834 20 U |
| OS 80X80/4+4/5+3+FMPN | 1927 | - — | GP 845 10 U |
| | | 20 ⌒ | GP 845 20 U |
| OS 80X80/5+3/4+4+FMPN | 1927 | - — | GP 854 10 U |
| | | 20 ⌒ | GP 854 20 U |
| OS 80X80/3+5/5+3+FMPN | 1927 | - — | GP 835 10 U |
| | | 20 ⌒ | GP 835 20 U |
| OS 80X80/5+3/3+5+FMPN | 1927 | - — | GP 853 10 U |
| | | 20 ⌒ | GP 853 20 U |
| OSZ 80X80/8/4+4+FMPN | 1927 | - — | ZP 884 10 U |
| | | 20 ⌒ | ZP 884 20 U |
| OSZ 80X80/4+4/8+FMPN | 1927 | - — | ZP 848 10 U |
| | | 20 ⌒ | ZP 848 20 U |
| OSZ 80X80/8/3+5+FMPN | 1927 | - — | ZP 883 10 U |
| | | 20 ⌒ | ZP 883 20 U |
| OSZ 80X80/3+5/8+FMPN | 1927 | - — | ZP 838 10 U |
| | | 20 ⌒ | ZP 838 20 U |
| OSZ 80X80/8/5+3+FMPN | 1927 | - — | ZP 885 10 U |
| | | 20 ⌒ | ZP 885 20 U |
| OSZ 80X80/5+3/8+FMPN | 1927 | - — | ZP 858 10 U |
| | | 20 ⌒ | ZP 858 20 U |
| OSZ 80X80/4+4/4+4+FMPN | 1927 | - — | ZP 844 10 U |
| | | 20 ⌒ | ZP 844 20 U |
| OSZ 80X80/3+5/3+5+FMPN | 1927 | - — | ZP 833 10 U |
| | | 20 ⌒ | ZP 833 20 U |
| OSZ 80X80/5+3/5+3+FMPN | 1927 | - — | ZP 855 10 U |
| | | 20 ⌒ | ZP 855 20 U |
| OSZ 80X80/4+4/3+5+FMPN | 1927 | - — | ZP 843 10 U |
| | | 20 ⌒ | ZP 843 20 U |
| OSZ 80X80/3+5/4+4+FMPN | 1927 | - — | ZP 834 10 U |
| | | 20 ⌒ | ZP 834 20 U |
| OSZ 80X80/4+4/5+3+FMPN | 1927 | - — | ZP 845 10 U |
| | | 20 ⌒ | ZP 845 20 U |
| OSZ 80X80/5+3/4+4+FMPN | 1927 | - — | ZP 854 10 U |
| | | 20 ⌒ | ZP 854 20 U |
| OSZ 80X80/3+5/5+3+FMPN | 1927 | - — | ZP 835 10 U |
| | | 20 ⌒ | ZP 835 20 U |
| OSZ 80X80/5+3/3+5+FMPN | 1927 | - — | ZP 853 10 U |
| | | 20 ⌒ | ZP 853 20 U |

Producent zastrzega sobie prawo wprowadzania zmian technicznych / The producer reserves the right to introduce technical modifications / El fabricante se reserva el derecho a realizar modificaciones técnicas

! *W przypadku obudowy z daszkiem skośnym należy dodać G = 20 mm*
*In case of cabinet with skew roof add G = 20 mm*
*En caso de una envolvente con tejadillo, se debe agregar G = 20 mm*

— *Daszek płaski / Flat roof / La cubierta plano*
⌒ *Daszek skośny / Skew roof / La cubierta con tejadillo*

## Obudowy
## Cabinets
## Envolventes



80

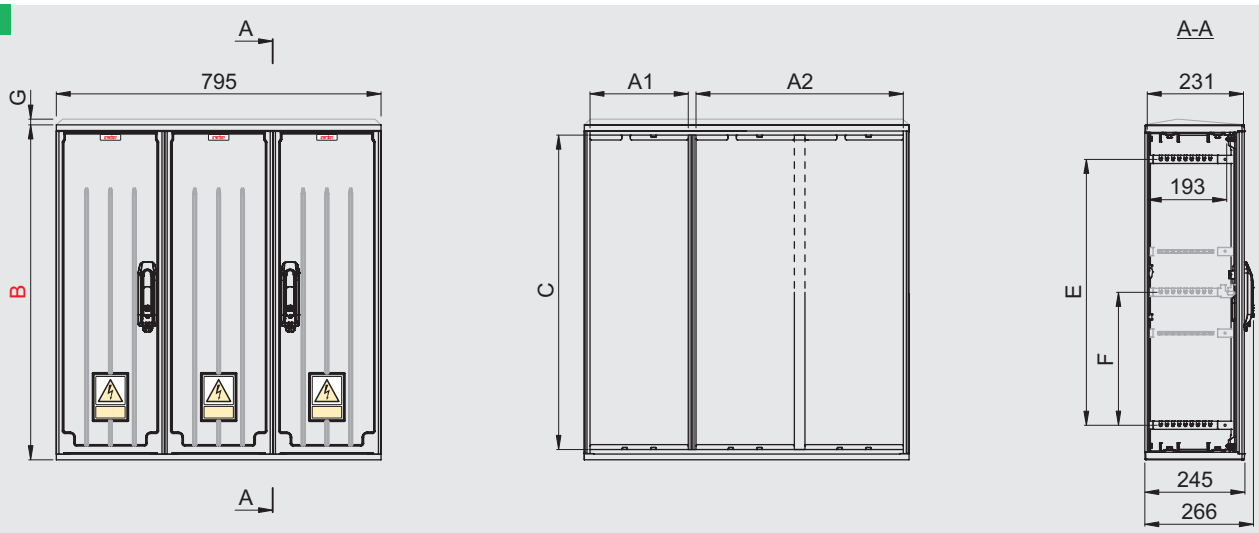


| Typ / Type / Tipo | A1 | A2 | A3 | A4 | B | C | D* | E | F | G | Nr kat. / Art. no. / Nº cat. |
|---|---|---|---|---|---|---|---|---|---|---|---|
| OS 26/53X40 | 237 | 501 | - | - | 420 | 370 | 402 | 252 | - | - — | GD 284 10 |
| | | | | | | | | | | 20 ⌒ | GD 284 20 |
| OS 26/53X60-2 | 237 | 501 | - | - | 620 | 570 | 602 | 452 | - | - — | GD 286 12 |
| | | | | | | | | | | 20 ⌒ | GD 286 22 |
| OS 26/53X80-2 | 237 | 501 | - | - | 820 | 770 | 802 | 652 | 326 | - — | GD 288 12 |
| | | | | | | | | | | 20 ⌒ | GD 288 22 |
| OSZ 26/53X40-2 | 237 | 501 | - | - | 420 | 370 | 402 | 252 | - | - — | ZD 284 12 |
| | | | | | | | | | | 20 ⌒ | ZD 284 22 |
| OSZ 26/53X60-2 | 237 | 501 | - | - | 620 | 570 | 602 | 452 | - | - — | ZD 286 12 |
| | | | | | | | | | | 20 ⌒ | ZD 286 22 |
| OSZ 26/53X80-2 | 237 | 501 | - | - | 820 | 770 | 802 | 652 | 326 | - — | ZD 288 12 |
| | | | | | | | | | | 20 ⌒ | ZD 288 22 |

* *Wymiar istotny dla połączeń pionowych (patrz str. T1-117)*
*Essential dimension for vertical connections (see page T1-117)*
*Dimensión principal para configuraciones verticales (véase la página T1-117)*

## Zestawy / Sets / Kits

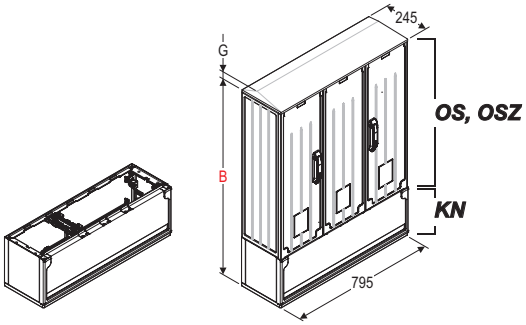


| Typ / Type / Tipo | B | G | Nr kat. / Art. no. / Nº cat. |
|---|---|---|---|
| OS 26/53X40+KN | 665 | - — | GD 284 10 K |
| | | 20 ⌒ | GD 284 20 K |
| OS 26/53X60-2+KN | 865 | - — | GD 286 12 K |
| | | 20 ⌒ | GD 286 22 K |
| OS 26/53X80-2+KN | 1065 | - — | GD 288 12 K |
| | | 20 ⌒ | GD 288 22 K |
| OSZ 26/53X40-2+KN | 665 | - — | ZD 284 12 K |
| | | 20 ⌒ | ZD 284 22 K |
| OSZ 26/53X60-2+KN | 865 | - — | ZD 286 12 K |
| | | 20 ⌒ | ZD 286 22 K |
| OSZ 26/53X80-2+KN | 1065 | - — | ZD 288 12 K |
| | | 20 ⌒ | ZD 288 22 K |

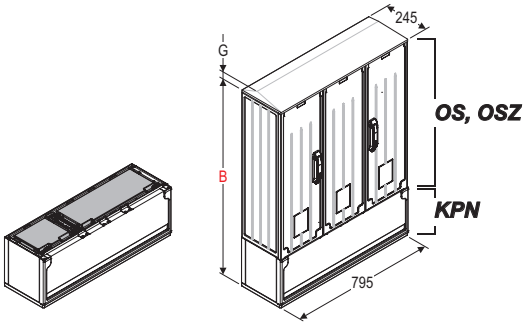


| Typ / Type / Tipo | B | G | Nr kat. / Art. no. / Nº cat. |
|---|---|---|---|
| OS 26/53X40+KPN | 665 | - — | GD 284 10 R |
| | | 20 ⌒ | GD 284 20 R |
| OS 26/53X60-2+KPN | 865 | - — | GD 286 12 R |
| | | 20 ⌒ | GD 286 22 R |
| OS 26/53X80-2+KPN | 1065 | - — | GD 288 12 R |
| | | 20 ⌒ | GD 288 22 R |
| OSZ 26/53X40-2+KPN | 665 | - — | ZD 284 12 R |
| | | 20 ⌒ | ZD 284 22 R |
| OSZ 26/53X60-2+KPN | 865 | - — | ZD 286 12 R |
| | | 20 ⌒ | ZD 286 22 R |
| OSZ 26/53X80-2+KPN | 1065 | - — | ZD 288 12 R |
| | | 20 ⌒ | ZD 288 22 R |

! *W przypadku obudowy z daszkiem skośnym należy dodać G = 20 mm*
*In case of cabinet with skew roof add G = 20 mm*
*En caso de una envolvente con tejadillo, se debe agregar G = 20 mm*

— *Daszek płaski / Flat roof / La cubierta plano*
⌒ *Daszek skośny / Skew roof / La cubierta con tejadillo*

Producent zastrzega sobie prawo wprowadzania zmian technicznych / The producer reserves the right to introduce technical modifications / El fabricante se reserva el derecho a realizar modificaciones técnicas

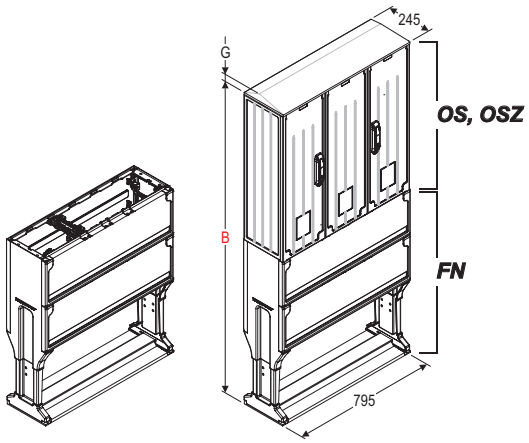


| Typ / Type / Tipo | B | G | Nr kat. / Art. no. / Nº cat. |
|---|---|---|---|
| OS 26/53X40+FN | 1286 | - — | GD 284 10 F |
| | | 20 ⌒ | GD 284 20 F |
| OS 26/53X60-2+FN | 1486 | - — | GD 286 12 F |
| | | 20 ⌒ | GD 286 22 F |
| OS 26/53X80-2+FN | 1686 | - — | GD 288 12 F |
| | | 20 ⌒ | GD 288 22 F |
| OSZ 26/53X40-2+FN | 1286 | - — | ZD 284 12 F |
| | | 20 ⌒ | ZD 284 22 F |
| OSZ 26/53X60-2+FN | 1486 | - — | ZD 286 12 F |
| | | 20 ⌒ | ZD 286 22 F |
| OSZ 26/53X80-2+FN | 1686 | - — | ZD 288 12 F |
| | | 20 ⌒ | ZD 288 22 F |

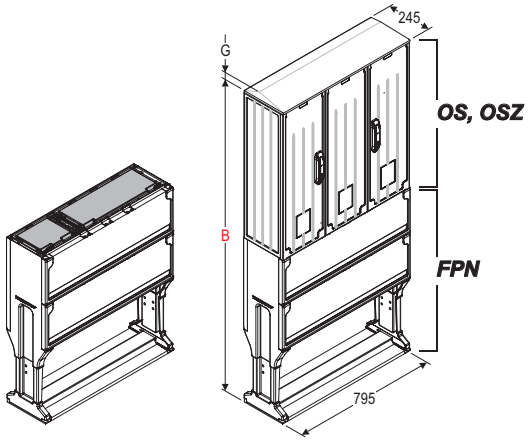


| Typ / Type / Tipo | B | G | Nr kat. / Art. no. / Nº cat. |
|---|---|---|---|
| OS 26/53X40+FPN | 1286 | - — | GD 284 10 S |
| | | 20 ⌒ | GD 284 20 S |
| OS 26/53X60-2+FPN | 1486 | - — | GD 286 12 S |
| | | 20 ⌒ | GD 286 22 S |
| OS 26/53X80-2+FPN | 1686 | - — | GD 288 12 S |
| | | 20 ⌒ | GD 288 22 S |
| OSZ 26/53X40-2+FPN | 1286 | - — | ZD 284 12 S |
| | | 20 ⌒ | ZD 284 22 S |
| OSZ 26/53X60-2+FPN | 1486 | - — | ZD 286 12 S |
| | | 20 ⌒ | ZD 286 22 S |
| OSZ 26/53X80-2+FPN | 1686 | - — | ZD 288 12 S |
| | | 20 ⌒ | ZD 288 22 S |

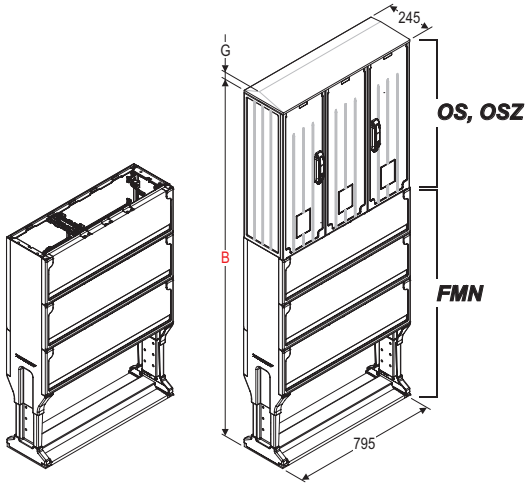


| Typ / Type / Tipo | B | G | Nr kat. / Art. no. / Nº cat. |
|---|---|---|---|
| OS 26/53X40+FMN | 1527 | - — | GD 284 10 E |
| | | 20 ⌒ | GD 284 20 E |
| OS 26/53X60-2+FMN | 1727 | - — | GD 286 12 E |
| | | 20 ⌒ | GD 286 22 E |
| OS 26/53X80-2+FMN | 1927 | - — | GD 288 12 E |
| | | 20 ⌒ | GD 288 22 E |
| OSZ 26/53X40-2+FMN | 1527 | - — | ZD 284 12 E |
| | | 20 ⌒ | ZD 284 22 E |
| OSZ 26/53X60-2+FMN | 1727 | - — | ZD 286 12 E |
| | | 20 ⌒ | ZD 286 22 E |
| OSZ 26/53X80-2+FMN | 1927 | - — | ZD 288 12 E |
| | | 20 ⌒ | ZD 288 22 E |

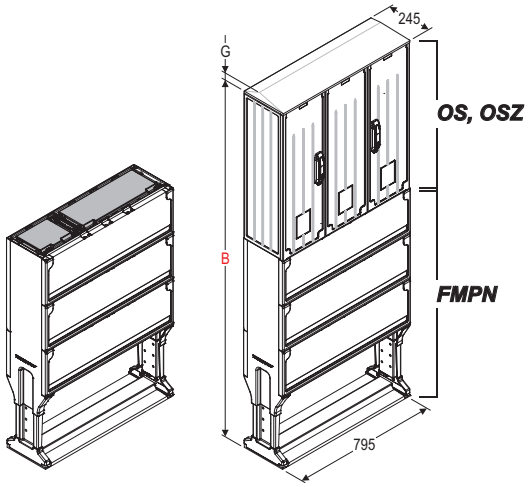


| Typ / Type / Tipo | B | G | Nr kat. / Art. no. / Nº cat. |
|---|---|---|---|
| OS 26/53X40+FMPN | 1527 | - — | GD 284 10 U |
| | | 20 ⌒ | GD 284 20 U |
| OS 26/53X60-2+FMPN | 1727 | - — | GD 286 12 U |
| | | 20 ⌒ | GD 286 22 U |
| OS 26/53X80-2+FMPN | 1927 | - — | GD 288 12 U |
| | | 20 ⌒ | GD 288 22 U |
| OSZ 26/53X40-2+FMPN | 1527 | - — | ZD 284 12 U |
| | | 20 ⌒ | ZD 284 22 U |
| OSZ 26/53X60-2+FMPN | 1727 | - — | ZD 286 12 U |
| | | 20 ⌒ | ZD 286 22 U |
| OSZ 26/53X80-2+FMPN | 1927 | - — | ZD 288 12 U |
| | | 20 ⌒ | ZD 288 22 U |

! *W przypadku obudowy z daszkiem skośnym należy dodać G = 20 mm*
*In case of cabinet with skew roof add G = 20 mm*
*En caso de una envolvente con tejadillo, se debe agregar G = 20 mm*

— *Daszek płaski / Flat roof / La cubierta plano*
⌒ *Daszek skośny / Skew roof / La cubierta con tejadillo*

Producent zastrzega sobie prawo wprowadzania zmian technicznych / The producer reserves the right to introduce technical modifications / El fabricante se reserva el derecho a realizar modificaciones técnicas

## Obudowy
## Cabinets
## Envolventes



80

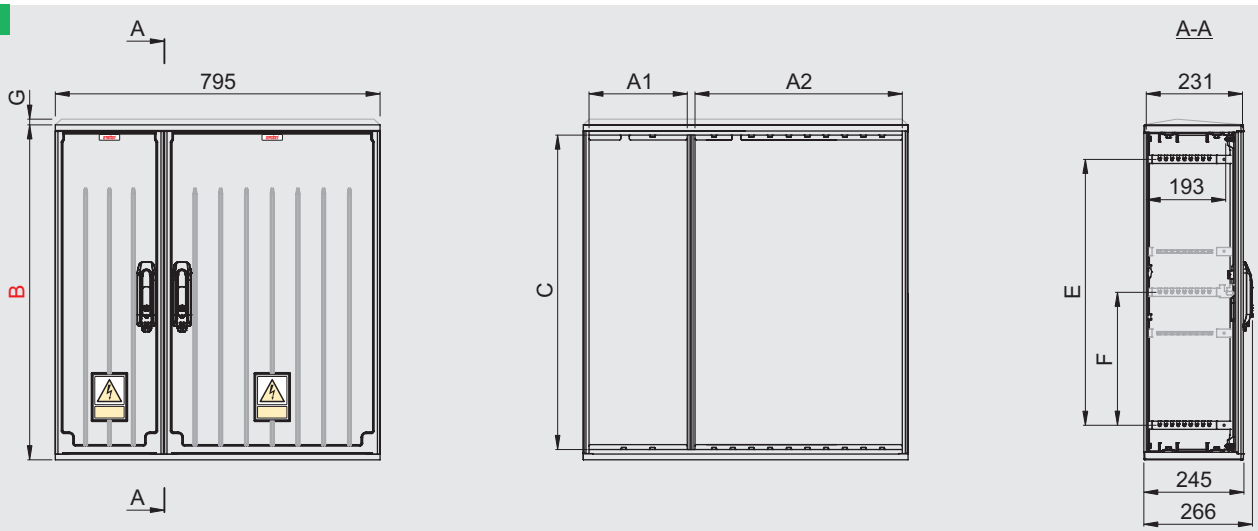


| Typ / Type / Tipo | A1 | A2 | A3 | A4 | B | C | D* | E | F | G | Nr kat. / Art. no. / Nº cat. |
|---|---|---|---|---|---|---|---|---|---|---|---|
| OS 26/53X60 | 237 | 501 | - | - | 620 | 570 | 602 | 452 | - | - | GD 286 10 |
| | | | | | | | | | | 20 | GD 286 20 |
| OS 26/53X80 | 237 | 501 | - | - | 820 | 770 | 802 | 652 | 326 | - | GD 288 10 |
| | | | | | | | | | | 20 | GD 288 20 |
| OSZ 26/53X40 | 237 | 501 | - | - | 420 | 370 | 402 | 252 | - | - | ZD 284 10 |
| | | | | | | | | | | 20 | ZD 284 20 |
| OSZ 26/53X60 | 237 | 501 | - | - | 620 | 570 | 602 | 452 | - | - | ZD 286 10 |
| | | | | | | | | | | 20 | ZD 286 20 |
| OSZ 26/53X80 | 237 | 501 | - | - | 820 | 770 | 802 | 652 | 326 | - | ZD 288 10 |
| | | | | | | | | | | 20 | ZD 288 20 |

* *Wymiar istotny dla połączeń pionowych (patrz str. T1-117)*
*Essential dimension for vertical connections (see page T1-117)*
*Dimensión principal para configuraciones verticales (véase la página T1-117)*

## Zestawy / Sets / Kits

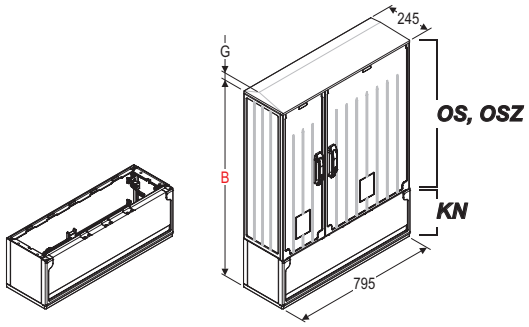


| Typ / Type / Tipo | B | G | Nr kat. / Art. no. / Nº cat. |
|---|---|---|---|
| OS 26/53X60+KN | 865 | - | GD 286 10 K |
| | | 20 | GD 286 20 K |
| OS 26/53X80+KN | 1065 | - | GD 288 10 K |
| | | 20 | GD 288 20 K |
| OSZ 26/53X40+KN | 665 | - | ZD 284 10 K |
| | | 20 | ZD 284 20 K |
| OSZ 26/53X60+KN | 865 | - | ZD 286 10 K |
| | | 20 | ZD 286 20 K |
| OSZ 26/53X80+KN | 1065 | - | ZD 288 10 K |
| | | 20 | ZD 288 20 K |

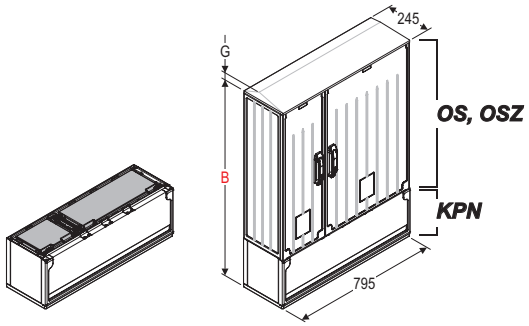


| Typ / Type / Tipo | B | G | Nr kat. / Art. no. / Nº cat. |
|---|---|---|---|
| OS 26/53X60+KPN | 865 | - | GD 286 10 R |
| | | 20 | GD 286 20 R |
| OS 26/53X80+KPN | 1065 | - | GD 288 10 R |
| | | 20 | GD 288 20 R |
| OSZ 26/53X40+KPN | 665 | - | ZD 284 10 R |
| | | 20 | ZD 284 20 R |
| OSZ 26/53X60+KPN | 865 | - | ZD 286 10 R |
| | | 20 | ZD 286 20 R |
| OSZ 26/53X80+KPN | 1065 | - | ZD 288 10 R |
| | | 20 | ZD 288 20 R |

! *W przypadku obudowy z daszkiem skośnym należy dodać G = 20 mm*
*In case of cabinet with skew roof add G = 20 mm*
*En caso de una envolvente con tejadillo, se debe agregar G = 20 mm*

— *Daszek płaski / Flat roof / La cubierta plano*
⌒ *Daszek skośny / Skew roof / La cubierta con tejadillo*

Producent zastrzega sobie prawo wprowadzania zmian technicznych / The producer reserves the right to introduce technical modifications / El fabricante se reserva el derecho a realizar modificaciones técnicas

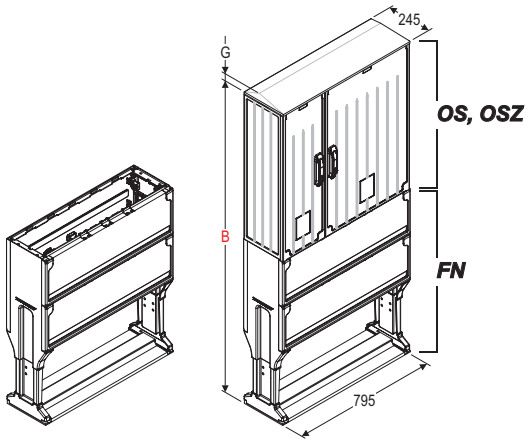


| Typ / Type / Tipo | B | G | Nr kat. / Art. no. / Nº cat. |
|---|---|---|---|
| OS 26/53X60+FN | 1486 | - — | GD 286 10 F |
| | | 20 ⌒ | GD 286 20 F |
| OS 26/53X80+FN | 1686 | - — | GD 288 10 F |
| | | 20 ⌒ | GD 288 20 F |
| OSZ 26/53X40+FN | 1286 | - — | ZD 284 10 F |
| | | 20 ⌒ | ZD 284 20 F |
| OSZ 26/53X60+FN | 1486 | - — | ZD 286 10 F |
| | | 20 ⌒ | ZD 286 20 F |
| OSZ 26/53X80+FN | 1686 | - — | ZD 288 10 F |
| | | 20 ⌒ | ZD 288 20 F |

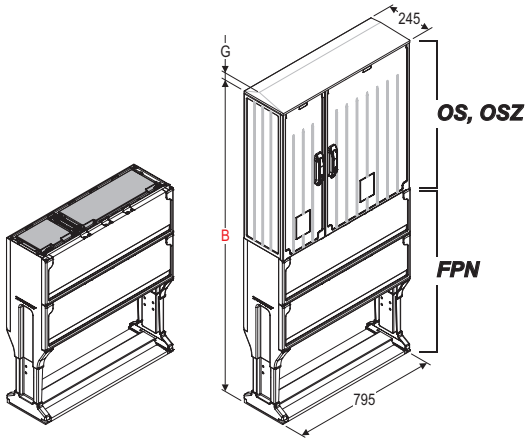


| Typ / Type / Tipo | B | G | Nr kat. / Art. no. / Nº cat. |
|---|---|---|---|
| OS 26/53X60+FPN | 1486 | - — | GD 286 10 S |
| | | 20 ⌒ | GD 286 20 S |
| OS 26/53X80+FPN | 1686 | - — | GD 288 10 S |
| | | 20 ⌒ | GD 288 20 S |
| OSZ 26/53X40+FPN | 1286 | - — | ZD 284 10 S |
| | | 20 ⌒ | ZD 284 20 S |
| OSZ 26/53X60+FPN | 1486 | - — | ZD 286 10 S |
| | | 20 ⌒ | ZD 286 20 S |
| OSZ 26/53X80+FPN | 1686 | - — | ZD 288 10 S |
| | | 20 ⌒ | ZD 288 20 S |

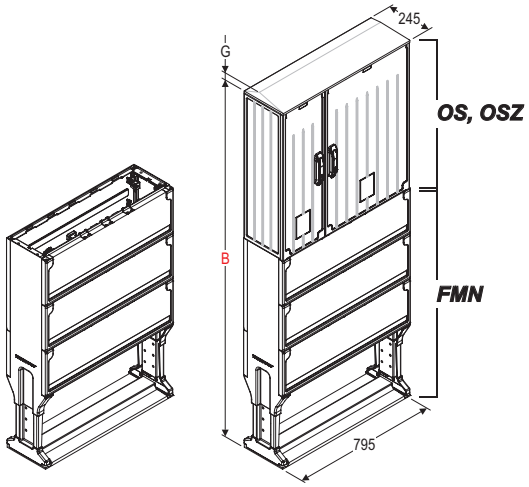


| Typ / Type / Tipo | B | G | Nr kat. / Art. no. / Nº cat. |
|---|---|---|---|
| OS 26/53X60+FMN | 1727 | - — | GD 286 10 E |
| | | 20 ⌒ | GD 286 20 E |
| OS 26/53X80+FMN | 1927 | - — | GD 288 10 E |
| | | 20 ⌒ | GD 288 20 E |
| OSZ 26/53X40+FMN | 1527 | - — | ZD 284 10 E |
| | | 20 ⌒ | ZD 284 20 E |
| OSZ 26/53X60+FMN | 1727 | - — | ZD 286 10 E |
| | | 20 ⌒ | ZD 286 20 E |
| OSZ 26/53X80+FMN | 1927 | - — | ZD 288 10 E |
| | | 20 ⌒ | ZD 288 20 E |

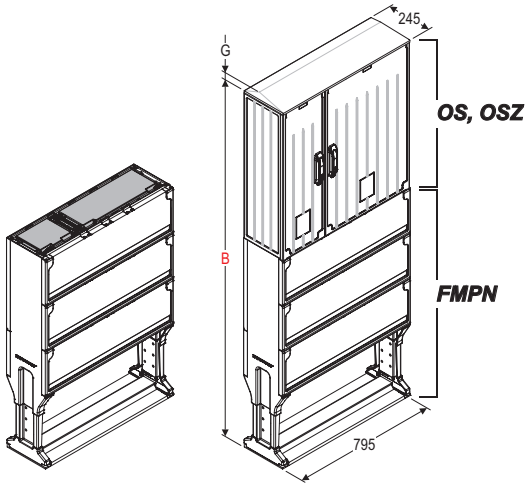


| Typ / Type / Tipo | B | G | Nr kat. / Art. no. / Nº cat. |
|---|---|---|---|
| OS 26/53X60+FMPN | 1727 | - — | GD 286 10 U |
| | | 20 ⌒ | GD 286 20 U |
| OS 26/53X80+FMPN | 1927 | - — | GD 288 10 U |
| | | 20 ⌒ | GD 288 20 U |
| OSZ 26/53X40+FMPN | 1527 | - — | ZD 284 10 U |
| | | 20 ⌒ | ZD 284 20 U |
| OSZ 26/53X60+FMPN | 1727 | - — | ZD 286 10 U |
| | | 20 ⌒ | ZD 286 20 U |
| OSZ 26/53X80+FMPN | 1927 | - — | ZD 288 10 U |
| | | 20 ⌒ | ZD 288 20 U |

! *W przypadku obudowy z daszkiem skośnym należy dodać G = 20 mm*
*In case of cabinet with skew roof add G = 20 mm*
*En caso de una envolvente con tejadillo, se debe agregar G = 20 mm*

— *Daszek płaski / Flat roof / La cubierta plano*
⌒ *Daszek skośny / Skew roof / La cubierta con tejadillo*

Producent zastrzega sobie prawo wprowadzania zmian technicznych / The producer reserves the right to introduce technical modifications / El fabricante se reserva el derecho a realizar modificaciones técnicas

## Obudowy
## Cabinets
## Envolventes



80

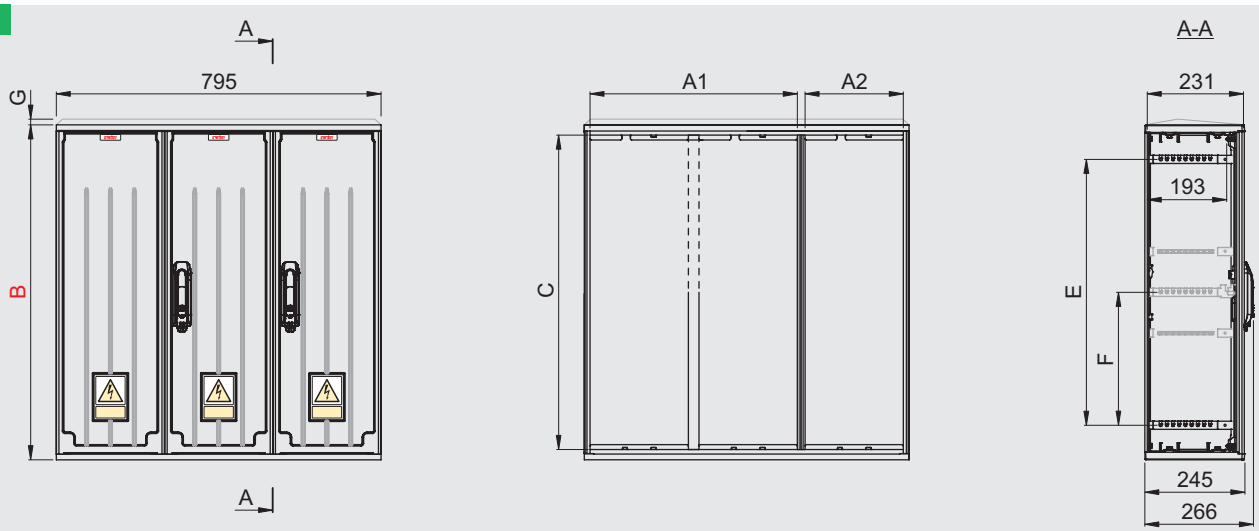


| Typ / Type / Tipo | A1 | A2 | A3 | A4 | B | C | D* | E | F | G | Nr kat. / Art. no. / Nº cat. |
|---|---|---|---|---|---|---|---|---|---|---|---|
| OS 53/26X40 | 501 | 237 | - | - | 420 | 370 | 402 | 252 | - | - — | GE 284 10 |
| | | | | | | | | | | 20 ⌒ | GE 284 20 |
| OS 53/26X60-2 | 501 | 237 | - | - | 620 | 570 | 602 | 452 | - | - — | GE 286 12 |
| | | | | | | | | | | 20 ⌒ | GE 286 22 |
| OS 53/26X80-2 | 501 | 237 | - | - | 820 | 770 | 802 | 652 | 326 | - — | GE 288 12 |
| | | | | | | | | | | 20 ⌒ | GE 288 22 |
| OSZ 53/26X40-2 | 501 | 237 | - | - | 420 | 370 | 402 | 252 | - | - — | ZE 284 12 |
| | | | | | | | | | | 20 ⌒ | ZE 284 22 |
| OSZ 53/26X60-2 | 501 | 237 | - | - | 620 | 570 | 602 | 452 | - | - — | ZE 286 12 |
| | | | | | | | | | | 20 ⌒ | ZE 286 22 |
| OSZ 53/26X80-2 | 501 | 237 | - | - | 820 | 770 | 802 | 652 | 326 | - — | ZE 288 12 |
| | | | | | | | | | | 20 ⌒ | ZE 288 22 |

* *Wymiar istotny dla połączeń pionowych (patrz str. T1-117)*
*Essential dimension for vertical connections (see page T1-117)*
*Dimensión principal para configuraciones verticales (véase la página T1-117)*

## Zestawy / Sets / Kits

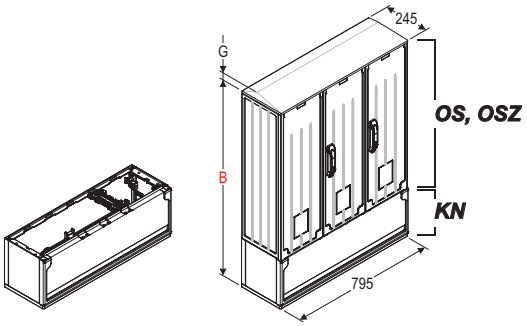


| Typ / Type / Tipo | B | G | Nr kat. / Art. no. / Nº cat. |
|---|---|---|---|
| OS 53/26X40+KN | 665 | - — | GE 284 10 K |
| | | 20 ⌒ | GE 284 20 K |
| OS 53/26X60-2+KN | 865 | - — | GE 286 12 K |
| | | 20 ⌒ | GE 286 22 K |
| OS 53/26X80-2+KN | 1065 | - — | GE 288 12 K |
| | | 20 ⌒ | GE 288 22 K |
| OSZ 53/26X40-2+KN | 665 | - — | ZE 284 12 K |
| | | 20 ⌒ | ZE 284 22 K |
| OSZ 53/26X60-2+KN | 865 | - — | ZE 286 12 K |
| | | 20 ⌒ | ZE 286 22 K |
| OSZ 53/26X80-2+KN | 1065 | - — | ZE 288 12 K |
| | | 20 ⌒ | ZE 288 22 K |

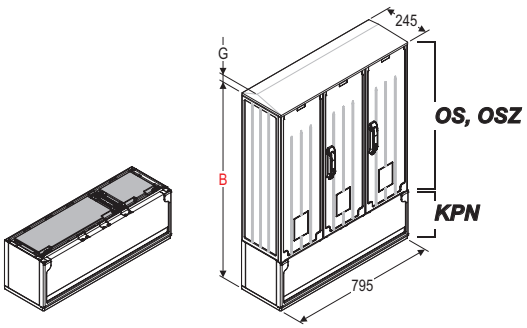


| Typ / Type / Tipo | B | G | Nr kat. / Art. no. / Nº cat. |
|---|---|---|---|
| OS 53/26X40+KPN | 665 | - — | GE 284 10 R |
| | | 20 ⌒ | GE 284 20 R |
| OS 53/26X60-2+KPN | 865 | - — | GE 286 12 R |
| | | 20 ⌒ | GE 286 22 R |
| OS 53/26X80-2+KPN | 1065 | - — | GE 288 12 R |
| | | 20 ⌒ | GE 288 22 R |
| OSZ 53/26X40-2+KPN | 665 | - — | ZE 284 12 R |
| | | 20 ⌒ | ZE 284 22 R |
| OSZ 53/26X60-2+KPN | 865 | - — | ZE 286 12 R |
| | | 20 ⌒ | ZE 286 22 R |
| OSZ 53/26X80-2+KPN | 1065 | - — | ZE 288 12 R |
| | | 20 ⌒ | ZE 288 22 R |

! *W przypadku obudowy z daszkiem skośnym należy dodać G = 20 mm*
*In case of cabinet with skew roof add G = 20 mm*
*En caso de una envolvente con tejadillo, se debe agregar G = 20 mm*

— *Daszek płaski / Flat roof / La cubierta plano*
⌒ *Daszek skośny / Skew roof / La cubierta con tejadillo*

Producent zastrzega sobie prawo wprowadzania zmian technicznych / The producer reserves the right to introduce technical modifications / El fabricante se reserva el derecho a realizar modificaciones técnicas

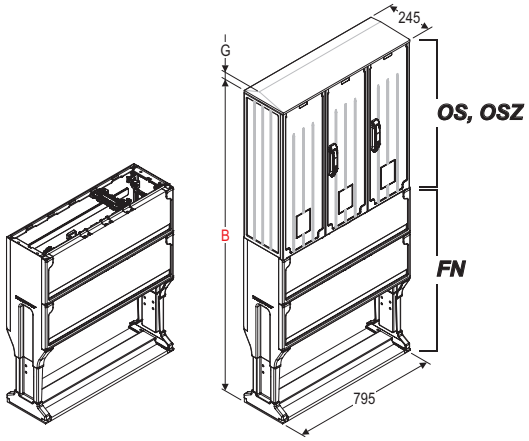


| Typ / Type / Tipo | B | G | Nr kat. / Art. no. / Nº cat. |
|---|---|---|---|
| OS 53/26X40+FN | 1286 | - | GE 284 10 F |
| | | 20 | GE 284 20 F |
| OS 53/26X60-2+FN | 1486 | - | GE 286 12 F |
| | | 20 | GE 286 22 F |
| OS 53/26X80-2+FN | 1686 | - | GE 288 12 F |
| | | 20 | GE 288 22 F |
| OSZ 53/26X40-2+FN | 1286 | - | ZE 284 12 F |
| | | 20 | ZE 284 22 F |
| OSZ 53/26X60-2+FN | 1486 | - | ZE 286 12 F |
| | | 20 | ZE 286 22 F |
| OSZ 53/26X80-2+FN | 1686 | - | ZE 288 12 F |
| | | 20 | ZE 288 22 F |

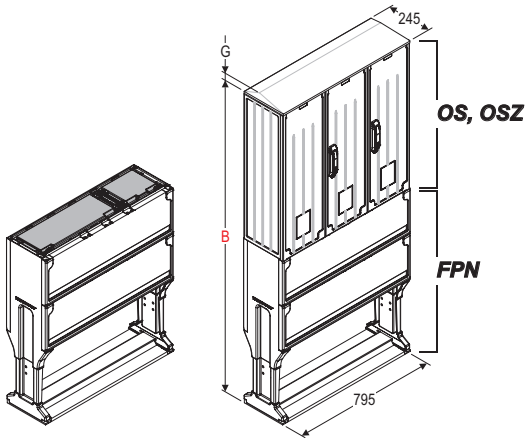


| Typ / Type / Tipo | B | G | Nr kat. / Art. no. / Nº cat. |
|---|---|---|---|
| OS 53/26X40+FPN | 1286 | - | GE 284 10 S |
| | | 20 | GE 284 20 S |
| OS 53/26X60-2+FPN | 1486 | - | GE 286 12 S |
| | | 20 | GE 286 22 S |
| OS 53/26X80-2+FPN | 1686 | - | GE 288 12 S |
| | | 20 | GE 288 22 S |
| OSZ 53/26X40-2+FPN | 1286 | - | ZE 284 12 S |
| | | 20 | ZE 284 22 S |
| OSZ 53/26X60-2+FPN | 1486 | - | ZE 286 12 S |
| | | 20 | ZE 286 22 S |
| OSZ 53/26X80-2+FPN | 1686 | - | ZE 288 12 S |
| | | 20 | ZE 288 22 S |

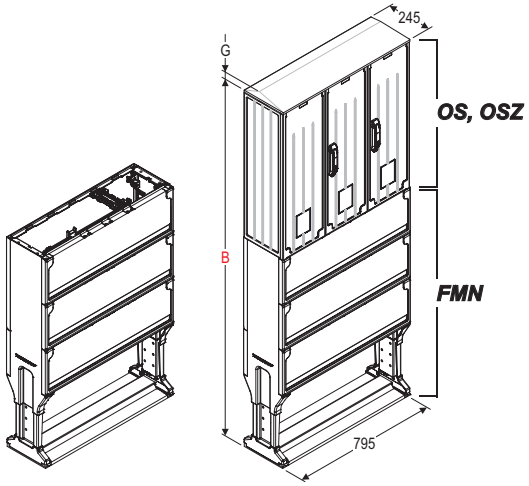


| Typ / Type / Tipo | B | G | Nr kat. / Art. no. / Nº cat. |
|---|---|---|---|
| OS 53/26X40+FMN | 1527 | - | GE 284 10 E |
| | | 20 | GE 284 20 E |
| OS 53/26X60-2+FMN | 1727 | - | GE 286 12 E |
| | | 20 | GE 286 22 E |
| OS 53/26X80-2+FMN | 1927 | - | GE 288 12 E |
| | | 20 | GE 288 22 E |
| OSZ 53/26X40-2+FMN | 1527 | - | ZE 284 12 E |
| | | 20 | ZE 284 22 E |
| OSZ 53/26X60-2+FMN | 1727 | - | ZE 286 12 E |
| | | 20 | ZE 286 22 E |
| OSZ 53/26X80-2+FMN | 1927 | - | ZE 288 12 E |
| | | 20 | ZE 288 22 E |

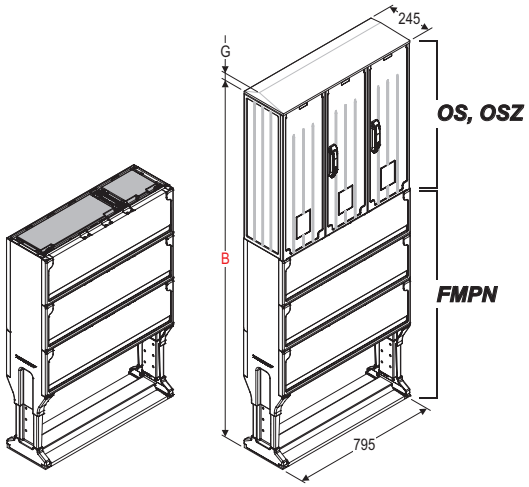


| Typ / Type / Tipo | B | G | Nr kat. / Art. no. / Nº cat. |
|---|---|---|---|
| OS 53/26X40+FMPN | 1527 | - | GE 284 10 U |
| | | 20 | GE 284 20 U |
| OS 53/26X60-2+FMPN | 1727 | - | GE 286 12 U |
| | | 20 | GE 286 22 U |
| OS 53/26X80-2+FMPN | 1927 | - | GE 288 12 U |
| | | 20 | GE 288 22 U |
| OSZ 53/26X40-2+FMPN | 1527 | - | ZE 284 12 U |
| | | 20 | ZE 284 22 U |
| OSZ 53/26X60-2+FMPN | 1727 | - | ZE 286 12 U |
| | | 20 | ZE 286 22 U |
| OSZ 53/26X80-2+FMPN | 1927 | - | ZE 288 12 U |
| | | 20 | ZE 288 22 U |

! *W przypadku obudowy z daszkiem skośnym należy dodać G = 20 mm*
*In case of cabinet with skew roof add G = 20 mm*
*En caso de una envolvente con tejadillo, se debe agregar G = 20 mm*

— *Daszek płaski / Flat roof / La cubierta plano*
⌒ *Daszek skośny / Skew roof / La cubierta con tejadillo*

Producent zastrzega sobie prawo wprowadzania zmian technicznych / The producer reserves the right to introduce technical modifications / El fabricante se reserva el derecho a realizar modificaciones técnicas

## Obudowy
## Cabinets
## Envolventes



80

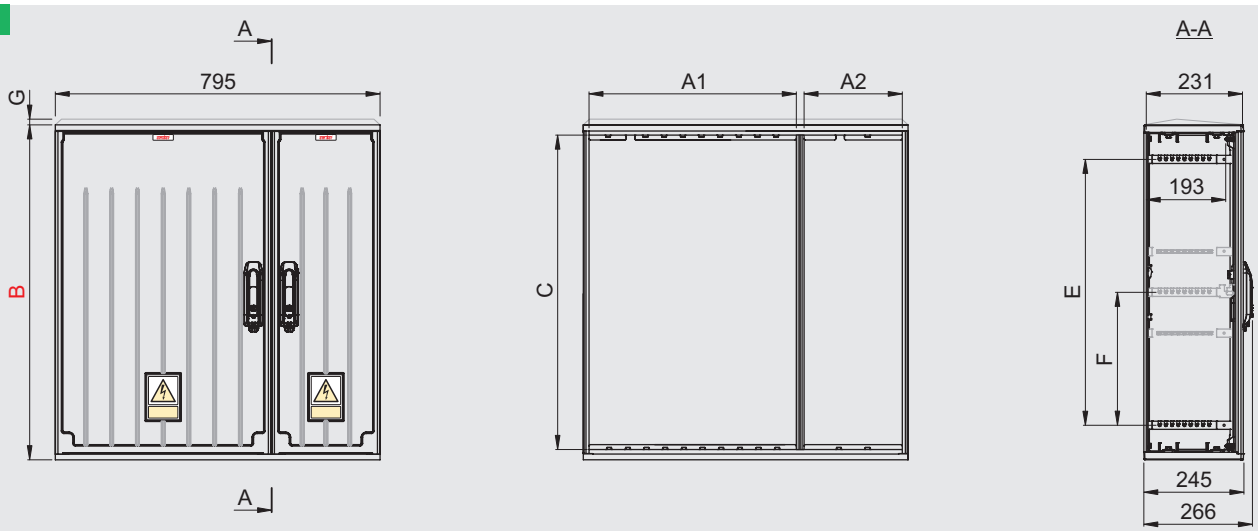


| Typ / Type / Tipo | A1 | A2 | A3 | A4 | B | C | D* | E | F | G | Nr kat. / Art. no. / Nº cat. |
|---|---|---|---|---|---|---|---|---|---|---|---|
| OS 53/26X60 | 501 | 237 | - | - | 620 | 570 | 602 | 452 | - | - | GE 286 10 |
| | | | | | | | | | | 20 | GE 286 20 |
| OS 53/26X80 | 501 | 237 | - | - | 820 | 770 | 802 | 652 | 326 | - | GE 288 10 |
| | | | | | | | | | | 20 | GE 288 20 |
| OSZ 53/26X40 | 501 | 237 | - | - | 420 | 370 | 402 | 252 | - | - | ZE 284 10 |
| | | | | | | | | | | 20 | ZE 284 20 |
| OSZ 53/26X60 | 501 | 237 | - | - | 620 | 570 | 602 | 452 | - | - | ZE 286 10 |
| | | | | | | | | | | 20 | ZE 286 20 |
| OSZ 53/26X80 | 501 | 237 | - | - | 820 | 770 | 802 | 652 | 326 | - | ZE 288 10 |
| | | | | | | | | | | 20 | ZE 288 20 |

* *Wymiar istotny dla połączeń pionowych (patrz str. T1-117)*
*Essential dimension for vertical connections (see page T1-117)*
*Dimensión principal para configuraciones verticales (véase la página T1-117)*

## Zestawy / Sets / Kits

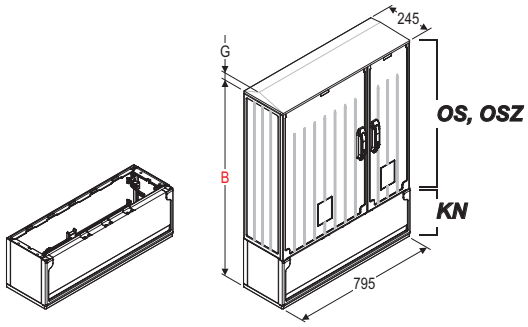


| Typ / Type / Tipo | B | G | Nr kat. / Art. no. / Nº cat. |
|---|---|---|---|
| OS 53/26X60+KN | 865 | - | GE 286 10 K |
| | | 20 | GE 286 20 K |
| OS 53/26X80+KN | 1065 | - | GE 288 10 K |
| | | 20 | GE 288 20 K |
| OSZ 53/26X40+KN | 665 | - | ZE 284 10 K |
| | | 20 | ZE 284 20 K |
| OSZ 53/26X60+KN | 865 | - | ZE 286 10 K |
| | | 20 | ZE 286 20 K |
| OSZ 53/26X80+KN | 1065 | - | ZE 288 10 K |
| | | 20 | ZE 288 20 K |

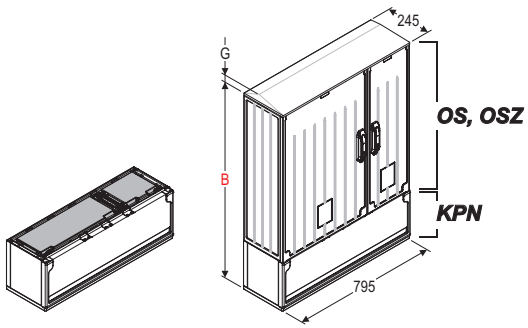


| Typ / Type / Tipo | B | G | Nr kat. / Art. no. / Nº cat. |
|---|---|---|---|
| OS 53/26X60+KPN | 865 | - | GE 286 10 R |
| | | 20 | GE 286 20 R |
| OS 53/26X80+KPN | 1065 | - | GE 288 10 R |
| | | 20 | GE 288 20 R |
| OSZ 53/26X40+KPN | 665 | - | ZE 284 10 R |
| | | 20 | ZE 284 20 R |
| OSZ 53/26X60+KPN | 865 | - | ZE 286 10 R |
| | | 20 | ZE 286 20 R |
| OSZ 53/26X80+KPN | 1065 | - | ZE 288 10 R |
| | | 20 | ZE 288 20 R |

! *W przypadku obudowy z daszkiem skośnym należy dodać G = 20 mm*
*In case of cabinet with skew roof add G = 20 mm*
*En caso de una envolvente con tejadillo, se debe agregar G = 20 mm*

— *Daszek płaski / Flat roof / La cubierta plano*
⌒ *Daszek skośny / Skew roof / La cubierta con tejadillo*

Producent zastrzega sobie prawo wprowadzania zmian technicznych / The producer reserves the right to introduce technical modifications / El fabricante se reserva el derecho a realizar modificaciones técnicas

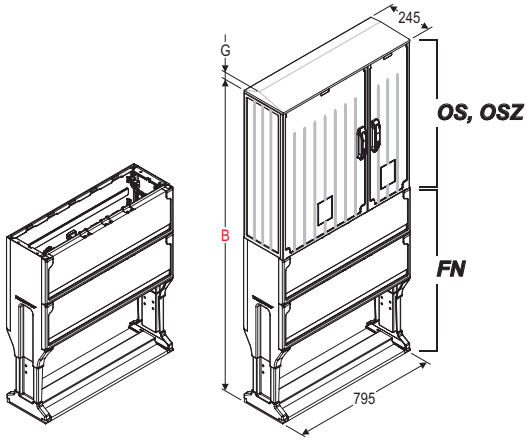


| Typ / Type / Tipo | B | G | Nr kat. / Art. no. / Nº cat. |
|---|---|---|---|
| OS 53/26X60+FN | 1486 | - — | GE 286 10 F |
| | | 20 ⌒ | GE 286 20 F |
| OS 53/26X80+FN | 1686 | - — | GE 288 10 F |
| | | 20 ⌒ | GE 288 20 F |
| OSZ 53/26X40+FN | 1286 | - — | ZE 284 10 F |
| | | 20 ⌒ | ZE 284 20 F |
| OSZ 53/26X60+FN | 1486 | - — | ZE 286 10 F |
| | | 20 ⌒ | ZE 286 20 F |
| OSZ 53/26X80+FN | 1686 | - — | ZE 288 10 F |
| | | 20 ⌒ | ZE 288 20 F |

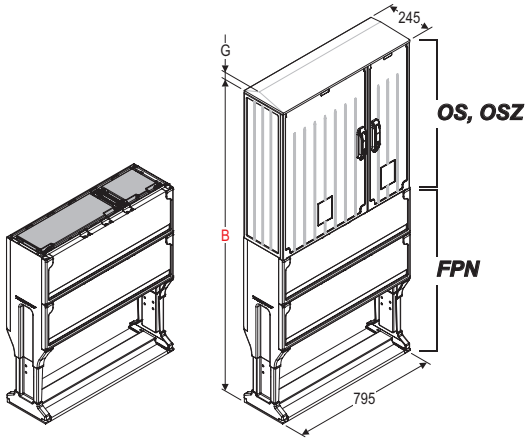


| Typ / Type / Tipo | B | G | Nr kat. / Art. no. / Nº cat. |
|---|---|---|---|
| OS 53/26X60+FPN | 1486 | - — | GE 286 10 S |
| | | 20 ⌒ | GE 286 20 S |
| OS 53/26X80+FPN | 1686 | - — | GE 288 10 S |
| | | 20 ⌒ | GE 288 20 S |
| OSZ 53/26X40+FPN | 1286 | - — | ZE 284 10 S |
| | | 20 ⌒ | ZE 284 20 S |
| OSZ 53/26X60+FPN | 1486 | - — | ZE 286 10 S |
| | | 20 ⌒ | ZE 286 20 S |
| OSZ 53/26X80+FPN | 1686 | - — | ZE 288 10 S |
| | | 20 ⌒ | ZE 288 20 S |

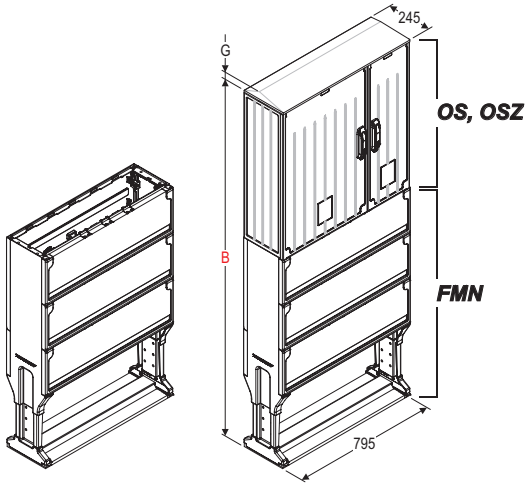


| Typ / Type / Tipo | B | G | Nr kat. / Art. no. / Nº cat. |
|---|---|---|---|
| OS 53/26X60+FMN | 1727 | - — | GE 286 10 E |
| | | 20 ⌒ | GE 286 20 E |
| OS 53/26X80+FMN | 1927 | - — | GE 288 10 E |
| | | 20 ⌒ | GE 288 20 E |
| OSZ 53/26X40+FMN | 1527 | - — | ZE 284 10 E |
| | | 20 ⌒ | ZE 284 20 E |
| OSZ 53/26X60+FMN | 1727 | - — | ZE 286 10 E |
| | | 20 ⌒ | ZE 286 20 E |
| OSZ 53/26X80+FMN | 1927 | - — | ZE 288 10 E |
| | | 20 ⌒ | ZE 288 20 E |

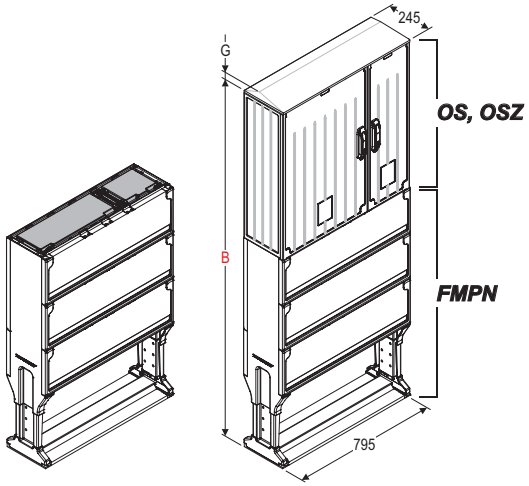


| Typ / Type / Tipo | B | G | Nr kat. / Art. no. / Nº cat. |
|---|---|---|---|
| OS 53/26X60+FMPN | 1727 | - — | GE 286 10 U |
| | | 20 ⌒ | GE 286 20 U |
| OS 53/26X80+FMPN | 1927 | - — | GE 288 10 U |
| | | 20 ⌒ | GE 288 20 U |
| OSZ 53/26X40+FMPN | 1527 | - — | ZE 284 10 U |
| | | 20 ⌒ | ZE 284 20 U |
| OSZ 53/26X60+FMPN | 1727 | - — | ZE 286 10 U |
| | | 20 ⌒ | ZE 286 20 U |
| OSZ 53/26X80+FMPN | 1927 | - — | ZE 288 10 U |
| | | 20 ⌒ | ZE 288 20 U |

! *W przypadku obudowy z daszkiem skośnym należy dodać G = 20 mm*
*In case of cabinet with skew roof add G = 20 mm*
*En caso de una envolvente con tejadillo, se debe agregar G = 20 mm*

— *Daszek płaski / Flat roof / La cubierta plano*
⌒ *Daszek skośny / Skew roof / La cubierta con tejadillo*

Producent zastrzega sobie prawo wprowadzania zmian technicznych / The producer reserves the right to introduce technical modifications / El fabricante se reserva el derecho a realizar modificaciones técnicas

## Obudowy
## Cabinets
## Envolventes



80

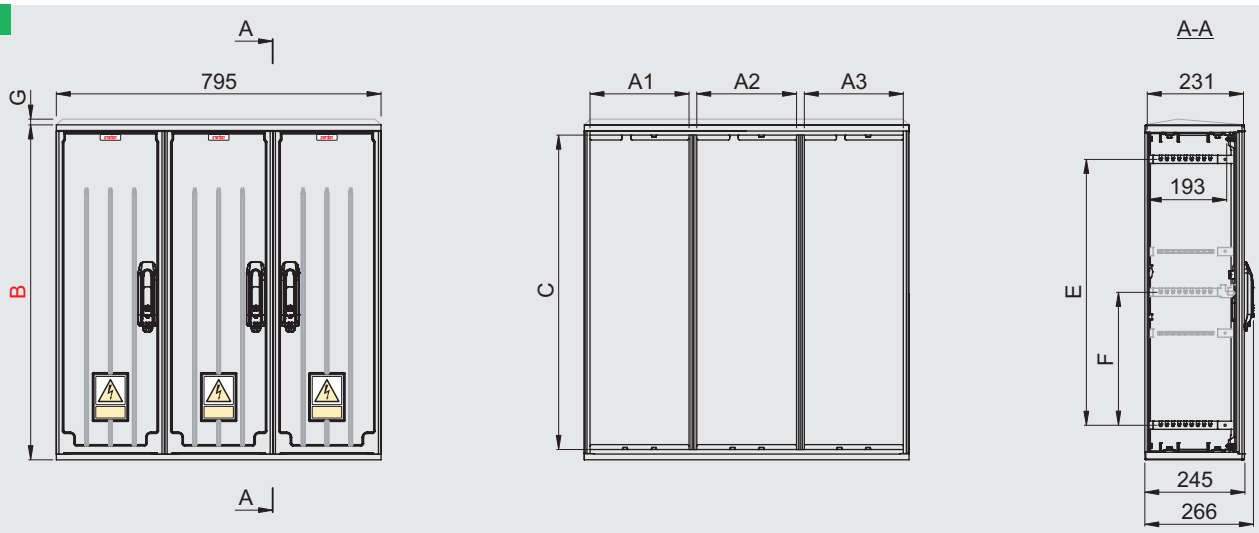


| Typ / Type / Tipo | A1 | A2 | A3 | A4 | B | C | D* | E | F | G | Nr kat. / Art. no. / Nº cat. |
|---|---|---|---|---|---|---|---|---|---|---|---|
| OS 26X3X40 | 236 | 239 | 236 | - | 420 | 370 | 402 | 252 | - | - — | GC 284 10 |
| | | | | | | | | | | 20 ⌒ | GC 284 20 |
| OS 26X3X60 | 236 | 239 | 236 | - | 620 | 570 | 602 | 452 | - | - — | GC 286 10 |
| | | | | | | | | | | 20 ⌒ | GC 286 20 |
| OS 26X3X80 | 236 | 239 | 236 | - | 820 | 770 | 802 | 652 | 326 | - — | GC 288 10 |
| | | | | | | | | | | 20 ⌒ | GC 288 20 |
| OSZ 26X3X40 | 236 | 239 | 236 | - | 420 | 370 | 402 | 252 | - | - — | ZC 284 10 |
| | | | | | | | | | | 20 ⌒ | ZC 284 20 |
| OSZ 26X3X60 | 236 | 239 | 236 | - | 620 | 570 | 602 | 452 | - | - — | ZC 286 10 |
| | | | | | | | | | | 20 ⌒ | ZC 286 20 |
| OSZ 26X3X80 | 236 | 239 | 236 | - | 820 | 770 | 802 | 652 | 326 | - — | ZC 288 10 |
| | | | | | | | | | | 20 ⌒ | ZC 288 20 |

* *Wymiar istotny dla połączeń pionowych (patrz str. T1-117)*
*Essential dimension for vertical connections (see page T1-117)*
*Dimensión principal para configuraciones verticales (véase la página T1-117)*

## Zestawy / Sets / Kits

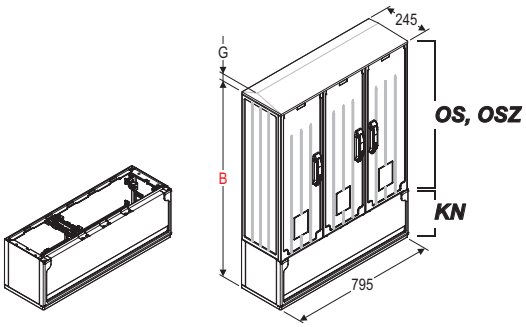


| Typ / Type / Tipo | B | G | Nr kat. / Art. no. / Nº cat. |
|---|---|---|---|
| OS 26X3X40+KN | 665 | - — | GC 284 10 K |
| | | 20 ⌒ | GC 284 20 K |
| OS 26X3X60+KN | 865 | - — | GC 286 10 K |
| | | 20 ⌒ | GC 286 20 K |
| OS 26X3X80+KN | 1065 | - — | GC 288 10 K |
| | | 20 ⌒ | GC 288 20 K |
| OSZ 26X3X40+KN | 665 | - — | ZC 284 10 K |
| | | 20 ⌒ | ZC 284 20 K |
| OSZ 26X3X60+KN | 865 | - — | ZC 286 10 K |
| | | 20 ⌒ | ZC 286 20 K |
| OSZ 26X3X80+KN | 1065 | - — | ZC 288 10 K |
| | | 20 ⌒ | ZC 288 20 K |

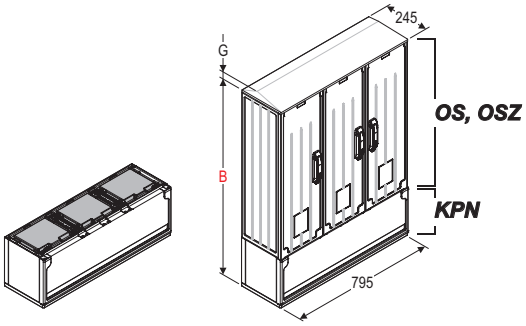


| Typ / Type / Tipo | B | G | Nr kat. / Art. no. / Nº cat. |
|---|---|---|---|
| OS 26X3X40+KPN | 665 | - — | GC 284 10 R |
| | | 20 ⌒ | GC 284 20 R |
| OS 26X3X60+KPN | 865 | - — | GC 286 10 R |
| | | 20 ⌒ | GC 286 20 R |
| OS 26X3X80+KPN | 1065 | - — | GC 288 10 R |
| | | 20 ⌒ | GC 288 20 R |
| OSZ 26X3X40+KPN | 665 | - — | ZC 284 10 R |
| | | 20 ⌒ | ZC 284 20 R |
| OSZ 26X3X60+KPN | 865 | - — | ZC 286 10 R |
| | | 20 ⌒ | ZC 286 20 R |
| OSZ 26X3X80+KPN | 1065 | - — | ZC 288 10 R |
| | | 20 ⌒ | ZC 288 20 R |

! *W przypadku obudowy z daszkiem skośnym należy dodać G = 20 mm*
*In case of cabinet with skew roof add G = 20 mm*
*En caso de una envolvente con tejadillo, se debe agregar G = 20 mm*

— *Daszek płaski / Flat roof / La cubierta plano*
⌒ *Daszek skośny / Skew roof / La cubierta con tejadillo*

Producent zastrzega sobie prawo wprowadzania zmian technicznych / The producer reserves the right to introduce technical modifications / El fabricante se reserva el derecho a realizar modificaciones técnicas

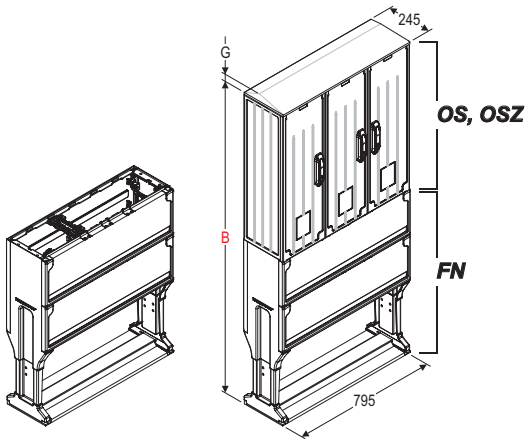


| Typ / Type / Tipo | B | G | Nr kat. / Art. no. / Nº cat. |
|---|---|---|---|
| OS 26X3X40+FN | 1286 | - — | GC 284 10 F |
| | | 20 ⌒ | GC 284 20 F |
| OS 26X3X60+FN | 1486 | - — | GC 286 10 F |
| | | 20 ⌒ | GC 286 20 F |
| OS 26X3X80+FN | 1686 | - — | GC 288 10 F |
| | | 20 ⌒ | GC 288 20 F |
| OSZ 26X3X40+FN | 1286 | - — | ZC 284 10 F |
| | | 20 ⌒ | ZC 284 20 F |
| OSZ 26X3X60+FN | 1486 | - — | ZC 286 10 F |
| | | 20 ⌒ | ZC 286 20 F |
| OSZ 26X3X80+FN | 1686 | - — | ZC 288 10 F |
| | | 20 ⌒ | ZC 288 20 F |

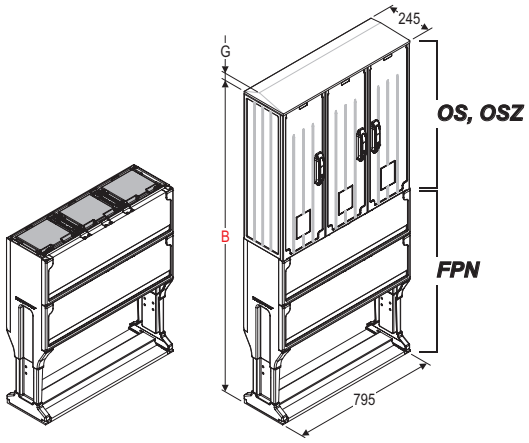


| Typ / Type / Tipo | B | G | Nr kat. / Art. no. / Nº cat. |
|---|---|---|---|
| OS 26X3X40+FPN | 1286 | - — | GC 284 10 S |
| | | 20 ⌒ | GC 284 20 S |
| OS 26X3X60+FPN | 1486 | - — | GC 286 10 S |
| | | 20 ⌒ | GC 286 20 S |
| OS 26X3X80+FPN | 1686 | - — | GC 288 10 S |
| | | 20 ⌒ | GC 288 20 S |
| OSZ 26X3X40+FPN | 1286 | - — | ZC 284 10 S |
| | | 20 ⌒ | ZC 284 20 S |
| OSZ 26X3X60+FPN | 1486 | - — | ZC 286 10 S |
| | | 20 ⌒ | ZC 286 20 S |
| OSZ 26X3X80+FPN | 1686 | - — | ZC 288 10 S |
| | | 20 ⌒ | ZC 288 20 S |

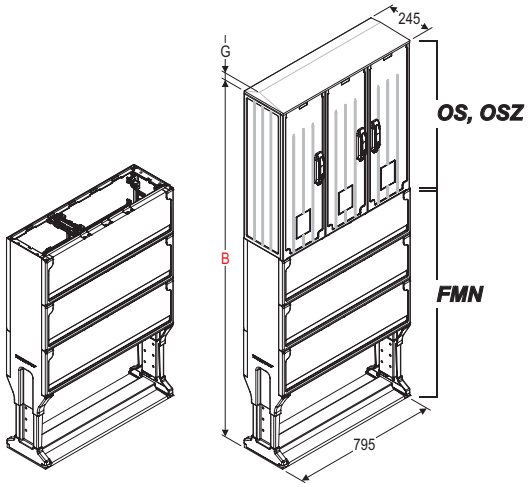


| Typ / Type / Tipo | B | G | Nr kat. / Art. no. / Nº cat. |
|---|---|---|---|
| OS 26X3X40+FMN | 1527 | - — | GC 284 10 E |
| | | 20 ⌒ | GC 284 20 E |
| OS 26X3X60+FMN | 1727 | - — | GC 286 10 E |
| | | 20 ⌒ | GC 286 20 E |
| OS 26X3X80+FMN | 1927 | - — | GC 288 10 E |
| | | 20 ⌒ | GC 288 20 E |
| OSZ 26X3X40+FMN | 1527 | - — | ZC 284 10 E |
| | | 20 ⌒ | ZC 284 20 E |
| OSZ 26X3X40+FMN | 1727 | - — | ZC 286 10 E |
| | | 20 ⌒ | ZC 286 20 E |
| OSZ 26X3X80+FMN | 1927 | - — | ZC 288 10 E |
| | | 20 ⌒ | ZC 288 20 E |

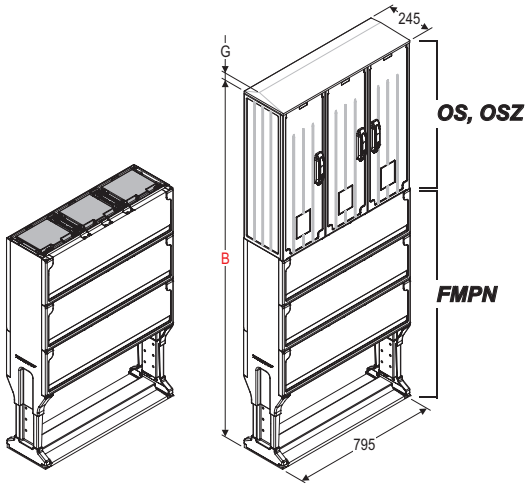


| Typ / Type / Tipo | B | G | Nr kat. / Art. no. / Nº cat. |
|---|---|---|---|
| OS 26X3X40+FMPN | 1527 | - — | GC 284 10 U |
| | | 20 ⌒ | GC 284 20 U |
| OS 26X3X60+FMPN | 1727 | - — | GC 286 10 U |
| | | 20 ⌒ | GC 286 20 U |
| OS 26X3X80+FMPN | 1927 | - — | GC 288 10 U |
| | | 20 ⌒ | GC 288 20 U |
| OSZ 26X3X40+FMPN | 1527 | - — | ZC 284 10 U |
| | | 20 ⌒ | ZC 284 20 U |
| OSZ 26X3X60+FMPN | 1727 | - — | ZC 286 10 U |
| | | 20 ⌒ | ZC 286 20 U |
| OSZ 26X3X80+FMPN | 1927 | - — | ZC 288 10 U |
| | | 20 ⌒ | ZC 288 20 U |

*! W przypadku obudowy z daszkiem skośnym należy dodać G = 20 mm*
*In case of cabinet with skew roof add G = 20 mm*
*En caso de una envolvente con tejadillo, se debe agregar G = 20 mm*

— *Daszek płaski / Flat roof / La cubierta plano*
⌒ *Daszek skośny / Skew roof / La cubierta con tejadillo*

Producent zastrzega sobie prawo wprowadzania zmian technicznych / The producer reserves the right to introduce technical modifications / El fabricante se reserva el derecho a realizar modificaciones técnicas

## Obudowy
## Cabinets
## Envolventes



93

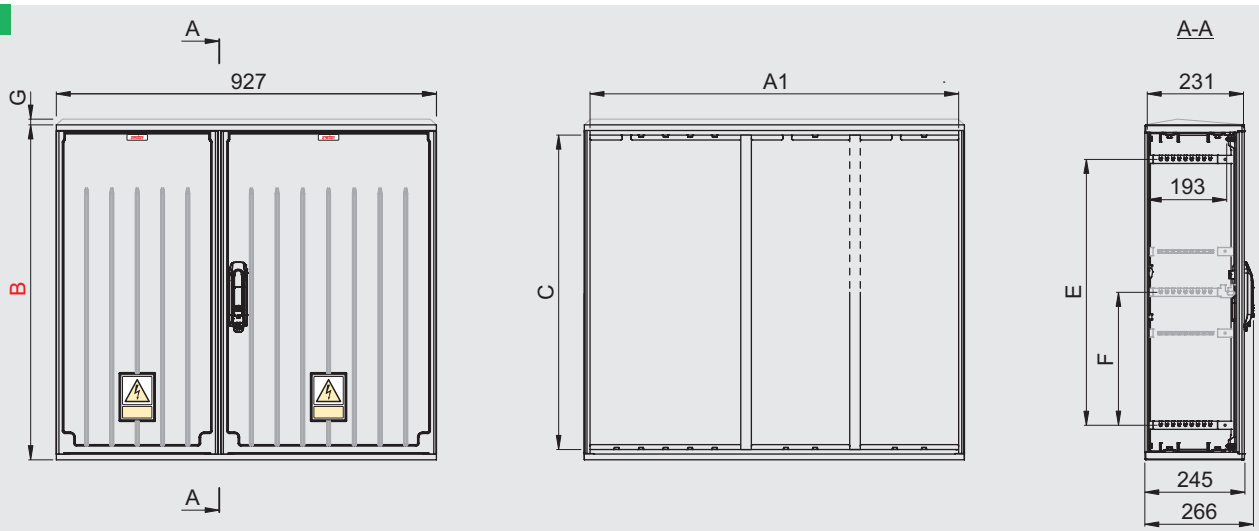


| Typ / Type / Tipo | A1 | A2 | A3 | A4 | B | C | D* | E | F | G | Art.-Nr. / Art. no. / Nº apr. |
|---|---|---|---|---|---|---|---|---|---|---|---|
| OS 93X60 | 895 | - | - | - | 620 | 570 | 602 | 452 | - | - — | GA 216 10 |
| | | | | | | | | | | 20 ⌃ | GA 216 20 |
| OS 93X80 | 895 | - | - | - | 820 | 770 | 802 | 652 | 326 | - — | GA 218 10 |
| | | | | | | | | | | 20 ⌃ | GA 218 20 |
| OSZ 93X40 | 895 | - | - | - | 420 | 370 | 402 | 252 | - | - — | ZA 214 10 |
| | | | | | | | | | | 20 ⌃ | ZA 214 20 |
| OSZ 93X60 | 895 | - | - | - | 620 | 570 | 602 | 452 | - | - — | ZA 216 10 |
| | | | | | | | | | | 20 ⌃ | ZA 216 20 |
| OSZ 93X80 | 895 | - | - | - | 820 | 770 | 802 | 652 | 326 | - — | ZA 218 10 |
| | | | | | | | | | | 20 ⌃ | ZA 218 20 |

* *Wymiar istotny dla połączeń pionowych (patrz str. T1-117)*
*Essential dimension for vertical connections (see page T1-117)*
*Dimensión principal para configuraciones verticales (véase la página T1-117)*

## Zestawy / Sets / Kits

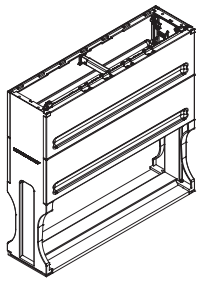

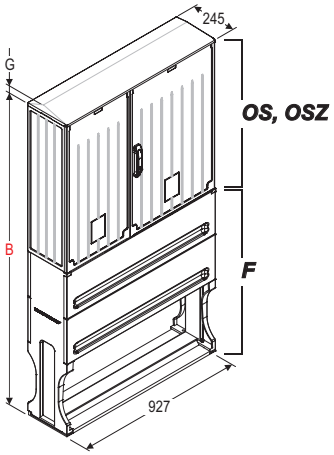


| Typ / Type / Tipo | B | G | Nr kat. / Art. no. / Nº cat. |
|---|---|---|---|
| OS 93X60+F | 1483 | - — | GA 216 10 F |
| | | 20 ⌃ | GA 216 20 F |
| OS 93X80+F | 1683 | - — | GA 218 10 F |
| | | 20 ⌃ | GA 218 20 F |
| OSZ 93X40+F | 1283 | - — | ZA 214 10 F |
| | | 20 ⌃ | ZA 214 20 F |
| OSZ 93X60+F | 1483 | - — | ZA 216 20 F |
| | | 20 ⌃ | ZA 216 10 F |
| OSZ 93X80+F | 1683 | - — | ZA 218 10 F |
| | | 20 ⌃ | ZA 218 20 F |

! *W przypadku obudowy z daszkiem skośnym należy dodać G = 20 mm*
*In case of cabinet with skew roof add G = 20 mm*
*En caso de una envolvente con tejadillo, se debe agregar G = 20 mm*

— *Daszek płaski / Flat roof / La cubierta plano*
⌃ *Daszek skośny / Skew roof / La cubierta con tejadillo*

Producent zastrzega sobie prawo wprowadzania zmian technicznych / The producer reserves the right to introduce technical modifications / El fabricante se reserva el derecho a realizar modificaciones técnicas

## Obudowy
## Cabinets
## Envolventes



93

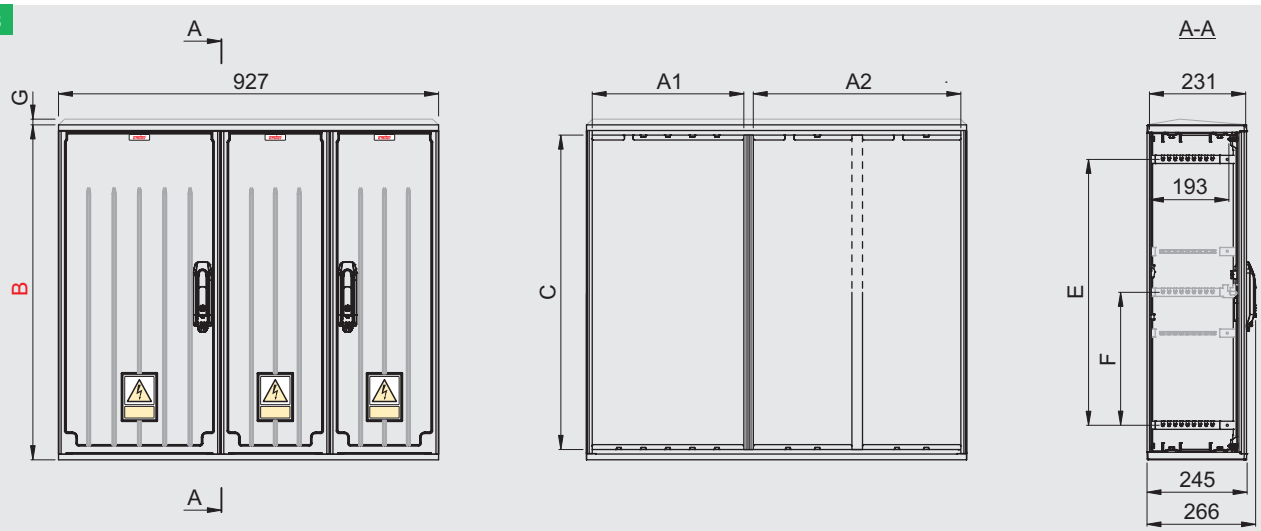


| Typ / Type / Tipo | A1 | A2 | A3 | A4 | B | C | D* | E | F | G | Nr kat. / Art. no. / Nº cat. |
|---|---|---|---|---|---|---|---|---|---|---|---|
| OS 40/53X40 | 370 | 502 | - | - | 420 | 370 | 402 | 252 | - | - — | GD 214 10 |
| | | | | | | | | | | 20 ⌃ | GD 214 20 |
| OS 40/53X60-2 | 370 | 502 | - | - | 620 | 570 | 602 | 452 | - | - — | GD 216 12 |
| | | | | | | | | | | 20 ⌃ | GD 216 22 |
| OS 40/53X80-2 | 370 | 502 | - | - | 820 | 770 | 802 | 652 | 326 | - — | GD 218 12 |
| | | | | | | | | | | 20 ⌃ | GD 218 22 |
| OSZ 40/53X40-2 | 370 | 502 | - | - | 420 | 370 | 402 | 252 | - | - — | ZD 214 12 |
| | | | | | | | | | | 20 ⌃ | ZD 214 22 |
| OSZ 40/53X60-2 | 370 | 502 | - | - | 620 | 570 | 602 | 452 | - | - — | ZD 216 12 |
| | | | | | | | | | | 20 ⌃ | ZD 216 22 |
| OSZ 40/53X80-2 | 370 | 502 | - | - | 820 | 770 | 802 | 652 | 326 | - — | ZD 218 12 |
| | | | | | | | | | | 20 ⌃ | ZD 218 22 |

* *Wymiar istotny dla połączeń pionowych (patrz str. T1-117)*
*Essential dimension for vertical connections (see page T1-117)*
*Dimensión principal para configuraciones verticales (véase la página T1-117)*

## Zestawy / Sets / Kits

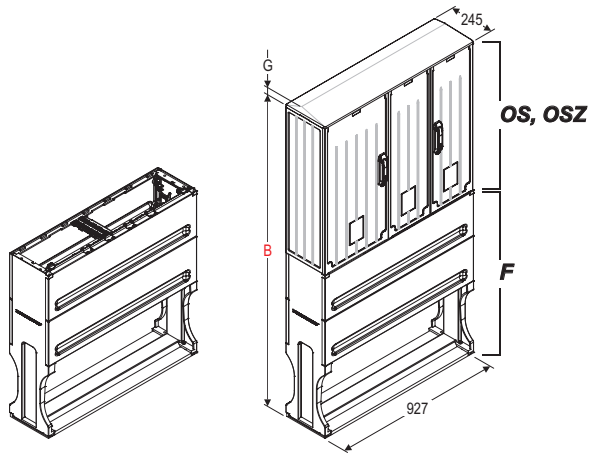


| Typ / Type / Tipo | B | G | Nr kat. / Art. no. / Nº cat. |
|---|---|---|---|
| OS 40/53X40+F | 1283 | - — | GD 214 10 F |
| | | 20 ⌃ | GD 214 20 F |
| OS 40/53X60-2+F | 1483 | - — | GD 216 12 F |
| | | 20 ⌃ | GD 216 22 F |
| OS 40/53X80-2+F | 1683 | - — | GD 218 12 F |
| | | 20 ⌃ | GD 218 22 F |
| OSZ 40/53X40-2+F | 1283 | - — | ZD 214 12 F |
| | | 20 ⌃ | ZD 214 22 F |
| OSZ 40/53X60-2+F | 1483 | - — | ZD 216 12 F |
| | | 20 ⌃ | ZD 216 22 F |
| OSZ 40/53X80-2+F | 1683 | - — | ZD 218 12 F |
| | | 20 ⌃ | ZD 218 22 F |

! *W przypadku obudowy z daszkiem skośnym należy dodać G = 20 mm*
*In case of cabinet with skew roof add G = 20 mm*
*En caso de una envolvente con tejadillo, se debe agregar G = 20 mm*

— *Daszek płaski / Flat roof / La cubierta plano*
⌃ *Daszek skośny / Skew roof / La cubierta con tejadillo*

Producent zastrzega sobie prawo wprowadzania zmian technicznych / The producer reserves the right to introduce technical modifications / El fabricante se reserva el derecho a realizar modificaciones técnicas

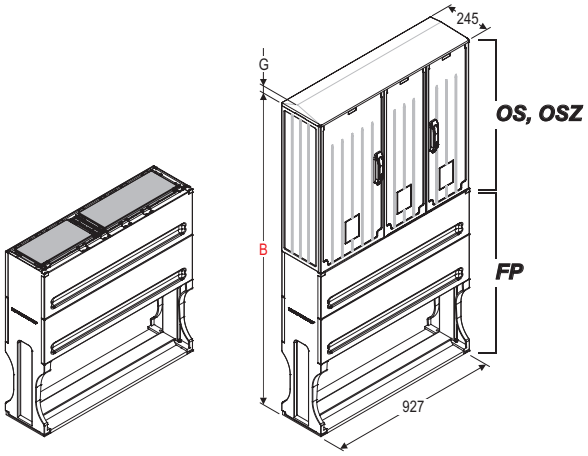


| Typ / Type / Tipo | B | G | Nr kat. / Art. no. / № cat. |
|---|---|---|---|
| OS 40/53X40+FP | 1283 | - — | GD 214 10 S |
| | | 20 ⌒ | GD 214 20 S |
| OS 40/53X60-2+FP | 1483 | - — | GD 216 12 S |
| | | 20 ⌒ | GD 216 22 S |
| OS 40/53X80-2+FP | 1683 | - — | GD 218 12 S |
| | | 20 ⌒ | GD 218 22 S |
| OSZ 40/53X40-2+FP | 1283 | - — | ZD 214 12 S |
| | | 20 ⌒ | ZD 214 22 S |
| OSZ 40/53X60-2+FP | 1483 | - — | ZD 216 12 S |
| | | 20 ⌒ | ZD 216 22 S |
| OSZ 40/53X80-2+FP | 1683 | - — | ZD 218 12 S |
| | | 20 ⌒ | ZD 218 22 S |

Producent zastrzega sobie prawo wprowadzania zmian technicznych / The producer reserves the right to introduce technical modifications / El fabricante se reserva el derecho a realizar modificaciones técnicas

! *W przypadku obudowy z daszkiem skośnym należy dodać G = 20 mm*
*In case of cabinet with skew roof add G = 20 mm*
*En caso de una envolvente con tejadillo, se debe agregar G = 20 mm*

— *Daszek płaski / Flat roof / La cubierta plano*
⌒ *Daszek skośny / Skew roof / La cubierta con tejadillo*

## Obudowy
## Cabinets
## Envolventes



93

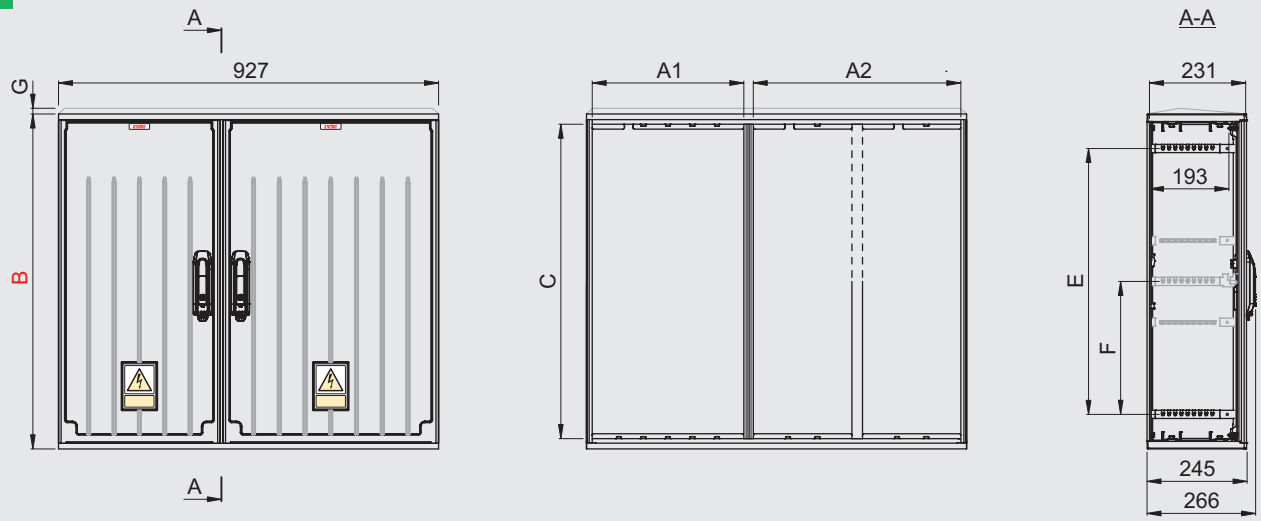


| Typ / Type / Tipo | A1 | A2 | A3 | A4 | B | C | D* | E | F | G | Nr kat. / Art. no. / Nº cat. |
|---|---|---|---|---|---|---|---|---|---|---|---|
| OS 40/53X60 | 370 | 502 | - | - | 620 | 570 | 602 | 452 | - | - — | GD 216 12 |
| | | | | | | | | | | 20 ⌃ | GD 216 22 |
| OS 40/53X80 | 370 | 502 | - | - | 820 | 770 | 802 | 652 | 326 | - — | GD 218 12 |
| | | | | | | | | | | 20 ⌃ | GD 218 22 |
| OSZ 40/53X40 | 370 | 502 | - | - | 420 | 370 | 402 | 252 | - | - — | ZD 214 12 |
| | | | | | | | | | | 20 ⌃ | ZD 214 22 |
| OSZ 40/53X60 | 370 | 502 | - | - | 620 | 570 | 602 | 452 | - | - — | ZD 216 12 |
| | | | | | | | | | | 20 ⌃ | ZD 216 22 |
| OSZ 40/53X80 | 370 | 502 | - | - | 820 | 770 | 802 | 652 | 326 | - — | ZD 218 12 |
| | | | | | | | | | | 20 ⌃ | ZD 218 22 |

* *Wymiar istotny dla połączeń pionowych (patrz str. T1-117)*
*Essential dimension for vertical connections (see page T1-117)*
*Dimensión principal para configuraciones verticales (véase la página T1-117)*

## Zestawy / Sets / Kits

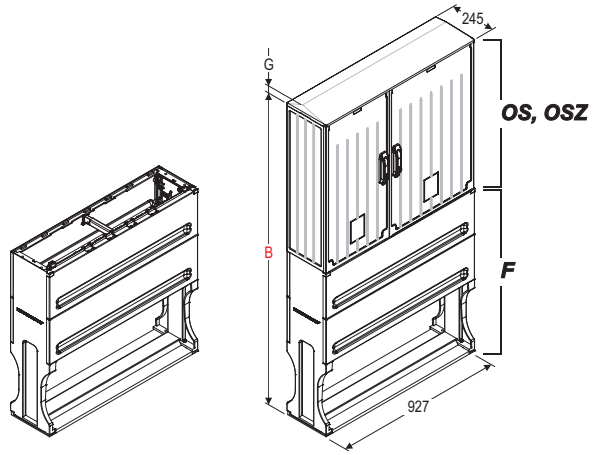


| Typ / Type / Tipo | B | G | Nr kat. / Art. no. / Nº cat. |
|---|---|---|---|
| OS 40/53X60+F | 1483 | - — | GD 216 10 F |
| | | 20 ⌃ | GD 216 20 F |
| OS 40/53X80+F | 1683 | - — | GD 218 10 F |
| | | 20 ⌃ | GD 218 20 F |
| OSZ 40/53X40+F | 1283 | - — | ZD 214 10 F |
| | | 20 ⌃ | ZD 214 20 F |
| OSZ 40/53X60+F | 1483 | - — | ZD 216 20 F |
| | | 20 ⌃ | ZD 216 10 F |
| OSZ 40/53X80+F | 1683 | - — | ZD 218 10 F |
| | | 20 ⌃ | ZD 218 20 F |

! *W przypadku obudowy z daszkiem skośnym należy dodać G = 20 mm*
*In case of cabinet with skew roof add G = 20 mm*
*En caso de una envolvente con tejadillo, se debe agregar G = 20 mm*

— *Daszek płaski / Flat roof / La cubierta plano*
⌃ *Daszek skośny / Skew roof / La cubierta con tejadillo*

Producent zastrzega sobie prawo wprowadzania zmian technicznych / The producer reserves the right to introduce technical modifications / El fabricante se reserva el derecho a realizar modificaciones técnicas

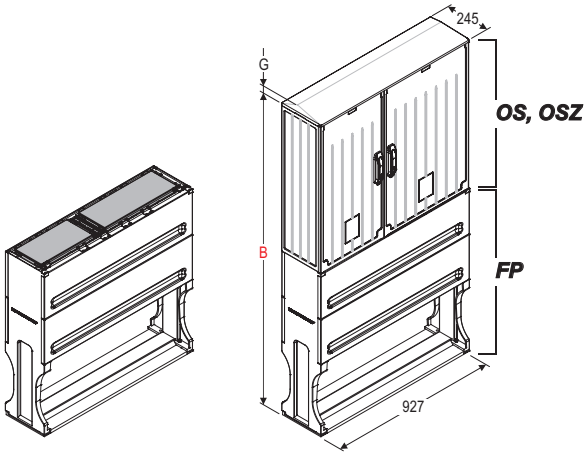


| Typ / Type / Tipo | B | G | Nr kat. / Art. no. / Nº cat. |
|---|---|---|---|
| OS 40/53X60+FP | 1483 | - — | GD 216 10 S |
| | | 20 ⌃ | GD 216 20 S |
| OS 40/53X80+FP | 1683 | - — | GD 218 10 S |
| | | 20 ⌃ | GD 218 20 S |
| OSZ 40/53X40+FP | 1283 | - — | ZD 214 10 S |
| | | 20 ⌃ | ZD 214 20 S |
| OSZ 40/53X60+FP | 1483 | - — | ZD 216 20 S |
| | | 20 ⌃ | ZD 216 10 S |
| OSZ 40/53X80+FP | 1683 | - — | ZD 218 10 S |
| | | 20 ⌃ | ZD 218 20 S |

Producent zastrzega sobie prawo wprowadzania zmian technicznych / The producer reserves the right to introduce technical modifications / El fabricante se reserva el derecho a realizar modificaciones técnicas

! *W przypadku obudowy z daszkiem skośnym należy dodać G = 20 mm*
*In case of cabinet with skew roof add G = 20 mm*
*En caso de una envolvente con tejadillo, se debe agregar G = 20 mm*

— *Daszek płaski / Flat roof / La cubierta plano*
⌃ *Daszek skośny / Skew roof / La cubierta con tejadillo*

**Obudowy**
**Cabinets**
**Envolventes**



93

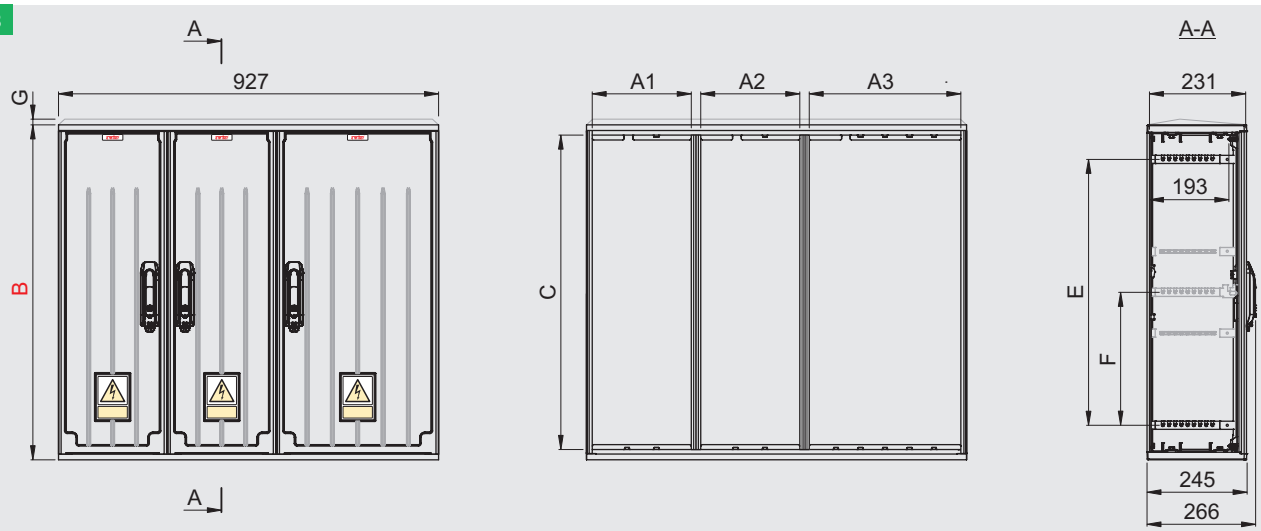


| Typ / Type / Tipo | A1 | A2 | A3 | A4 | B | C | D* | E | F | G | Nr kat. / Art. no. / Nº cat. |
|---|---|---|---|---|---|---|---|---|---|---|---|
| OS 26X2/40X40 | 237 | 241 | 370 | - | 420 | 370 | 402 | 252 | - | - — | GF 214 10 |
| | | | | | | | | | | 20 ⌃ | GF 214 20 |
| OS 26X2/40X60 | 237 | 241 | 370 | - | 620 | 570 | 602 | 452 | - | - — | GF 216 10 |
| | | | | | | | | | | 20 ⌃ | GF 216 20 |
| OS 26X2/40X80 | 237 | 241 | 370 | - | 820 | 770 | 802 | 652 | 326 | - — | GF 218 10 |
| | | | | | | | | | | 20 ⌃ | GF 218 20 |
| OSZ 26X2/40X40 | 237 | 241 | 370 | - | 420 | 370 | 402 | 252 | - | - — | ZF 214 10 |
| | | | | | | | | | | 20 ⌃ | ZF 214 20 |
| OSZ 26X2/40X60 | 237 | 241 | 370 | - | 620 | 570 | 602 | 452 | - | - — | ZF 216 10 |
| | | | | | | | | | | 20 ⌃ | ZF 216 20 |
| OSZ 26X2/40X80 | 237 | 241 | 370 | - | 820 | 770 | 802 | 652 | 326 | - — | ZF 218 10 |
| | | | | | | | | | | 20 ⌃ | ZF 218 20 |

* *Wymiar istotny dla połączeń pionowych (patrz str. T1-117)*
*Essential dimension for vertical connections (see page T1-117)*
*Dimensión principal para configuraciones verticales (véase la página T1-117)*

## Zestawy / Sets / Kits

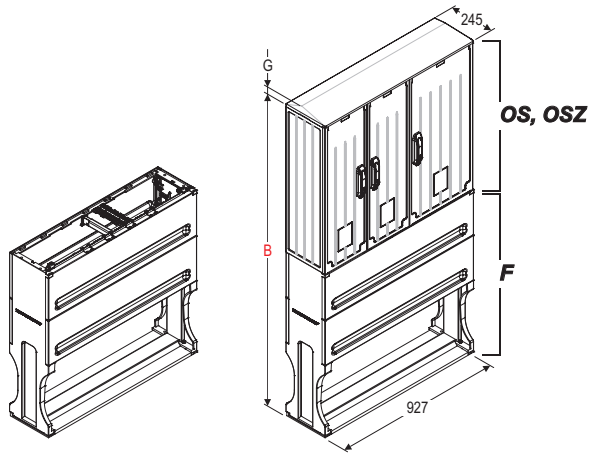


| Typ / Type / Tipo | B | G | Nr kat. / Art. no. / Nº cat. |
|---|---|---|---|
| OS 26X2/40X40+F | 1283 | - — | GF 214 10 F |
| | | 20 ⌃ | GF 214 20 F |
| OS 26X2/40X60+F | 1483 | - — | GF 216 10 F |
| | | 20 ⌃ | GF 216 20 F |
| OS 26X2/40X80+F | 1683 | - — | GF 218 10 F |
| | | 20 ⌃ | GF 218 20 F |
| OSZ 26X2/40X40+F | 1283 | - — | ZF 214 10 F |
| | | 20 ⌃ | ZF 214 20 F |
| OSZ 26X2/40X60+F | 1483 | - — | ZF 216 10 F |
| | | 20 ⌃ | ZF 216 20 F |
| OSZ 26X2/40X80+F | 1683 | - — | ZF 218 10 F |
| | | 20 ⌃ | ZF 218 20 F |

! *W przypadku obudowy z daszkiem skośnym należy dodać G = 20 mm*
*In case of cabinet with skew roof add G = 20 mm*
*En caso de una envolvente con tejadillo, se debe agregar G = 20 mm*

— *Daszek płaski / Flat roof / La cubierta plano*
⌃ *Daszek skośny / Skew roof / La cubierta con tejadillo*

Producent zastrzega sobie prawo wprowadzania zmian technicznych / The producer reserves the right to introduce technical modifications / El fabricante se reserva el derecho a realizar modificaciones técnicas

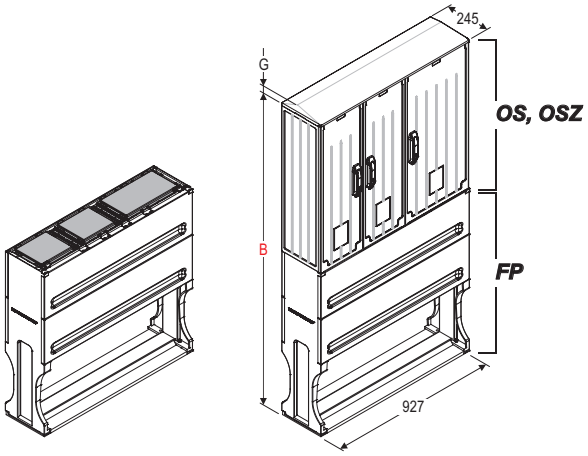


| Typ / Type / Tipo | B | G | Nr kat. / Art. no. / № cat. |
|---|---|---|---|
| OS 26X2/40X40+FP | 1283 | - — | GF 214 10 S |
| | | 20 ⌒ | GF 214 20 S |
| OS 26X2/40X60+FP | 1483 | - — | GF 216 10 S |
| | | 20 ⌒ | GF 216 20 S |
| OS 26X2/40X80+FP | 1683 | - — | GF 218 10 S |
| | | 20 ⌒ | GF 218 20 S |
| OSZ 26X2/40X40+FP | 1283 | - — | ZF 214 10 S |
| | | 20 ⌒ | ZF 214 20 S |
| OSZ 26X2/40X60+FP | 1483 | - — | ZF 216 10 S |
| | | 20 ⌒ | ZF 216 20 S |
| OSZ 26X2/40X80+FP | 1683 | - — | ZF 218 10 S |
| | | 20 ⌒ | ZF 218 20 S |

Producent zastrzega sobie prawo wprowadzania zmian technicznych / The producer reserves the right to introduce technical modifications / El fabricante se reserva el derecho a realizar modificaciones técnicas

! *W przypadku obudowy z daszkiem skośnym należy dodać G = 20 mm*
*In case of cabinet with skew roof add G = 20 mm*
*En caso de una envolvente con tejadillo, se debe agregar G = 20 mm*

— *Daszek płaski / Flat roof / La cubierta plano*
⌒ *Daszek skośny / Skew roof / La cubierta con tejadillo*

106

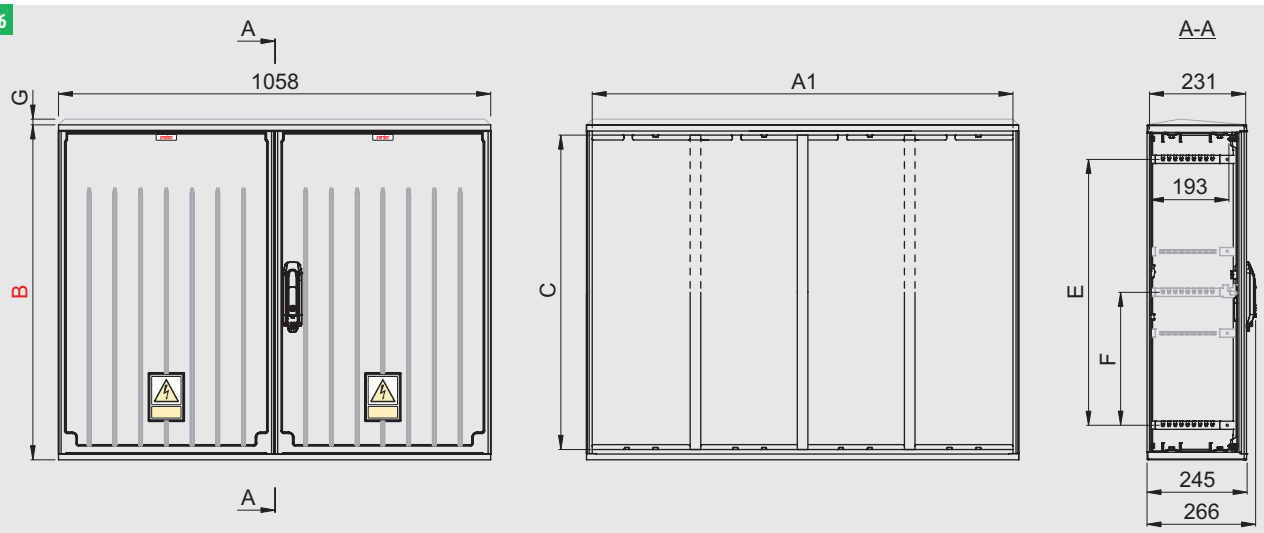


| Typ / Type / Tipo | A1 | A2 | A3 | A4 | B | C | D* | E | F | G | Nr kat. / Art. no. / Nº cat. |
|---|---|---|---|---|---|---|---|---|---|---|---|
| OS 106X60 | 1026 | - | - | - | 620 | 570 | 602 | 452 | - | - —<br>20 ⌒ | GA 296 10<br>GA 296 20 |
| OS 106X80 | 1026 | - | - | - | 820 | 770 | 802 | 652 | 326 | - —<br>20 ⌒ | GA 298 10<br>GA 298 20 |
| OSZ 106X40 | 1026 | - | - | - | 420 | 370 | 402 | 252 | - | - —<br>20 ⌒ | ZA 294 10<br>ZA 294 20 |
| OSZ 106X60 | 1026 | - | - | - | 620 | 570 | 602 | 452 | - | - —<br>20 ⌒ | ZA 296 10<br>ZA 296 20 |
| OSZ 106X80 | 1026 | - | - | - | 820 | 770 | 802 | 652 | 326 | - —<br>20 ⌒ | ZA 298 10<br>ZA 298 20 |

* *Wymiar istotny dla połączeń pionowych (patrz str. T1-117)*
*Essential dimension for vertical connections (see page T1-117)*
*Dimensión principal para configuraciones verticales (véase la página T1-117)*

## Zestawy / Sets / Kits

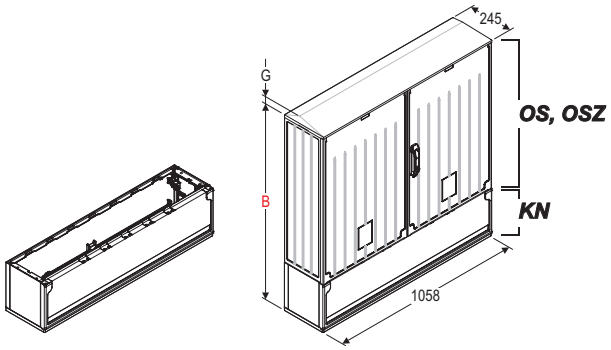


| Typ / Type / Tipo | B | G | Nr kat. / Art. no. / Nº cat. |
|---|---|---|---|
| OS 106X60+KN | 865 | - —<br>20 ⌒ | GA 296 10 K<br>GA 296 20 K |
| OS 106X80+KN | 1065 | - —<br>20 ⌒ | GA 298 10 K<br>GA 298 20 K |
| OSZ 106X40+KN | 665 | - —<br>20 ⌒ | ZA 294 10 K<br>ZA 294 20 K |
| OSZ 106X60+KN | 865 | - —<br>20 ⌒ | ZA 296 10 K<br>ZA 296 20 K |
| OSZ 106X80+KN | 1065 | - —<br>20 ⌒ | ZA 298 10 K<br>ZA 298 20 K |

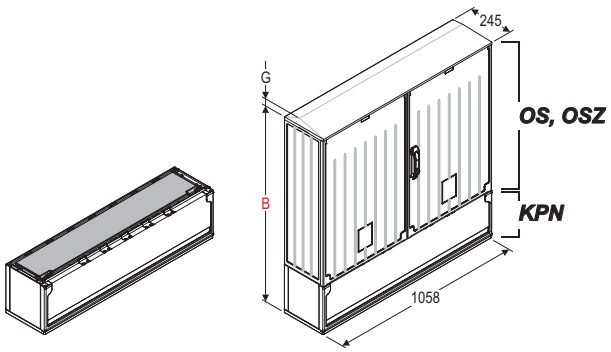


| Typ / Type / Tipo | B | G | Nr kat. / Art. no. / Nº cat. |
|---|---|---|---|
| OS 106X60+KPN | 865 | - —<br>20 ⌒ | GA 296 10 R<br>GA 296 20 R |
| OS 106X80+KPN | 1065 | - —<br>20 ⌒ | GA 298 10 R<br>GA 298 20 R |
| OSZ 106X40+KPN | 665 | - —<br>20 ⌒ | ZA 294 10 R<br>ZA 294 20 R |
| OSZ 106X60+KPN | 865 | - —<br>20 ⌒ | ZA 296 10 R<br>ZA 296 20 R |
| OSZ 106X80+KPN | 1065 | - —<br>20 ⌒ | ZA 298 10 R<br>ZA 298 20 R |

! *W przypadku obudowy z daszkiem skośnym należy dodać G = 20 mm*
*In case of cabinet with skew roof add G = 20 mm*
*En caso de una envolvente con tejadillo, se debe agregar G = 20 mm*

— *Daszek płaski / Flat roof / La cubierta plano*
⌒ *Daszek skośny / Skew roof / La cubierta con tejadillo*

Producent zastrzega sobie prawo wprowadzania zmian technicznych / The producer reserves the right to introduce technical modifications / El fabricante se reserva el derecho a realizar modificaciones técnicas

Producent zastrzega sobie prawo wprowadzania zmian technicznych / The producer reserves the right to introduce technical modifications / El fabricante se reserva el derecho a realizar modificaciones técnicas

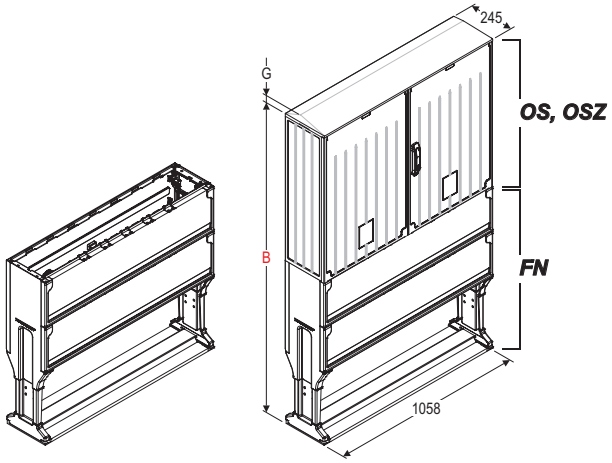


| Typ / Type / Tipo | B | G | Nr kat. / Art. no. / Nº cat. |
|---|---|---|---|
| OS 106X60+FN | 1486 | - — | GA 296 10 F |
| | | 20 ⌒ | GA 296 20 F |
| OS 106X80+FN | 1686 | - — | GA 298 10 F |
| | | 20 ⌒ | GA 298 20 F |
| OSZ 106X40+FN | 1286 | - — | ZA 294 10 F |
| | | 20 ⌒ | ZA 294 20 F |
| OSZ 106X60+FN | 1486 | - — | ZA 296 10 F |
| | | 20 ⌒ | ZA 296 20 F |
| OSZ 106X80+FN | 1686 | - — | ZA 298 10 F |
| | | 20 ⌒ | ZA 298 20 F |

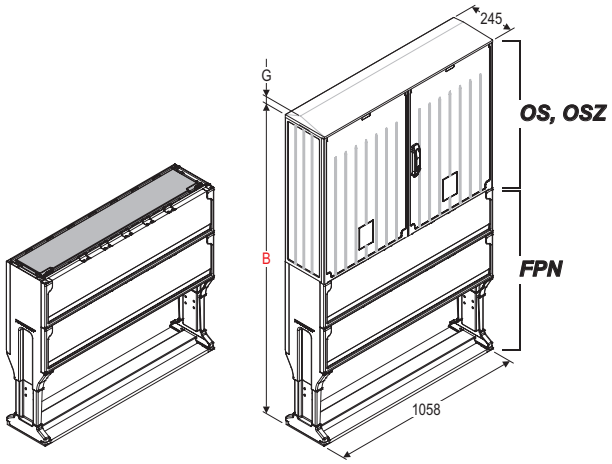


| Typ / Type / Tipo | B | G | Nr kat. / Art. no. / Nº cat. |
|---|---|---|---|
| OS 106X60+FPN | 1486 | - — | GA 296 10 S |
| | | 20 ⌒ | GA 296 20 S |
| OS 106X80+FPN | 1686 | - — | GA 298 10 S |
| | | 20 ⌒ | GA 298 20 S |
| OSZ 106X40+FPN | 1286 | - — | ZA 294 10 S |
| | | 20 ⌒ | ZA 294 20 S |
| OSZ 106X60+FPN | 1486 | - — | ZA 296 10 S |
| | | 20 ⌒ | ZA 296 20 S |
| OSZ 106X80+FPN | 1686 | - — | ZA 298 10 S |
| | | 20 ⌒ | ZA 298 20 S |

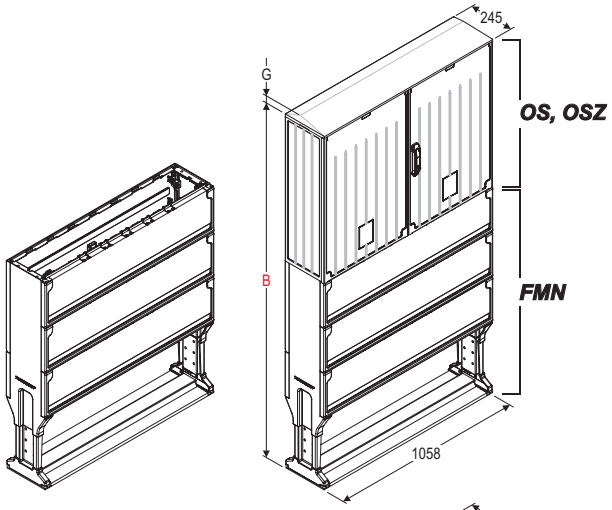


| Typ / Type / Tipo | B | G | Nr kat. / Art. no. / Nº cat. |
|---|---|---|---|
| OS 106X60+FMN | 1727 | - — | GA 296 10 E |
| | | 20 ⌒ | GA 296 20 E |
| OS 106X80+FMN | 1927 | - — | GA 298 10 E |
| | | 20 ⌒ | GA 298 20 E |
| OSZ 106X40+FMN | 1527 | - — | ZA 294 10 E |
| | | 20 ⌒ | ZA 294 20 E |
| OSZ 106X60+FMN | 1727 | - — | ZA 296 10 E |
| | | 20 ⌒ | ZA 296 20 E |
| OSZ 106X80+FMN | 1927 | - — | ZA 298 10 E |
| | | 20 ⌒ | ZA 298 20 E |

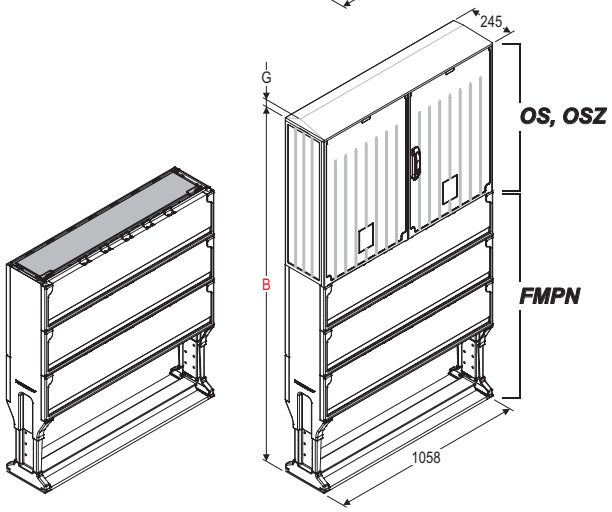


| Typ / Type / Tipo | B | G | Nr kat. / Art. no. / Nº cat. |
|---|---|---|---|
| OS 106X60+FMPN | 1727 | - — | GA 296 10 U |
| | | 20 ⌒ | GA 296 20 U |
| OS 106X80+FMPN | 1927 | - — | GA 298 10 U |
| | | 20 ⌒ | GA 298 20 U |
| OSZ 106X40+FMPN | 1527 | - — | ZA 294 10 U |
| | | 20 ⌒ | ZA 294 20 U |
| OSZ 106X60+FMPN | 1727 | - — | ZA 296 10 U |
| | | 20 ⌒ | ZA 296 20 U |
| OSZ 106X80+FMPN | 1927 | - — | ZA 298 10 U |
| | | 20 ⌒ | ZA 298 20 U |

! *W przypadku obudowy z daszkiem skośnym należy dodać G = 20 mm*
*In case of cabinet with skew roof add G = 20 mm*
*En caso de una envolvente con tejadillo, se debe agregar G = 20 mm*

— *Daszek płaski / Flat roof / La cubierta plano*
⌒ *Daszek skośny / Skew roof / La cubierta con tejadillo*

## Obudowy
## Cabinets
## Envolventes



106

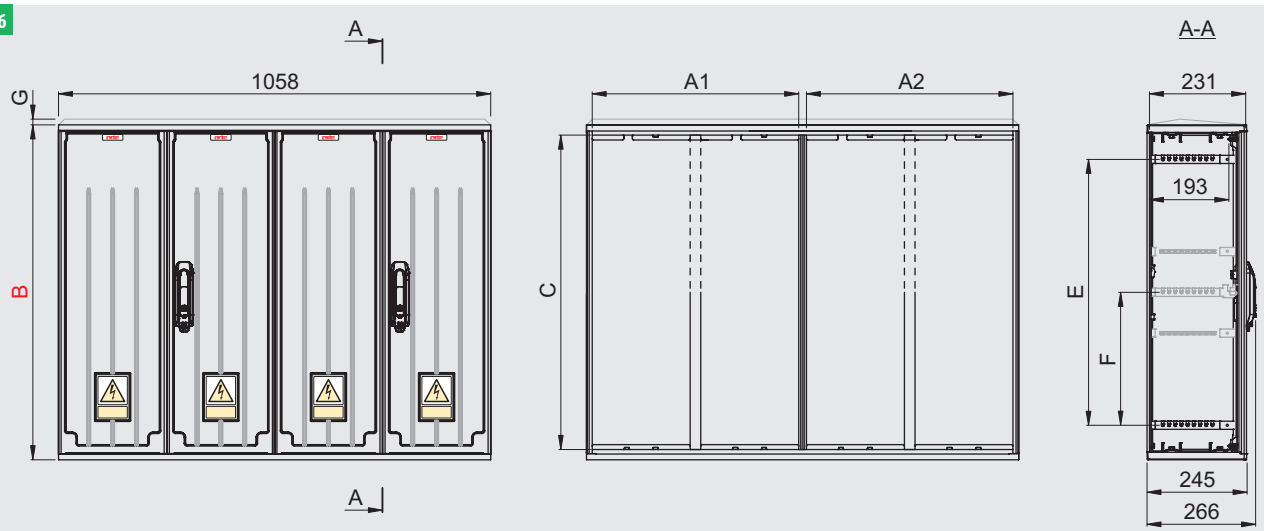


| Typ / Type / Tipo | A1 | A2 | A3 | A4 | B | C | D* | E | F | G | Nr kat. / Art. no. / Nº cat. |
|---|---|---|---|---|---|---|---|---|---|---|---|
| OS 53X2X40 | 503 | 503 | - | - | 420 | 370 | 402 | 252 | - | - —<br>20 ⌒ | GB 294 10<br>GB 294 20 |
| OS 53X2X60-2 | 503 | 503 | - | - | 620 | 570 | 602 | 452 | - | - —<br>20 ⌒ | GB 296 12<br>GB 296 22 |
| OS 53X2X80-2 | 503 | 503 | - | - | 820 | 770 | 802 | 652 | 326 | - —<br>20 ⌒ | GB 298 12<br>GB 298 22 |
| OSZ 53X2X40-2 | 503 | 503 | - | - | 420 | 370 | 402 | 252 | - | - —<br>20 ⌒ | ZB 294 12<br>ZB 294 22 |
| OSZ 53X2X60-2 | 503 | 503 | - | - | 620 | 570 | 602 | 452 | - | - —<br>20 ⌒ | ZB 296 12<br>ZB 296 22 |
| OSZ 53X2X80-2 | 503 | 503 | - | - | 820 | 770 | 802 | 652 | 326 | - —<br>20 ⌒ | ZB 298 12<br>ZB 298 22 |

* *Wymiar istotny dla połączeń pionowych (patrz str. T1-117)*
*Essential dimension for vertical connections (see page T1-117)*
*Dimensión principal para configuraciones verticales (véase la página T1-117)*

## Zestawy / Sets / Kits

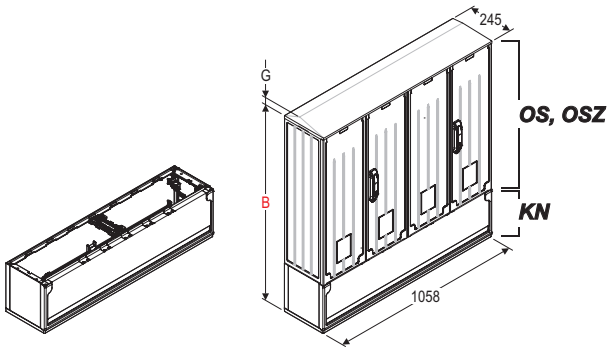


| Typ / Type / Tipo | B | G | Nr kat. / Art. no. / Nº cat. |
|---|---|---|---|
| OS 53X2X40+KN | 665 | - —<br>20 ⌒ | GB 294 10 K<br>GB 294 20 K |
| OS 53X2X60-2+KN | 865 | - —<br>20 ⌒ | GB 296 12 K<br>GB 296 22 K |
| OS 53X2X80-2+KN | 1065 | - —<br>20 ⌒ | GB 298 12 K<br>GB 298 22 K |
| OSZ 53X2X40-2+KN | 665 | - —<br>20 ⌒ | ZB 294 12 K<br>ZB 294 22 K |
| OSZ 53X2X60-2+KN | 865 | - —<br>20 ⌒ | ZB 296 12 K<br>ZB 296 22 K |
| OSZ 53X2X80-2+KN | 1065 | - —<br>20 ⌒ | ZB 298 12 K<br>ZB 298 22 K |

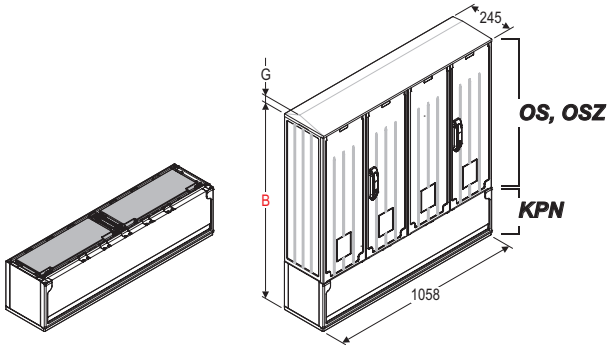


| Typ / Type / Tipo | B | G | Nr kat. / Art. no. / Nº cat. |
|---|---|---|---|
| OS 53X2X40+KPN | 665 | - —<br>20 ⌒ | GB 294 10 R<br>GB 294 20 R |
| OS 53X2X60-2+KPN | 865 | - —<br>20 ⌒ | GB 296 12 R<br>GB 296 22 R |
| OS 53X2X80-2+KPN | 1065 | - —<br>20 ⌒ | GB 298 12 R<br>GB 298 22 R |
| OSZ 53X2X40-2+KPN | 665 | - —<br>20 ⌒ | ZB 294 12 R<br>ZB 294 22 R |
| OSZ 53X2X60-2+KPN | 865 | - —<br>20 ⌒ | ZB 296 12 R<br>ZB 296 22 R |
| OSZ 53X2X80-2+KPN | 1065 | - —<br>20 ⌒ | ZB 298 12 R<br>ZB 298 22 R |

! *W przypadku obudowy z daszkiem skośnym należy dodać G = 20 mm*
*In case of cabinet with skew roof add G = 20 mm*
*En caso de una envolvente con tejadillo, se debe agregar G = 20 mm*

— *Daszek płaski / Flat roof / La cubierta plano*
⌒ *Daszek skośny / Skew roof / La cubierta con tejadillo*

Producent zastrzega sobie prawo wprowadzania zmian technicznych / The producer reserves the right to introduce technical modifications / El fabricante se reserva el derecho a realizar modificaciones técnicas

Producent zastrzega sobie prawo wprowadzania zmian technicznych / The producer reserves the right to introduce technical modifications / El fabricante se reserva el derecho a realizar modificaciones técnicas

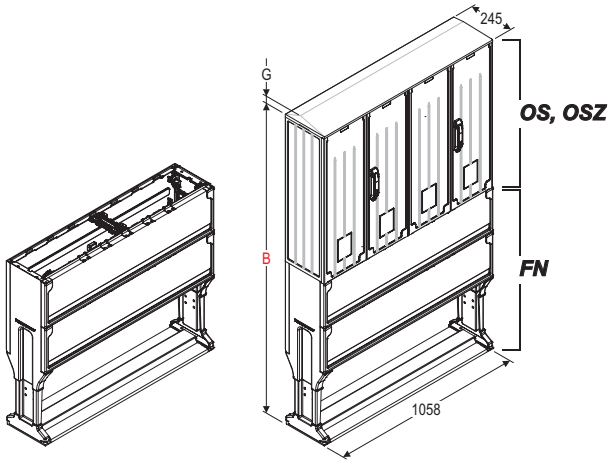


| Typ / Type / Tipo | B | G | Nr kat. / Art. no. / Nº cat. |
|---|---|---|---|
| OS 53X2X40+FN | 1286 | - — | GB 294 10 F |
| | | 20 ⌒ | GB 294 20 F |
| OS 53X2X60-2+FN | 1486 | - — | GB 296 12 F |
| | | 20 ⌒ | GB 296 22 F |
| OS 53X2X80-2+FN | 1686 | - — | GB 298 12 F |
| | | 20 ⌒ | GB 298 22 F |
| OSZ 53X2X40-2+FN | 1286 | - — | ZB 294 12 F |
| | | 20 ⌒ | ZB 294 22 F |
| OSZ 53X2X60-2+FN | 1486 | - — | ZB 296 12 F |
| | | 20 ⌒ | ZB 296 22 F |
| OSZ 53X2X80-2+FN | 1686 | - — | ZB 298 12 F |
| | | 20 ⌒ | ZB 298 22 F |

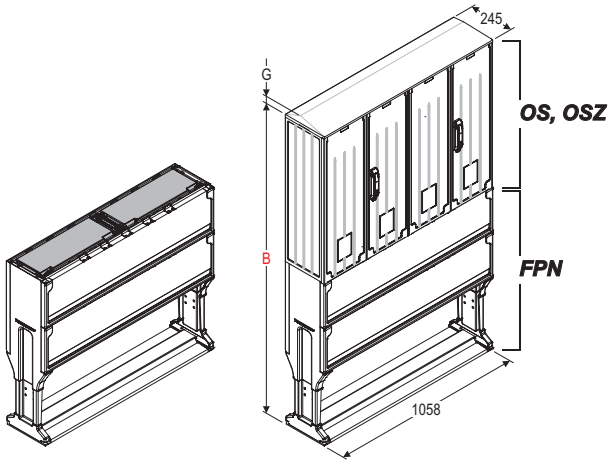


| Typ / Type / Tipo | B | G | Nr kat. / Art. no. / Nº cat. |
|---|---|---|---|
| OS 53X2X40+FPN | 1286 | - — | GB 294 10 S |
| | | 20 ⌒ | GB 294 20 S |
| OS 53X2X60-2+FPN | 1486 | - — | GB 296 12 S |
| | | 20 ⌒ | GB 296 22 S |
| OS 53X2X80-2+FPN | 1686 | - — | GB 298 12 S |
| | | 20 ⌒ | GB 298 22 S |
| OSZ 53X2X40-2+FPN | 1286 | - — | ZB 294 12 S |
| | | 20 ⌒ | ZB 294 22 S |
| OSZ 53X2X60-2+FPN | 1486 | - — | ZB 296 12 S |
| | | 20 ⌒ | ZB 296 22 S |
| OSZ 53X2X80-2+FPN | 1686 | - — | ZB 298 12 S |
| | | 20 ⌒ | ZB 298 22 S |

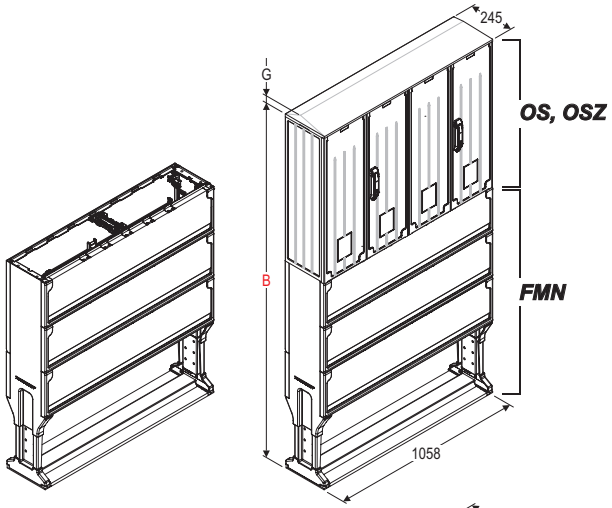


| Typ / Type / Tipo | B | G | Nr kat. / Art. no. / Nº cat. |
|---|---|---|---|
| OS 53X2X40+FMN | 1527 | - — | GB 294 10 E |
| | | 20 ⌒ | GB 294 20 E |
| OS 53X2X60-2+FMN | 1727 | - — | GB 296 12 E |
| | | 20 ⌒ | GB 296 22 E |
| OS 53X2X80-2+FMN | 1927 | - — | GB 298 12 E |
| | | 20 ⌒ | GB 298 22 E |
| OSZ 53X2X40-2+FMN | 1527 | - — | ZB 294 12 E |
| | | 20 ⌒ | ZB 294 22 E |
| OSZ 53X2X60-2+FMN | 1727 | - — | ZB 296 12 E |
| | | 20 ⌒ | ZB 296 22 E |
| OSZ 53X2X80-2+FMN | 1927 | - — | ZB 298 12 E |
| | | 20 ⌒ | ZB 298 22 E |

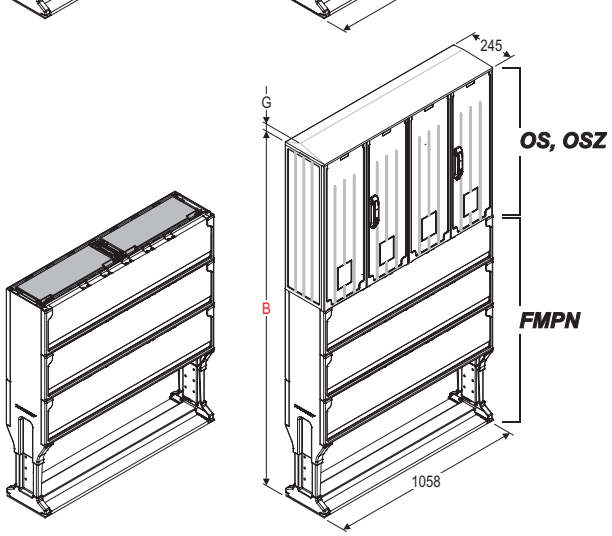


| Typ / Type / Tipo | B | G | Nr kat. / Art. no. / Nº cat. |
|---|---|---|---|
| OS 53X2X40+FMPN | 1527 | - — | GB 294 10 U |
| | | 20 ⌒ | GB 294 20 U |
| OS 53X2X60-2+FMPN | 1727 | - — | GB 296 12 U |
| | | 20 ⌒ | GB 296 22 U |
| OS 53X2X80-2+FMPN | 1927 | - — | GB 298 12 U |
| | | 20 ⌒ | GB 298 22 U |
| OSZ 53X2X40-2+FMPN | 1527 | - — | ZB 294 12 U |
| | | 20 ⌒ | ZB 294 22 U |
| OSZ 53X2X60-2+FMPN | 1727 | - — | ZB 296 12 U |
| | | 20 ⌒ | ZB 296 22 U |
| OSZ 53X2X80-2+FMPN | 1927 | - — | ZB 298 12 U |
| | | 20 ⌒ | ZB 298 22 U |

! *W przypadku obudowy z daszkiem skośnym należy dodać G = 20 mm*
*In case of cabinet with skew roof add G = 20 mm*
*En caso de una envolvente con tejadillo, se debe agregar G = 20 mm*

— *Daszek płaski / Flat roof / La cubierta plano*
⌒ *Daszek skośny / Skew roof / La cubierta con tejadillo*

**Obudowy**
**Cabinets**
**Envolventes**

**OS • OSZ | 53x2**

106

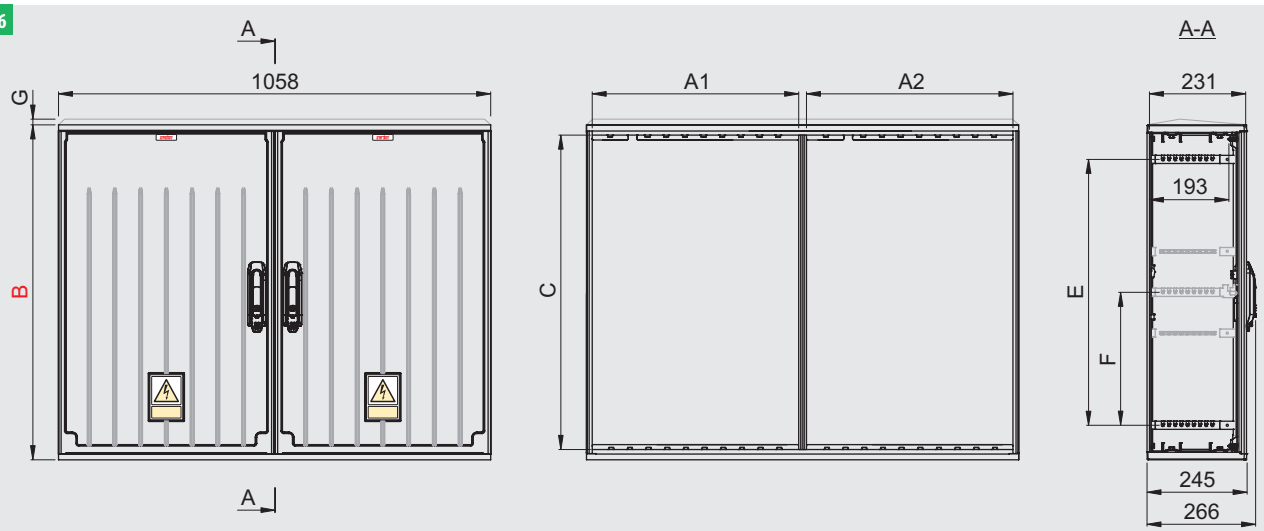


| Typ / Type / Tipo | A1 | A2 | A3 | A4 | B | C | D* | E | F | G | Nr kat. / Art. no. / Nº cat. |
|---|---|---|---|---|---|---|---|---|---|---|---|
| OS 53X2X60 | 503 | 503 | - | - | 620 | 570 | 602 | 452 | - | - — | GB 296 10 |
| | | | | | | | | | | 20 ⌒ | GB 296 20 |
| OS 53X2X80 | 503 | 503 | - | - | 820 | 770 | 802 | 652 | 326 | - — | GB 298 10 |
| | | | | | | | | | | 20 ⌒ | GB 298 20 |
| OSZ 53X2X40 | 503 | 503 | - | - | 420 | 370 | 402 | 252 | - | - — | ZB 294 10 |
| | | | | | | | | | | 20 ⌒ | ZB 294 20 |
| OSZ 53X2X60 | 503 | 503 | - | - | 620 | 570 | 602 | 452 | - | - — | ZB 296 10 |
| | | | | | | | | | | 20 ⌒ | ZB 296 20 |
| OSZ 53X2X80 | 503 | 503 | - | - | 820 | 770 | 802 | 652 | 326 | - — | ZB 298 10 |
| | | | | | | | | | | 20 ⌒ | ZB 298 20 |

* *Wymiar istotny dla połączeń pionowych (patrz str. T1-117)*
*Essential dimension for vertical connections (see page T1-117)*
*Dimensión principal para configuraciones verticales (véase la página T1-117)*

## Zestawy / Sets / Kits

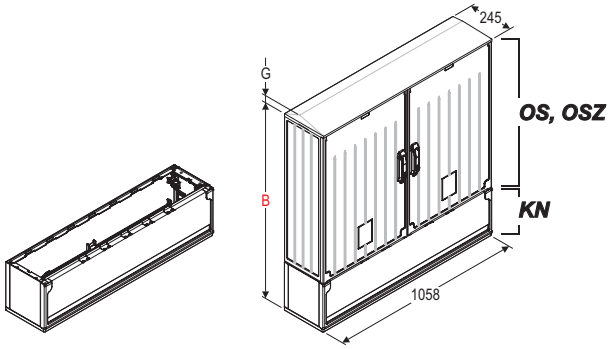


| Typ / Type / Tipo | B | G | Nr kat. / Art. no. / Nº cat. |
|---|---|---|---|
| OS 53X2X60+KN | 865 | - — | GB 296 10 K |
| | | 20 ⌒ | GB 296 20 K |
| OS 53X2X80+KN | 1065 | - — | GB 298 10 K |
| | | 20 ⌒ | GB 298 20 K |
| OSZ 53X2X40+KN | 665 | - — | ZB 294 10 K |
| | | 20 ⌒ | ZB 294 20 K |
| OSZ 53X2X60+KN | 865 | - — | ZB 296 10 K |
| | | 20 ⌒ | ZB 296 20 K |
| OSZ 53X2X80+KN | 1065 | - — | ZB 298 10 K |
| | | 20 ⌒ | ZB 298 20 K |

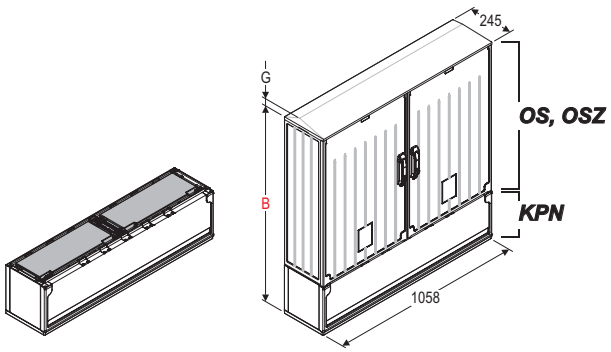


| Typ / Type / Tipo | B | G | Nr kat. / Art. no. / Nº cat. |
|---|---|---|---|
| OS 53X2X60+KPN | 865 | - — | GB 296 10 R |
| | | 20 ⌒ | GB 296 20 R |
| OS 53X2X80+KPN | 1065 | - — | GB 298 10 R |
| | | 20 ⌒ | GB 298 20 R |
| OSZ 53X2X40+KPN | 665 | - — | ZB 294 10 R |
| | | 20 ⌒ | ZB 294 20 R |
| OSZ 53X2X60+KPN | 865 | - — | ZB 296 10 R |
| | | 20 ⌒ | ZB 296 20 R |
| OSZ 53X2X80+KPN | 1065 | - — | ZB 298 10 R |
| | | 20 ⌒ | ZB 298 20 R |

! *W przypadku obudowy z daszkiem skośnym należy dodać G = 20 mm*
*In case of cabinet with skew roof add G = 20 mm*
*En caso de una envolvente con tejadillo, se debe agregar G = 20 mm*

— *Daszek płaski / Flat roof / La cubierta plano*
⌒ *Daszek skośny / Skew roof / La cubierta con tejadillo*

Producent zastrzega sobie prawo wprowadzania zmian technicznych / The producer reserves the right to introduce technical modifications / El fabricante se reserva el derecho a realizar modificaciones técnicas

Producent zastrzega sobie prawo wprowadzania zmian technicznych / The producer reserves the right to introduce technical modifications / El fabricante se reserva el derecho a realizar modificaciones técnicas

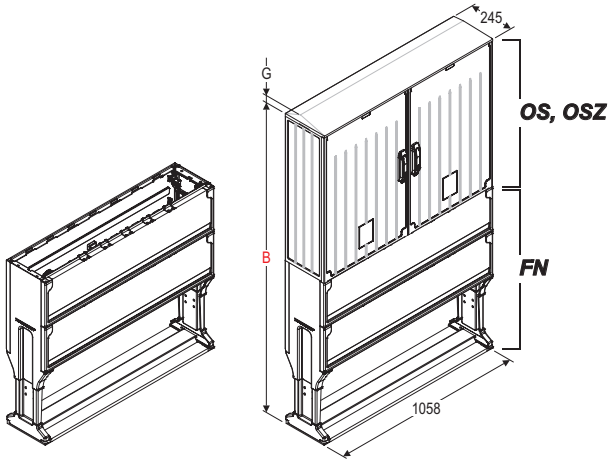


| Typ / Type / Tipo | B | G | Nr kat. / Art. no. / № cat. |
|---|---|---|---|
| OS 53X2X60+FN | 1486 | - — | GB 296 10 F |
| | | 20 ⌒ | GB 296 20 F |
| OS 53X2X80+FN | 1686 | - — | GB 298 10 F |
| | | 20 ⌒ | GB 298 20 F |
| OSZ 53X2X40+FN | 1286 | - — | ZB 294 10 F |
| | | 20 ⌒ | ZB 294 20 F |
| OSZ 53X2X60+FN | 1486 | - — | ZB 296 10 F |
| | | 20 ⌒ | ZB 296 20 F |
| OSZ 53X2X80+FN | 1686 | - — | ZB 298 10 F |
| | | 20 ⌒ | ZB 298 20 F |

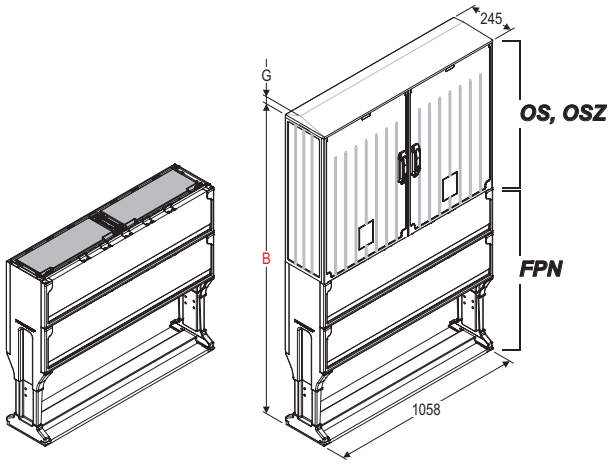


| Typ / Type / Tipo | B | G | Nr kat. / Art. no. / № cat. |
|---|---|---|---|
| OS 53X2X60+FPN | 1486 | - — | GB 296 10 S |
| | | 20 ⌒ | GB 296 20 S |
| OS 53X2X80+FPN | 1686 | - — | GB 298 10 S |
| | | 20 ⌒ | GB 298 20 S |
| OSZ 53X2X40+FPN | 1286 | - — | ZB 294 10 S |
| | | 20 ⌒ | ZB 294 20 S |
| OSZ 53X2X60+FPN | 1486 | - — | ZB 296 10 S |
| | | 20 ⌒ | ZB 296 20 S |
| OSZ 53X2X80+FPN | 1686 | - — | ZB 298 10 S |
| | | 20 ⌒ | ZB 298 20 S |

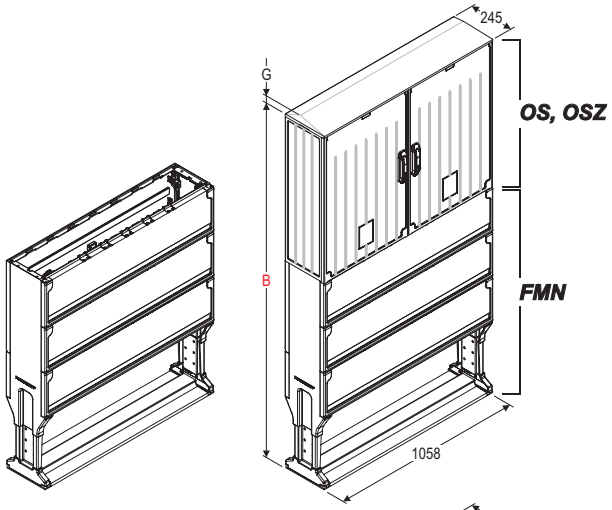


| Typ / Type / Tipo | B | G | Nr kat. / Art. no. / № cat. |
|---|---|---|---|
| OS 53X2X60+FMN | 1727 | - — | GB 296 10 E |
| | | 20 ⌒ | GB 296 20 E |
| OS 53X2X80+FMN | 1927 | - — | GB 298 10 E |
| | | 20 ⌒ | GB 298 20 E |
| OSZ 53X2X40+FMN | 1527 | - — | ZB 294 10 E |
| | | 20 ⌒ | ZB 294 20 E |
| OSZ 53X2X60+FMN | 1727 | - — | ZB 296 10 E |
| | | 20 ⌒ | ZB 296 20 E |
| OSZ 53X2X80+FMN | 1927 | - — | ZB 298 10 E |
| | | 20 ⌒ | ZB 298 20 E |

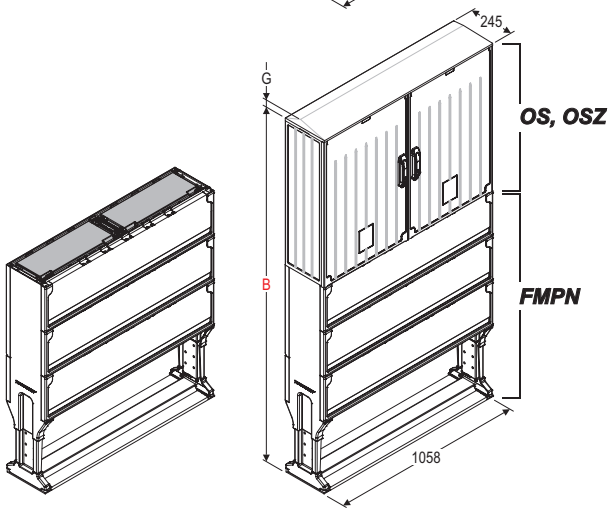


| Typ / Type / Tipo | B | G | Nr kat. / Art. no. / № cat. |
|---|---|---|---|
| OS 53X2X60+FMPN | 1727 | - — | GB 296 10 U |
| | | 20 ⌒ | GB 296 20 U |
| OS 53X2X80+FMPN | 1927 | - — | GB 298 10 U |
| | | 20 ⌒ | GB 298 20 U |
| OSZ 53X2X40+FMPN | 1527 | - — | ZB 294 10 U |
| | | 20 ⌒ | ZB 294 20 U |
| OSZ 53X2X60+FMPN | 1727 | - — | ZB 296 10 U |
| | | 20 ⌒ | ZB 296 20 U |
| OSZ 53X2X80+FWPN | 1927 | - — | ZB 298 10 U |
| | | 20 ⌒ | ZB 298 20 U |

! *W przypadku obudowy z daszkiem skośnym należy dodać G = 20 mm*
*In case of cabinet with skew roof add G = 20 mm*
*En caso de una envolvente con tejadillo, se debe agregar G = 20 mm*

— *Daszek płaski / Flat roof / La cubierta plano*
⌒ *Daszek skośny / Skew roof / La cubierta con tejadillo*

**Obudowy**
**Cabinets**
**Envolventes**

**OS • OSZ | 26x2/53**

106

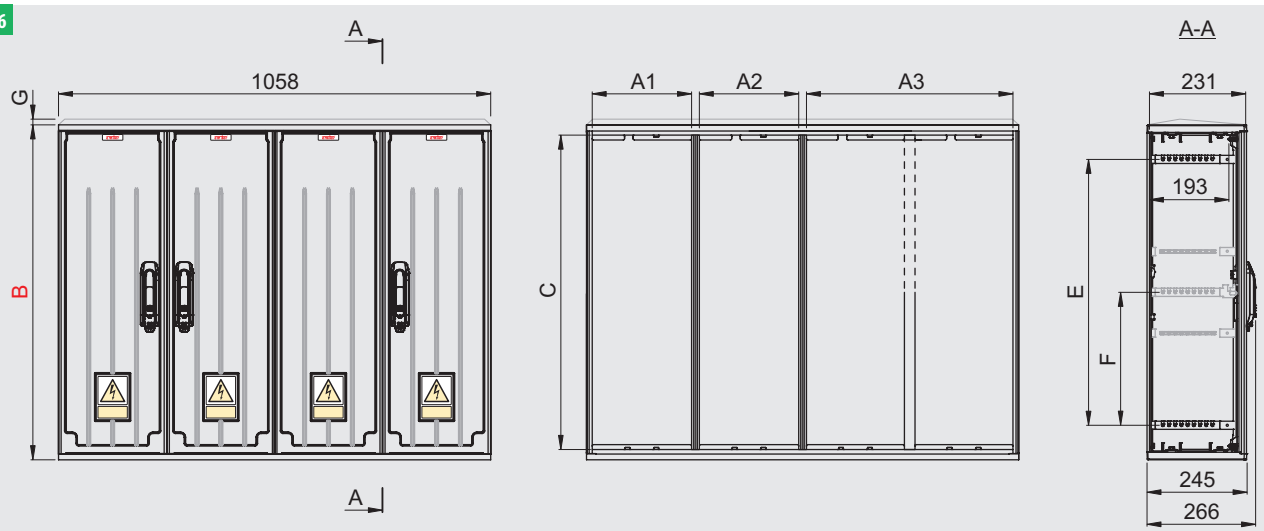


| Typ / Type / Tipo | A1 | A2 | A3 | A4 | B | C | D* | E | F | G | Nr kat. / Art. no. / Nº cat. |
|---|---|---|---|---|---|---|---|---|---|---|---|
| OS 26X2/53X40 | 240 | 240 | 503 | - | 420 | 370 | 402 | 252 | - | - —<br>20 ⌒ | GF 294 10<br>GF 294 20 |
| OS 26X2/53X60-2 | 240 | 240 | 503 | - | 620 | 570 | 602 | 452 | - | - —<br>20 ⌒ | GF 296 12<br>GF 296 22 |
| OS 26X2/53X80-2 | 240 | 240 | 503 | - | 820 | 770 | 802 | 652 | 326 | - —<br>20 ⌒ | GF 298 12<br>GF 298 22 |
| OSZ 26X2/53X40-2 | 240 | 240 | 503 | - | 420 | 370 | 402 | 252 | - | - —<br>20 ⌒ | ZF 294 12<br>ZF 294 22 |
| OSZ 26X2/53X60-2 | 240 | 240 | 503 | - | 620 | 570 | 602 | 452 | - | - —<br>20 ⌒ | ZF 296 12<br>ZF 296 22 |
| OSZ 26X2/53X80-2 | 240 | 240 | 503 | - | 820 | 770 | 802 | 652 | 326 | - —<br>20 ⌒ | ZF 298 12<br>ZF 298 22 |

* *Wymiar istotny dla połączeń pionowych (patrz str. T1-117)*
*Essential dimension for vertical connections (see page T1-117)*
*Dimensión principal para configuraciones verticales (véase la página T1-117)*

## Zestawy / Sets / Kits

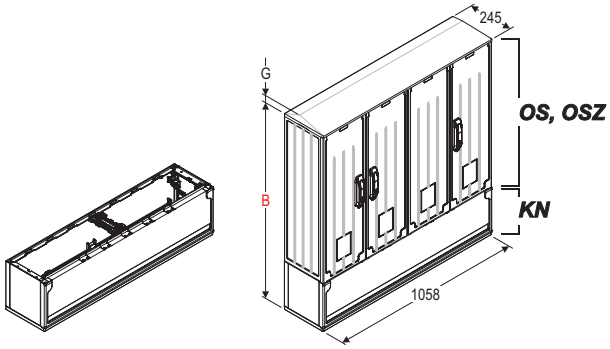


| Typ / Type / Tipo | B | G | Nr kat. / Art. no. / Nº cat. |
|---|---|---|---|
| OS 26X2/53X40+KN | 665 | - —<br>20 ⌒ | GF 294 10 K<br>GF 294 20 K |
| OS 26X2/53X60-2+KN | 865 | - —<br>20 ⌒ | GF 296 12 K<br>GF 296 22 K |
| OS 26X2/53X80-2+KN | 1065 | - —<br>20 ⌒ | GF 298 12 K<br>GF 298 22 K |
| OSZ 26X2/53X40-2+KN | 665 | - —<br>20 ⌒ | ZF 294 12 K<br>ZF 294 22 K |
| OSZ 26X2/53X60-2+KN | 865 | - —<br>20 ⌒ | ZF 296 12 K<br>ZF 296 22 K |
| OSZ 26X2/53X80-2+KN | 1065 | - —<br>20 ⌒ | ZF 298 12 K<br>ZF 298 22 K |

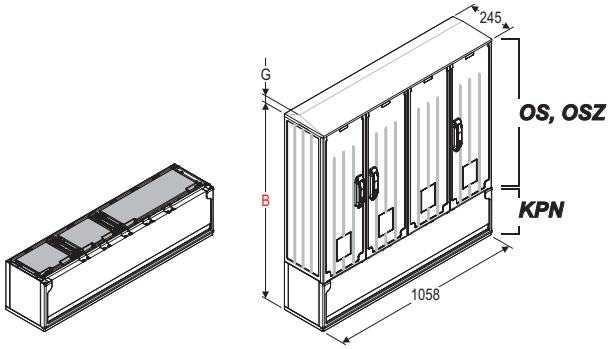


| Typ / Type / Tipo | B | G | Nr kat. / Art. no. / Nº cat. |
|---|---|---|---|
| OS 26X2/53X40+KPN | 665 | - —<br>20 ⌒ | GF 294 10 R<br>GF 294 20 R |
| OS 26X2/53X60-2+KPN | 865 | - —<br>20 ⌒ | GF 296 12 R<br>GF 296 22 R |
| OS 26X2/53X80-2+KPN | 1065 | - —<br>20 ⌒ | GF 298 12 R<br>GF 298 22 R |
| OSZ 26X2/53X40-2+KPN | 665 | - —<br>20 ⌒ | ZF 294 12 R<br>ZF 294 22 R |
| OSZ 26X2/53X60-2+KPN | 865 | - —<br>20 ⌒ | ZF 296 12 R<br>ZF 296 22 R |
| OSZ 26X2/53X80-2+KPN | 1065 | - —<br>20 ⌒ | ZF 298 12 R<br>ZF 298 22 R |

! *W przypadku obudowy z daszkiem skośnym należy dodać G = 20 mm*
*In case of cabinet with skew roof add G = 20 mm*
*En caso de una envolvente con tejadillo, se debe agregar G = 20 mm*

— *Daszek płaski / Flat roof / La cubierta plano*
⌒ *Daszek skośny / Skew roof / La cubierta con tejadillo*

Producent zastrzega sobie prawo wprowadzania zmian technicznych / The producer reserves the right to introduce technical modifications / El fabricante se reserva el derecho a realizar modificaciones técnicas

Producent zastrzega sobie prawo wprowadzania zmian technicznych / The producer reserves the right to introduce technical modifications / El fabricante se reserva el derecho a realizar modificaciones técnicas

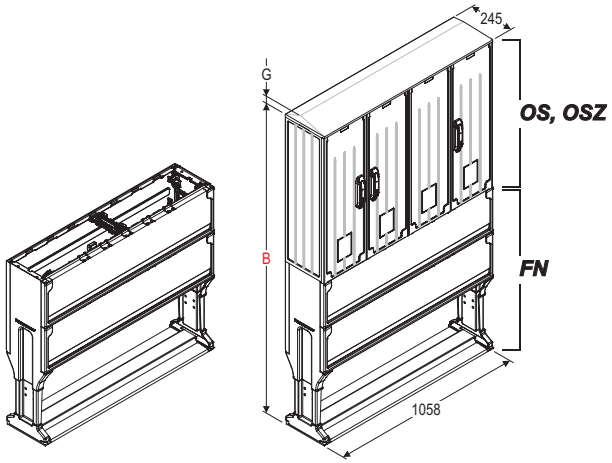


| Typ / Type / Tipo | B | G | Nr kat. / Art. no. / № cat. |
|---|---|---|---|
| OS 26X2/53X40+FN | 1286 | - — | GF 294 10 F |
| | | 20 ⌒ | GF 294 20 F |
| OS 26X2/53X60-2+FN | 1486 | - — | GF 296 12 F |
| | | 20 ⌒ | GF 296 22 F |
| OS 26X2/53X80-2+FN | 1686 | - — | GF 298 12 F |
| | | 20 ⌒ | GF 298 22 F |
| OSZ 26X2/53X40-2+FN | 1286 | - — | ZF 294 12 F |
| | | 20 ⌒ | ZF 294 22 F |
| OSZ 26X2/53X60-2+FN | 1486 | - — | ZF 296 12 F |
| | | 20 ⌒ | ZF 296 22 F |
| OSZ 26X2/53X80-2+FN | 1686 | - — | ZF 298 12 F |
| | | 20 ⌒ | ZF 298 22 F |

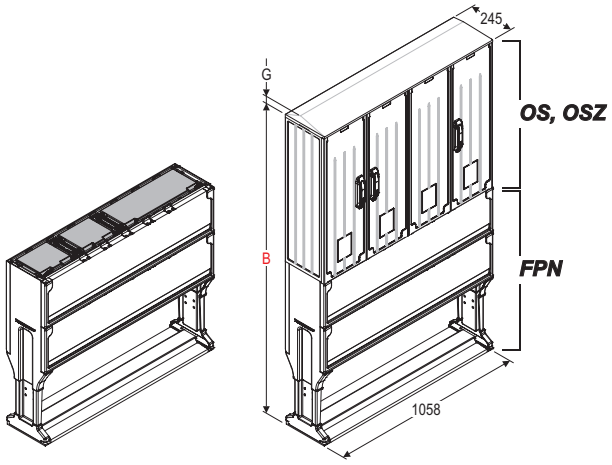


| Typ / Type / Tipo | B | G | Nr kat. / Art. no. / № cat. |
|---|---|---|---|
| OS 26X2/53X40+FPN | 1286 | - — | GF 294 10 S |
| | | 20 ⌒ | GF 294 20 S |
| OS 26X2/53X60-2+FPN | 1486 | - — | GF 296 12 S |
| | | 20 ⌒ | GF 296 22 S |
| OS 26X2/53X80-2+FPN | 1686 | - — | GF 298 12 S |
| | | 20 ⌒ | GF 298 22 S |
| OSZ 26X2/53X40-2+FPN | 1286 | - — | ZF 294 12 S |
| | | 20 ⌒ | ZF 294 22 S |
| OSZ 26X2/53X60-2+FPN | 1486 | - — | ZF 296 12 S |
| | | 20 ⌒ | ZF 296 22 S |
| OSZ 26X2/53X80-2+FPN | 1686 | - — | ZF 298 12 S |
| | | 20 ⌒ | ZF 298 22 S |

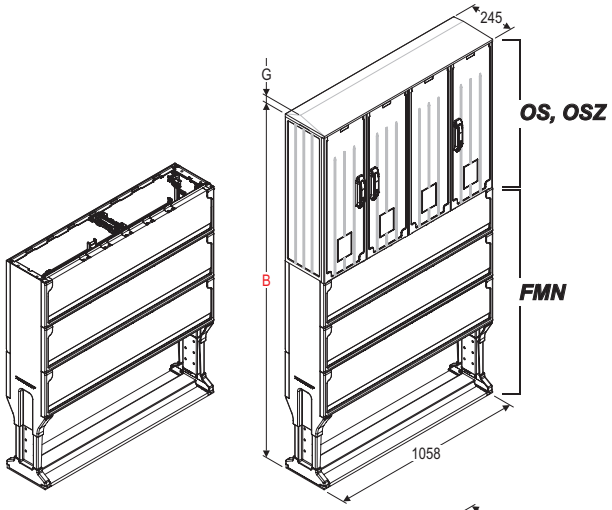


| Typ / Type / Tipo | B | G | Nr kat. / Art. no. / № cat. |
|---|---|---|---|
| OS 26X2/53X40+FMN | 1527 | - — | GF 294 10 E |
| | | 20 ⌒ | GF 294 20 E |
| OS 26X2/53X60-2+FMN | 1727 | - — | GF 296 12 E |
| | | 20 ⌒ | GF 296 22 E |
| OS 26X2/53X80-2+FMN | 1927 | - — | GF 298 12 E |
| | | 20 ⌒ | GF 298 22 E |
| OSZ 26X2/53X40-2+FMN | 1527 | - — | ZF 294 12 E |
| | | 20 ⌒ | ZF 294 22 E |
| OSZ 26X2/53X60-2+FMN | 1727 | - — | ZF 296 12 E |
| | | 20 ⌒ | ZF 296 22 E |
| OSZ 26X2/53X80-2+FMN | 1927 | - — | ZF 298 12 E |
| | | 20 ⌒ | ZF 298 22 E |

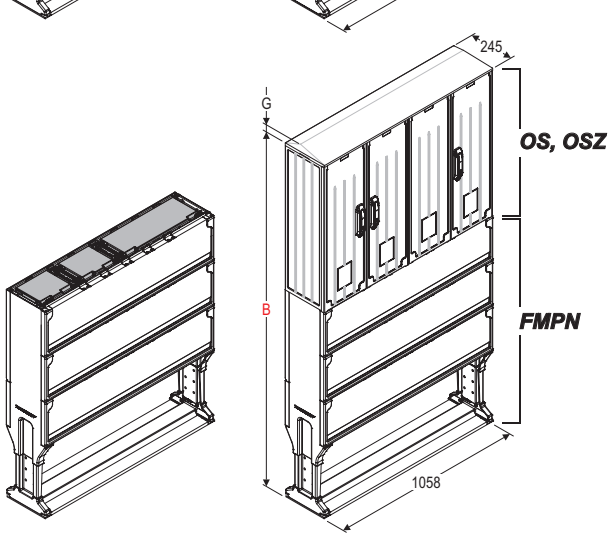


| Typ / Type / Tipo | B | G | Nr kat. / Art. no. / № cat. |
|---|---|---|---|
| OS 26X2/53X40+FMPN | 1527 | - — | GF 294 10 U |
| | | 20 ⌒ | GF 294 20 U |
| OS 26X2/53X60-2+FMPN | 1727 | - — | GF 296 12 U |
| | | 20 ⌒ | GF 296 22 U |
| OS 26X2/53X80-2+FMPN | 1927 | - — | GF 298 12 U |
| | | 20 ⌒ | GF 298 22 U |
| OSZ 26X2/53X40-2+FMPN | 1527 | - — | ZF 294 12 U |
| | | 20 ⌒ | ZF 294 22 U |
| OSZ 26X2/53X60-2+FMPN | 1727 | - — | ZF 296 12 U |
| | | 20 ⌒ | ZF 296 22 U |
| OSZ 26X2/53X80-2+FMPN | 1927 | - — | ZF 298 12 U |
| | | 20 ⌒ | ZF 298 22 U |

! *W przypadku obudowy z daszkiem skośnym należy dodać G = 20 mm*
*In case of cabinet with skew roof add G = 20 mm*
*En caso de una envolvente con tejadillo, se debe agregar G = 20 mm*

— *Daszek płaski / Flat roof / La cubierta plano*
⌒ *Daszek skośny / Skew roof / La cubierta con tejadillo*

**Obudowy**
**Cabinets**
**Envolventes**



106

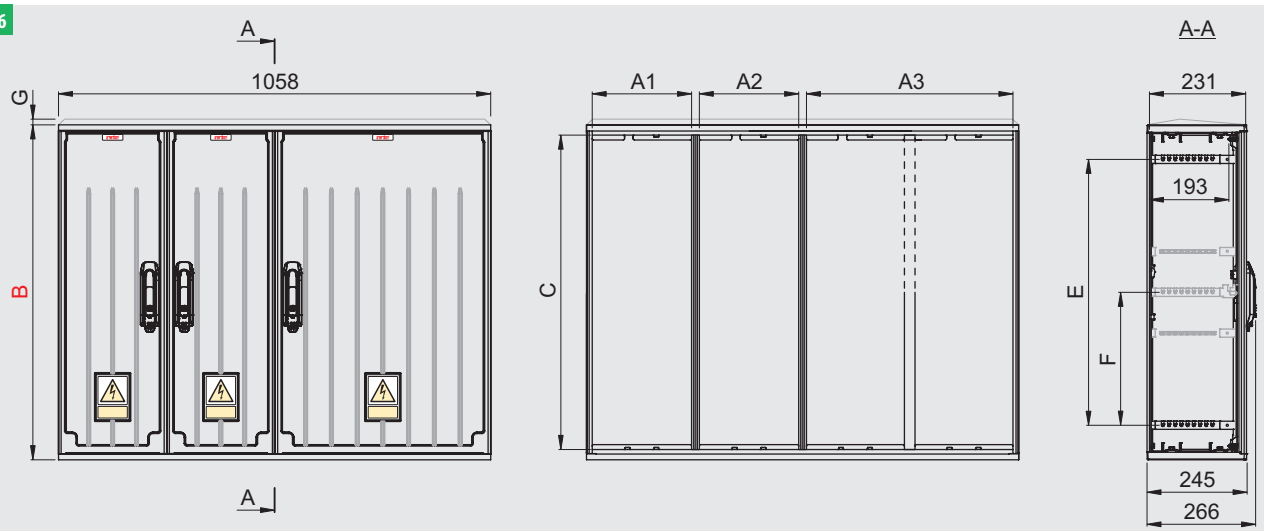


| Typ / Type / Tipo | A1 | A2 | A3 | A4 | B | C | D* | E | F | G | Nr kat. / Art. no. / Nº cat. |
|---|---|---|---|---|---|---|---|---|---|---|---|
| OS 26X2/53X60 | 240 | 240 | 503 | - | 620 | 570 | 602 | 452 | - | - — | GF 296 10 |
| | | | | | | | | | | 20 ⌒ | GF 296 20 |
| OS 26X2/53X80 | 240 | 240 | 503 | - | 820 | 770 | 802 | 652 | 326 | - — | GF 298 10 |
| | | | | | | | | | | 20 ⌒ | GF 298 20 |
| OSZ 26X2/53X40 | 240 | 240 | 503 | - | 420 | 370 | 402 | 252 | - | - — | ZF 294 10 |
| | | | | | | | | | | 20 ⌒ | ZF 294 20 |
| OSZ 26X2/53X60 | 240 | 240 | 503 | - | 620 | 570 | 602 | 452 | - | - — | ZF 296 10 |
| | | | | | | | | | | 20 ⌒ | ZF 296 20 |
| OSZ 26X2/53X80 | 240 | 240 | 503 | - | 820 | 770 | 802 | 652 | 326 | - — | ZF 298 10 |
| | | | | | | | | | | 20 ⌒ | ZF 298 20 |

* *Wymiar istotny dla połączeń pionowych (patrz str. T1-117)*
*Essential dimension for vertical connections (see page T1-117)*
*Dimensión principal para configuraciones verticales (véase la página T1-117)*

## Zestawy / Sets / Kits

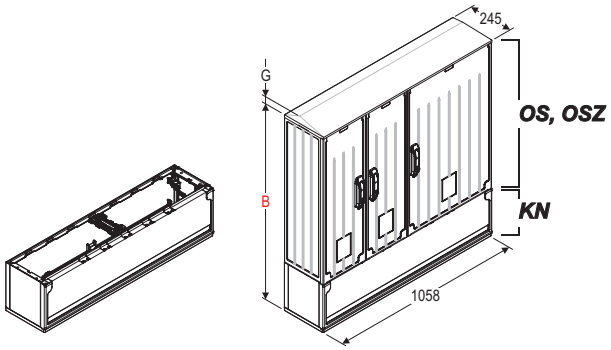


| Typ / Type / Tipo | B | G | Nr kat. / Art. no. / Nº cat. |
|---|---|---|---|
| OS 26X2/53X60+KN | 865 | - — | GF 296 10 K |
| | | 20 ⌒ | GF 296 20 K |
| OS 26X2/53X80+KN | 1065 | - — | GF 298 10 K |
| | | 20 ⌒ | GF 298 20 K |
| OSZ 26X2/53X40+KN | 665 | - — | ZF 294 10 K |
| | | 20 ⌒ | ZF 294 20 K |
| OSZ 26X2/53X60+KN | 865 | - — | ZF 296 10 K |
| | | 20 ⌒ | ZF 296 20 K |
| OSZ 26X2/53X80+KN | 1065 | - — | ZF 298 10 K |
| | | 20 ⌒ | ZF 298 20 K |

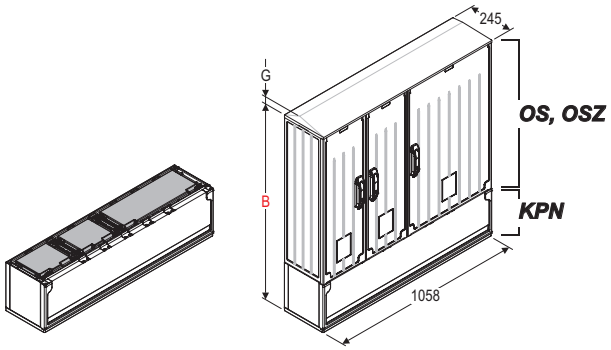


| Typ / Type / Tipo | B | G | Nr kat. / Art. no. / Nº cat. |
|---|---|---|---|
| OS 26X2/53X60+KPN | 865 | - — | GF 296 10 R |
| | | 20 ⌒ | GF 296 20 R |
| OS 26X2/53X80+KPN | 1065 | - — | GF 298 10 R |
| | | 20 ⌒ | GF 298 20 R |
| OSZ 26X2/53X40+KPN | 665 | - — | ZF 294 10 R |
| | | 20 ⌒ | ZF 294 20 R |
| OSZ 26X2/53X60+KPN | 865 | - — | ZF 296 10 R |
| | | 20 ⌒ | ZF 296 20 R |
| OSZ 26X2/53X80+KPN | 1065 | - — | ZF 298 10 R |
| | | 20 ⌒ | ZF 298 20 R |

! *W przypadku obudowy z daszkiem skośnym należy dodać G = 20 mm*
*In case of cabinet with skew roof add G = 20 mm*
*En caso de una envolvente con tejadillo, se debe agregar G = 20 mm*

— *Daszek płaski / Flat roof / La cubierta plano*
⌒ *Daszek skośny / Skew roof / La cubierta con tejadillo*

Producent zastrzega sobie prawo wprowadzania zmian technicznych / The producer reserves the right to introduce technical modifications / El fabricante se reserva el derecho a realizar modificaciones técnicas

Producent zastrzega sobie prawo wprowadzania zmian technicznych / The producer reserves the right to introduce technical modifications / El fabricante se reserva el derecho a realizar modificaciones técnicas

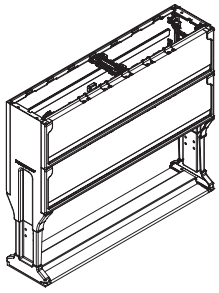

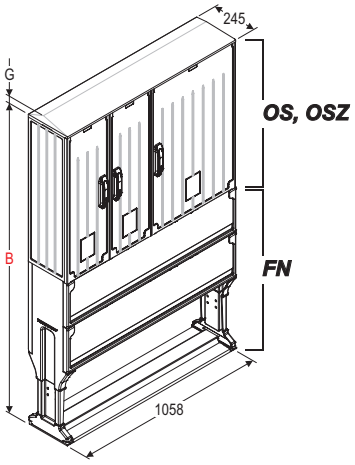


| Typ / Type / Tipo | B | G | Nr kat. / Art. no. / № cat. |
|---|---|---|---|
| OS 26X2/53X60+FN | 1486 | - — | GF 296 10 F |
| | | 20 ⌒ | GF 296 20 F |
| OS 26X2/53X80+FN | 1686 | - — | GF 298 10 F |
| | | 20 ⌒ | GF 298 20 F |
| OSZ 26X2/53X40+FN | 1286 | - — | ZF 294 10 F |
| | | 20 ⌒ | ZF 294 20 F |
| OSZ 26X2/53X60+FN | 1486 | - — | ZF 296 10 F |
| | | 20 ⌒ | ZF 296 20 F |
| OSZ 26X2/53X80+FN | 1686 | - — | ZF 298 10 F |
| | | 20 ⌒ | ZF 298 20 F |

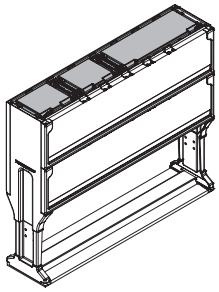

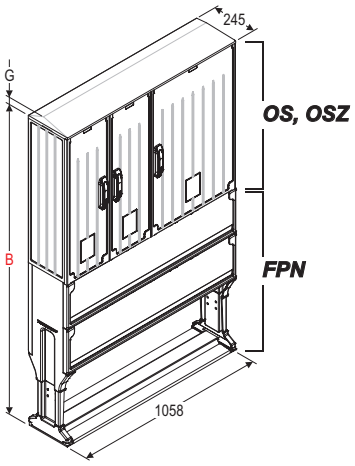


| Typ / Type / Tipo | B | G | Nr kat. / Art. no. / № cat. |
|---|---|---|---|
| OS 26X2/53X60+FPN | 1486 | - — | GF 296 10 S |
| | | 20 ⌒ | GF 296 20 S |
| OS 26X2/53X80+FPN | 1686 | - — | GF 298 10 S |
| | | 20 ⌒ | GF 298 20 S |
| OSZ 26X2/53X40+FPN | 1286 | - — | ZF 294 10 S |
| | | 20 ⌒ | ZF 294 20 S |
| OSZ 26X2/53X60+FPN | 1486 | - — | ZF 296 10 S |
| | | 20 ⌒ | ZF 296 20 S |
| OSZ 26X2/53X80+FPN | 1686 | - — | ZF 298 10 S |
| | | 20 ⌒ | ZF 298 20 S |

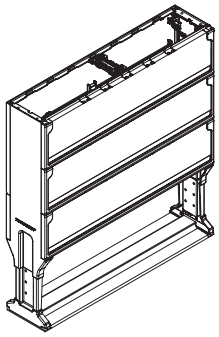

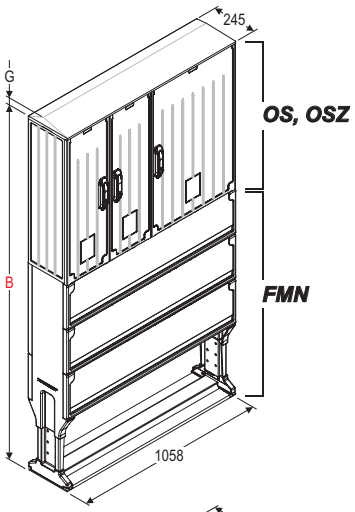


| Typ / Type / Tipo | B | G | Nr kat. / Art. no. / № cat. |
|---|---|---|---|
| OS 26X2/53X60+FMN | 1727 | - — | GF 296 10 E |
| | | 20 ⌒ | GF 296 20 E |
| OS 26X2/53X80+FMN | 1927 | - — | GF 298 10 E |
| | | 20 ⌒ | GF 298 20 E |
| OSZ 26X2/53X40+FMN | 1527 | - — | ZF 294 10 E |
| | | 20 ⌒ | ZF 294 20 E |
| OSZ 26X2/53X60+FMN | 1727 | - — | ZF 296 10 E |
| | | 20 ⌒ | ZF 296 20 E |
| OSZ 26X2/53X80+FMN | 1927 | - — | ZF 298 10 E |
| | | 20 ⌒ | ZF 298 20 E |

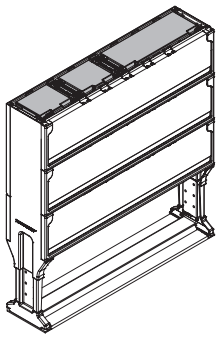

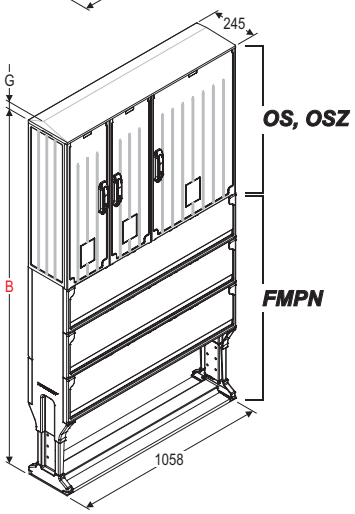


| Typ / Type / Tipo | B | G | Nr kat. / Art. no. / № cat. |
|---|---|---|---|
| OS 26X2/53X60+FMPN | 1727 | - — | GF 296 10 U |
| | | 20 ⌒ | GF 296 20 U |
| OS 26X2/53X80+FMPN | 1927 | - — | GF 298 10 U |
| | | 20 ⌒ | GF 298 20 U |
| OSZ 26X2/53X40+FMPN | 1527 | - — | ZF 294 10 U |
| | | 20 ⌒ | ZF 294 20 U |
| OSZ 26X2/53X60+FMPN | 1727 | - — | ZF 296 10 U |
| | | 20 ⌒ | ZF 296 20 U |
| OSZ 26X2/53X80+FMPN | 1927 | - — | ZF 298 10 U |
| | | 20 ⌒ | ZF 298 20 U |

! *W przypadku obudowy z daszkiem skośnym należy dodać G = 20 mm*
*In case of cabinet with skew roof add G = 20 mm*
*En caso de una envolvente con tejadillo, se debe agregar G = 20 mm*

— *Daszek płaski / Flat roof / La cubierta plano*
⌒ *Daszek skośny / Skew roof / La cubierta con tejadillo*

**Obudowy**
**Cabinets**
**Envolventes**

**OS • OSZ | 53/2x26**

106

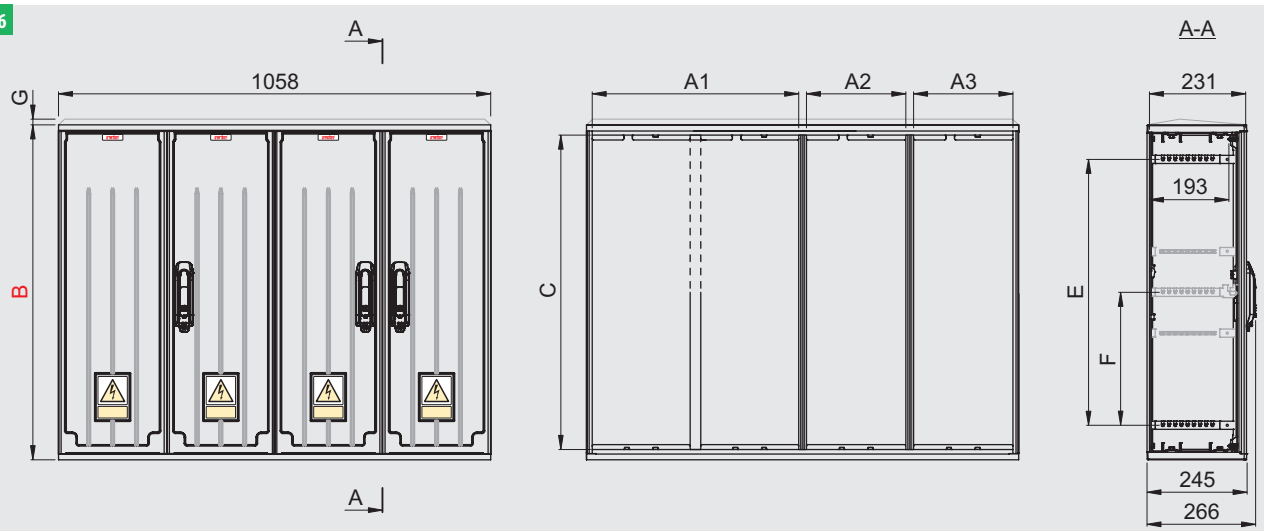


| Typ / Type / Tipo | A1 | A2 | A3 | A4 | B | C | D* | E | F | G | Nr kat. / Art. no. / Nº cat. |
|---|---|---|---|---|---|---|---|---|---|---|---|
| OS 53/2X26X40 | 503 | 240 | 240 | - | 420 | 370 | 402 | 252 | - | - — | GG 294 10 |
| | | | | | | | | | | 20 ⩘ | GG 294 20 |
| OS 53/2X26X60-2 | 503 | 240 | 240 | - | 620 | 570 | 602 | 452 | - | - — | GG 296 12 |
| | | | | | | | | | | 20 ⩘ | GG 296 22 |
| OS 53/2X26X80-2 | 503 | 240 | 240 | - | 820 | 770 | 802 | 652 | 326 | - — | GG 298 12 |
| | | | | | | | | | | 20 ⩘ | GG 298 22 |
| OSZ 53/2X26X40-2 | 503 | 240 | 240 | - | 420 | 370 | 402 | 252 | - | - — | ZG 294 12 |
| | | | | | | | | | | 20 ⩘ | ZG 294 22 |
| OSZ 53/2X26X60-2 | 503 | 240 | 240 | - | 620 | 570 | 602 | 452 | - | - — | ZG 296 12 |
| | | | | | | | | | | 20 ⩘ | ZG 296 22 |
| OSZ 53/2X26X80-2 | 503 | 240 | 240 | - | 820 | 770 | 802 | 652 | 326 | - — | ZG 298 12 |
| | | | | | | | | | | 20 ⩘ | ZG 298 22 |

* *Wymiar istotny dla połączeń pionowych (patrz str. T1-117)*
*Essential dimension for vertical connections (see page T1-117)*
*Dimensión principal para configuraciones verticales (véase la página T1-117)*

## Zestawy / Sets / Kits

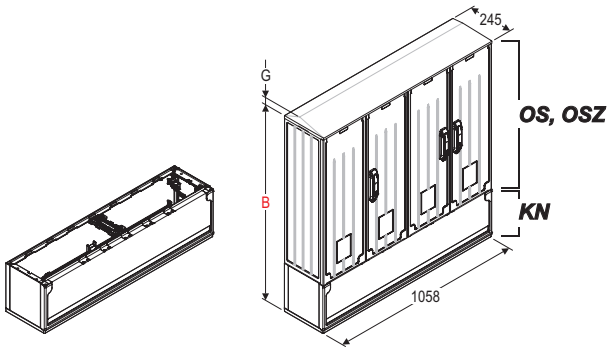


| Typ / Type / Tipo | B | G | Nr kat. / Art. no. / Nº cat. |
|---|---|---|---|
| OS 53/2X26X40+KN | 665 | - — | GG 294 10 K |
| | | 20 ⩘ | GG 294 20 K |
| OS 53/2X26X60-2+KN | 865 | - — | GG 296 12 K |
| | | 20 ⩘ | GG 296 22 K |
| OS 53/2X26X80-2+KN | 1065 | - — | GG 298 12 K |
| | | 20 ⩘ | GG 298 22 K |
| OSZ 53/2X26X40-2+KN | 665 | - — | ZG 294 12 K |
| | | 20 ⩘ | ZG 294 22 K |
| OSZ 53/2X26X60-2+KN | 865 | - — | ZG 296 12 K |
| | | 20 ⩘ | ZG 296 22 K |
| OSZ 53/2X26X80-2+KN | 1065 | - — | ZG 298 12 K |
| | | 20 ⩘ | ZG 298 22 K |

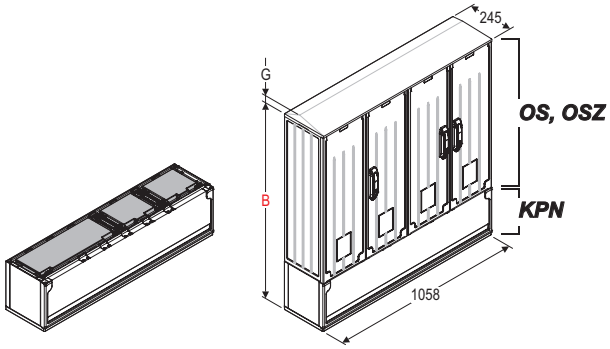


| Typ / Type / Tipo | B | G | Nr kat. / Art. no. / Nº cat. |
|---|---|---|---|
| OS 53/2X26X40+KPN | 665 | - — | GG 294 10 R |
| | | 20 ⩘ | GG 294 20 R |
| OS 53/2X26X60-2+KPN | 865 | - — | GG 296 12 R |
| | | 20 ⩘ | GG 296 22 R |
| OS 53/2X26X80-2+KPN | 1065 | - — | GG 298 12 R |
| | | 20 ⩘ | GG 298 22 R |
| OSZ 53/2X26X40-2+KPN | 665 | - — | ZG 294 12 R |
| | | 20 ⩘ | ZG 294 22 R |
| OSZ 53/2X26X60-2+KPN | 865 | - — | ZG 296 12 R |
| | | 20 ⩘ | ZG 296 22 R |
| OSZ 53/2X26X80-2+KPN | 1065 | - — | ZG 298 12 R |
| | | 20 ⩘ | ZG 298 22 R |

! *W przypadku obudowy z daszkiem skośnym należy dodać G = 20 mm*
*In case of cabinet with skew roof add G = 20 mm*
*En caso de una envolvente con tejadillo, se debe agregar G = 20 mm*

— *Daszek płaski / Flat roof / La cubierta plano*
⩘ *Daszek skośny / Skew roof / La cubierta con tejadillo*

Producent zastrzega sobie prawo wprowadzania zmian technicznych / The producer reserves the right to introduce technical modifications / El fabricante se reserva el derecho a realizar modificaciones técnicas

Producent zastrzega sobie prawo wprowadzania zmian technicznych / The producer reserves the right to introduce technical modifications / El fabricante se reserva el derecho a realizar modificaciones técnicas

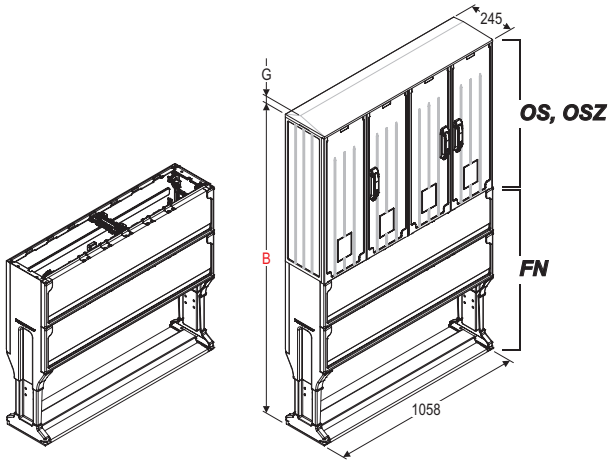


| Typ / Type / Tipo | B | G | Nr kat. / Art. no. / Nº cat. |
|---|---|---|---|
| OS 53/2X26X40+FN | 1286 | - — | GG 294 10 F |
| | | 20 ⌒ | GG 294 20 F |
| OS 53/2X26X60-2+FN | 1486 | - — | GG 296 12 F |
| | | 20 ⌒ | GG 296 22 F |
| OS 53/2X26X80-2+FN | 1686 | - — | GG 298 12 F |
| | | 20 ⌒ | GG 298 22 F |
| OSZ 53/2X26X40-2+FN | 1286 | - — | ZG 294 12 F |
| | | 20 ⌒ | ZG 294 22 F |
| OSZ 53/2X26X60-2+FN | 1486 | - — | ZG 296 12 F |
| | | 20 ⌒ | ZG 296 22 F |
| OSZ 53/2X26X80-2+FN | 1686 | - — | ZG 298 12 F |
| | | 20 ⌒ | ZG 298 22 F |

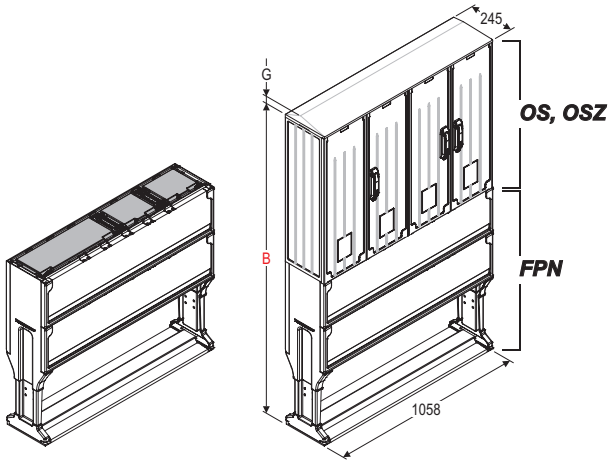


| Typ / Type / Tipo | B | G | Nr kat. / Art. no. / Nº cat. |
|---|---|---|---|
| OS 53/2X26X40+FPN | 1286 | - — | GG 294 10 S |
| | | 20 ⌒ | GG 294 20 S |
| OS 53/2X26X60-2+FPN | 1486 | - — | GG 296 12 S |
| | | 20 ⌒ | GG 296 22 S |
| OS 53/2X26X80-2+FPN | 1686 | - — | GG 298 12 S |
| | | 20 ⌒ | GG 298 22 S |
| OSZ 53/2X26X40-2+FPN | 1286 | - — | ZG 294 12 S |
| | | 20 ⌒ | ZG 294 22 S |
| OSZ 53/2X26X60-2+FPN | 1486 | - — | ZG 296 12 S |
| | | 20 ⌒ | ZG 296 22 S |
| OSZ 53/2X26X80-2+FPN | 1686 | - — | ZG 298 12 S |
| | | 20 ⌒ | ZG 298 22 S |

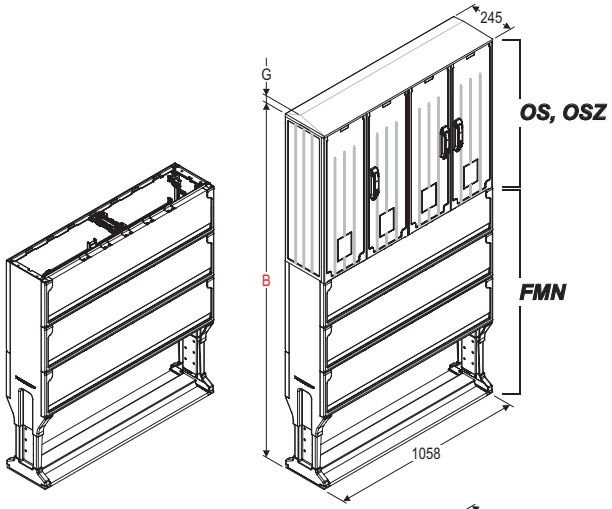


| Typ / Type / Tipo | B | G | Nr kat. / Art. no. / Nº cat. |
|---|---|---|---|
| OS 53/2X26X40+FMN | 1527 | - — | GG 294 10 E |
| | | 20 ⌒ | GG 294 20 E |
| OS 53/2X26X60-2+FMN | 1727 | - — | GG 296 12 E |
| | | 20 ⌒ | GG 296 22 E |
| OS 53/2X26X80-2+FMN | 1927 | - — | GG 298 12 E |
| | | 20 ⌒ | GG 298 22 E |
| OSZ 53/2X26X40-2+FMN | 1527 | - — | ZG 294 12 E |
| | | 20 ⌒ | ZG 294 22 E |
| OSZ 53/2X26X60-2+FMN | 1727 | - — | ZG 296 12 E |
| | | 20 ⌒ | ZG 296 22 E |
| OSZ 53/2X26X80-2+FMN | 1927 | - — | ZG 298 12 E |
| | | 20 ⌒ | ZG 298 22 E |

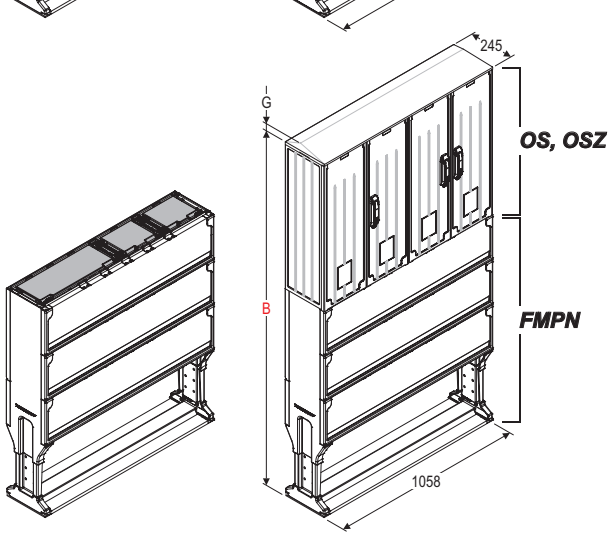


| Typ / Type / Tipo | B | G | Nr kat. / Art. no. / Nº cat. |
|---|---|---|---|
| OS 53/2X26X40+FMPN | 1527 | - — | GG 294 10 U |
| | | 20 ⌒ | GG 294 20 U |
| OS 53/2X26X60-2+FMPN | 1727 | - — | GG 296 12 U |
| | | 20 ⌒ | GG 296 22 U |
| OS 53/2X26X80-2+FMPN | 1927 | - — | GG 298 12 U |
| | | 20 ⌒ | GG 298 22 U |
| OSZ 53/2X26X40-2+FMPN | 1527 | - — | ZG 294 12 U |
| | | 20 ⌒ | ZG 294 22 U |
| OSZ 53/2X26X60-2+FMPN | 1727 | - — | ZG 296 12 U |
| | | 20 ⌒ | ZG 296 22 U |
| OSZ 53/2X26X80-2+FMPN | 1927 | - — | ZG 298 12 U |
| | | 20 ⌒ | ZG 298 22 U |

! *W przypadku obudowy z daszkiem skośnym należy dodać G = 20 mm*
*In case of cabinet with skew roof add G = 20 mm*
*En caso de una envolvente con tejadillo, se debe agregar G = 20 mm*

— *Daszek płaski / Flat roof / La cubierta plano*
⌒ *Daszek skośny / Skew roof / La cubierta con tejadillo*

**Obudowy**
**Cabinets**
**Envolventes**



106

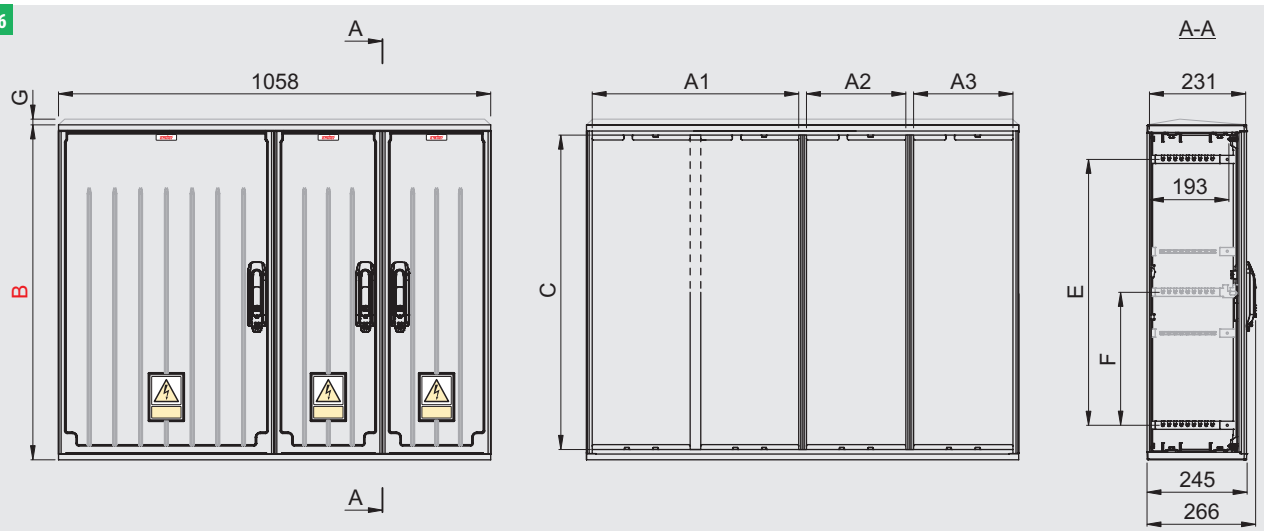


| Typ / Type / Tipo | A1 | A2 | A3 | A4 | B | C | D* | E | F | G | Nr kat. / Art. no. / Nº cat. |
|---|---|---|---|---|---|---|---|---|---|---|---|
| OS 53/2X26X60 | 503 | 240 | 240 | - | 620 | 570 | 602 | 452 | - | - —<br>20 ⌒ | GG 296 10<br>GG 296 20 |
| OS 53/2X26X80 | 503 | 240 | 240 | - | 820 | 770 | 802 | 652 | 326 | - —<br>20 ⌒ | GG 298 10<br>GG 298 20 |
| OSZ 53/2X26X40 | 503 | 240 | 240 | - | 420 | 370 | 402 | 252 | - | - —<br>20 ⌒ | ZG 294 10<br>ZG 294 20 |
| OSZ 53/2X26X60 | 503 | 240 | 240 | - | 620 | 570 | 602 | 452 | - | - —<br>20 ⌒ | ZG 296 10<br>ZG 296 20 |
| OSZ 53/2X26X80 | 503 | 240 | 240 | - | 820 | 770 | 802 | 652 | 326 | - —<br>20 ⌒ | ZG 298 10<br>ZG 298 20 |

* *Wymiar istotny dla połączeń pionowych (patrz str. T1-117)*
*Essential dimension for vertical connections (see page T1-117)*
*Dimensión principal para configuraciones verticales (véase la página T1-117)*

## Zestawy / Sets / Kits

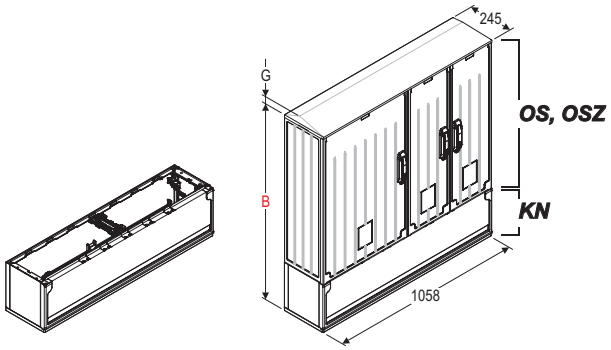


| Typ / Type / Tipo | B | G | Nr kat. / Art. no. / Nº cat. |
|---|---|---|---|
| OS 53/2X26X60+KN | 865 | - —<br>20 ⌒ | GG 296 10 K<br>GG 296 20 K |
| OS 53/2X26X80+KN | 1065 | - —<br>20 ⌒ | GG 298 10 K<br>GG 298 20 K |
| OSZ 53/2X26X40+KN | 665 | - —<br>20 ⌒ | ZG 294 10 K<br>ZG 294 20 K |
| OSZ 53/2X26X60+KN | 865 | - —<br>20 ⌒ | ZG 296 10 K<br>ZG 296 20 K |
| OSZ 53/2X26X80+KN | 1065 | - —<br>20 ⌒ | ZG 298 10 K<br>ZG 298 20 K |

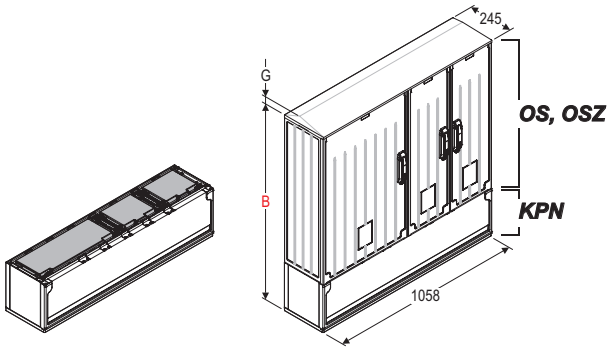


| Typ / Type / Tipo | B | G | Nr kat. / Art. no. / Nº cat. |
|---|---|---|---|
| OS 53/2X26X60+KPN | 865 | - —<br>20 ⌒ | GG 296 10 R<br>GG 296 20 R |
| OS 53/2X26X80+KPN | 1065 | - —<br>20 ⌒ | GG 298 10 R<br>GG 298 20 R |
| OSZ 53/2X26X40+KPN | 665 | - —<br>20 ⌒ | ZG 294 10 R<br>ZG 294 20 R |
| OSZ 53/2X26X60+KPN | 865 | - —<br>20 ⌒ | ZG 296 10 R<br>ZG 296 20 R |
| OSZ 53/2X26X80+KPN | 1065 | - —<br>20 ⌒ | ZG 298 10 R<br>ZG 298 20 R |

! *W przypadku obudowy z daszkiem skośnym należy dodać G = 20 mm*
*In case of cabinet with skew roof add G = 20 mm*
*En caso de una envolvente con tejadillo, se debe agregar G = 20 mm*

— *Daszek płaski / Flat roof / La cubierta plano*
⌒ *Daszek skośny / Skew roof / La cubierta con tejadillo*

Producent zastrzega sobie prawo wprowadzania zmian technicznych / The producer reserves the right to introduce technical modifications / El fabricante se reserva el derecho a realizar modificaciones técnicas

Producent zastrzega sobie prawo wprowadzania zmian technicznych / The producer reserves the right to introduce technical modifications / El fabricante se reserva el derecho a realizar modificaciones técnicas

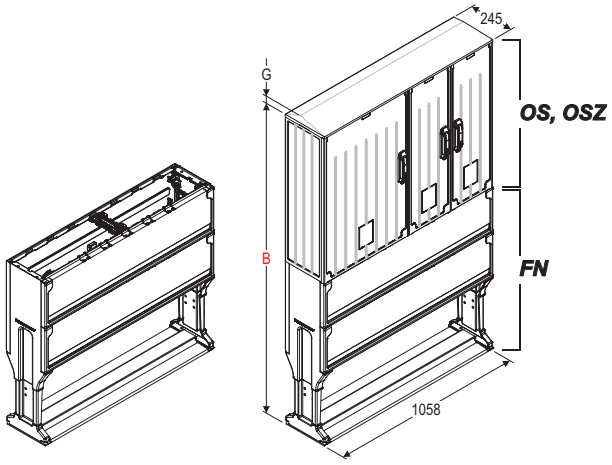


| Typ / Type / Tipo | B | G | Nr kat. / Art. no. / Nº cat. |
|---|---|---|---|
| OS 53/2X26X60+FN | 1486 | - — | GG 296 10 F |
| | | 20 ⌒ | GG 296 20 F |
| OS 53/2X26X80+FN | 1686 | - — | GG 298 10 F |
| | | 20 ⌒ | GG 298 20 F |
| OSZ 53/2X26X40+FN | 1286 | - — | ZG 294 10 F |
| | | 20 ⌒ | ZG 294 20 F |
| OSZ 53/2X26X60+FN | 1486 | - — | ZG 296 10 F |
| | | 20 ⌒ | ZG 296 20 F |
| OSZ 53/2X26X80+FN | 1686 | - — | ZG 298 10 F |
| | | 20 ⌒ | ZG 298 20 F |

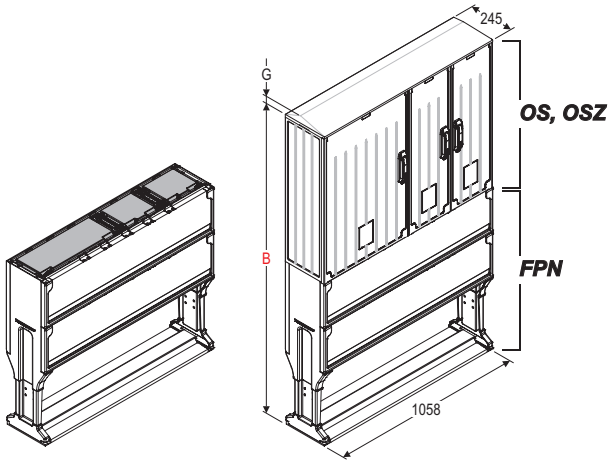


| Typ / Type / Tipo | B | G | Nr kat. / Art. no. / Nº cat. |
|---|---|---|---|
| OS 53/2X26X60+FPN | 1486 | - — | GG 296 10 S |
| | | 20 ⌒ | GG 296 20 S |
| OS 53/2X26X80+FPN | 1686 | - — | GG 298 10 S |
| | | 20 ⌒ | GG 298 20 S |
| OSZ 53/2X26X40+FPN | 1286 | - — | ZG 294 10 S |
| | | 20 ⌒ | ZG 294 20 S |
| OSZ 53/2X26X60+FPN | 1486 | - — | ZG 296 10 S |
| | | 20 ⌒ | ZG 296 20 S |
| OSZ 53/2X26X80+FPN | 1686 | - — | ZG 298 10 S |
| | | 20 ⌒ | ZG 298 20 S |

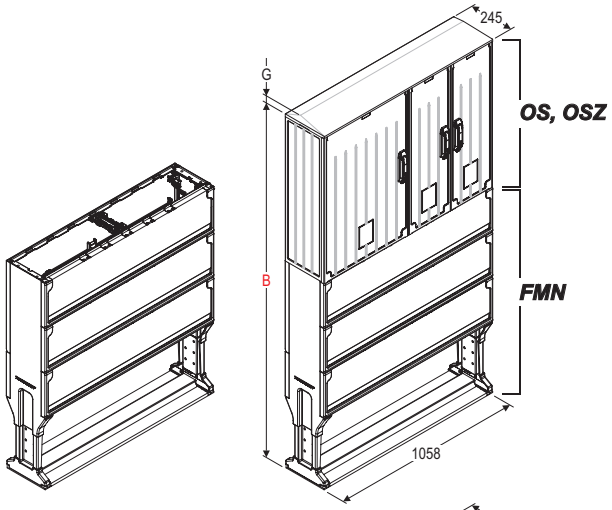


| Typ / Type / Tipo | B | G | Nr kat. / Art. no. / Nº cat. |
|---|---|---|---|
| OS 53/2X26X60+FMN | 1727 | - — | GG 296 10 E |
| | | 20 ⌒ | GG 296 20 E |
| OS 53/2X26X80+FMN | 1927 | - — | GG 298 10 E |
| | | 20 ⌒ | GG 298 20 E |
| OSZ 53/2X26X40+FMN | 1527 | - — | ZG 294 10 E |
| | | 20 ⌒ | ZG 294 20 E |
| OSZ 53/2X26X60+FMN | 1727 | - — | ZG 296 10 E |
| | | 20 ⌒ | ZG 296 20 E |
| OSZ 53/2X26X80+FMN | 1927 | - — | ZG 298 10 E |
| | | 20 ⌒ | ZG 298 20 E |

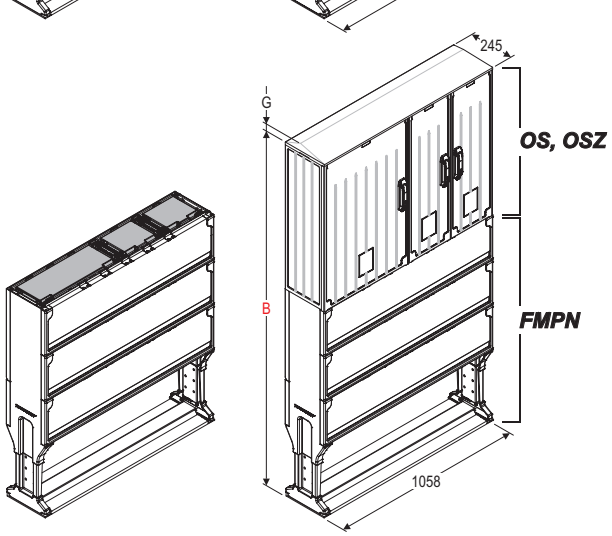


| Typ / Type / Tipo | B | G | Nr kat. / Art. no. / Nº cat. |
|---|---|---|---|
| OS 53/2X26X60+FMPN | 1727 | - — | GG 296 10 U |
| | | 20 ⌒ | GG 296 20 U |
| OS 53/2X26X80+FMPN | 1927 | - — | GG 298 10 U |
| | | 20 ⌒ | GG 298 20 U |
| OSZ 53/2X26X40+FMPN | 1527 | - — | ZG 294 10 U |
| | | 20 ⌒ | ZG 294 20 U |
| OSZ 53/2X26X60+FMPN | 1727 | - — | ZG 296 10 U |
| | | 20 ⌒ | ZG 296 20 U |
| OSZ 53/2X26X80+FMPN | 1927 | - — | ZG 298 10 U |
| | | 20 ⌒ | ZG 298 20 U |

! *W przypadku obudowy z daszkiem skośnym należy dodać G = 20 mm*
*In case of cabinet with skew roof add G = 20 mm*
*En caso de una envolvente con tejadillo, se debe agregar G = 20 mm*

— *Daszek płaski / Flat roof / La cubierta plano*
⌒ *Daszek skośny / Skew roof / La cubierta con tejadillo*

## Obudowy
## Cabinets
## Envolventes



106

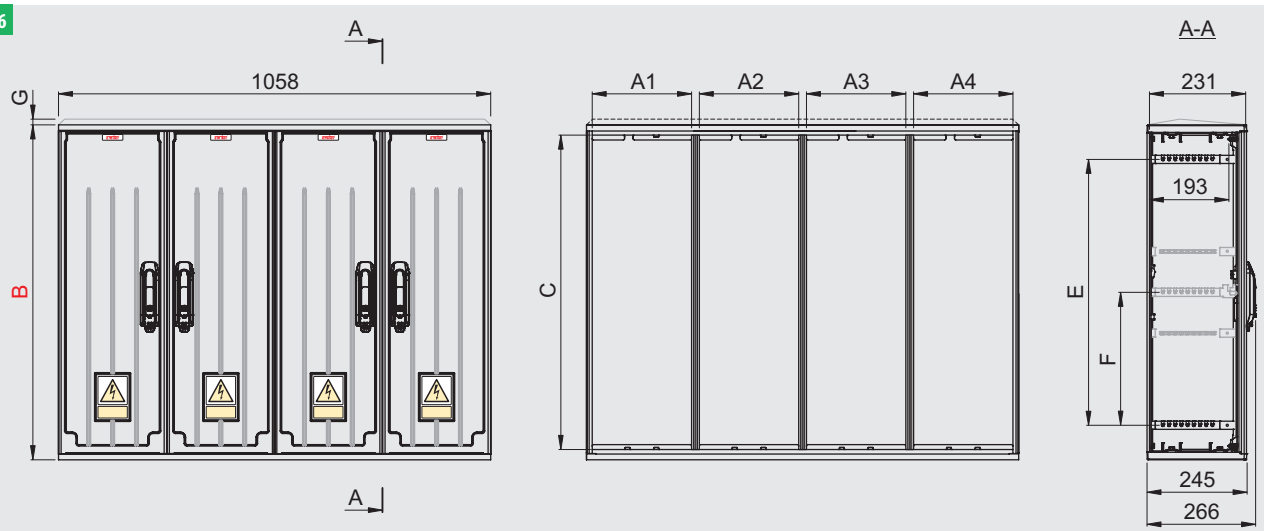


| Typ / Type / Tipo | A1 | A2 | A3 | A4 | B | C | D* | E | F | G | Nr kat. / Art. no. / Nº cat. |
|---|---|---|---|---|---|---|---|---|---|---|---|
| OS 26X4X40 | 240 | 240 | 240 | 240 | 420 | 370 | 402 | 252 | - | - — | GH 294 10 |
| | | | | | | | | | | 20 ⩘ | GH 294 20 |
| OS 26X4X60 | 240 | 240 | 240 | 240 | 620 | 570 | 602 | 452 | - | - — | GH 296 10 |
| | | | | | | | | | | 20 ⩘ | GH 296 20 |
| OS 26X4X80 | 240 | 240 | 240 | 240 | 820 | 770 | 802 | 652 | 326 | - — | GH 298 10 |
| | | | | | | | | | | 20 ⩘ | GH 298 20 |
| OSZ 26X4X40 | 240 | 240 | 240 | 240 | 420 | 370 | 402 | 252 | - | - — | ZH 294 10 |
| | | | | | | | | | | 20 ⩘ | ZH 294 20 |
| OSZ 26X4X60 | 240 | 240 | 240 | 240 | 620 | 570 | 602 | 452 | - | - — | ZH 296 10 |
| | | | | | | | | | | 20 ⩘ | ZH 296 20 |
| OSZ 26X4X80 | 240 | 240 | 240 | 240 | 820 | 770 | 802 | 652 | 326 | - — | ZH 298 10 |
| | | | | | | | | | | 20 ⩘ | ZH 298 20 |

* *Wymiar istotny dla połączeń pionowych (patrz str. T1-117)*
*Essential dimension for vertical connections (see page T1-117)*
*Dimensión principal para configuraciones verticales (véase la página T1-117)*

## Zestawy / Sets / Kits

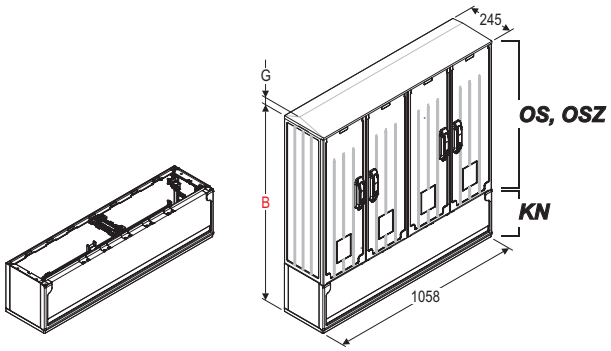


| Typ / Type / Tipo | B | G | Nr kat. / Art. no. / Nº cat. |
|---|---|---|---|
| OS 26X4X40+KN | 665 | - — | GH 294 10 K |
| | | 20 ⩘ | GH 294 20 K |
| OS 26X4X60+KN | 865 | - — | GH 296 10 K |
| | | 20 ⩘ | GH 296 20 K |
| OS 26X4X80+KN | 1065 | - — | GH 298 10 K |
| | | 20 ⩘ | GH 298 20 K |
| OSZ 26X4X40+KN | 665 | - — | ZH 294 10 K |
| | | 20 ⩘ | ZH 294 20 K |
| OSZ 26X4X60+KN | 865 | - — | ZH 296 10 K |
| | | 20 ⩘ | ZH 296 20 K |
| OSZ 26X4X80+KN | 1065 | - — | ZH 298 10 K |
| | | 20 ⩘ | ZH 298 20 K |

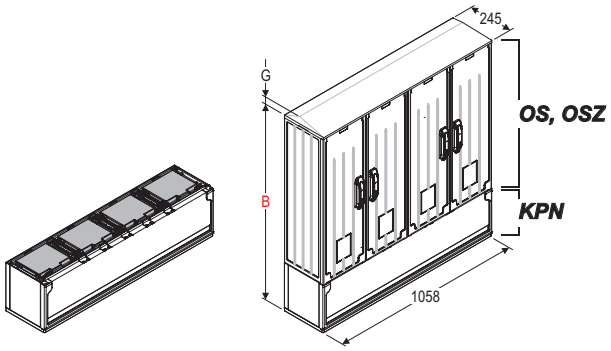


| Typ / Type / Tipo | B | G | Nr kat. / Art. no. / Nº cat. |
|---|---|---|---|
| OS 26X4X40+KPN | 665 | - — | GH 294 10 R |
| | | 20 ⩘ | GH 294 20 R |
| OS 26X4X60+KPN | 865 | - — | GH 296 10 R |
| | | 20 ⩘ | GH 296 20 R |
| OS 26X4X80+KPN | 1065 | - — | GH 298 10 R |
| | | 20 ⩘ | GH 298 20 R |
| OSZ 26X4X40+KPN | 665 | - — | ZH 294 10 R |
| | | 20 ⩘ | ZH 294 20 R |
| OSZ 26X4X60+KPN | 865 | - — | ZH 296 10 R |
| | | 20 ⩘ | ZH 296 20 R |
| OSZ 26X4X80+KPN | 1065 | - — | ZH 298 10 R |
| | | 20 ⩘ | ZH 298 20 R |

! *W przypadku obudowy z daszkiem skośnym należy dodać G = 20 mm*
*In case of cabinet with skew roof add G = 20 mm*
*En caso de una envolvente con tejadillo, se debe agregar G = 20 mm*

— *Daszek płaski / Flat roof / La cubierta plano*
⩘ *Daszek skośny / Skew roof / La cubierta con tejadillo*

Producent zastrzega sobie prawo wprowadzania zmian technicznych / The producer reserves the right to introduce technical modifications / El fabricante se reserva el derecho a realizar modificaciones técnicas

Producent zastrzega sobie prawo wprowadzania zmian technicznych / The producer reserves the right to introduce technical modifications / El fabricante se reserva el derecho a realizar modificaciones técnicas

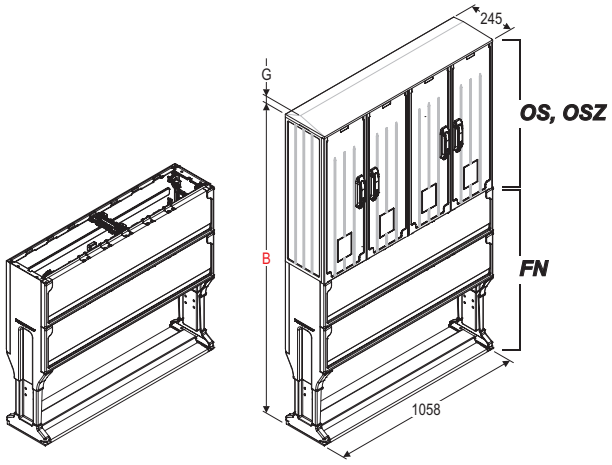


| Typ / Type / Tipo | B | G | Nr kat. / Art. no. / № cat. |
|---|---|---|---|
| OS 26X4X40+FN | 1286 | - — | GH 294 10 F |
| | | 20 ⌒ | GH 294 20 F |
| OS 26X4X60+FN | 1486 | - — | GH 296 10 F |
| | | 20 ⌒ | GH 296 20 F |
| OS 26X4X80+FN | 1686 | - — | GH 298 10 F |
| | | 20 ⌒ | GH 298 20 F |
| OSZ 26X4X40+FN | 1286 | - — | ZH 294 10 F |
| | | 20 ⌒ | ZH 294 20 F |
| OSZ 26X4X60+FN | 1486 | - — | ZH 296 10 F |
| | | 20 ⌒ | ZH 296 20 F |
| OSZ 26X4X80+FN | 1686 | - — | ZH 298 10 F |
| | | 20 ⌒ | ZH 298 20 F |

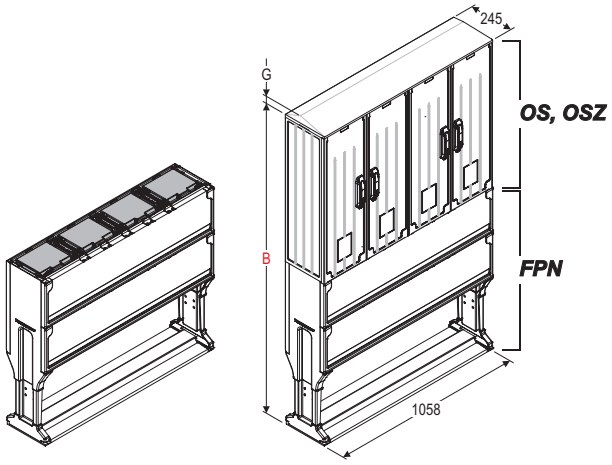


| Typ / Type / Tipo | B | G | Nr kat. / Art. no. / № cat. |
|---|---|---|---|
| OS 26X4X40+FPN | 1286 | - — | GH 294 10 S |
| | | 20 ⌒ | GH 294 20 S |
| OS 26X4X60+FPN | 1486 | - — | GH 296 10 S |
| | | 20 ⌒ | GH 296 20 S |
| OS 26X4X80+FPN | 1686 | - — | GH 298 10 S |
| | | 20 ⌒ | GH 298 20 S |
| OSZ 26X4X40+FPN | 1286 | - — | ZH 294 10 S |
| | | 20 ⌒ | ZH 294 20 S |
| OSZ 26X4X60+FPN | 1486 | - — | ZH 296 10 S |
| | | 20 ⌒ | ZH 296 20 S |
| OSZ 26X4X80+FPN | 1686 | - — | ZH 298 10 S |
| | | 20 ⌒ | ZH 298 20 S |

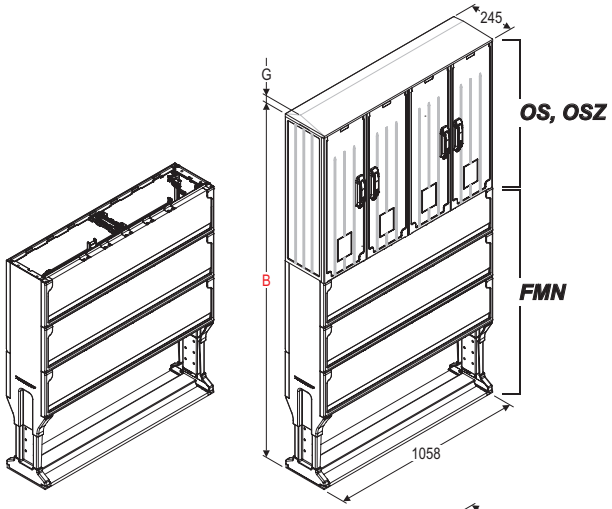


| Typ / Type / Tipo | B | G | Nr kat. / Art. no. / № cat. |
|---|---|---|---|
| OS 26X4X40+FMN | 1527 | - — | GH 294 10 E |
| | | 20 ⌒ | GH 294 20 E |
| OS 26X4X60+FMN | 1727 | - — | GH 296 10 E |
| | | 20 ⌒ | GH 296 20 E |
| OS 26X4X80+FMN | 1927 | - — | GH 298 10 E |
| | | 20 ⌒ | GH 298 20 E |
| OSZ 26X4X40+FMN | 1527 | - — | ZH 294 10 E |
| | | 20 ⌒ | ZH 294 20 E |
| OSZ 26X4X60+FMN | 1727 | - — | ZH 296 10 E |
| | | 20 ⌒ | ZH 296 20 E |
| OSZ 26X4X80+FMN | 1927 | - — | ZH 298 10 E |
| | | 20 ⌒ | ZH 298 20 E |

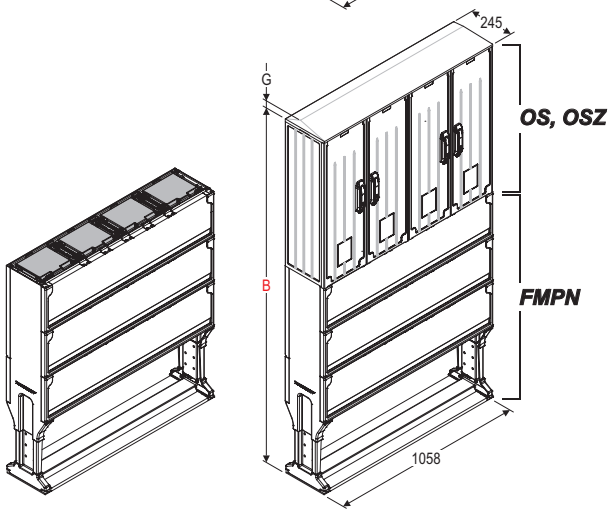


| Typ / Type / Tipo | B | G | Nr kat. / Art. no. / № cat. |
|---|---|---|---|
| OS 26X4X40+FMPN | 1527 | - — | GH 294 10 U |
| | | 20 ⌒ | GH 294 20 U |
| OS 26X4X60+FMPN | 1727 | - — | GH 296 10 U |
| | | 20 ⌒ | GH 296 20 U |
| OS 26X4X80+FMPN | 1927 | - — | GH 298 10 U |
| | | 20 ⌒ | GH 298 20 U |
| OSZ 26X4X40+FMPN | 1527 | - — | ZH 294 10 U |
| | | 20 ⌒ | ZH 294 20 U |
| OSZ 26X4X60+FMPN | 1727 | - — | ZH 296 10 U |
| | | 20 ⌒ | ZH 296 20 U |
| OSZ 26X4X80+FMPN | 1927 | - — | ZH 298 10 U |
| | | 20 ⌒ | ZH 298 20 U |

! *W przypadku obudowy z daszkiem skośnym należy dodać G = 20 mm*
*In case of cabinet with skew roof add G = 20 mm*
*En caso de una envolvente con tejadillo, se debe agregar G = 20 mm*

— *Daszek płaski / Flat roof / La cubierta plano*
⌒ *Daszek skośny / Skew roof / La cubierta con tejadillo*

## Obudowy z izolatorami
## Cabinets with insulators
## Envolventes con aisladores



Obudowy typoszeregu OSi oraz OSZi o głębokości 245 mm przystosowane zostały do montażu systemu szyn zbiorczych i aparatury listwowej. Izolatory zintegrowane z plecami obudowy zapewniają sztywne zamocowanie oraz znormalizowany rozstaw szyn prądowych. Konstrukcja gwintowanej tulejki (gwint M10) zabezpiecza przed wkręceniem zbyt długiej śruby.

Rodzaje powierzchni zewnętrznych:

OSi – wszystkie powierzchnie gładkie,
OSZi – wszystkie powierzchnie żebrowane.

Występują dwa rodzaje daszków: skośny, dla obudów montowanych na zewnątrz oraz płaski, do stosowania wewnątrz obiektów. Modułowa konstrukcja umożliwia połączenie obudowy z fundamentem lub kieszenią kablową oraz łączenie obudów z różnych typoszeregów (np. OSZi + OSZ). System wentylacji (str. T1-120) minimalizuje gromadzenie się wilgoci. Dekle fundamentu zdejmowane bez konieczności użycia narzędzi, pozwalają na wygodne wprowadzenie kabli do instalowanego złącza.

Izolatory zintegrowane z plecami obudowy umożliwiają montaż aparatury listwowej o rozstawie 185 mm.

OSi and OSZi cabinets, 245 mm deep, are designed for the assembly of collective rails and slat equipment. Insulators integrated with the back of the cabinet guarantee stiff fixing and normalized width of electric current rails. The construction of screwed sleeve (screw thread M10) prevents from screwing in a screw too long.

Types of external surfaces:

OSi – all surfaces smooth,
OSZi – all surfaces ribbed.

Two kinds of roofs: skew for cabinets fixed outside and flat for cabinets fixed inside buildings. Modular construction enables to connect the cabinet with pedestal or cable base and different types of cabinets (for example OSZi + OSZ). The ventilation system (page T1-120) minimizes the gathering of damp. Parts of the pedestal are removable without the need to use tools, allow for an easy introduction of cables into the installed junctions.

Insulators integrated with back walls of cabinet make possible to fix vertical switches-spacing 185 mm.

Las envolventes OSi y OSZi, de profundidad de 245 mm, han sido adaptadas para el montaje de embarrados. Los aisladores integrados en la trasera de la envolvente garantizan una fijación rígida asi como una sepacion estandarizada de las pletinas. El diseño del casquillo roscado (M10) protege contra la instalación de un tornillo demasiado largo.

Tipos de superficies externas:

OSi – todas las superficies lisas,
OSZi – todas las superficies estriadas.

Hay dos tipos de cubiertas: con tejadillo, para envolventes en exterior, y plana para interior. El diseño modular permite conectar la envolvente al zócalo, tanto de superficie como subterráneo, y conectar distintas tipologias de envolventes (por ejemplo OSZi + OSZ). El sistema de ventilación (pág. T1-120) minimiza el almacenamiento de la humedad. Las paredes del zócalo se desmontan sin la necesidad de usar herramientas, lo que permite un fácil acceso para el conexionado.

Los aisladores integrados en la trasera de la envolvente permiten el montaje de bases portafusibles con separación de 185 mm.

| Podstawowe parametry / Basic parameters / Parámetros básicos | |
|---|---|
| stopień ochrony obudowy<br>protection grade<br>grado de protección | IP44<br>IP54 (opcja / option / opción) |
| odporność na uderzenia<br>impact resistance<br>resistencia al impacto | IK10 |
| głębokość<br>depth<br>profundidad | 245 mm |
| znamionowe napięcie izolacji<br>rated insulation voltage<br>tensión nominal de aislamiento | AC 690 V |
| temperatura eksploatacji<br>temperature operating conditions<br>temperatura de funcionamiento | -50 ÷ 85 °C |
| kategoria palności<br>flammability category<br>categoría de inflamabilidad | V0 |
| kolor<br>colour<br>color | RAL 7035 |
| klasa ochronności<br>protection class<br>clase de protección | II |
| odporność na prądy pełzające<br>tracking resistance<br>resistencia a tracción | CTI 600 |
| wytrzymałość dielektryczna<br>dielectric strength<br>rigidez dieléctrica | 22 kV/mm |
| rezystywność<br>resistivity<br>resistividad | $10^{14}$ Ω cm |
| zgodność<br>conformity<br>cumplimiento (con normas) | EN 61439-1<br>EN 61439-5<br>EN 62208<br>EN 60529<br>EN 62262 |

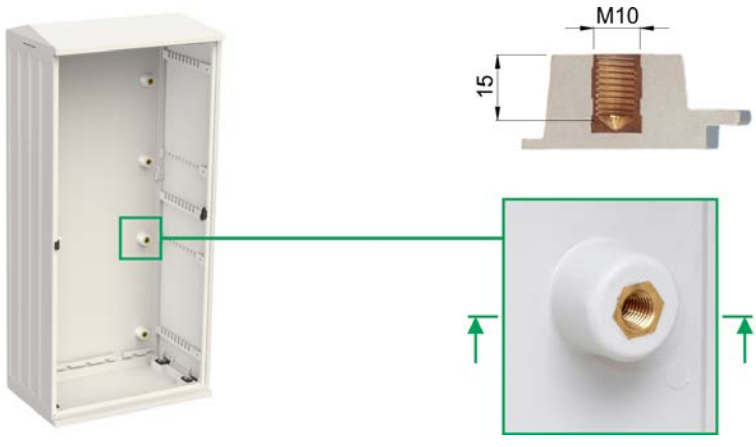


! *Maksymalny moment dokręcenia śruby w izolatorze - 20 Nm*
*Recommended torque (max.): 20 Nm*
*Par maximo 20 Nm*

Producent zastrzega sobie prawo wprowadzania zmian technicznych / The producer reserves the right to introduce technical modifications / El fabricante se reserva el derecho a realizar modificaciones técnicas

## Obudowy z izolatorami
## Cabinets with insulators
## Envolventes con aisladores



26

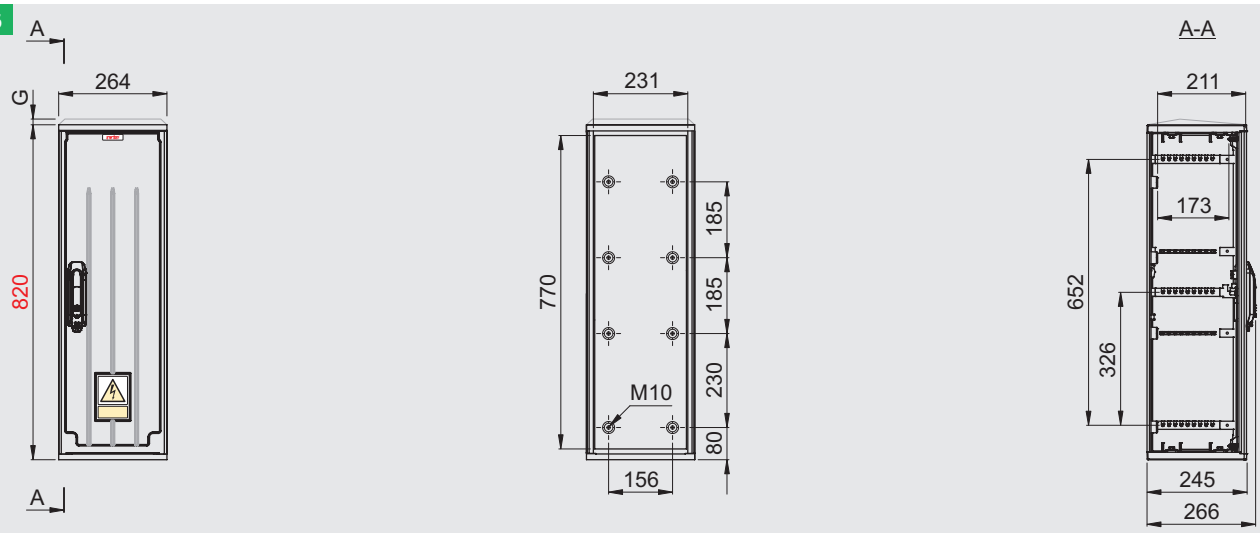


| Typ / Type / Tipo | D* | G | Nr kat. / Art. no. / Nº cat. |
|---|---|---|---|
| OSi 26X80 | 802 | - — | GA 228 11 |
| | | 20 ⌒ | GA 228 21 |
| OSZi 26X80 | 802 | - — | ZA 228 11 |
| | | 20 ⌒ | ZA 228 21 |

* *Wymiar istotny dla połączeń pionowych (patrz str. T1-117)*
*Essential dimension for vertical connections (see page T1-117)*
*Dimensión principal para configuraciones verticales (véase la página T1-117)*

## Zestawy / Sets / Kits

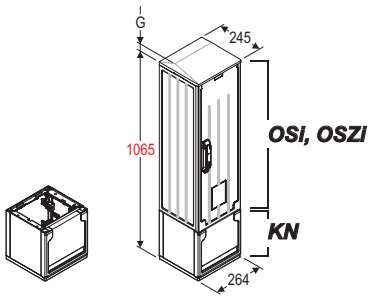


| Typ / Type / Tipo | G | Nr kat. / Art. no. / Nº cat. |
|---|---|---|
| OSi 26X80+KN | - — | GA 228 11 K |
| | 20 ⌒ | GA 228 21 K |
| OSZi 26X80+KN | - — | ZA 228 11 K |
| | 20 ⌒ | ZA 228 21 K |

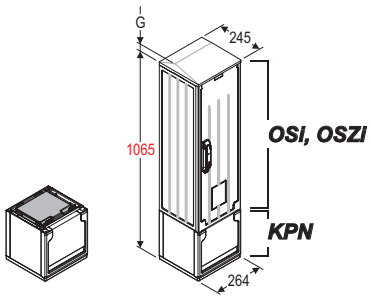


| Typ / Type / Tipo | G | Nr kat. / Art. no. / Nº cat. |
|---|---|---|
| OSi 26X80+KPN | - — | GA 228 11 R |
| | 20 ⌒ | GA 228 21 R |
| OSZi 26X80+KPN | - — | ZA 228 11 R |
| | 20 ⌒ | ZA 228 21 R |

! *W przypadku obudowy z daszkiem skośnym należy dodać G = 20 mm*
*In case of cabinet with skew roof add G = 20 mm*
*En caso de una envolvente con tejadillo, se debe agregar G = 20 mm*

— *Daszek płaski / Flat roof / La cubierta plano*
⌒ *Daszek skośny / Skew roof / La cubierta con tejadillo*

Producent zastrzega sobie prawo wprowadzania zmian technicznych / The producer reserves the right to introduce technical modifications / El fabricante se reserva el derecho a realizar modificaciones técnicas

Producent zastrzega sobie prawo wprowadzania zmian technicznych / The producer reserves the right to introduce technical modifications / El fabricante se reserva el derecho a realizar modificaciones técnicas

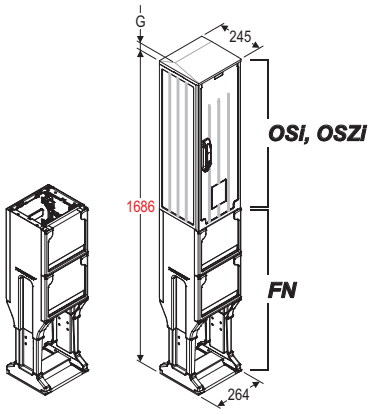


| Typ / Type / Tipo | G | Nr kat. / Art. no. / Nº cat. |
|---|---|---|
| OSi 26X80+FN | - — | GA 228 11 F |
| | 20 ⌒ | GA 228 21 F |
| OSZi 26X80+FN | - — | ZA 228 11 F |
| | 20 ⌒ | ZA 228 21 F |

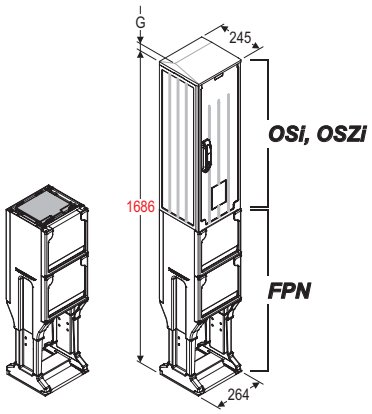


| Typ / Type / Tipo | G | Nr kat. / Art. no. / Nº cat. |
|---|---|---|
| OSi 26X80+FPN | - — | GA 228 11 S |
| | 20 ⌒ | GA 228 21 S |
| OSZi 26X80+FPN | - — | ZA 228 11 S |
| | 20 ⌒ | ZA 228 21 S |

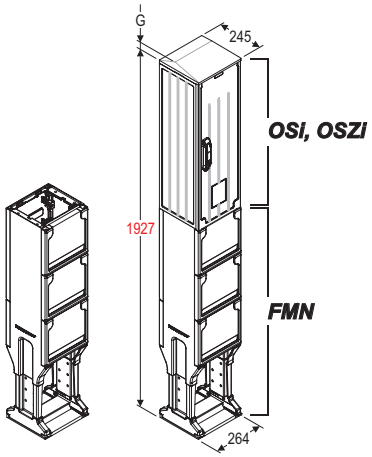


| Typ / Type / Tipo | G | Nr kat. / Art. no. / Nº cat. |
|---|---|---|
| OSi 26X80+FMN | - — | GA 228 11 E |
| | 20 ⌒ | GA 228 21 E |
| OSZi 26X80+FMN | - — | ZA 228 11 E |
| | 20 ⌒ | ZA 228 21 E |

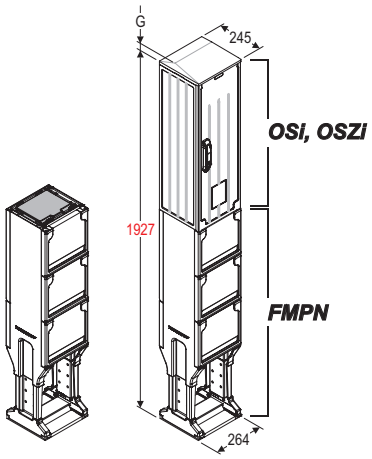


| Typ / Type / Tipo | G | Nr kat. / Art. no. / Nº cat. |
|---|---|---|
| OSi 26X80+FMPN | - — | GA 228 11 U |
| | 20 ⌒ | GA 228 21 U |
| OSZi 26X80+FMPN | - — | ZA 228 11 U |
| | 20 ⌒ | ZA 228 21 U |

! *W przypadku obudowy z daszkiem skośnym należy dodać G = 20 mm*
*In case of cabinet with skew roof add G = 20 mm*
*En caso de una envolvente con tejadillo, se debe agregar G = 20 mm*

— *Daszek płaski / Flat roof / La cubierta plano*
⌒ *Daszek skośny / Skew roof / La cubierta con tejadillo*

## Obudowy z izolatorami
## Cabinets with insulators
## Envolventes con aisladores



40

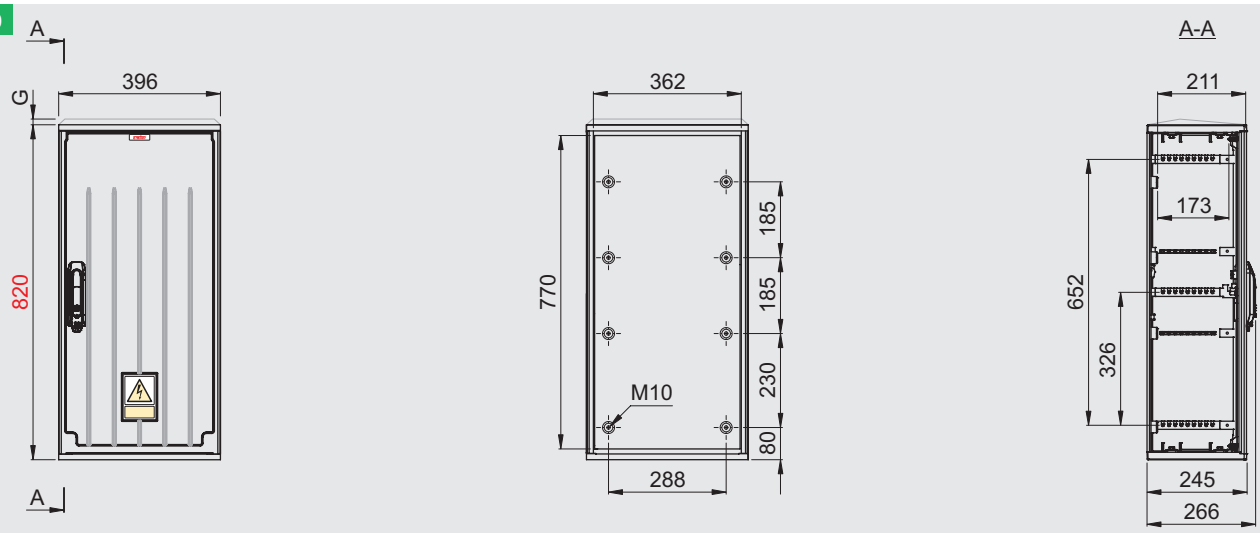


| Typ / Type / Tipo | D* | G | Nr kat. / Art. no. / Nº cat. |
|---|---|---|---|
| OSi 40X80 | 802 | - — | GA 248 11 |
| | | 20 ⌒ | GA 248 21 |
| OSZi 40X80 | 802 | - — | ZA 248 11 |
| | | 20 ⌒ | ZA 248 21 |

* *Wymiar istotny dla połączeń pionowych (patrz str. T1-117)*
*Essential dimension for vertical connections (see page T1-117)*
*Dimensión principal para configuraciones verticales (véase la página T1-117)*

## Zestawy / Sets / Kits

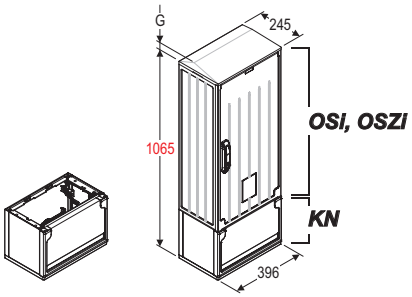


| Typ / Type / Tipo | G | Nr kat. / Art. no. / Nº cat. |
|---|---|---|
| OSi 40X80+KN | - — | GA 248 11 K |
| | 20 ⌒ | GA 248 21 K |
| OSZi 40X80+KN | - — | ZA 248 11 K |
| | 20 ⌒ | ZA 248 21 K |

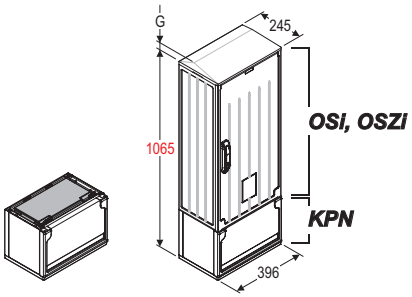


| Typ / Type / Tipo | G | Nr kat. / Art. no. / Nº cat. |
|---|---|---|
| OSi 40X80+KPN | - — | GA 248 11 R |
| | 20 ⌒ | GA 248 21 R |
| OSZi 40X80+KPN | - — | ZA 248 11 R |
| | 20 ⌒ | ZA 248 21 R |

! *W przypadku obudowy z daszkiem skośnym należy dodać G = 20 mm*
*In case of cabinet with skew roof add G = 20 mm*
*En caso de una envolvente con tejadillo, se debe agregar G = 20 mm*

— *Daszek płaski / Flat roof / La cubierta plano*
⌒ *Daszek skośny / Skew roof / La cubierta con tejadillo*

Producent zastrzega sobie prawo wprowadzania zmian technicznych / The producer reserves the right to introduce technical modifications / El fabricante se reserva el derecho a realizar modificaciones técnicas

Producent zastrzega sobie prawo wprowadzania zmian technicznych / The producer reserves the right to introduce technical modifications / El fabricante se reserva el derecho a realizar modificaciones técnicas

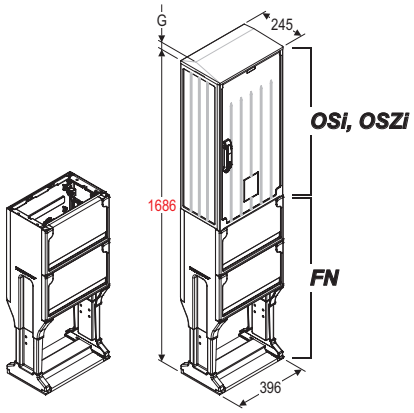


| Typ / Type / Tipo | G | Nr kat. / Art. no. / Nº cat. |
|---|---|---|
| OSi 40X80+FN | - — | GA 248 11 F |
| | 20 ⌒ | GA 248 21 F |
| OSZi 40X80+FN | - — | ZA 248 11 F |
| | 20 ⌒ | ZA 248 21 F |

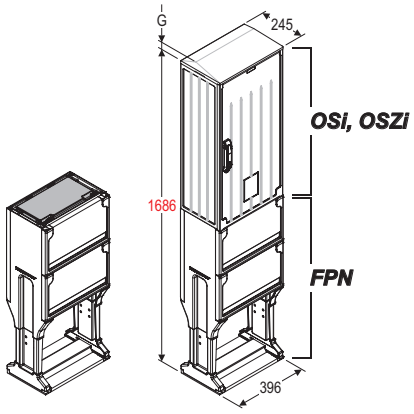


| Typ / Type / Tipo | G | Nr kat. / Art. no. / Nº cat. |
|---|---|---|
| OSi 40X80+FPN | - — | GA 248 11 S |
| | 20 ⌒ | GA 248 21 S |
| OSZi 40X80+FPN | - — | ZA 248 11 S |
| | 20 ⌒ | ZA 248 21 S |

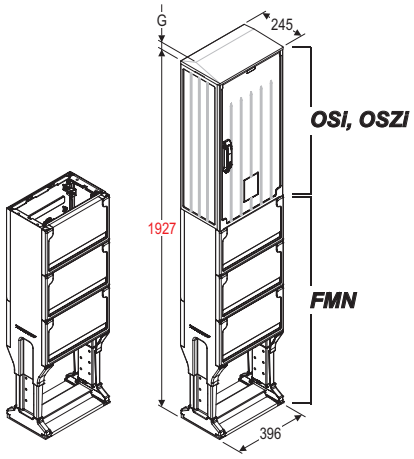


| Typ / Type / Tipo | G | Nr kat. / Art. no. / Nº cat. |
|---|---|---|
| OSi 40X80+FMN | - — | GA 248 11 E |
| | 20 ⌒ | GA 248 21 E |
| OSZi 40X80+FMN | - — | ZA 248 11 E |
| | 20 ⌒ | ZA 248 21 E |

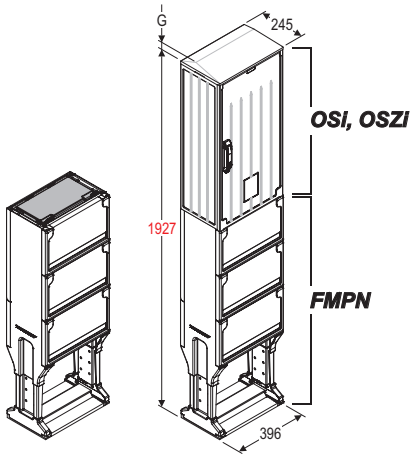


| Typ / Type / Tipo | G | Nr kat. / Art. no. / Nº cat. |
|---|---|---|
| OSi 40X80+FMPN | - — | GA 248 11 U |
| | 20 ⌒ | GA 248 21 U |
| OSZi 40X80+FMPN | - — | ZA 248 11 U |
| | 20 ⌒ | ZA 248 21 U |

! *W przypadku obudowy z daszkiem skośnym należy dodać G = 20 mm*
*In case of cabinet with skew roof add G = 20 mm*
*En caso de una envolvente con tejadillo, se debe agregar G = 20 mm*

— *Daszek płaski / Flat roof / La cubierta plano*
⌒ *Daszek skośny / Skew roof / La cubierta con tejadillo*

## Obudowy z izolatorami
## Cabinets with insulators
## Envolventes con aisladores



53

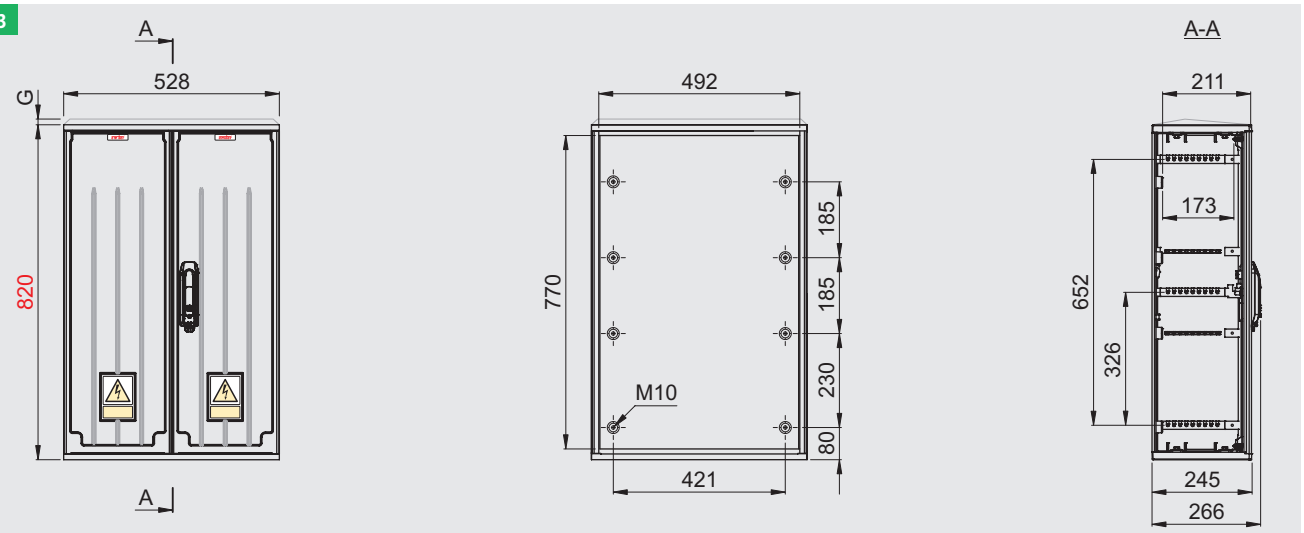


| Typ / Type / Tipo | D* | G | Nr kat. / Art. no. / Nº cat. |
|---|---|---|---|
| OSi 53X80-2 | 802 | - — | GA 258 13 |
| | | 20 ⌒ | GA 258 23 |
| OSZi 53X80-2 | 802 | - — | ZA 258 13 |
| | | 20 ⌒ | ZA 258 23 |

* *Wymiar istotny dla połączeń pionowych (patrz str. T1-117)*
*Essential dimension for vertical connections (see page T1-117)*
*Dimensión principal para configuraciones verticales (véase la página T1-117)*

## Zestawy / Sets / Kits

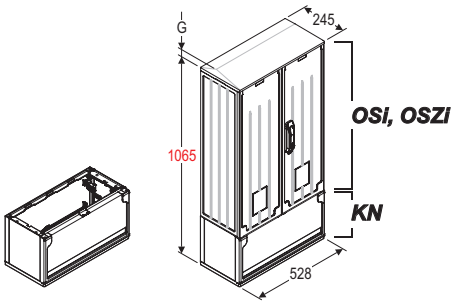


| Typ / Type / Tipo | G | Nr kat. / Art. no. / Nº cat. |
|---|---|---|
| OSi 53X80-2+KN | - — | GA 258 13 K |
| | 20 ⌒ | GA 258 23 K |
| OSZi 53X80-2+KN | - — | ZA 258 13 K |
| | 20 ⌒ | ZA 258 23 K |

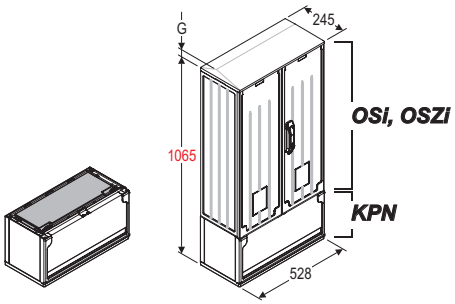


| Typ / Type / Tipo | G | Nr kat. / Art. no. / Nº cat. |
|---|---|---|
| OSi 53X80-2+KPN | - — | GA 258 13 R |
| | 20 ⌒ | GA 258 23 R |
| OSZi 53X80-2+KPN | - — | ZA 258 13 R |
| | 20 ⌒ | ZA 258 23 R |

! *W przypadku obudowy z daszkiem skośnym należy dodać G = 20 mm*
*In case of cabinet with skew roof add G = 20 mm*
*En caso de una envolvente con tejadillo, se debe agregar G = 20 mm*

— *Daszek płaski / Flat roof / La cubierta plano*
⌒ *Daszek skośny / Skew roof / La cubierta con tejadillo*

Producent zastrzega sobie prawo wprowadzania zmian technicznych / The producer reserves the right to introduce technical modifications / El fabricante se reserva el derecho a realizar modificaciones técnicas

Producent zastrzega sobie prawo wprowadzania zmian technicznych / The producer reserves the right to introduce technical modifications / El fabricante se reserva el derecho a realizar modificaciones técnicas

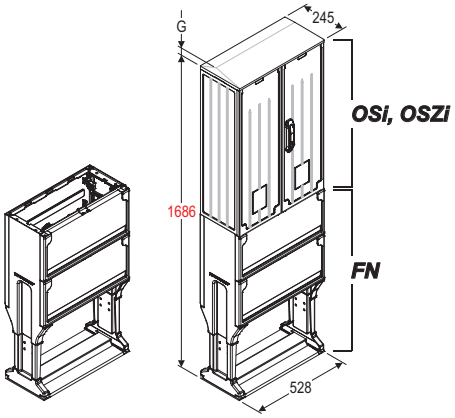


| Typ / Type / Tipo | G | Nr kat. / Art. no. / Nº cat. |
|---|---|---|
| OSi 53X80-2+FN | - — | GA 258 13 F |
| | 20 ⌒ | GA 258 23 F |
| OSZi 53X80-2+FN | - — | ZA 258 13 F |
| | 20 ⌒ | ZA 258 23 F |

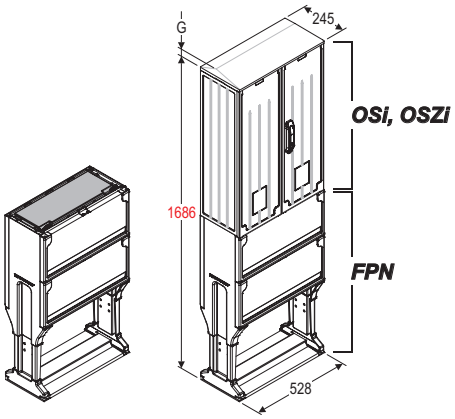


| Typ / Type / Tipo | G | Nr kat. / Art. no. / Nº cat. |
|---|---|---|
| OSi 53X80-2+FPN | - — | GA 258 13 S |
| | 20 ⌒ | GA 258 23 S |
| OSZi 53X80-2+FPN | - — | ZA 258 13 S |
| | 20 ⌒ | ZA 258 23 S |

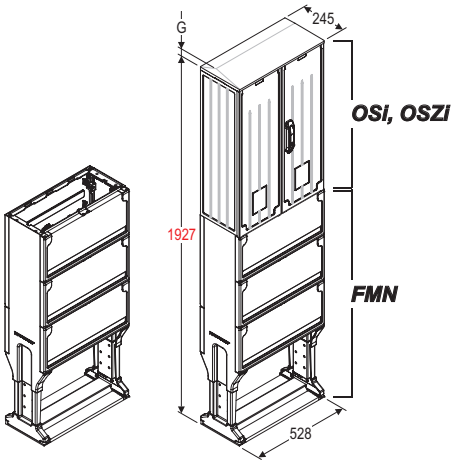


| Typ / Type / Tipo | G | Nr kat. / Art. no. / Nº cat. |
|---|---|---|
| OSi 53X80-2+FMN | - — | GA 258 13 E |
| | 20 ⌒ | GA 258 23 E |
| OSZi 53X80-2+FMN | - — | ZA 258 13 E |
| | 20 ⌒ | ZA 258 23 E |

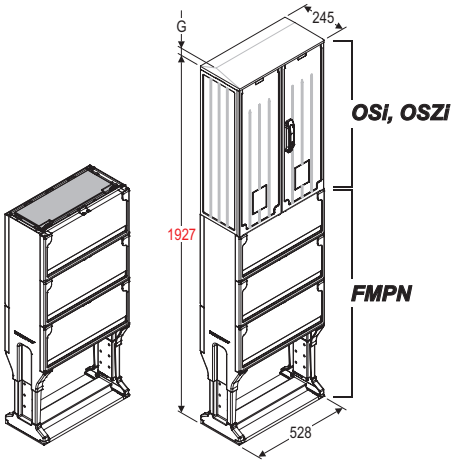


| Typ / Type / Tipo | G | Nr kat. / Art. no. / Nº cat. |
|---|---|---|
| OSi 53X80-2+FMPN | - — | GA 258 13 U |
| | 20 ⌒ | GA 258 23 U |
| OSZi 53X80-2+FMPN | - — | ZA 258 13 U |
| | 20 ⌒ | ZA 258 23 U |

! *W przypadku obudowy z daszkiem skośnym należy dodać G = 20 mm*
*In case of cabinet with skew roof add G = 20 mm*
*En caso de una envolvente con tejadillo, se debe agregar G = 20 mm*

— *Daszek płaski / Flat roof / La cubierta plano*
⌒ *Daszek skośny / Skew roof / La cubierta con tejadillo*

## Obudowy z izolatorami
## Cabinets with insulators
## Envolventes con aisladores



53

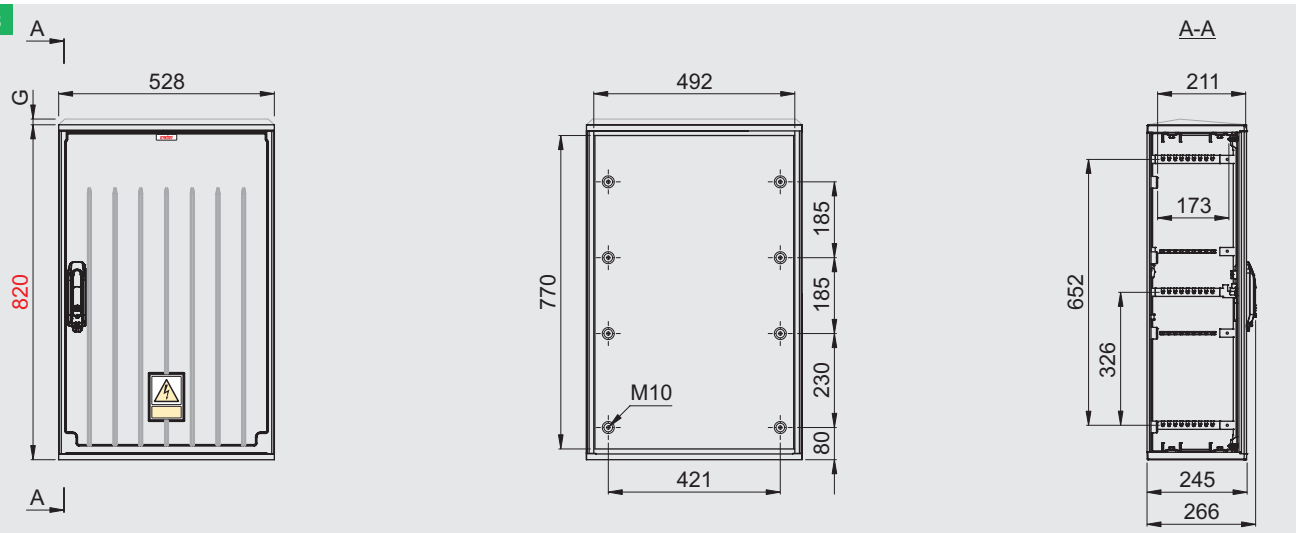


| Typ / Type / Tipo | D* | G | Nr kat. / Art. no. / Nº cat. |
|---|---|---|---|
| OSi 53X80 | 802 | - — | GA 258 11 |
| | | 20 ⌒ | GA 258 21 |
| OSZi 53X80 | 802 | - — | ZA 258 11 |
| | | 20 ⌒ | ZA 258 21 |

* *Wymiar istotny dla połączeń pionowych (patrz str. T1-117)*
*Essential dimension for vertical connections (see page T1-117)*
*Dimensión principal para configuraciones verticales (véase la página T1-117)*

## Zestawy / Sets / Kits

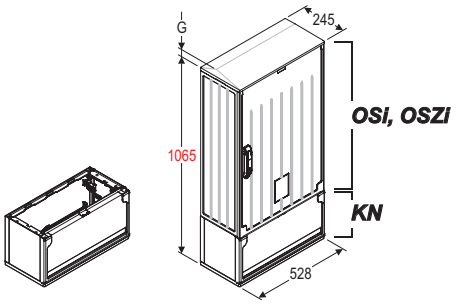


| Typ / Type / Tipo | G | Nr kat. / Art. no. / Nº cat. |
|---|---|---|
| OSi 53X80+KN | - — | GA 258 11 K |
| | 20 ⌒ | GA 258 21 K |
| OSZi 53X80+KN | - — | ZA 258 11 K |
| | 20 ⌒ | ZA 258 21 K |

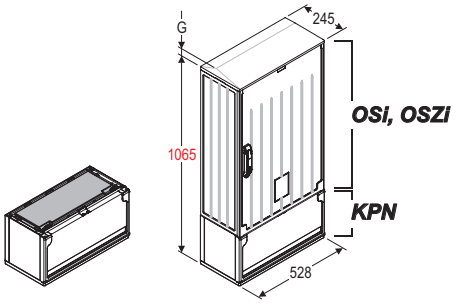


| Typ / Type / Tipo | G | Nr kat. / Art. no. / Nº cat. |
|---|---|---|
| OSi 53X80+KPN | - — | GA 258 11 R |
| | 20 ⌒ | GA 258 21 R |
| OSZi 53X80+KPN | - — | ZA 258 11 R |
| | 20 ⌒ | ZA 258 21 R |

! *W przypadku obudowy z daszkiem skośnym należy dodać G = 20 mm*
*In case of cabinet with skew roof add G = 20 mm*
*En caso de una envolvente con tejadillo, se debe agregar G = 20 mm*

— *Daszek płaski / Flat roof / La cubierta plano*
⌒ *Daszek skośny / Skew roof / La cubierta con tejadillo*

Producent zastrzega sobie prawo wprowadzania zmian technicznych / The producer reserves the right to introduce technical modifications / El fabricante se reserva el derecho a realizar modificaciones técnicas

Producent zastrzega sobie prawo wprowadzania zmian technicznych / The producer reserves the right to introduce technical modifications / El fabricante se reserva el derecho a realizar modificaciones técnicas

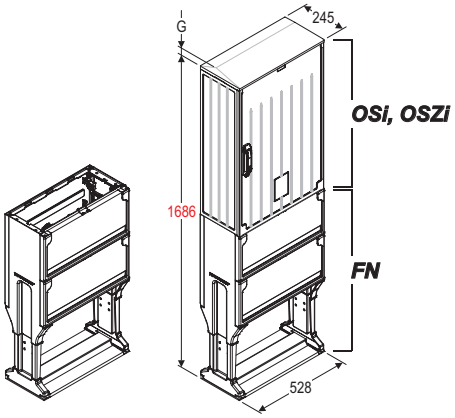


| Typ / Type / Tipo | G | Nr kat. / Art. no. / Nº cat. |
|---|---|---|
| OSi 53X80+FN | - — | GA 258 11 F |
| | 20 ⌒ | GA 258 21 F |
| OSZi 53X80+FN | - — | ZA 258 11 F |
| | 20 ⌒ | ZA 258 21 F |

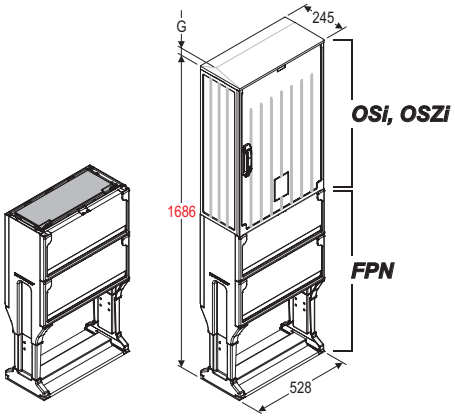


| Typ / Type / Tipo | G | Nr kat. / Art. no. / Nº cat. |
|---|---|---|
| OSi 53X80+FPN | - — | GA 258 11 S |
| | 20 ⌒ | GA 258 21 S |
| OSZi 53X80+FPN | - — | ZA 258 11 S |
| | 20 ⌒ | ZA 258 21 S |

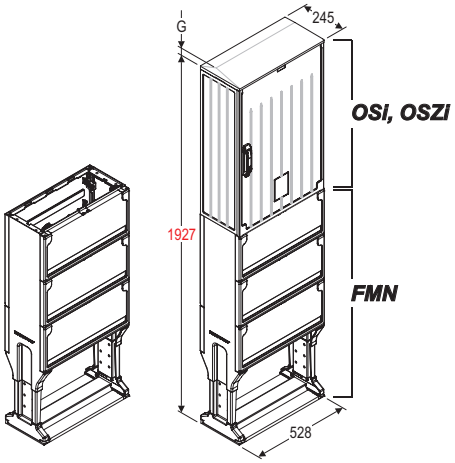


| Typ / Type / Tipo | G | Nr kat. / Art. no. / Nº cat. |
|---|---|---|
| OSi 53X80+FMN | - — | GA 258 11 E |
| | 20 ⌒ | GA 258 21 E |
| OSZi 53X80+FMN | - — | ZA 258 11 E |
| | 20 ⌒ | ZA 258 21 E |

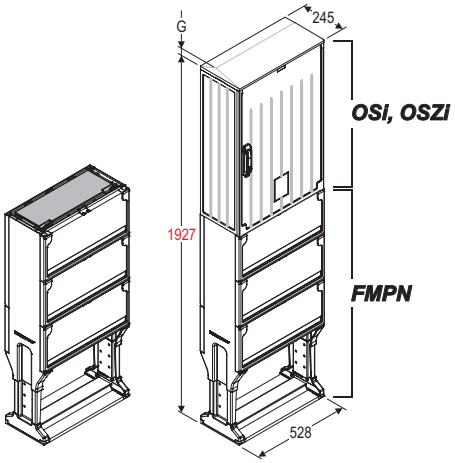


| Typ / Type / Tipo | G | Nr kat. / Art. no. / Nº cat. |
|---|---|---|
| OSi 53X80+FMPN | - — | GA 258 11 U |
| | 20 ⌒ | GA 258 21 U |
| OSZi 53X80+FMPN | - — | ZA 258 11 U |
| | 20 ⌒ | ZA 258 21 U |

! *W przypadku obudowy z daszkiem skośnym należy dodać G = 20 mm*
*In case of cabinet with skew roof add G = 20 mm*
*En caso de una envolvente con tejadillo, se debe agregar G = 20 mm*

— *Daszek płaski / Flat roof / La cubierta plano*
⌒ *Daszek skośny / Skew roof / La cubierta con tejadillo*

## Obudowy z izolatorami
## Cabinets with insulators
## Envolventes con aisladores



66

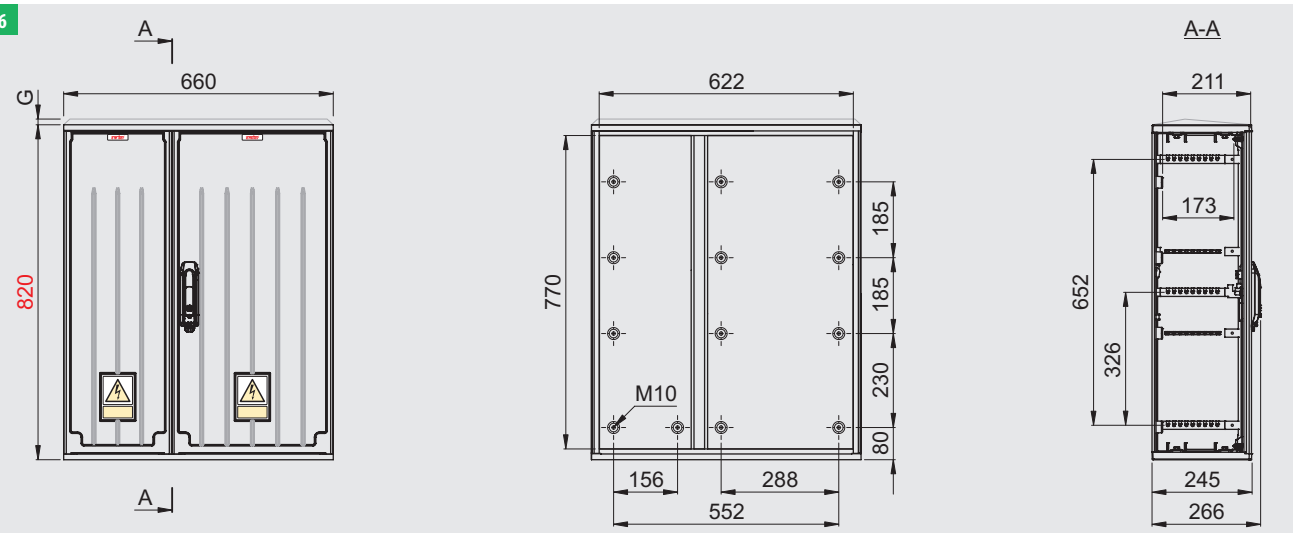


| Typ / Type / Tipo | D* | G | Nr kat. / Art. no. / Nº cat. |
|---|---|---|---|
| OSi 66X80 | 802 | - — | GA 268 11 |
| | | 20 ⌒ | GA 268 21 |
| OSZi 66X80 | 802 | - — | ZA 268 11 |
| | | 20 ⌒ | ZA 268 21 |

* *Wymiar istotny dla połączeń pionowych (patrz str. T1-117)*
*Essential dimension for vertical connections (see page T1-117)*
*Dimensión principal para configuraciones verticales (véase la página T1-117)*

## Zestawy / Sets / Kits

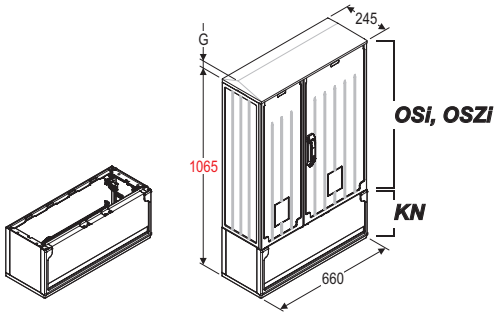


| Typ / Type / Tipo | G | Nr kat. / Art. no. / Nº cat. |
|---|---|---|
| OSi 66X80+KN | - — | GA 268 11 K |
| | 20 ⌒ | GA 268 21 K |
| OSZi 66X80+KN | - — | ZA 268 11 K |
| | 20 ⌒ | ZA 268 21 K |

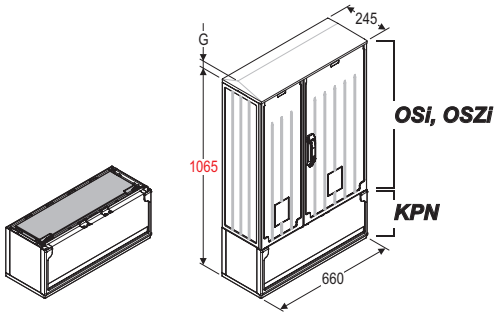


| Typ / Type / Tipo | G | Nr kat. / Art. no. / Nº cat. |
|---|---|---|
| OSi 66X80+KPN | - — | GA 268 11 R |
| | 20 ⌒ | GA 268 21 R |
| OSZi 66X80+KPN | - — | ZA 268 11 R |
| | 20 ⌒ | ZA 268 21 R |

! *W przypadku obudowy z daszkiem skośnym należy dodać G = 20 mm*
*In case of cabinet with skew roof add G = 20 mm*
*En caso de una envolvente con tejadillo, se debe agregar G = 20 mm*

— *Daszek płaski / Flat roof / La cubierta plano*
⌒ *Daszek skośny / Skew roof / La cubierta con tejadillo*

Producent zastrzega sobie prawo wprowadzania zmian technicznych / The producer reserves the right to introduce technical modifications / El fabricante se reserva el derecho a realizar modificaciones técnicas

Producent zastrzega sobie prawo wprowadzania zmian technicznych / The producer reserves the right to introduce technical modifications / El fabricante se reserva el derecho a realizar modificaciones técnicas

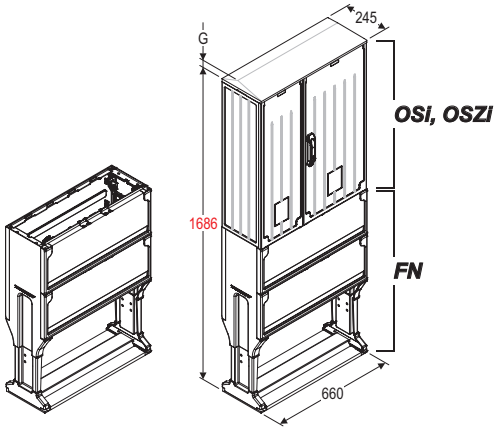


| Typ / Type / Tipo | G | Nr kat. / Art. no. / Nº cat. |
|---|---|---|
| OSi 66X80+FN | - — | GA 268 11 F |
| | 20 ⌒ | GA 268 21 F |
| OSZi 66X80+FN | - — | ZA 268 11 F |
| | 20 ⌒ | ZA 268 21 F |

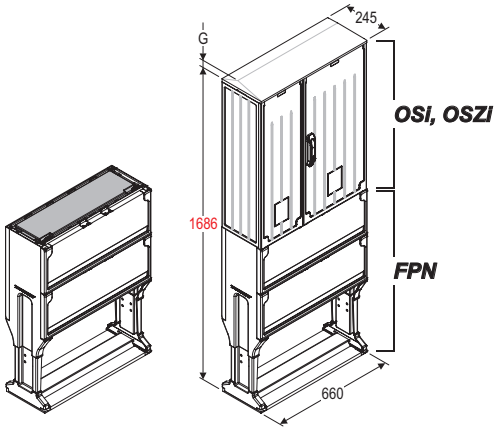


| Typ / Type / Tipo | G | Nr kat. / Art. no. / Nº cat. |
|---|---|---|
| OSi 66X80+FPN | - — | GA 268 11 S |
| | 20 ⌒ | GA 268 21 S |
| OSZi 66X80+FPN | - — | ZA 268 11 S |
| | 20 ⌒ | ZA 268 21 S |

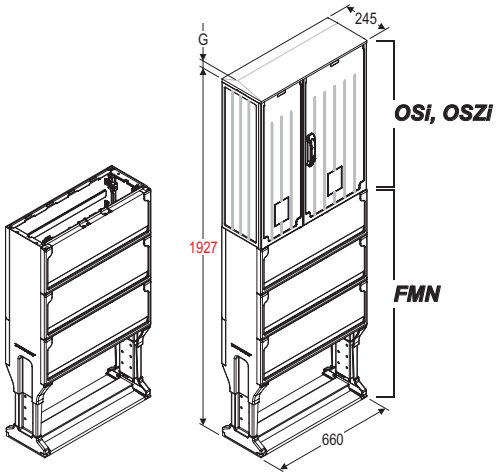


| Typ / Type / Tipo | G | Nr kat. / Art. no. / Nº cat. |
|---|---|---|
| OSi 66X80+FMN | - — | GA 268 11 E |
| | 20 ⌒ | GA 268 21 E |
| OSZi 66X80+FMN | - — | ZA 268 11 E |
| | 20 ⌒ | ZA 268 21 E |

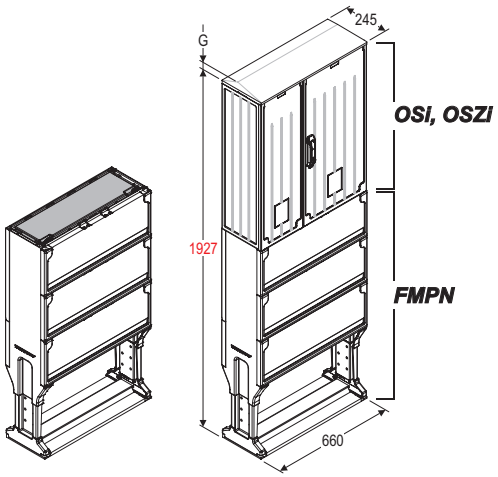


| Typ / Type / Tipo | G | Nr kat. / Art. no. / Nº cat. |
|---|---|---|
| OSi 66X80+FMPN | - — | GA 268 11 U |
| | 20 ⌒ | GA 268 21 U |
| OSZi 66X80+FMPN | - — | ZA 268 11 U |
| | 20 ⌒ | ZA 268 21 U |

! *W przypadku obudowy z daszkiem skośnym należy dodać G = 20 mm*
*In case of cabinet with skew roof add G = 20 mm*
*En caso de una envolvente con tejadillo, se debe agregar G = 20 mm*

— *Daszek płaski / Flat roof / La cubierta plano*
⌒ *Daszek skośny / Skew roof / La cubierta con tejadillo*

## Obudowy z izolatorami
## Cabinets with insulators
## Envolventes con aisladores



80

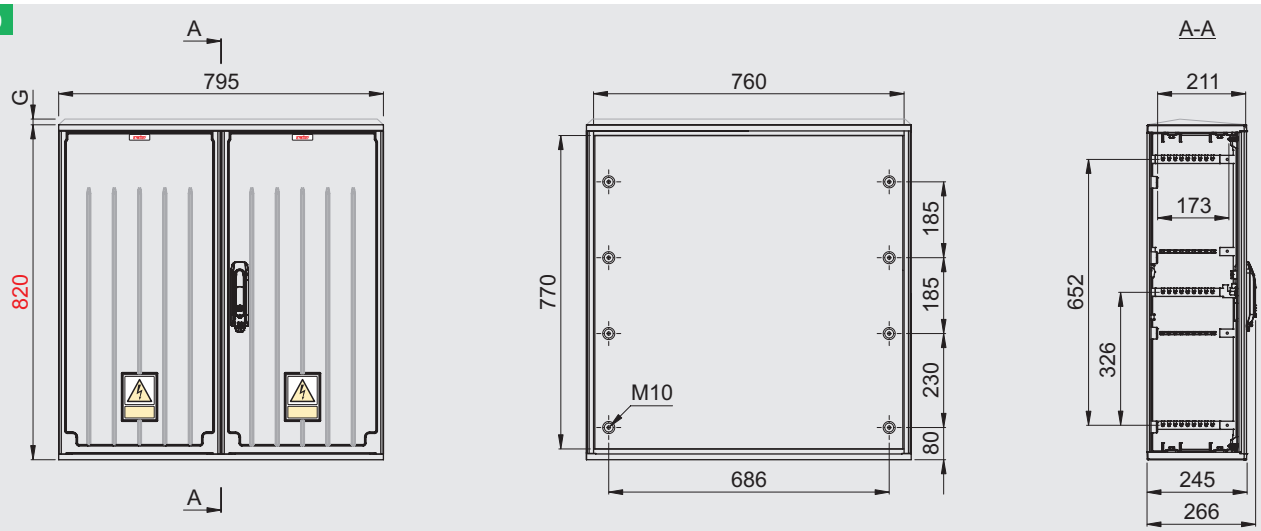


| Typ / Type / Tipo | D* | G | Nr kat. / Art. no. / Nº cat. |
|---|---|---|---|
| OSi 80X80 | 802 | - — | GA 288 11 |
| | | 20 ⌒ | GA 288 21 |
| OSZi 80X80 | 802 | - — | ZA 288 11 |
| | | 20 ⌒ | ZA 288 21 |

* *Wymiar istotny dla połączeń pionowych (patrz str. T1-117)*
*Essential dimension for vertical connections (see page T1-117)*
*Dimensión principal para configuraciones verticales (véase la página T1-117)*

### Zestawy / Sets / Kits

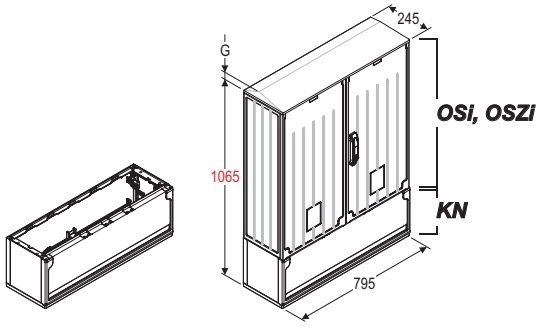


| Typ / Type / Tipo | G | Nr kat. / Art. no. / Nº cat. |
|---|---|---|
| OSi 80X80+KN | - — | GA 288 11 K |
| | 20 ⌒ | GA 288 21 K |
| OSZi 80X80+KN | - — | ZA 288 11 K |
| | 20 ⌒ | ZA 288 21 K |

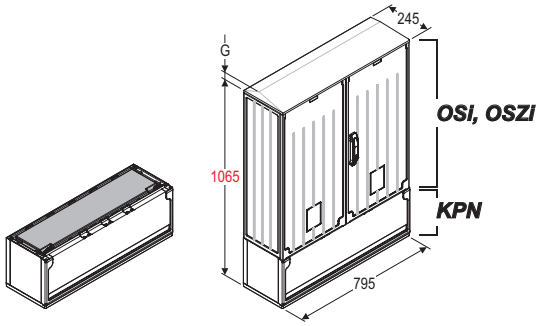


| Typ / Type / Tipo | G | Nr kat. / Art. no. / Nº cat. |
|---|---|---|
| OSi 80X80+KPN | - — | GA 288 11 R |
| | 20 ⌒ | GA 288 21 R |
| OSZi 80X80+KPN | - — | ZA 288 11 R |
| | 20 ⌒ | ZA 288 21 R |

! *W przypadku obudowy z daszkiem skośnym należy dodać G = 20 mm*
*In case of cabinet with skew roof add G = 20 mm*
*En caso de una envolvente con tejadillo, se debe agregar G = 20 mm*

— *Daszek płaski / Flat roof / La cubierta plano*
⌒ *Daszek skośny / Skew roof / La cubierta con tejadillo*

Producent zastrzega sobie prawo wprowadzania zmian technicznych / The producer reserves the right to introduce technical modifications / El fabricante se reserva el derecho a realizar modificaciones técnicas

Producent zastrzega sobie prawo wprowadzania zmian technicznych / The producer reserves the right to introduce technical modifications / El fabricante se reserva el derecho a realizar modificaciones técnicas

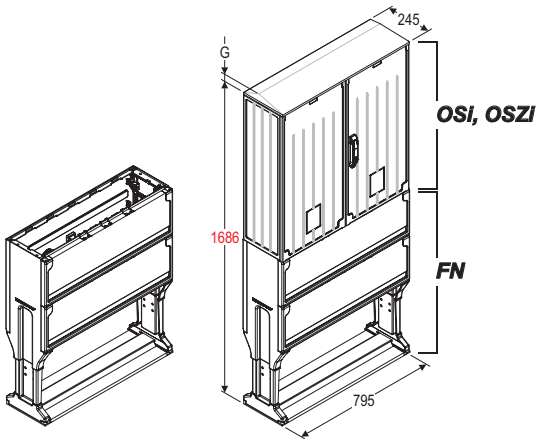


| Typ / Type / Tipo | G | Nr kat. / Art. no. / Nº cat. |
|---|---|---|
| OSi 80X80+FN | - — | GA 288 11 F |
| | 20 ⌒ | GA 288 21 F |
| OSZi 80X80+FN | - — | ZA 288 11 F |
| | 20 ⌒ | ZA 288 21 F |

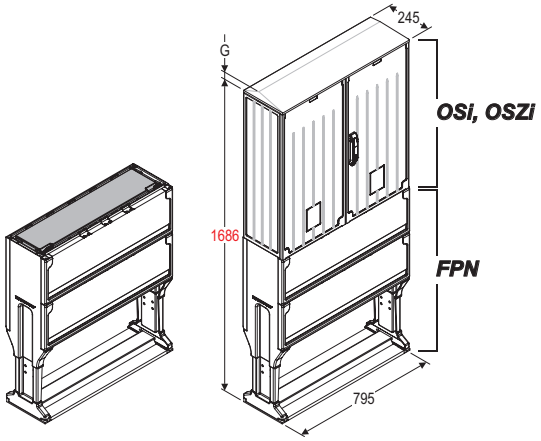


| Typ / Type / Tipo | G | Nr kat. / Art. no. / Nº cat. |
|---|---|---|
| OSi 80X80+FPN | - — | GA 288 11 S |
| | 20 ⌒ | GA 288 21 S |
| OSZi 80X80+FPN | - — | ZA 288 11 S |
| | 20 ⌒ | ZA 288 21 S |

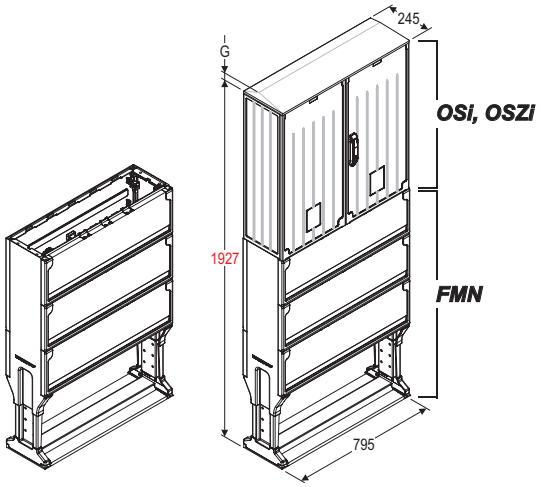


| Typ / Type / Tipo | G | Nr kat. / Art. no. / Nº cat. |
|---|---|---|
| OSi 80X80+FMN | - — | GA 288 11 E |
| | 20 ⌒ | GA 288 21 E |
| OSZi 80X80+FMN | - — | ZA 288 11 E |
| | 20 ⌒ | ZA 288 21 E |

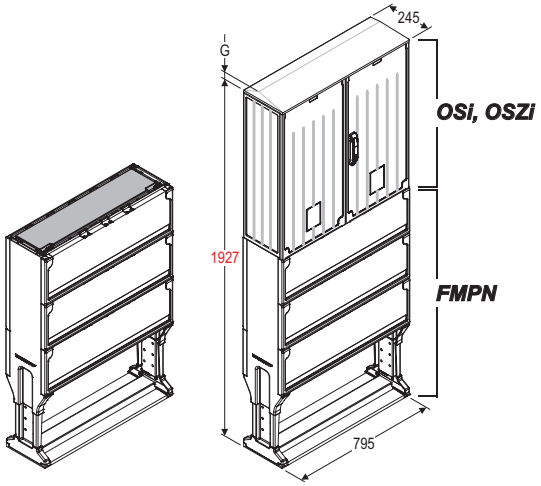


| Typ / Type / Tipo | G | Nr kat. / Art. no. / Nº cat. |
|---|---|---|
| OSi 80X80+FMPN | - — | GA 288 11 U |
| | 20 ⌒ | GA 288 21 U |
| OSZi 80X80+FMPN | - — | ZA 288 11 U |
| | 20 ⌒ | ZA 288 21 U |

! *W przypadku obudowy z daszkiem skośnym należy dodać G = 20 mm*
*In case of cabinet with skew roof add G = 20 mm*
*En caso de una envolvente con tejadillo, se debe agregar G = 20 mm*

— *Daszek płaski / Flat roof / La cubierta plano*
⌒ *Daszek skośny / Skew roof / La cubierta con tejadillo*

## Obudowy z izolatorami
## Cabinets with insulators
## Envolventes con aisladores



93

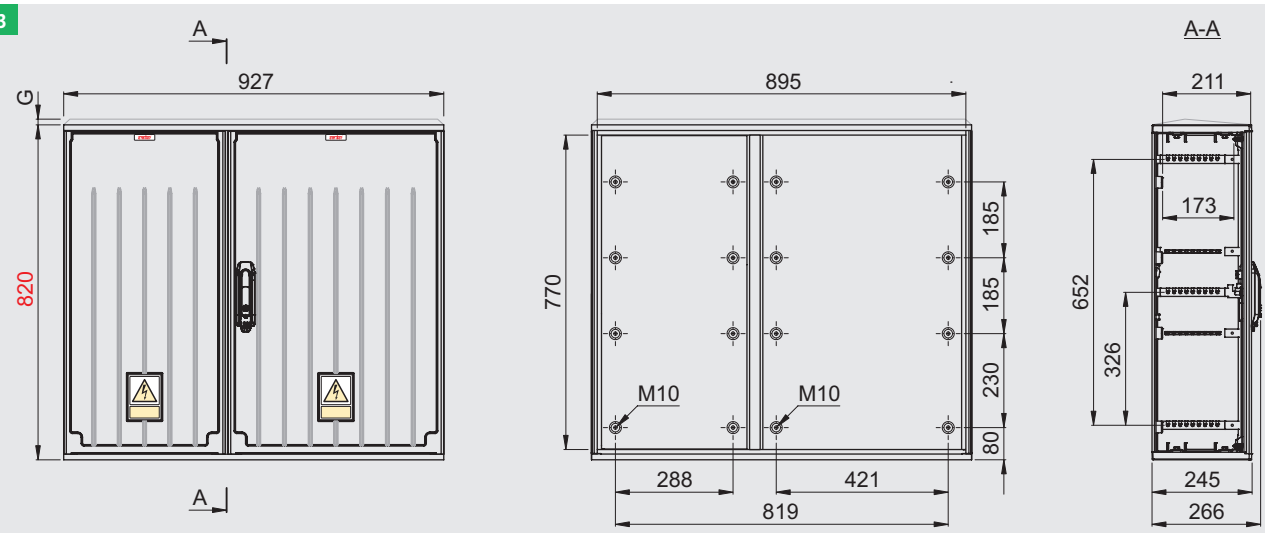


| Typ / Type / Tipo | D* | G | Nr kat. / Art. no. / Nº cat. |
|---|---|---|---|
| OSi 93X80 | 802 | - — | GA 218 11 |
| | | 20 ⌒ | GA 218 21 |
| OSZi 93X80 | 802 | - — | ZA 218 11 |
| | | 20 ⌒ | ZA 218 21 |

* *Wymiar istotny dla połączeń pionowych (patrz str. T1-117)*
*Essential dimension for vertical connections (see page T1-117)*
*Dimensión principal para configuraciones verticales (véase la página T1-117)*

## Zestawy / Sets / Kits

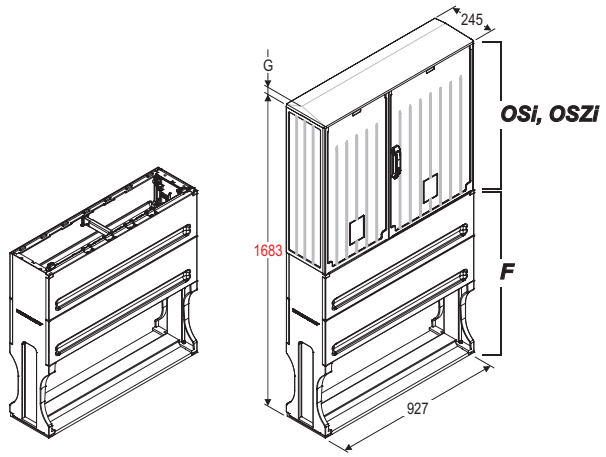


| Typ / Type / Tipo | G | Nr kat. / Art. no. / Nº cat. |
|---|---|---|
| OSi 93X80+F | - — | GA 218 11 F |
| | 20 ⌒ | GA 218 21 F |
| OSZi 93X80+F | - — | ZA 218 11 F |
| | 20 ⌒ | ZA 218 21 F |

! *W przypadku obudowy z daszkiem skośnym należy dodać G = 20 mm*
*In case of cabinet with skew roof add G = 20 mm*
*En caso de una envolvente con tejadillo, se debe agregar G = 20 mm*

— *Daszek płaski / Flat roof / La cubierta plano*
⌒ *Daszek skośny / Skew roof / La cubierta con tejadillo*

Producent zastrzega sobie prawo wprowadzania zmian technicznych / The producer reserves the right to introduce technical modifications / El fabricante se reserva el derecho a realizar modificaciones técnicas

## Obudowy z izolatorami
## Cabinets with insulators
## Envolventes con aisladores



106

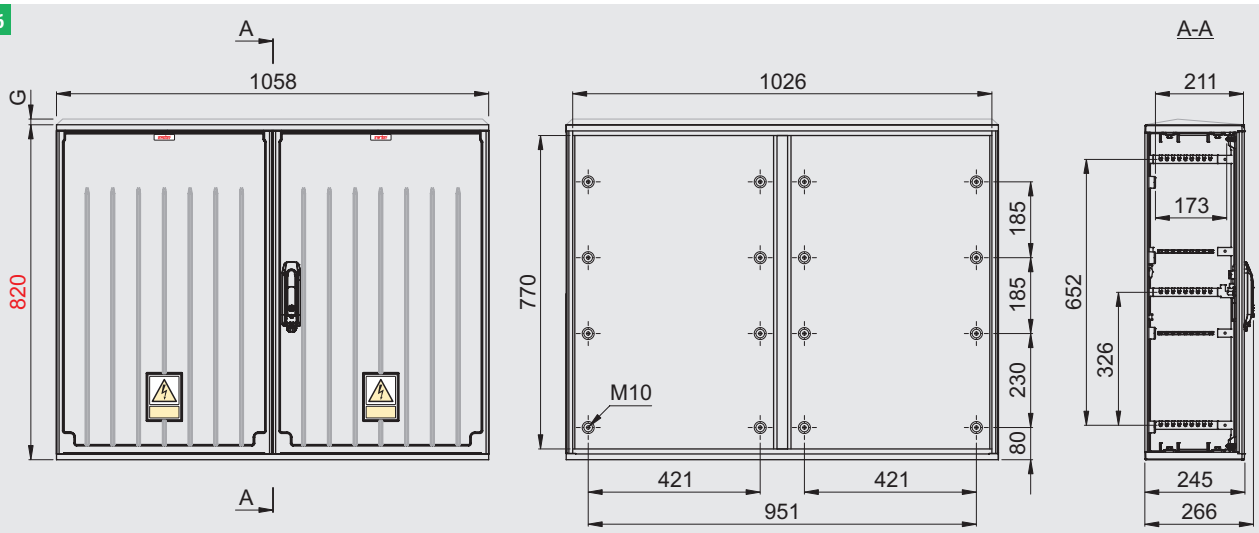


| Typ / Type / Tipo | D* | G | Nr kat. / Art. no. / № cat. |
|---|---|---|---|
| OSi 106X80 | 802 | - — | GA 298 11 |
| | | 20 ⌒ | GA 298 21 |
| OSZi 106X80 | 802 | - — | ZA 298 11 |
| | | 20 ⌒ | ZA 298 21 |

* *Wymiar istotny dla połączeń pionowych (patrz str. T1-117)*
*Essential dimension for vertical connections (see page T1-117)*
*Dimensión principal para configuraciones verticales (véase la página T1-117)*

## Zestawy / Sets / Kits

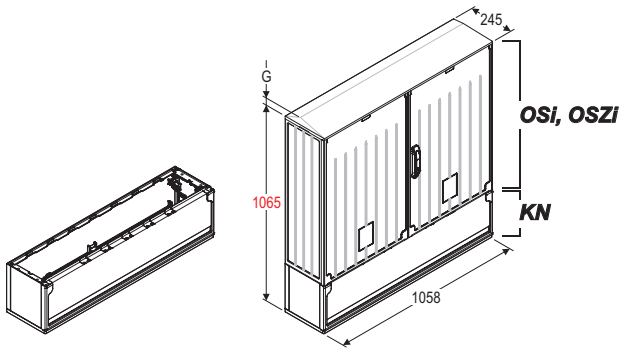


| Typ / Type / Tipo | G | Nr kat. / Art. no. / № cat. |
|---|---|---|
| OSi 106X80+KN | - — | GA 298 11 K |
| | 20 ⌒ | GA 298 21 K |
| OSZi 106X80+KN | - — | ZA 298 11 K |
| | 20 ⌒ | ZA 298 21 K |

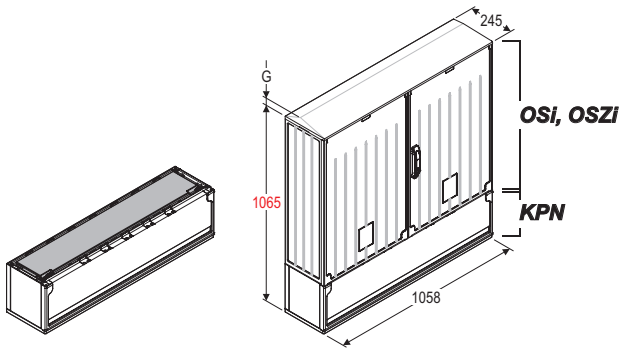


| Typ / Type / Tipo | G | Nr kat. / Art. no. / № cat. |
|---|---|---|
| OSi 106X80+KPN | - — | GA 298 11 R |
| | 20 ⌒ | GA 298 21 R |
| OSZi 106X80+KPN | - — | ZA 298 11 R |
| | 20 ⌒ | ZA 298 21 R |

! *W przypadku obudowy z daszkiem skośnym należy dodać G = 20 mm*
*In case of cabinet with skew roof add G = 20 mm*
*En caso de una envolvente con tejadillo, se debe agregar G = 20 mm*

— *Daszek płaski / Flat roof / La cubierta plano*
⌒ *Daszek skośny / Skew roof / La cubierta con tejadillo*

Producent zastrzega sobie prawo wprowadzania zmian technicznych / The producer reserves the right to introduce technical modifications / El fabricante se reserva el derecho a realizar modificaciones técnicas

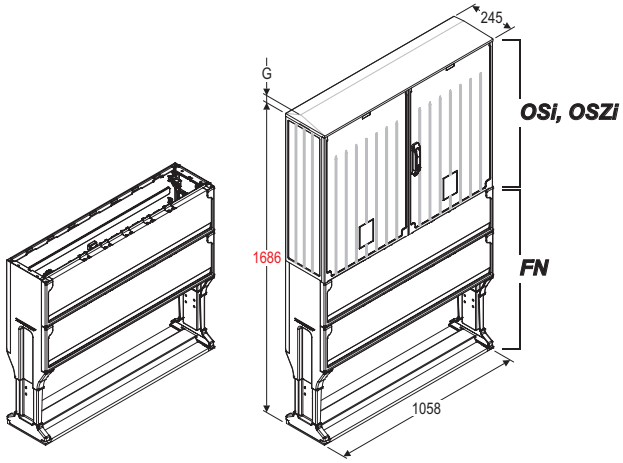


| Typ / Type / Tipo | G | Nr kat. / Art. no. / Nº cat. |
|---|---|---|
| OSi 106X80+FN | - — | GA 298 11 F |
| | 20 ⌒ | GA 298 21 F |
| OSZi 106X80+FN | - — | ZA 298 11 F |
| | 20 ⌒ | ZA 298 21 F |

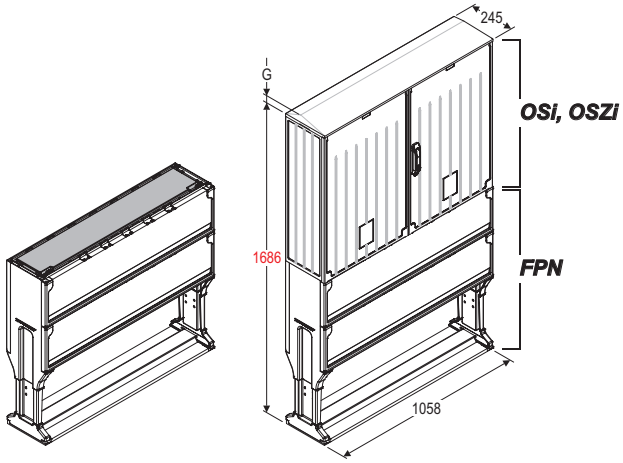


| Typ / Type / Tipo | G | Nr kat. / Art. no. / Nº cat. |
|---|---|---|
| OSi 106X80+FPN | - — | GA 298 11 S |
| | 20 ⌒ | GA 298 21 S |
| OSZi 106X80+FPN | - — | ZA 298 11 S |
| | 20 ⌒ | ZA 298 21 S |

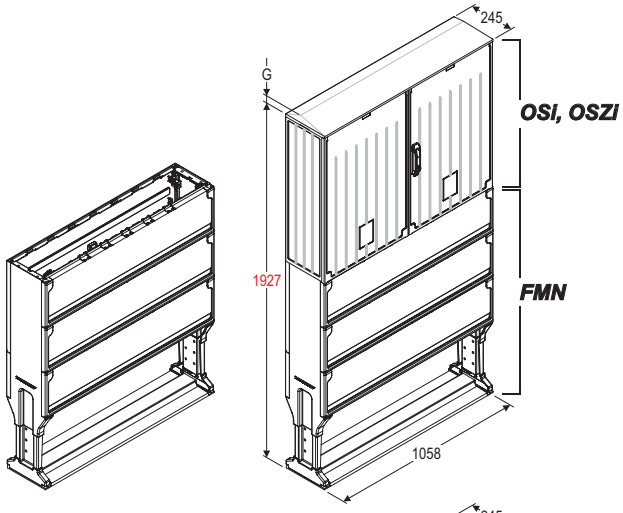


| Typ / Type / Tipo | G | Nr kat. / Art. no. / Nº cat. |
|---|---|---|
| OSi 106X80+FMN | - — | GA 298 11 E |
| | 20 ⌒ | GA 298 21 E |
| OSZi 106X80+FMN | - — | ZA 298 11 E |
| | 20 ⌒ | ZA 298 21 E |

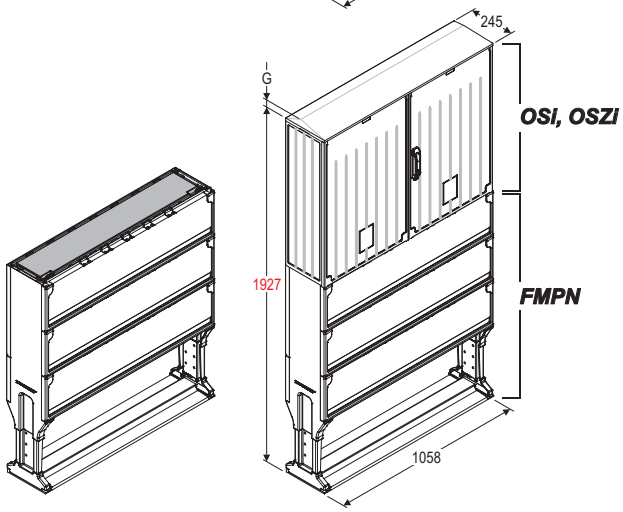


| Typ / Type / Tipo | G | Nr kat. / Art. no. / Nº cat. |
|---|---|---|
| OSi 106X80+FMPN | - — | GA 298 11 U |
| | 20 ⌒ | GA 298 21 U |
| OSZi 106X80+FMPN | - — | ZA 298 11 U |
| | 20 ⌒ | ZA 298 21 U |

! *W przypadku obudowy z daszkiem skośnym należy dodać G = 20 mm*
*In case of cabinet with skew roof add G = 20 mm*
*En caso de una envolvente con tejadillo, se debe agregar G = 20 mm*

— *Daszek płaski / Flat roof / La cubierta plano*
⌒ *Daszek skośny / Skew roof / La cubierta con tejadillo*

Producent zastrzega sobie prawo wprowadzania zmian technicznych / The producer reserves the right to introduce technical modifications / El fabricante se reserva el derecho a realizar modificaciones técnicas

## Konstrukcja obudowy
## Cabinet construction
## Montaje de envolvente



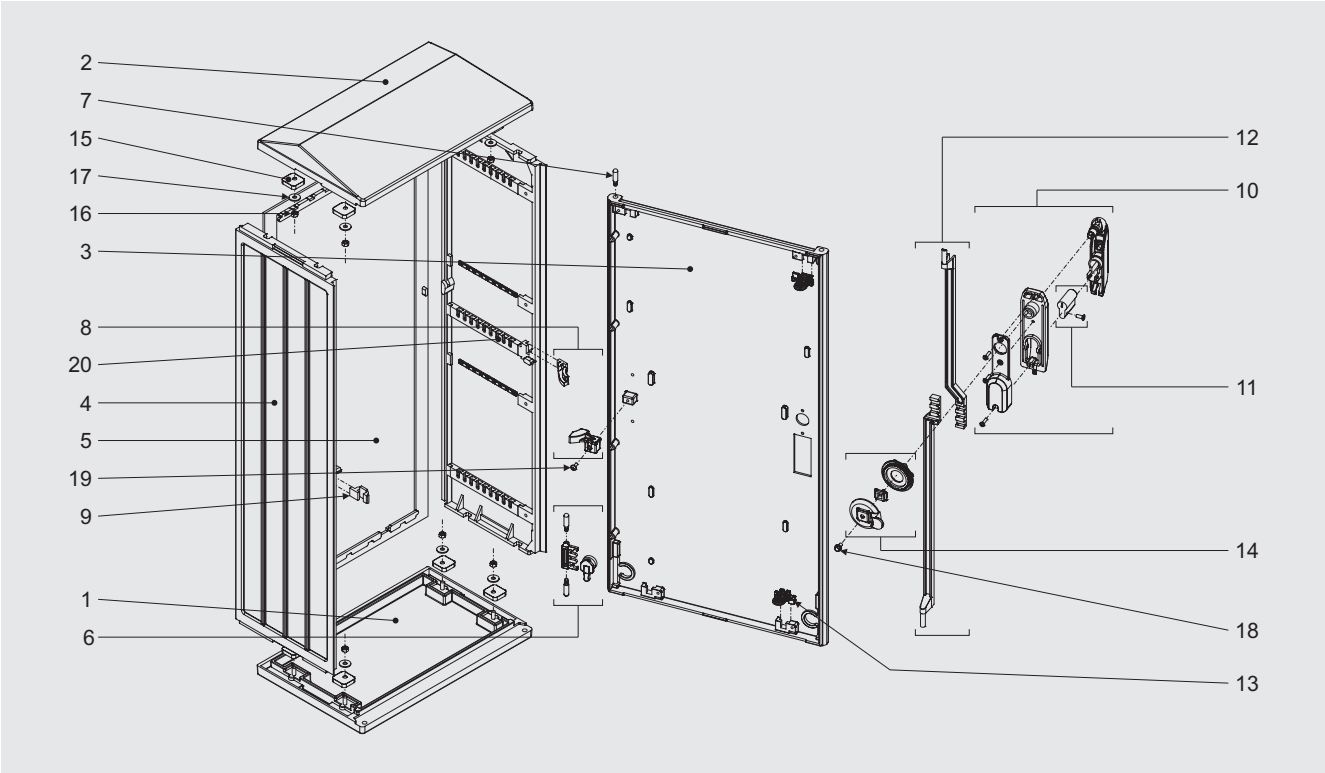


| | | Nr kat. / Art. no. / Nº cat. |
|---|---|---|
| 1 | Podstawa / Base / Base | 108 XX24 00 |
| 2 | Daszek / Roof / Cubierta | 102 XX24 0X |
| 3 | Drzwi prawe / Right door / Puerta derecha | X04 XXXX 00 |
| 4 | Bok / Side wall / Lateral | X01 XX24 00-LHK |
| 5 | Plecy bez izolatorów / Back wall without insulators / Trasera sin aisladores | X07 XXXX 01 |
| 6 | Mechanizm blokujący / Blocking mechanism / Mecanismo de bloqueo | 919 0001 |
| 7 | Trzpień / Dowel pin / Vástago | 919 0001-3 |
| 8 | Zawias środkowy* / Middle hinge* / Bisagra central* | 919 0002 |
| 9 | Ogranicznik* / Limiter* / Limitador* | 919 0004 |
| 10 | Zamek / Lock / Maneta | *patrz / see / véase T1-143* |
| 11 | Wkładka + śruba mocująca** / Locking cylinder + fixing screw** / Bombillo + tornillo de sujeción** | *patrz / see / véase T1-143* |
| 12 | Komplet cięgieł prawych / Set of right strands / Conjunto de fallebas (instalación derecha) | 906 XX01 |
| 13 | Prowadnica cięgła Ø8 / Rod slideway Ø8 / Guía de acoplamiento Ø8 | 930 1104 |
| 14 | Rygiel obrotowy / Switch bolt / Pestillo giratorio | 906 000X |
| 15 | Podkładka prosta M6 / M6 flat washer / Arandela plana M6 | 902 0001 |
| 16 | Nakrętka M6 / M6 nut / Tuerca M6 | – |
| 17 | Podkładka M6 / M6 washer / Arandela M6 | – |
| 18 | Śruba M6x10/ M6x10 screw / Tornillo M6x10 | – |
| 19 | Wkręt do tworzyw sztucznych 6,1x16 / Button head screw for plastics 6,1x16 / Tornillo para plástico 6,1x16 | – |
| 20 | Prowadnica LHK 245 / LHK 245 Guide rail / Guías LHK 245 | 913 9001 |

*X Cyfra zależna od rozmiaru lub typu / Digit depends on the size or type / Cifra que depende del tamaño o tipo*
** Tylko dla obudów o wysokości 820 mm / Only for cabinets with the height of 820 mm / Sólo para envolventes de 820 mm de altura*
*** Opcja / Option / Opción*

Producent zastrzega sobie prawo wprowadzania zmian technicznych / The producer reserves the right to introduce technical modifications / El fabricante se reserva el derecho a realizar modificaciones técnicas

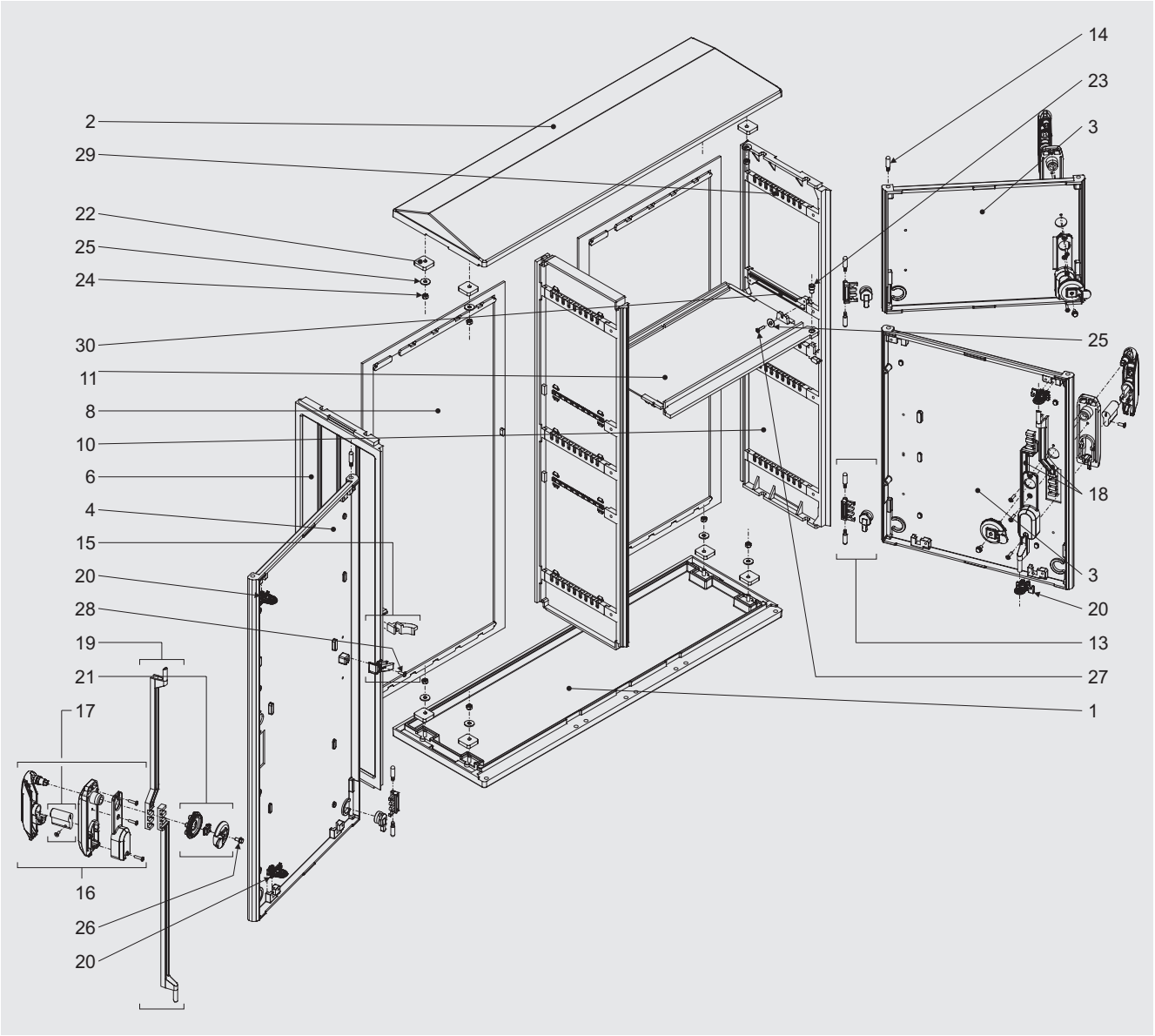


Producent zastrzega sobie prawo wprowadzania zmian technicznych / The producer reserves the right to introduce technical modifications / El fabricante se reserva el derecho a realizar modificaciones técnicas

Producent zastrzega sobie prawo wprowadzania zmian technicznych / The producer reserves the right to introduce technical modifications / El fabricante se reserva el derecho a realizar modificaciones técnicas

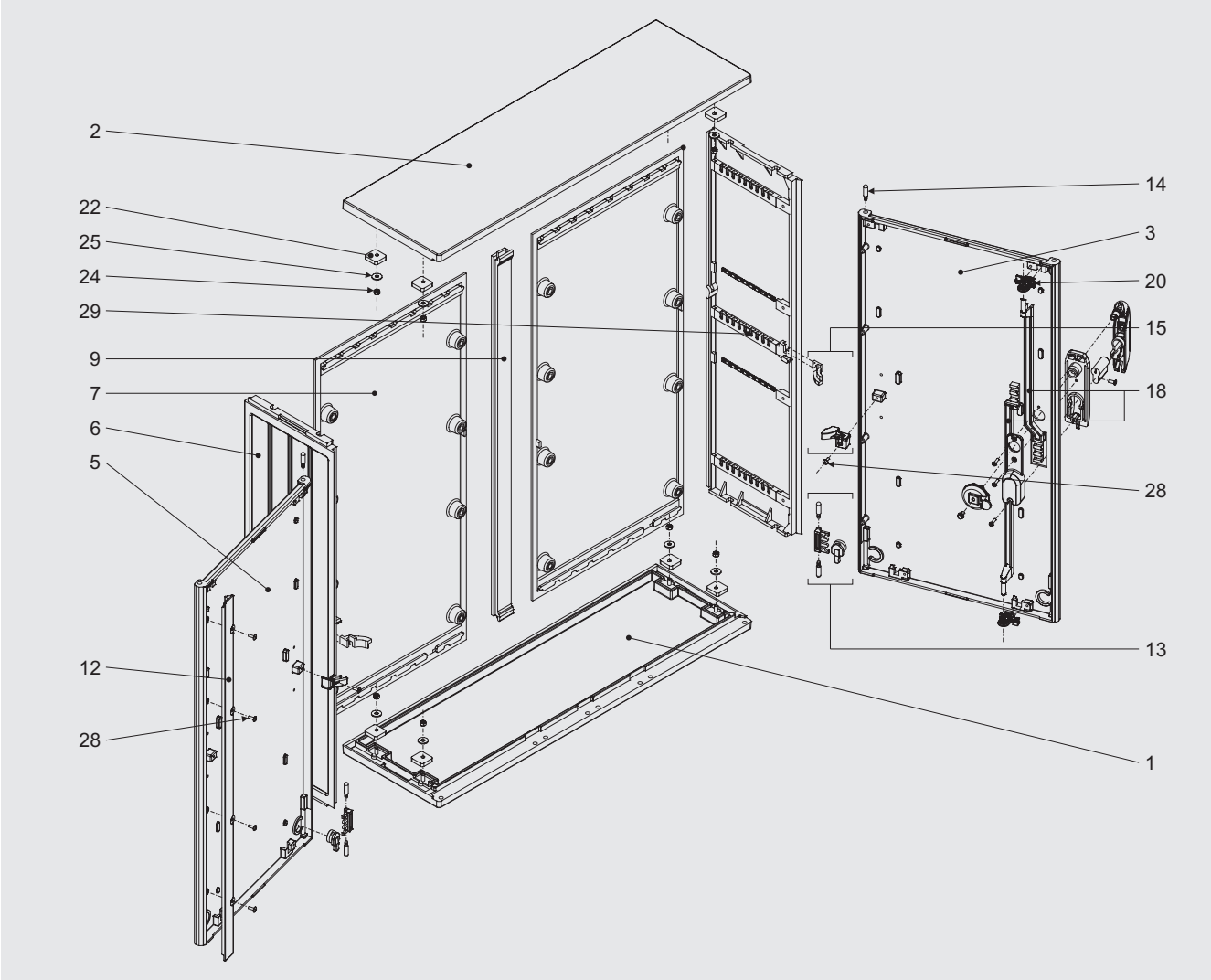


| | | Nr kat. / Art. no. / № cat. |
|---|---|---|
| 1 | Podstawa / Base / Base | 108 XX24 00 |
| 2 | Daszek / Roof / Cubierta | 102 XX24 0X |
| 3 | Drzwi prawe / Right door / Puerta derecha | X04 XXXX 00 |
| 4 | Drzwi lewe / Left door / Puerta izquierda | X04 XXXX 01 |
| 5 | Drzwi lewe z wypływką / Left door with fash / Puerta izquierda con marco de unión | X04 XXXX 02 |
| 6 | Bok / Side wall / Lateral | X01 XX24 00-LHK |
| 7 | Plecy z izolatorami / Back wall with insulators / Trasera con aisladores | X07 XX80 01 |
| 8 | Plecy bez izolatorów / Back wall without insulators / Trasera sin aisladores | X07 XXXX 01 |
| 9 | Łącznik / Connector / Conector | 111 XX00 00 |
| 10 | Przegroda pionowa / Vertical partition / Placa separadora vertical | 110 XX24 00-LHK |
| 11 | Przegroda wewnętrzna 40 / Internal partition 40 / Placa separadora interna 40 | 116 6001 00 |
| 12 | Wypływka / Fash / Marco de unión | 121 03XX 00 |
| 13 | Mechanizm blokujący / Blocking mechanism / Mecanismo de bloqueo | 919 0001 |
| 14 | Trzpień / Dowel pin / Vástago | 919 0001-3 |
| 15 | Zawias środkowy* / Middle hinge* / Bisagra central* | 919 0002 |
| 16 | Zamek / Lock / Maneta | *patrz / see / véase T1-143* |
| 17 | Wkładka + śruba mocująca** / Locking cylinder + fixing screw** / Bombillo + tornillo de sujeción** | *patrz / see / véase T1-143* |
| 18 | Komplet cięgieł prawych / Set of right strands / Conjunto de fallebas (instalación derecha) | 906 XX01 |
| 19 | Komplet cięgieł lewych / Set of left strands / Conjunto de fallebas izquierdas | 906 XX02 |
| 20 | Prowadnica cięgła Ø8 / Rod slideway Ø8 / Guía de acoplamiento Ø8 | 930 1104 |
| 21 | Rygiel obrotowy / Switch bolt / Pestillo giratorio | 906 000X |
| 22 | Podkładka prosta M6 / M6 flat washer / Arandela plana M6 | 902 0001 |
| 23 | Tulejka TP 40/ Sleeve TP 40/ Casquillo TP 40 | 927 6017 |
| 24 | Nakrętka M6 / M6 nut / Tuerca M6 | – |
| 25 | Podkładka M6 / M6 washer / Arandela M6 | – |
| 26 | Śruba M6x10/ M6x10 screw / Tornillo M6x10 | – |
| 27 | Wkręt do tworzyw sztucznych 5x11 / Button head screw for plastics 5x11 / Tornillo para plástico 5x11 | – |
| 28 | Wkręt do tworzyw sztucznych 6,1x16 / Button head screw for plastics 6,1x16 / Tornillo para plástico 6,1x16 | – |
| 29 | Prowadnica LHK 245 / LHK 245 Guide rail / Guías LHK 245 | 913 9001 |
| 30 | Prowadnica LHP 245 / LHP 245 Guide rail / Guías LHP 245 | 913 9003 |

*X Cyfra zależna od rozmiaru lub typu / Digit depends on the size or type / Cifra que depende del tamaño o tipo*
** Tylko dla obudów o wysokości 820 mm / Only for cabinets with the height of 820 mm / Sólo para envolventes de 820 mm de altura*
*** Opcja / Option / Opción*

## Przegroda pozioma
## Horizontal partition
## Placa separadora horizontal

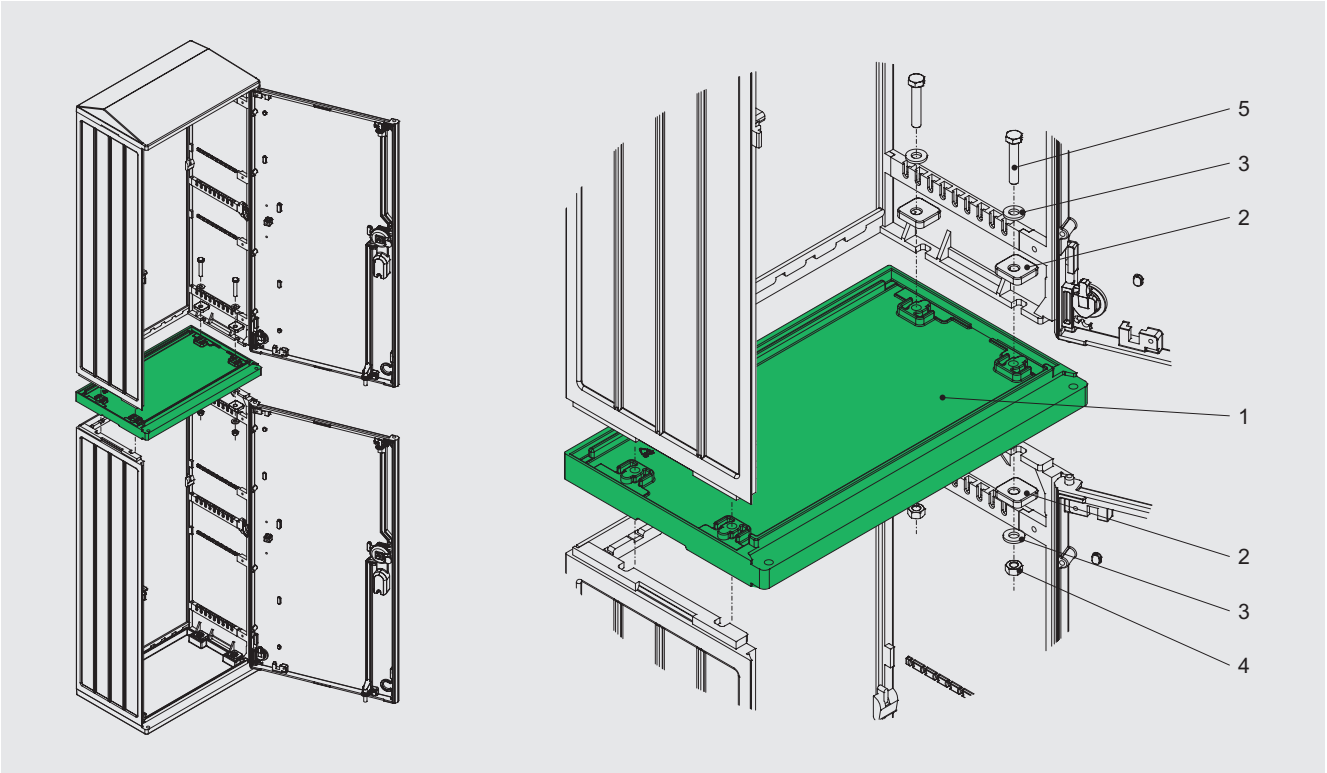


| | | Nr kat. / Art. no. / Nº cat. |
|---|---|---|
| 1 | Przegroda pozioma / Horizontal partition / Placa separadora horizontal | 109 XX24 00 |
| 2 | Podkładka prosta M8 / M8 flat washer / Arandela plana M8 | 902 0002 |
| 3 | Podkładka M8 / M8 washer / Arandela M8 | – |
| 4 | Nakrętka M8 / M8 nut / Tuerca M8 | – |
| 5 | Śruba M8x50/ M8x50 bolt / Tornillo M8x50 | – |

*X Cyfra zależna od rozmiaru lub typu / Digit depends on the size or type / Cifra que depende del tamaño o tipo*

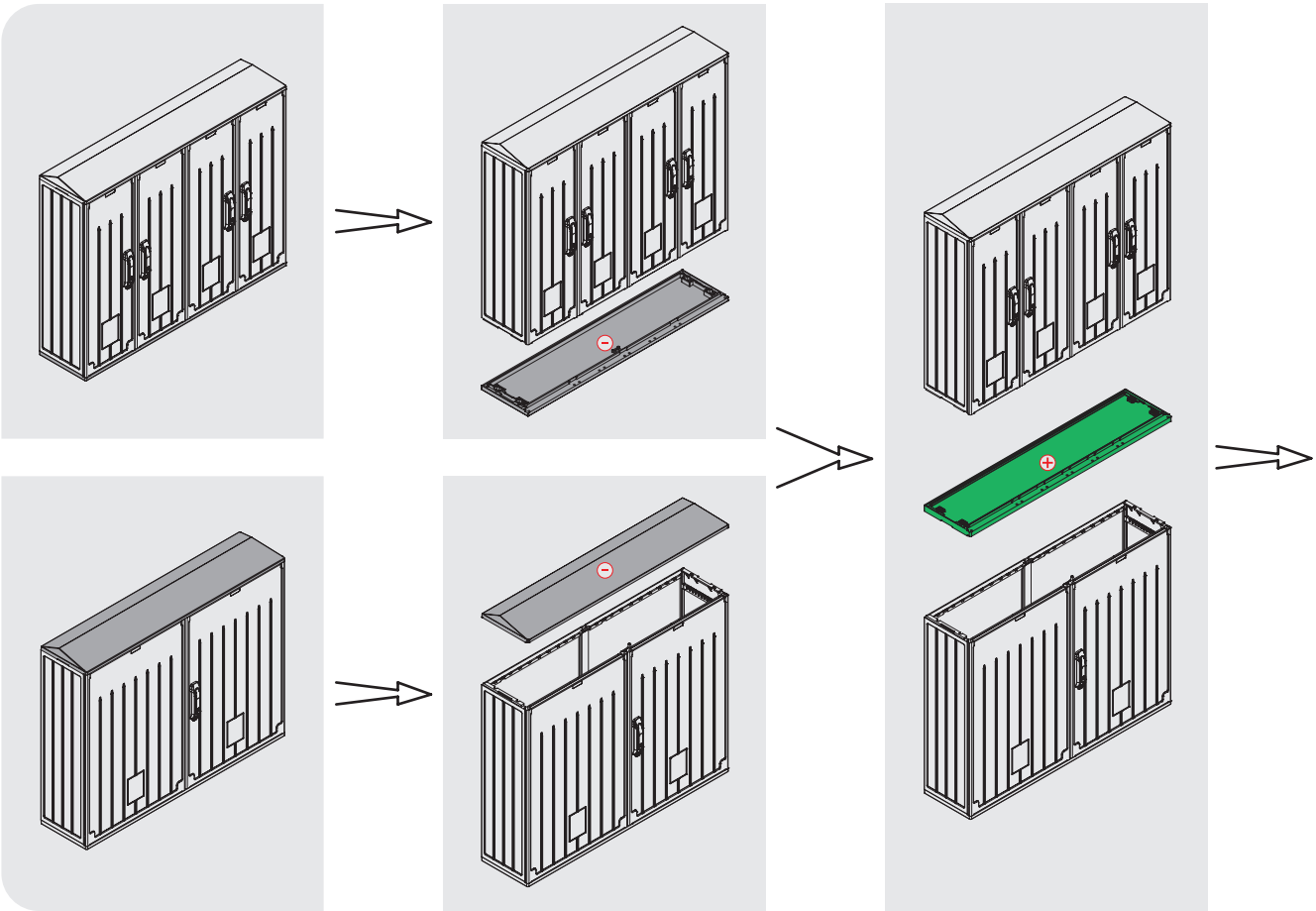

Producent zastrzega sobie prawo wprowadzania zmian technicznych / The producer reserves the right to introduce technical modifications / El fabricante se reserva el derecho a realizar modificaciones técnicas

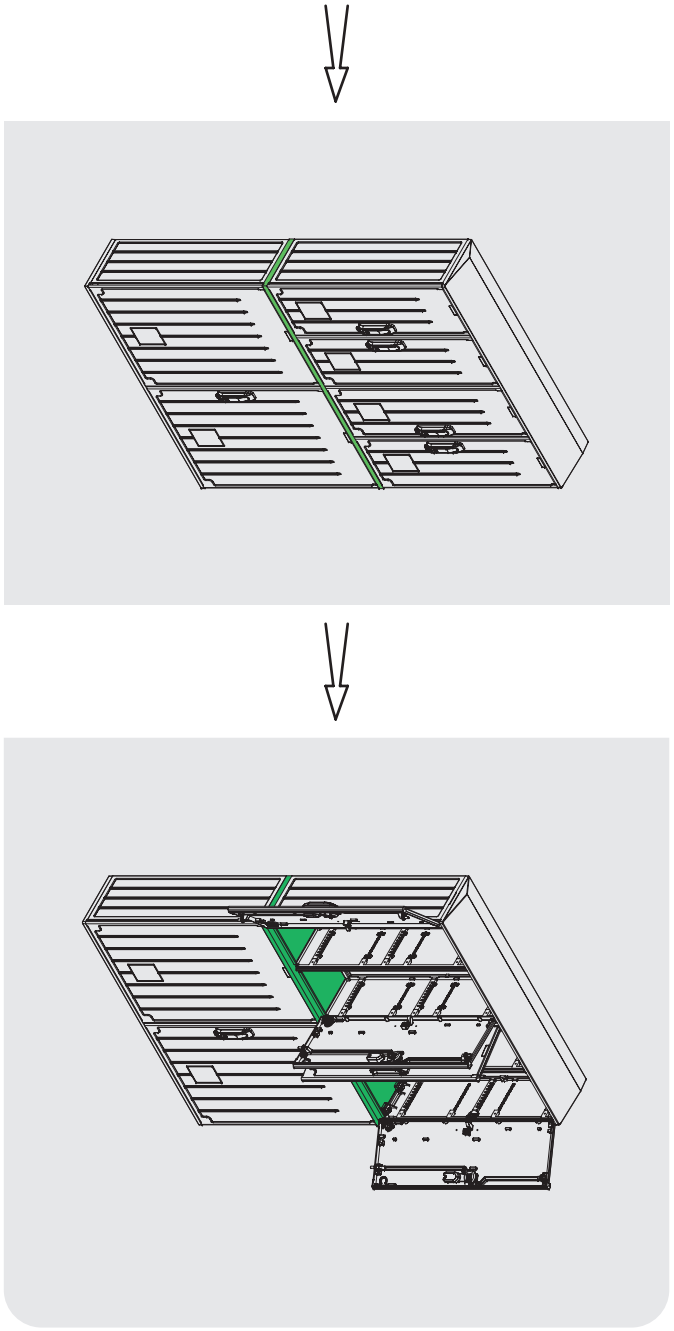

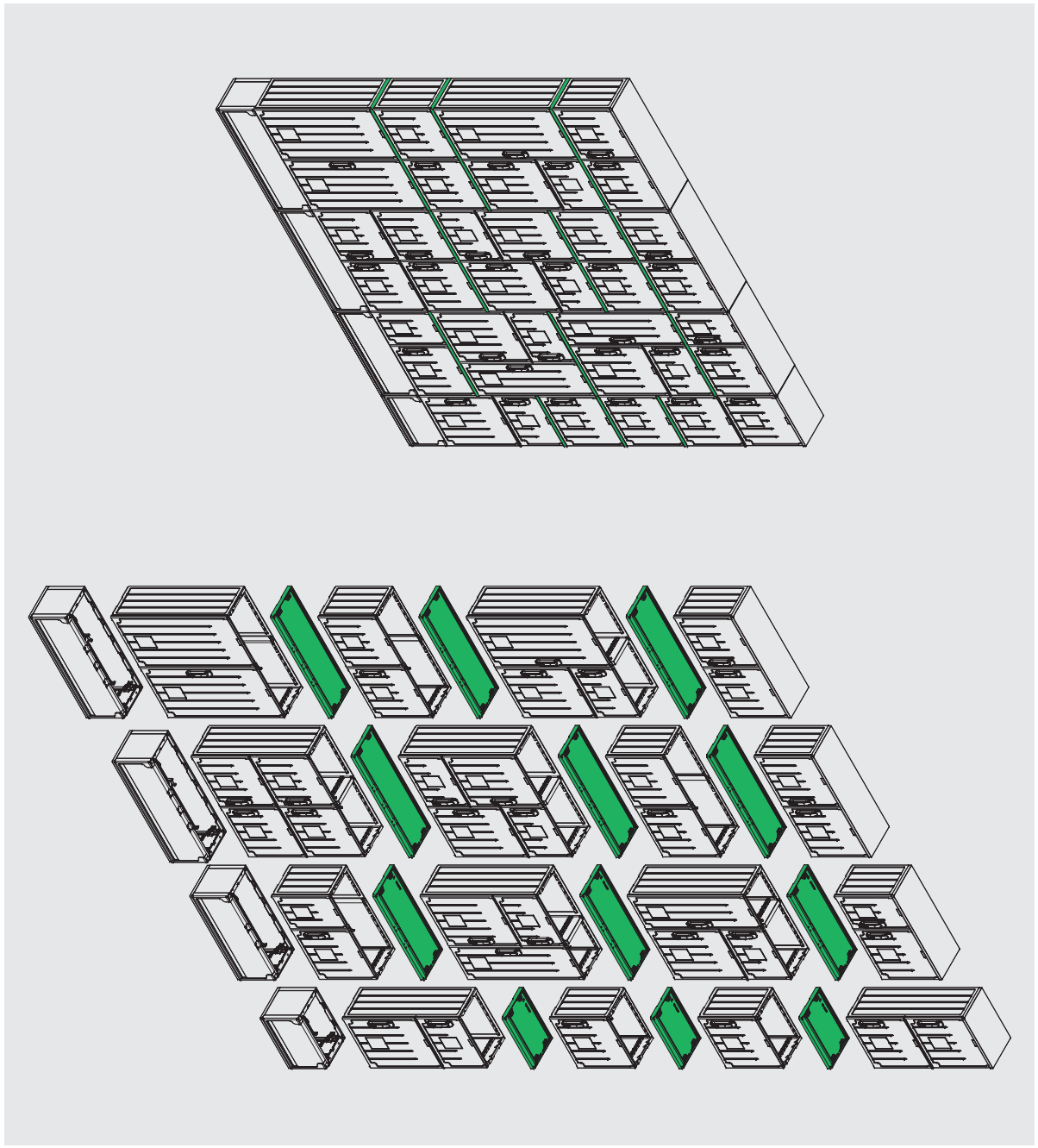

## Przegroda wewnętrzna
## Internal partition
## Placa separadora interna

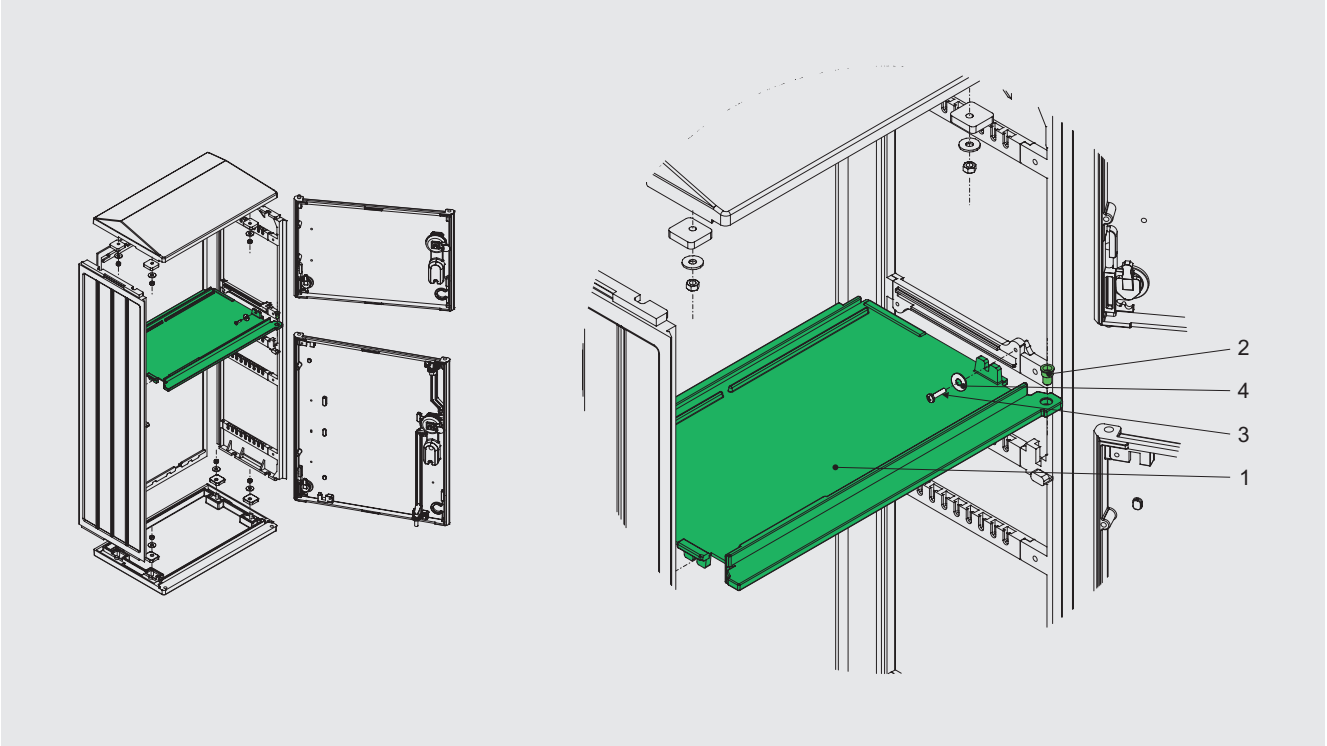


| | | Nr kat. / Art. no. / Nº cat. |
|---|---|---|
| 1 | Przegroda wewnętrzna 40/ Internal partition 40/ Placa separadora interna 40 | 116 6001 00 |
| 2 | Tulejka TP 40/ Sleeve TP 40/ Casquillo TP 40 | 927 6017 |
| 3 | Wkręt do tworzyw sztucznych 5x11 / Button head screw for plastics 5x11 / Tornillo para plástico 5x11 | – |
| 4 | Podkładka M6 / M6 washer / Arandela M6 | – |

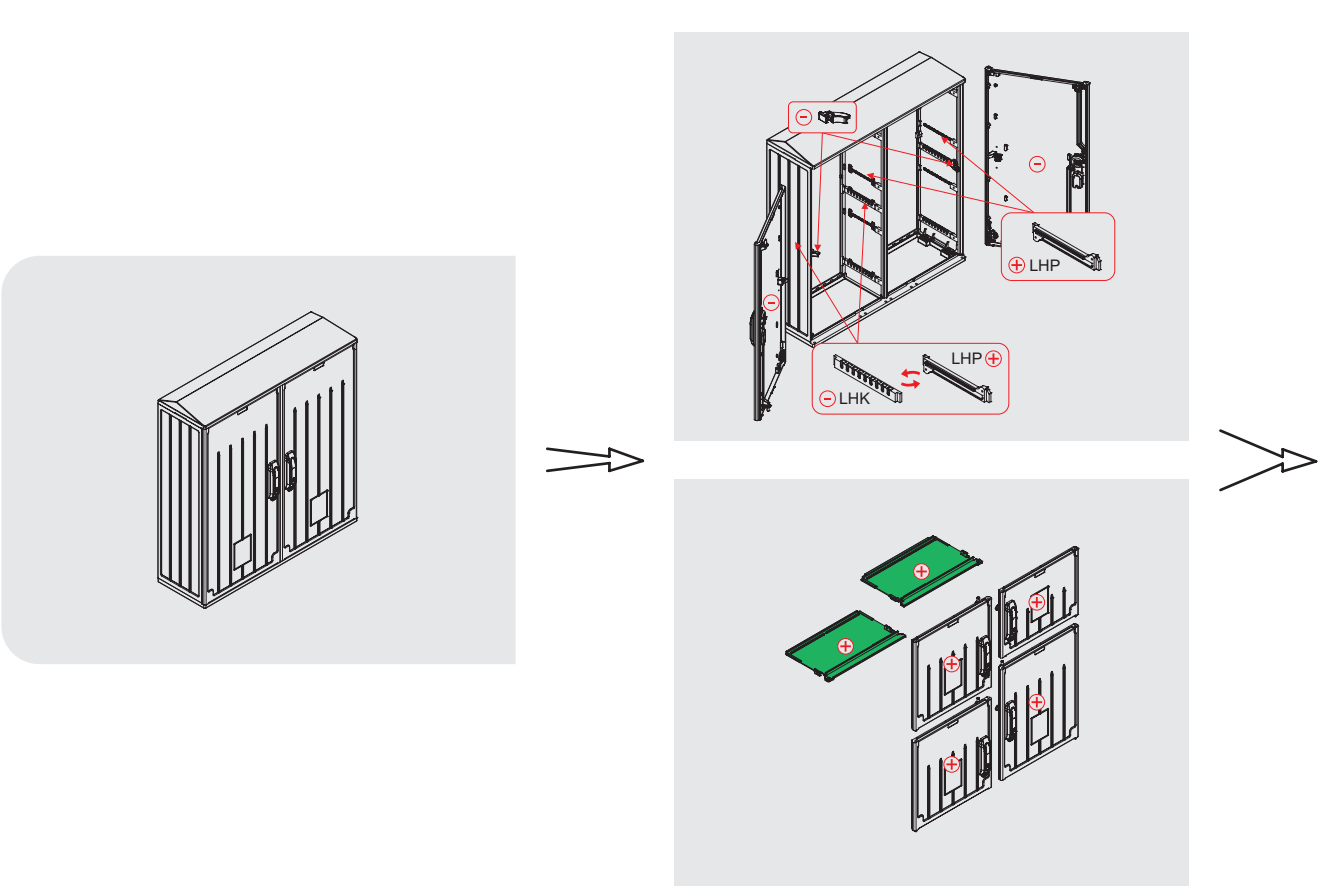


Producent zastrzega sobie prawo wprowadzania zmian technicznych / The producer reserves the right to introduce technical modifications / El fabricante se reserva el derecho a realizar modificaciones técnicas

Producent zastrzega sobie prawo wprowadzania zmian technicznych / The producer reserves the right to introduce technical modifications / El fabricante se reserva el derecho a realizar modificaciones técnicas

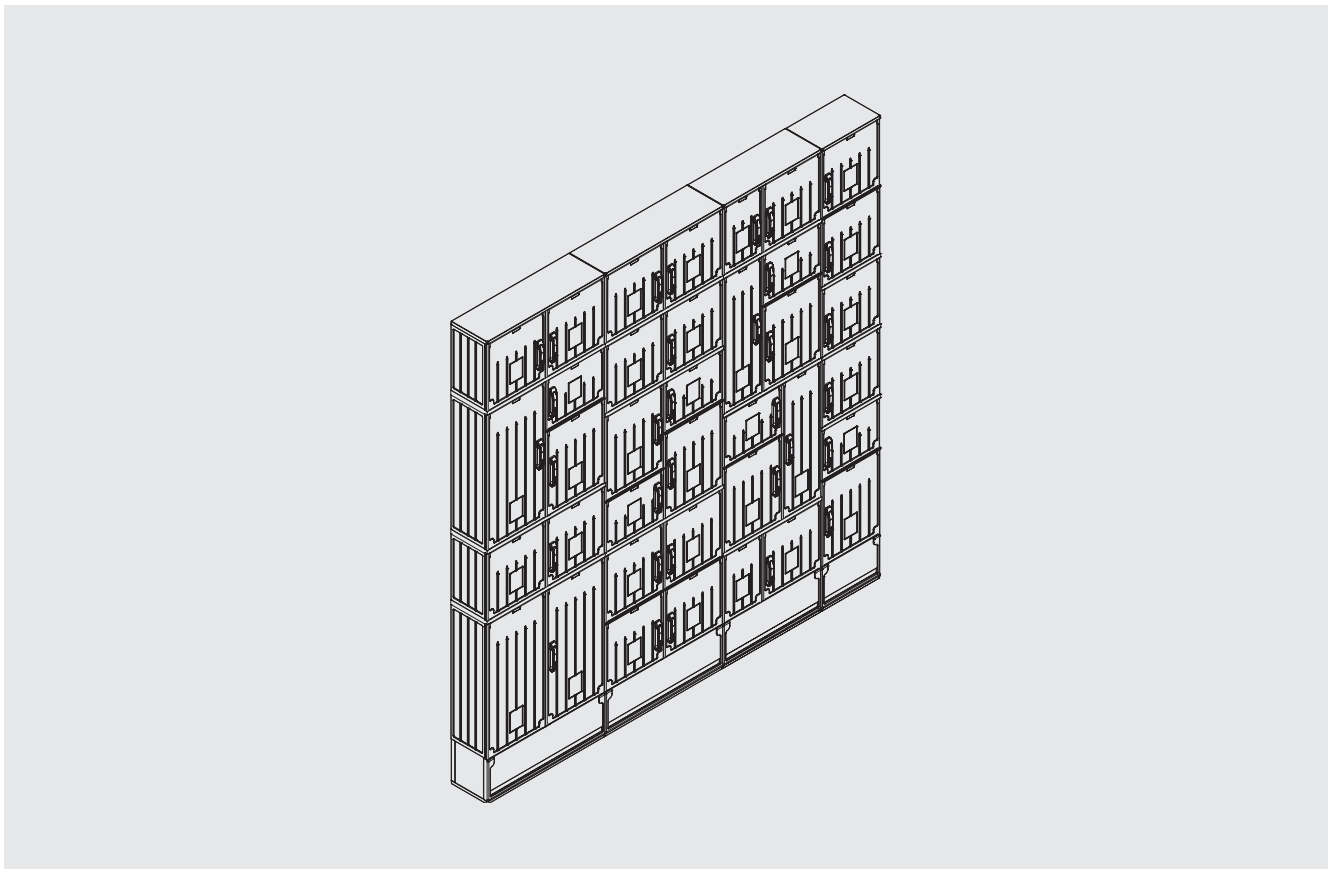

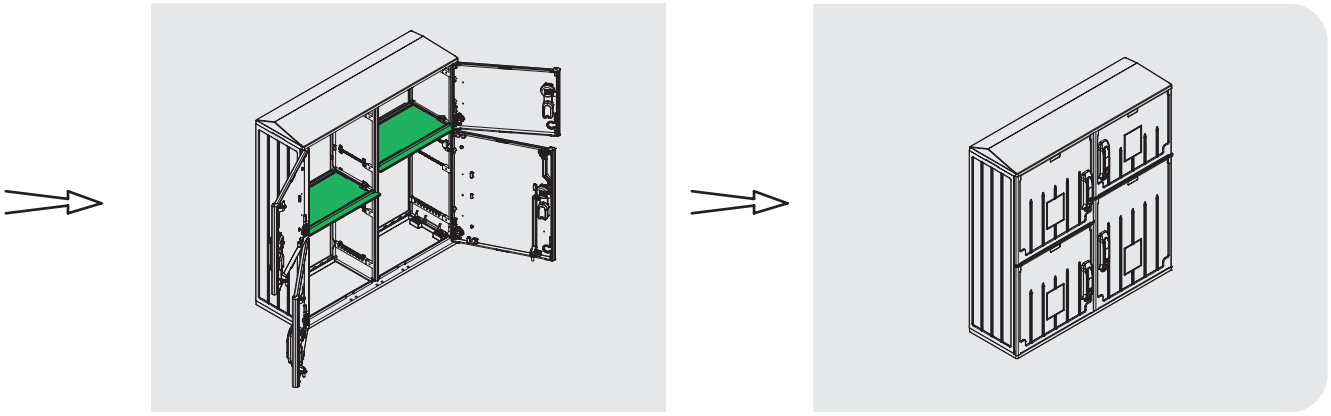

## Bok obudowy
## Side wall of cabinet
## Lateral del envolvente

Bok obudowy wyposażony jest standardowo w dwa lub trzy (w zależności od wysokości) elementy typu LHK 245, służące do montażu elementów wyposażenia obudowy na dowolnej głębokości. Opcjonalnie w bokach typu OS/OSZ 80 istnieje możliwość dowolnej konfiguracji.

- Zakres regulacji: 120 mm;
- Stopień regulacji: 15 mm.

W przypadku obudowy z przegrodą wewnętrzną, bok wyposażony jest w cztery elementy typu LHK 245 oraz dodatkowo w element typu LHP 245, służący do montażu przegrody wewnętrznej.

The side of the cabinet is equipped as standard with two or three (depending on the height of cabinet) internal guides type LHK 245, used to mount the elements of the equipment at any depth. Optionally, the OS/OSZ 80 type sides can be freely configurable.

- Adjustment range: 120 mm;
- Adjustment degree: 15 mm.

For cabinet to be equipped with an internal partition, its side is fitted with four LHK 245 guides and, additionally, with an LHP 245 type element for mounting the internal partition.

El lateral del envolvente está equipado de serie con dos o tres (según la altura del armario) guías internas tipo LHK 245, utilizadas para montar los elementos del equipo a cualquier profundidad.

- Rango de ajuste: 120 mm;
- Grado de ajuste: 15 mm.

Para armarios equipados con una partición interior, se dispone en su lateral de cuatro guías LHK 245 y, adicionalmente, de un elemento tipo LHP 245 para el montaje de la partición interior.

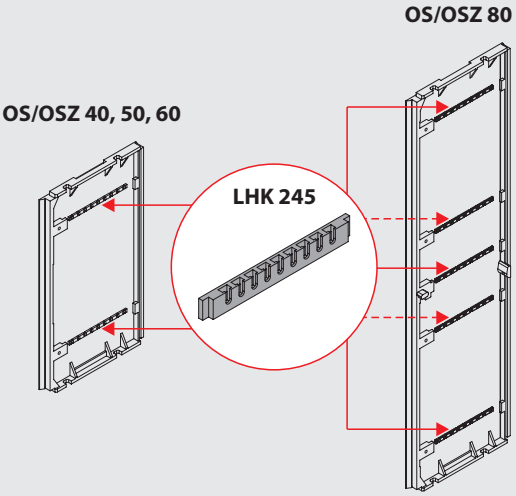


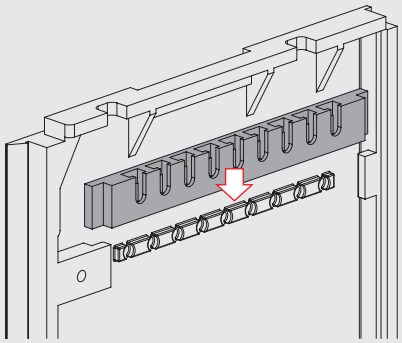

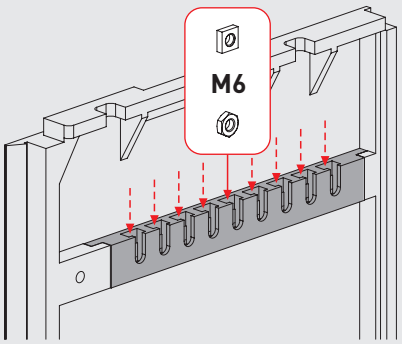


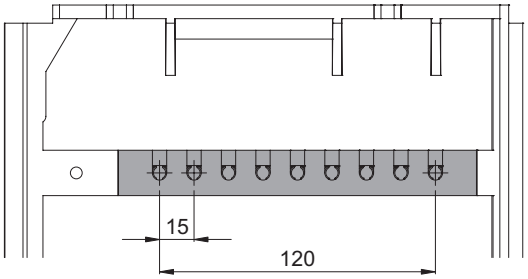


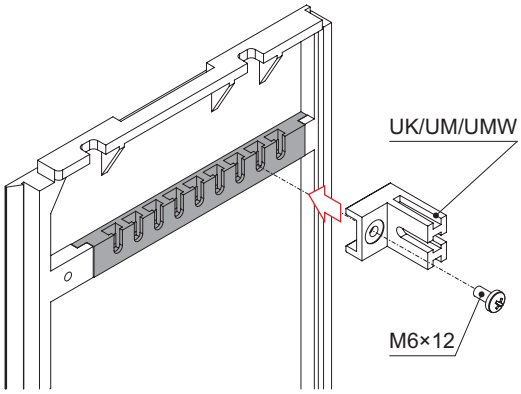


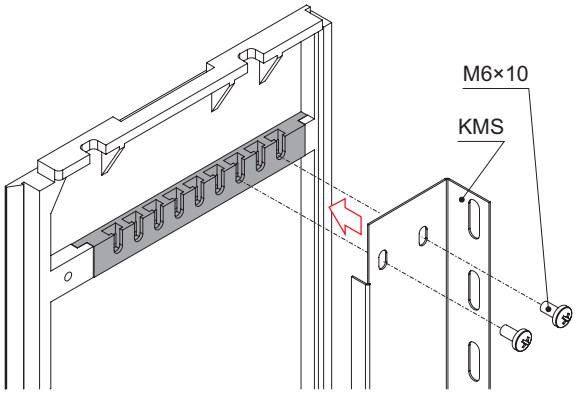


Producent zastrzega sobie prawo wprowadzania zmian technicznych / The producer reserves the right to introduce technical modifications / El fabricante se reserva el derecho a realizar modificaciones técnicas

## Bok obudowy w obudowie z przegrodą wewnętrzną
## Side wall in cabinets with an internal partition
## Lateral de la envolvente con partición interior

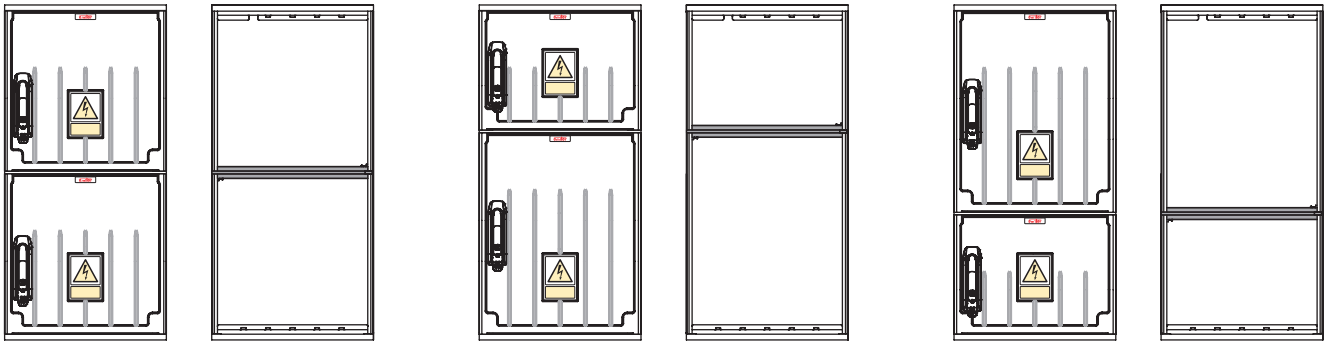

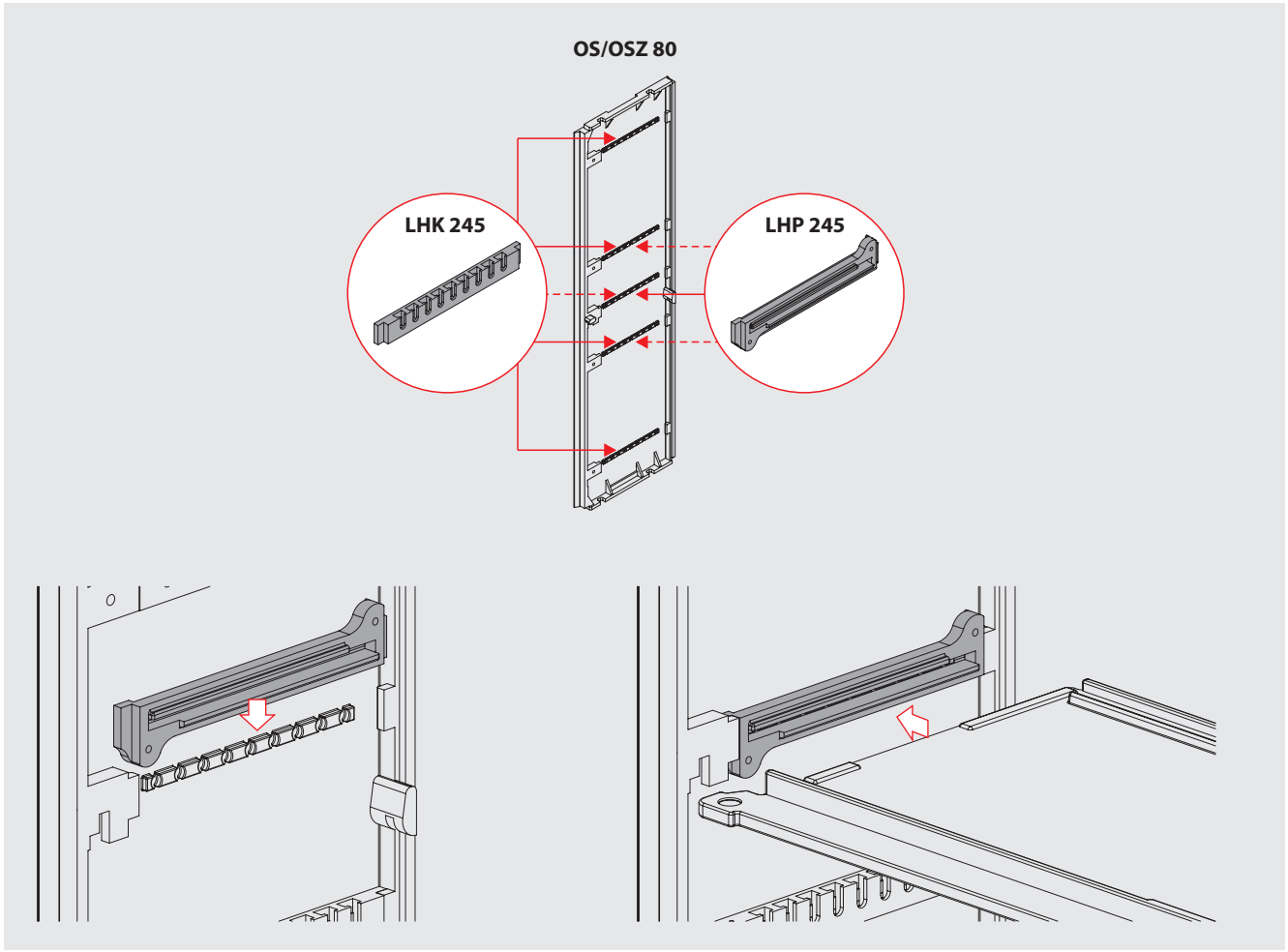


Producent zastrzega sobie prawo wprowadzania zmian technicznych / The producer reserves the right to introduce technical modifications / El fabricante se reserva el derecho a realizar modificaciones técnicas

## Fundamenty
## Pedestals
## Zócalo subterráneo

**FN**

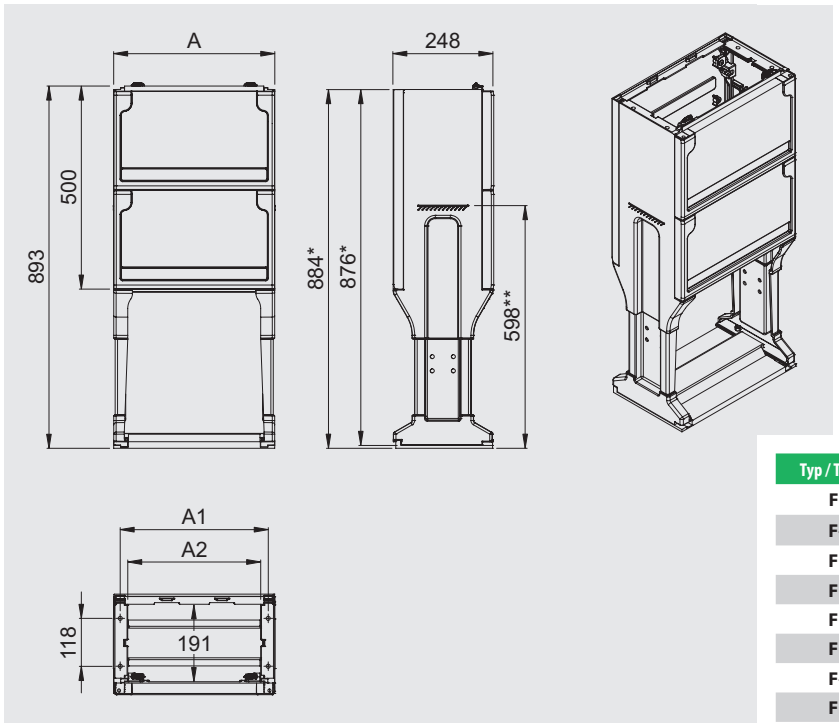




| Typ / Type / Tipo | A | A1 | A2 | Nr kat. / Art. no. / Nº cat. |
|---|---|---|---|---|
| **FN-26** | 264 | 232 | 195 | FN 228 03 |
| **F-33** | 330 | 298 | 260 | FN 338 01 |
| **FN-40** | 396 | 364 | 327 | FN 248 03 |
| **FN-53** | 528 | 496 | 459 | FN 258 03 |
| **FN-66** | 662 | 630 | 593 | FN 268 03 |
| **FN-80** | 795 | 763 | 726 | FN 288 03 |
| **F-93** | 927 | 895 | 858 | FN 218 01 |
| **FN-106** | 1058 | 1026 | 989 | FN 298 03 |

## Fundamenty z przegrodą
## Pedestals with partition
## Zócalo subterráneo con placa separadora

**FPN**

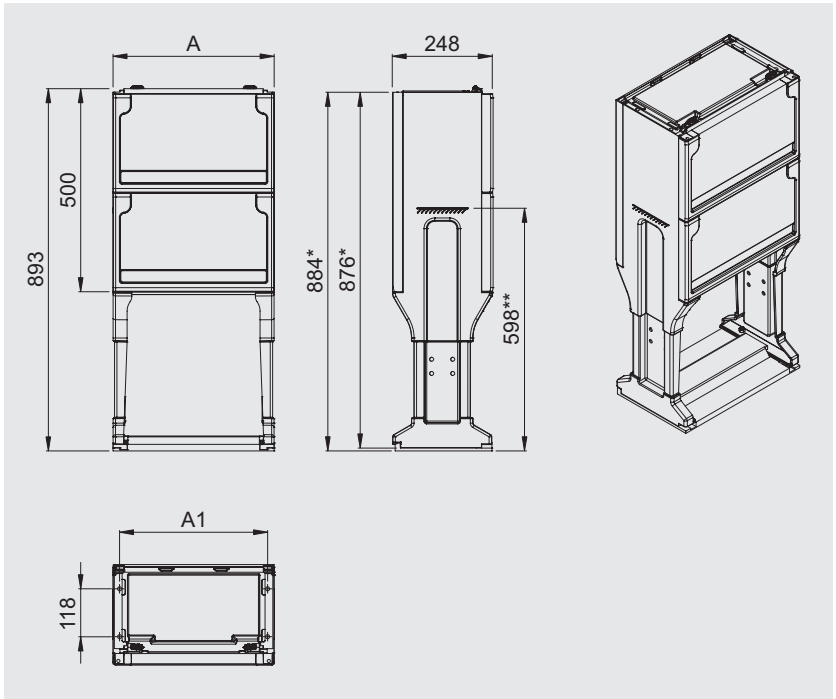




| Typ / Type / Tipo | A | A1 | Nr kat. / Art. no. / Nº cat. |
|---|---|---|---|
| **FPN-26** | 264 | 232 | FP 228 03 |
| **FPN-40** | 396 | 364 | FP 248 03 |
| **FPN-53** | 528 | 496 | FP 258 03 |
| **FPN-66** | 662 | 630 | FP 268 03 |
| **FPN-80** | 795 | 763 | FP 288 03 |
| **FPN-106** | 1058 | 1026 | FP 298 03 |

Producent zastrzega sobie prawo wprowadzania zmian technicznych / The producer reserves the right to introduce technical modifications / El fabricante se reserva el derecho a realizar modificaciones técnicas

* *Wymiar istotny dla połączeń pionowych (patrz str. T1-117) / Essential dimension for vertical connections (see page T1-117) / Dimensión principal para configuraciones verticales (véase la página T1-117)*

** *Poziom zagłębienia fundamentu / Ground setting depth of pedestal / Nivel de superficie del zócalo subterráneo*

## Fundamenty
## Pedestals
## Zócalo subterráneo

**FMN**

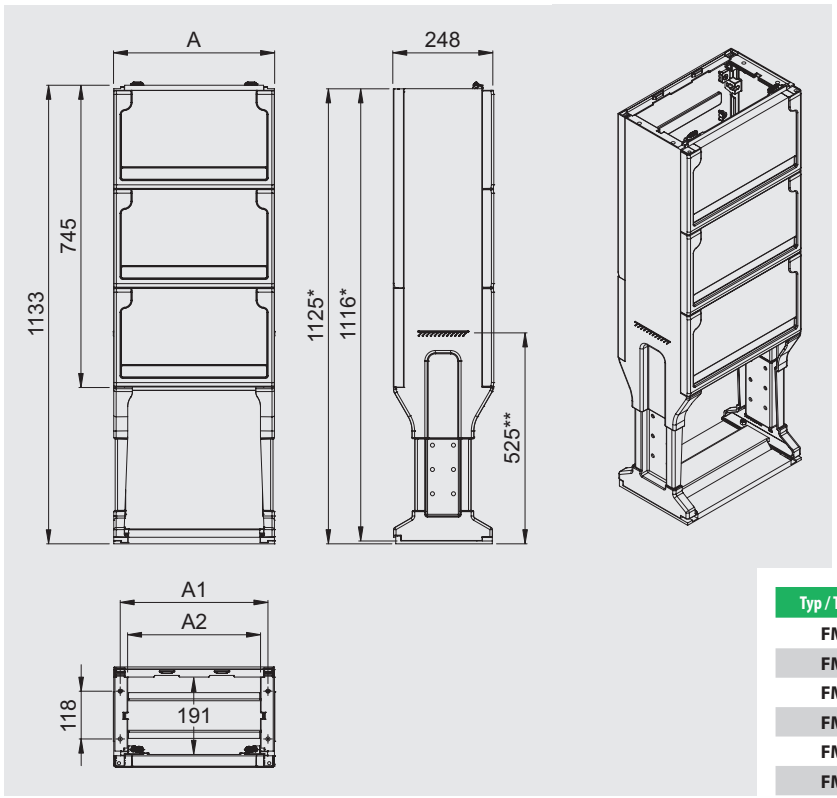




| Typ / Type / Tipo | A | A1 | A2 | Nr kat. / Art. no. / Nº cat. |
|---|---|---|---|---|
| **FMN-26** | 264 | 232 | 195 | FM 221 03 |
| **FMN-40** | 396 | 364 | 327 | FM 241 03 |
| **FMN-53** | 528 | 496 | 459 | FM 251 03 |
| **FMN-66** | 662 | 630 | 593 | FM 261 03 |
| **FMN-80** | 795 | 763 | 726 | FM 281 03 |
| **FMN-106** | 1058 | 1026 | 989 | FM 291 03 |

## Fundamenty z przegrodą
## Pedestals with partition
## Zócalo subterráneo con placa separadora

**FMPN**

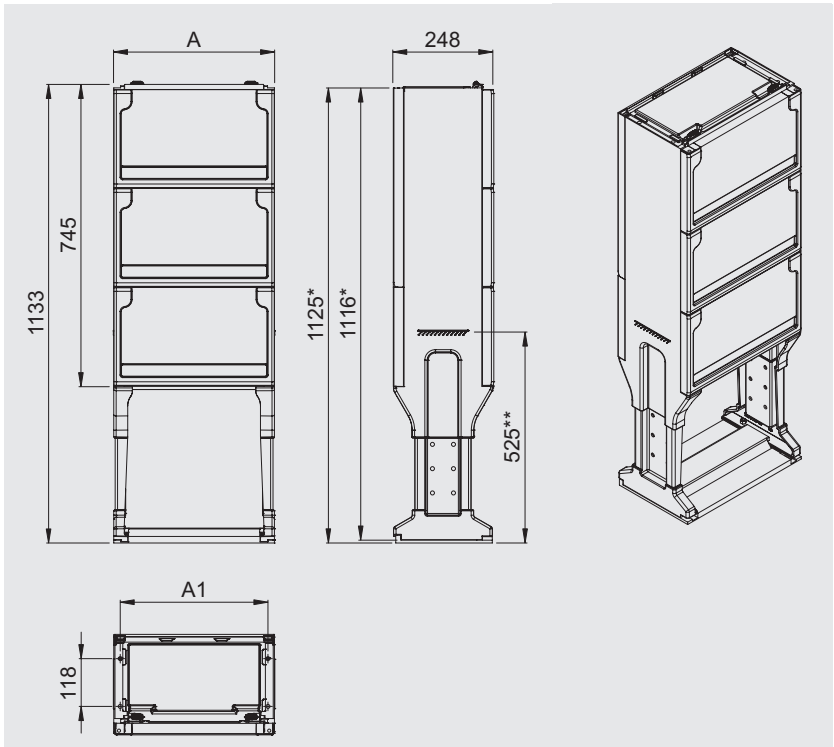




| Typ / Type / Tipo | A | A1 | Nr kat. / Art. no. / Nº cat. |
|---|---|---|---|
| **FMPN-26** | 264 | 232 | FP 221 03 |
| **FMPN-40** | 396 | 364 | FP 241 03 |
| **FMPN-53** | 528 | 496 | FP 251 03 |
| **FMPN-66** | 662 | 630 | FP 261 03 |
| **FMPN-80** | 795 | 763 | FP 281 03 |
| **FMPN-106** | 1058 | 1026 | FP 291 03 |

* *Wymiar istotny dla połączeń pionowych (patrz str. T1-117) / Essential dimension for vertical connections (see page T1-117) / Dimensión principal para configuraciones verticales (véase la página T1-117)*

** *Poziom zagłębienia fundamentu / Ground setting depth of pedestal / Nivel de superficie del zócalo subterráneo*

Producent zastrzega sobie prawo wprowadzania zmian technicznych / The producer reserves the right to introduce technical modifications / El fabricante se reserva el derecho a realizar modificaciones técnicas

## Konstrukcja fundamentu
## Pedestal construction
## Montaje de zócalo subterráneo

FN • FPN • FMN • FMPN

**FN**

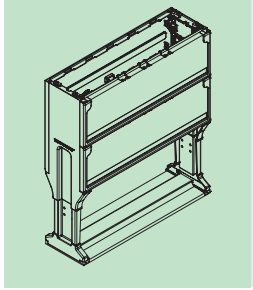

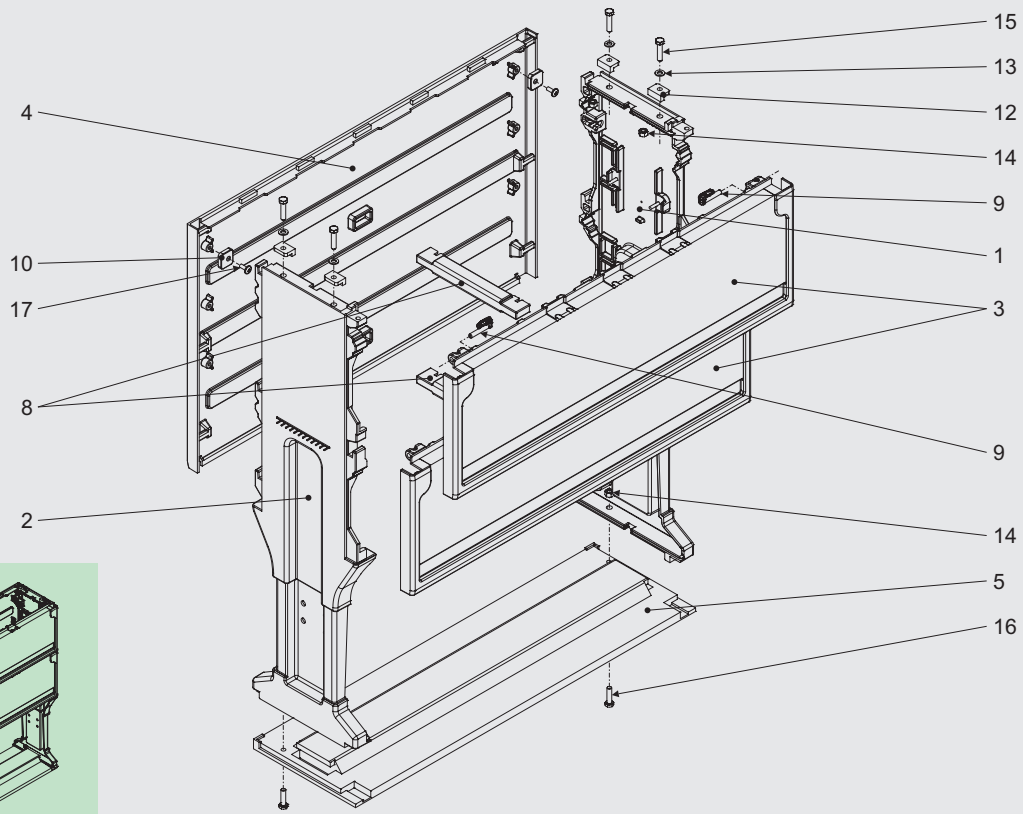


**FPN**

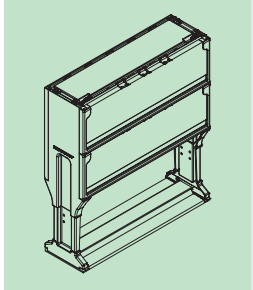

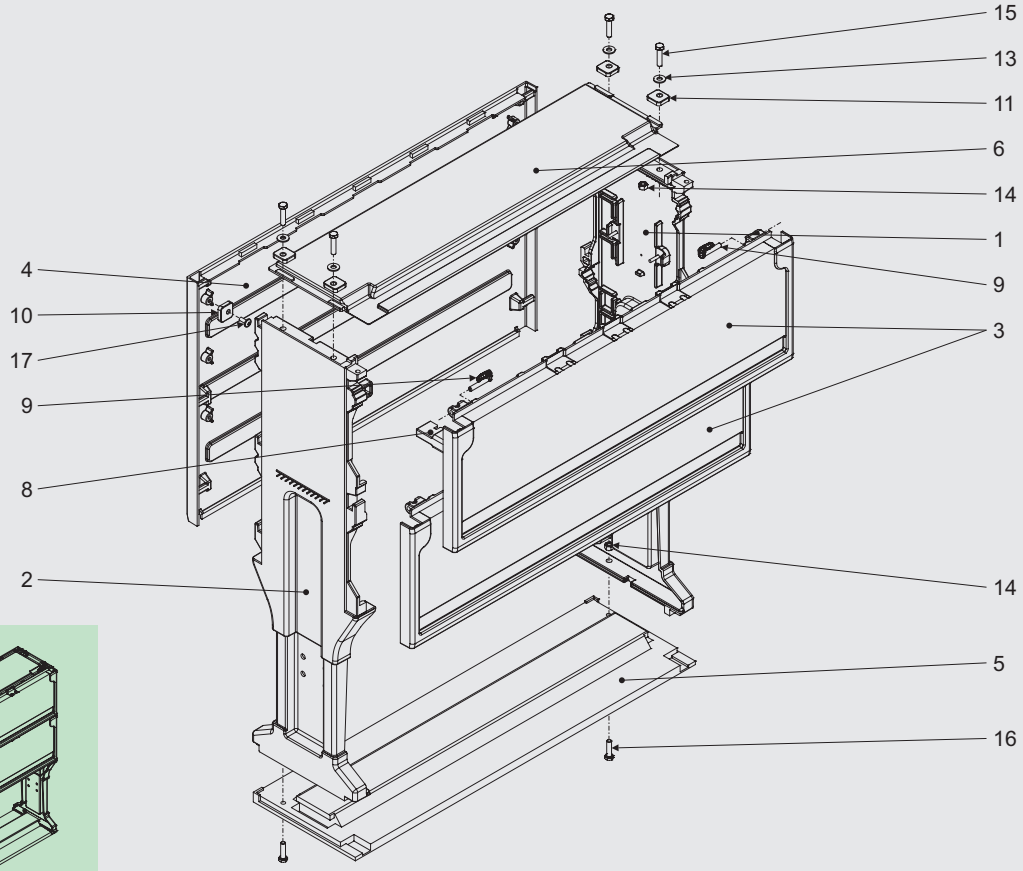


Producent zastrzega sobie prawo wprowadzania zmian technicznych / The producer reserves the right to introduce technical modifications / El fabricante se reserva el derecho a realizar modificaciones técnicas

Producent zastrzega sobie prawo wprowadzania zmian technicznych / The producer reserves the right to introduce technical modifications / El fabricante se reserva el derecho a realizar modificaciones técnicas

**FPN**

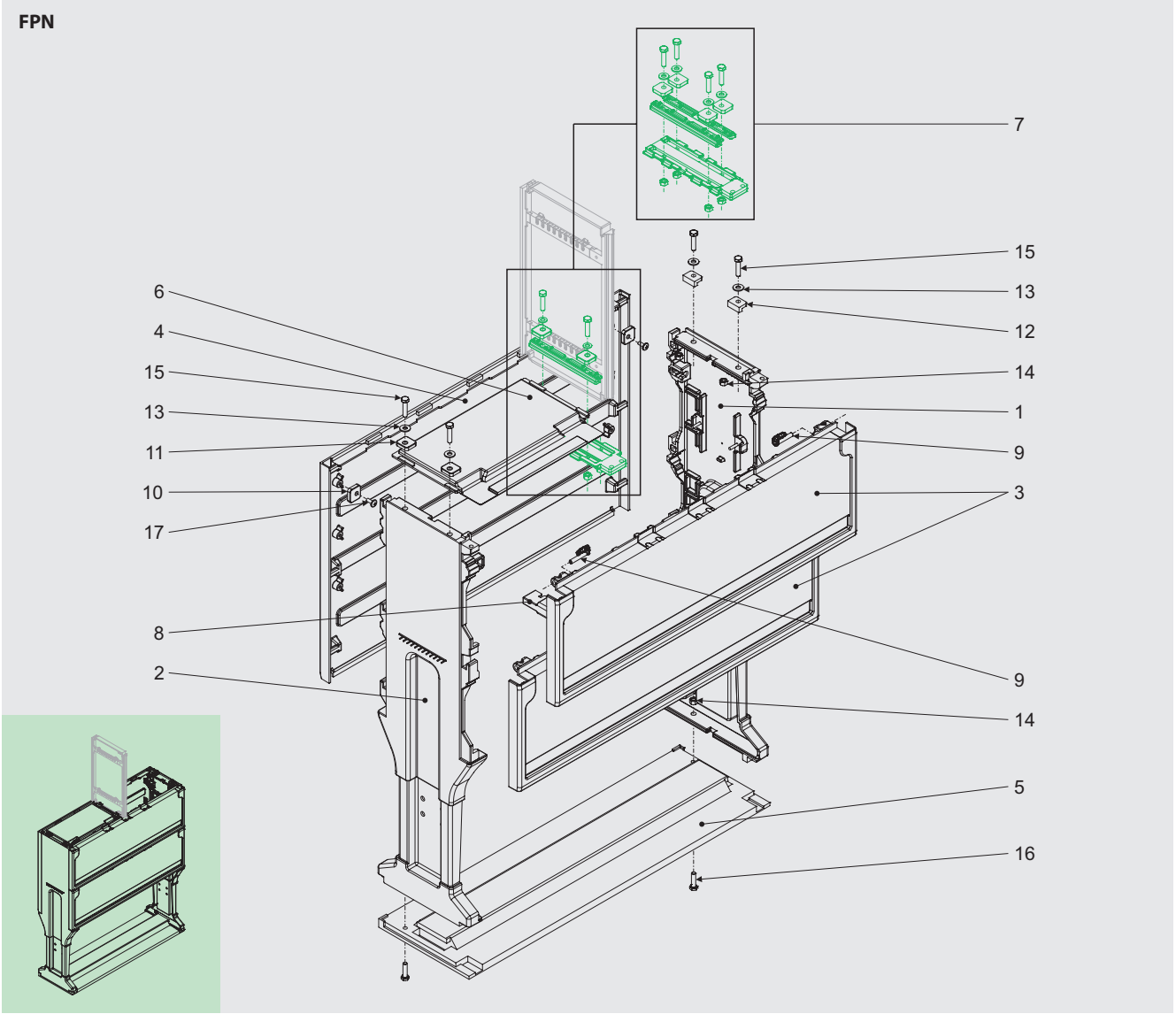


| | | Nr kat. / Art. no. / Nº cat. |
|---|---|---|
| 1 | Noga fundamentu prawa / Right pedestal leg / Pie derecho del zócalo subterraneo | 106 8625 00 |
| 2 | Noga fundamentu lewa / Left pedestal leg / Pie izquierdo del zócalo subterraneo | 106 8625 01 |
| 3 | Dekiel fundamentu przedni / Front part of pedestal / Tapa frontal de zócalo subterráneo | 105 XX24 41 |
| 4 | Dekiel fundamentu tylny / Back part of pedestal / Tapa trasera de zócalo subterráneo | 105 XX48 41 |
| 5 | Podstawa fundamentu / Pedestal base / Base del zócalo subterraneo | 117 XX24 00 |
| 6 | Przegroda uniwersalna fundamentu / Universal pedestal partition / Placa separadora universal de zócalo subterraneo | 109 XX24 03 |
| 7 | Adapter do przegrody pionowej 245 mm / Adaptor for vertical partition 245 mm / Adaptador para placa separadora vertical de 245 mm | 930 1201 |
| 8 | Rozpórka RP 245* / Spacing bar RP 245* / Rigidizador RP 245* | 920 8001 |
| 9 | Blokada dekla uniwersalna BDN / Blocking system BDN / Bloqueo BDN | 919 0009 |
| 10 | Podkładka prosta M6** / M6 flat washer** / Arandela plana M6** | 902 0001 |
| 11 | Podkładka prosta M8 / M8 flat washer / Arandela plana M8 | 902 0002 |
| 12 | Podkładka kątowa M8 / M8 angle washer / Arandela de muelle M8 | 902 0003 |
| 13 | Podkładka M8 / M8 washer / Arandela M8 | - |
| 14 | Nakrętka M8 / M8 nut / Tuerca M8 | - |
| 15 | Śruba M8x35 / M8x35 bolt / Tornillo M8x35 | - |
| 16 | Śruba M8x30/ M8x30 bolt / Tornillo M8x30 | - |
| 17 | Wkręt do tworzyw sztucznych 6,1x16** / Button head screw for plastics 6,1x16** / Tornillo para plástico 6,1x16** | - |

*X Cyfra zależna od rozmiaru lub typu / Digit depends on the size or type / Cifra que depende del tamaño o tipo*
** Tylko dla FN-80, FN-106, FPN-80 i FPN-106 / Only for FN-80, FN-106, FPN-80 and FPN-106 / Sólo para FN-80, FN-106, FPN-80 y FPN-106*
*** Potrzebne tylko podczas transportu / Optionally needed only during transport / Opcionalmente necesario solo durante el transporte*

**FMN**

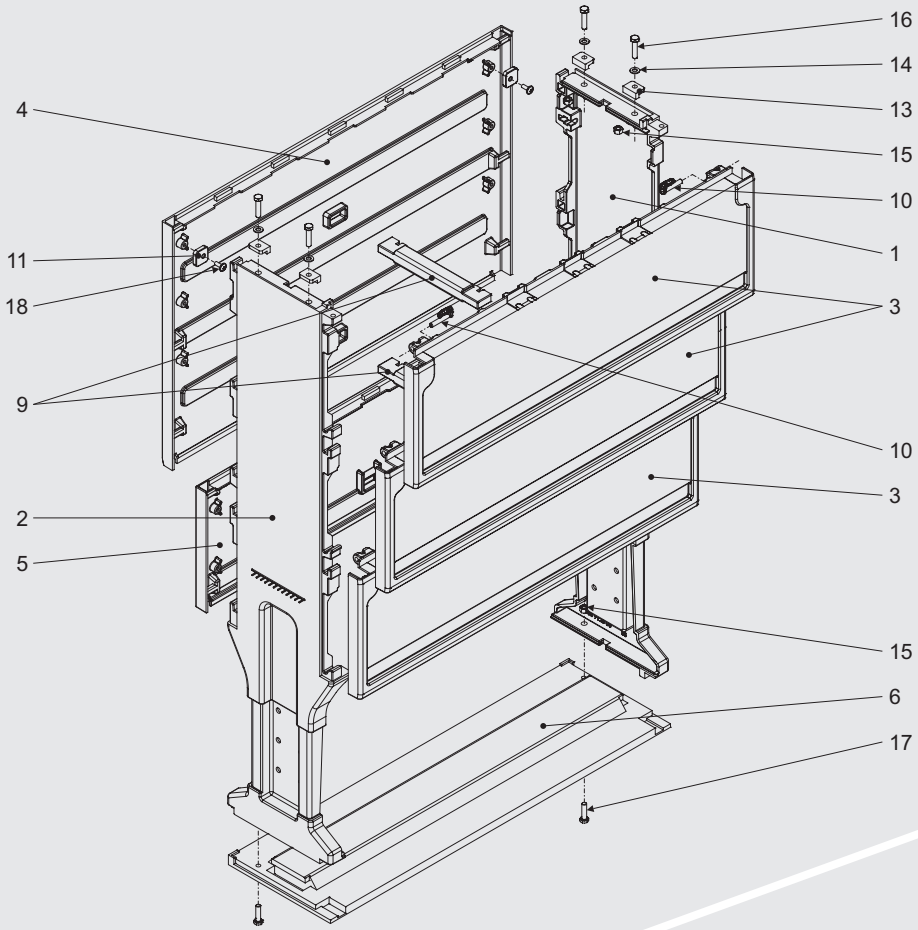


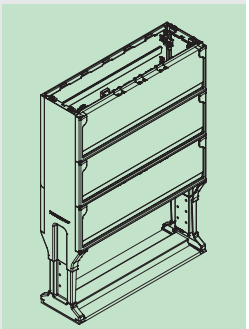

**FMPN**

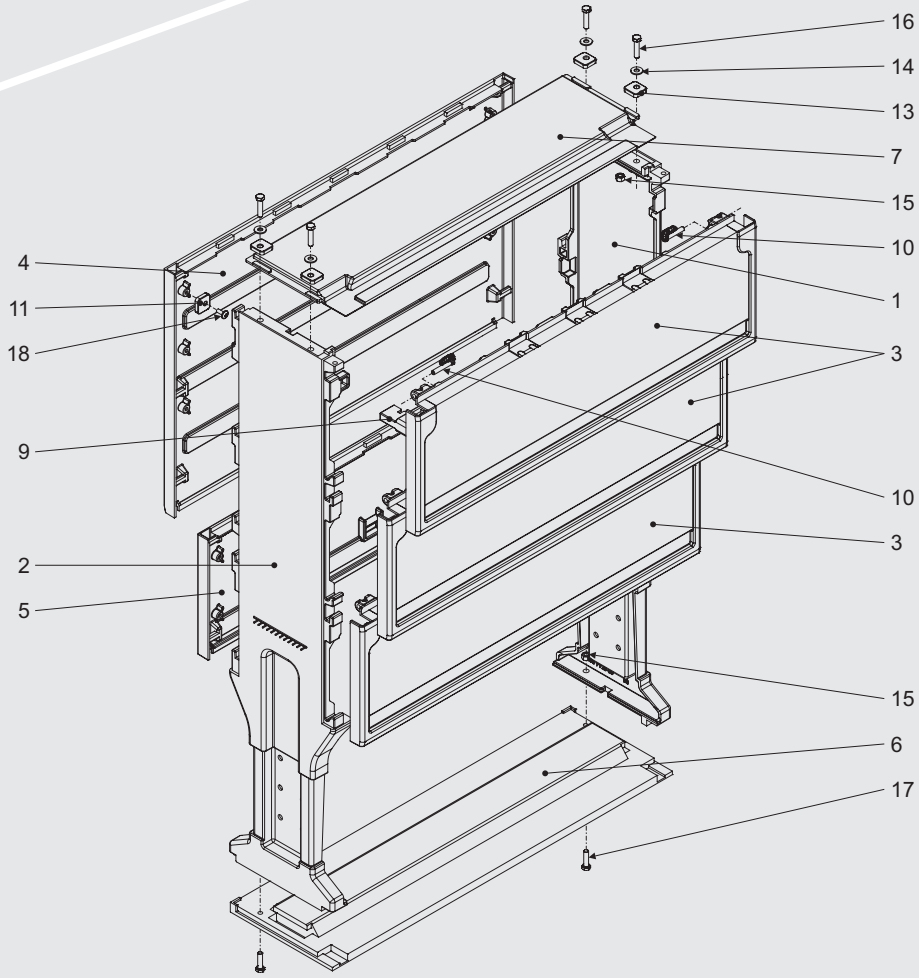


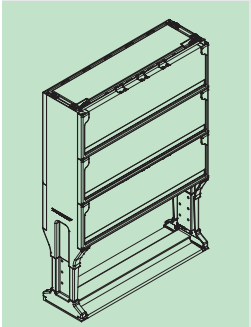

Producent zastrzega sobie prawo wprowadzania zmian technicznych / The producer reserves the right to introduce technical modifications / El fabricante se reserva el derecho a realizar modificaciones técnicas

Producent zastrzega sobie prawo wprowadzania zmian technicznych / The producer reserves the right to introduce technical modifications / El fabricante se reserva el derecho a realizar modificaciones técnicas

## FMPN

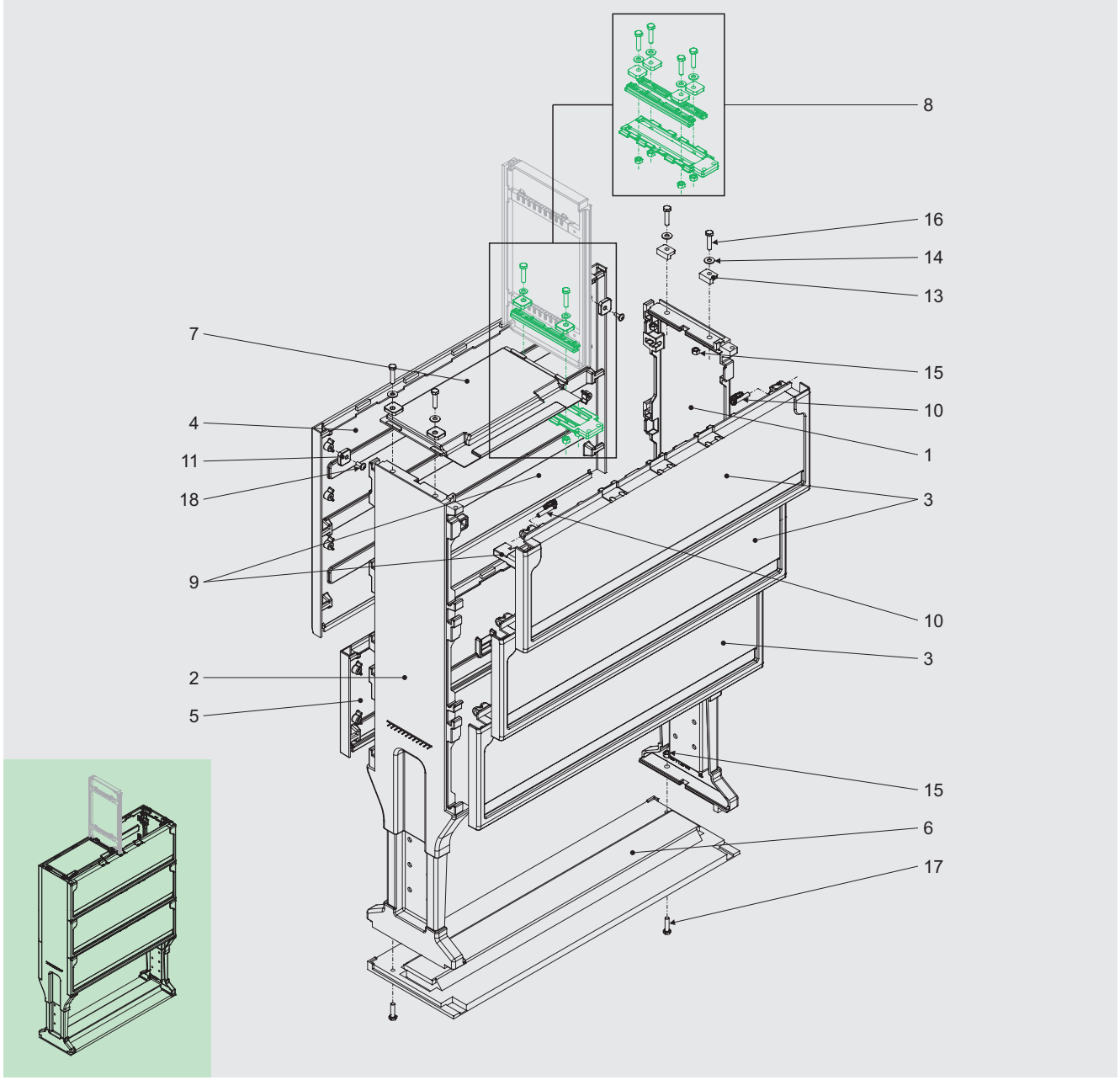


| | | Nr kat. / Art. no. / № cat. |
|---|---|---|
| 1 | Noga fundamentu prawa / Right pedestal leg / Pie derecho del zócalo subterraneo | 106 9125 00 |
| 2 | Noga fundamentu lewa / Left pedestal leg / Pie izquierdo del zócalo subterraneo | 106 9125 01 |
| 3 | Dekiel fundamentu przedni / Front part of pedestal / Tapa frontal de zócalo subterráneo | 105 XX24 41 |
| 4 | Dekiel fundamentu tylny / Back part of pedestal / Tapa trasera de zócalo subterráneo | 105 XX48 41 |
| 5 | Dekiel kieszeni kablowej tylny / Back part of cable base / Tapa trasera de zócalo de superficie | 103 XX24 41 |
| 6 | Podstawa fundamentu / Pedestal base / Base del zócalo subterraneo | 117 XX24 00 |
| 7 | Przegroda uniwersalna fundamentu / Universal pedestal partition / Placa separadora universal de zócalo subterraneo | 109 XX24 03 |
| 8 | Adapter do przegrody pionowej 245 mm / Adaptor for vertical partition 245 mm / Adaptador para placa separadora vertical de 245 mm | 930 1201 |
| 9 | Rozpórka RP 245* / Spacing bar RP 245* / Rigidizador RP 245* | 920 8001 |
| 10 | Blokada dekla uniwersalna BDN / Blocking system BDN / Bloqueo BDN | 919 0009 |
| 11 | Podkładka prosta M6** / M6 flat washer** / Arandela plana M6** | 902 0001 |
| 12 | Podkładka prosta M8 / M8 flat washer / Arandela plana M8 | 902 0002 |
| 13 | Podkładka kątowa M8 / M8 angle washer / Arandela de muelle M8 | 902 0003 |
| 14 | Podkładka M8 / M8 washer / Arandela M8 | - |
| 15 | Nakrętka M8 / M8 nut / Tuerca M8 | - |
| 16 | Śruba M8x35 / M8x35 bolt / Tornillo M8x35 | - |
| 17 | Śruba M8x30/ M8x30 bolt / Tornillo M8x30 | - |
| 18 | Wkręt do tworzyw sztucznych 6,1x16** / Button head screw for plastics 6,1x16** / Tornillo para plástico 6,1x16** | - |

*X Cyfra zależna od rozmiaru lub typu / Digit depends on the size or type / Cifra que depende del tamaño o tipo*
** Tylko dla FMN-80, FMN-106, FMPN-80 i FMPN-106 / Only for FMN-80, FMN-106, FMPN-80 and FMPN-106 / Sólo para FMN-80, FMN-106, FMPN-80 y FMPN-106*
*** Potrzebne tylko podczas transportu / Optionally needed only during transport / Opcionalmente necesario solo durante el transporte*

## **Przykładowe konfiguracje** / Configuration examples / Ejemplos de configuración

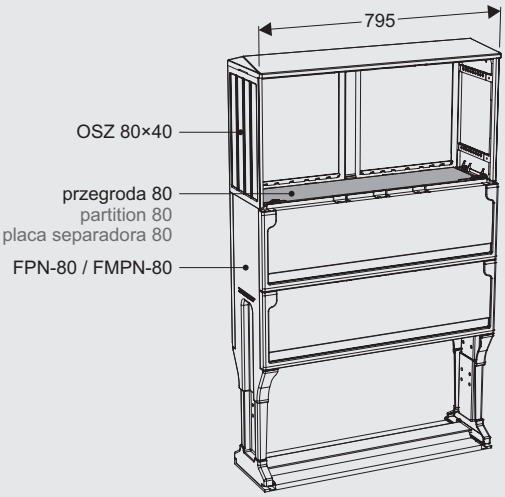


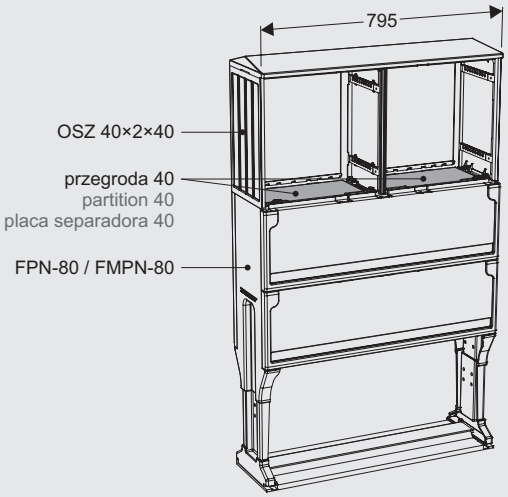


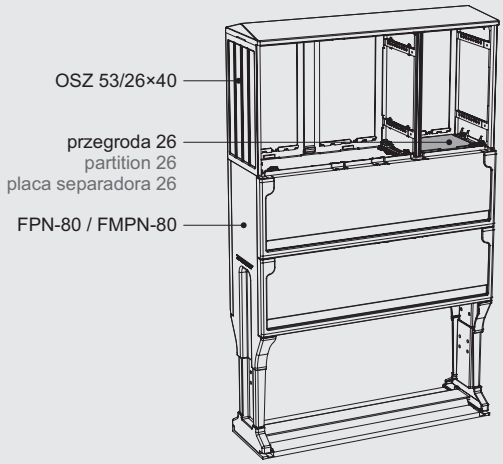


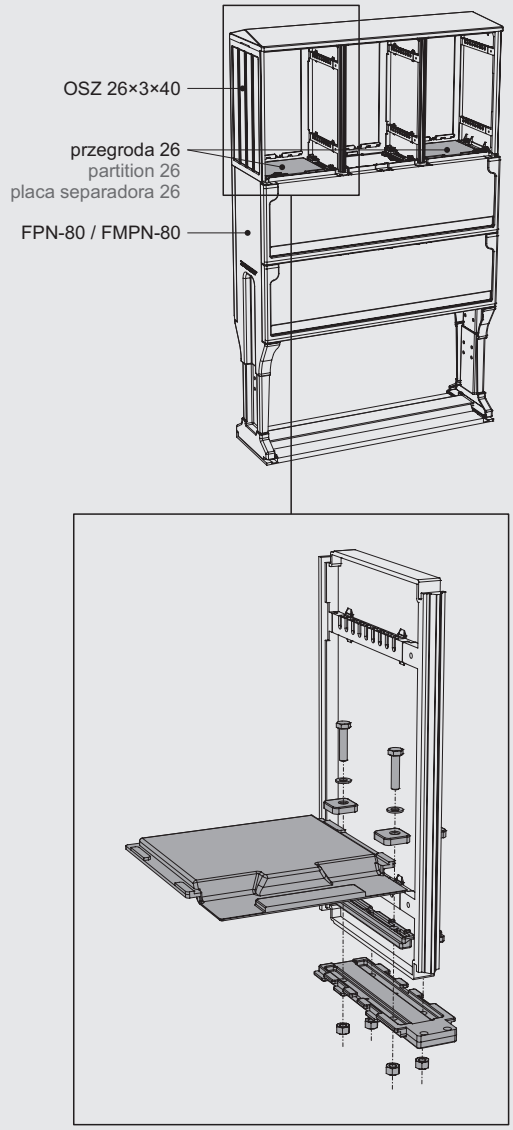


Producent zastrzega sobie prawo wprowadzania zmian technicznych / The producer reserves the right to introduce technical modifications / El fabricante se reserva el derecho a realizar modificaciones técnicas

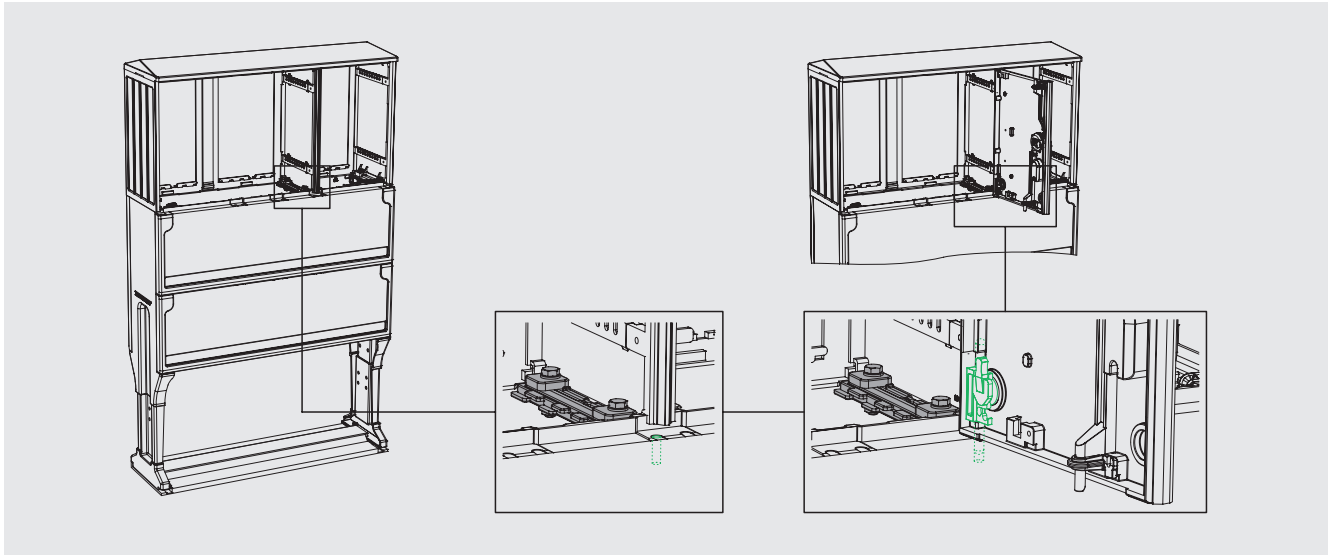

**Dołożenie przegrody do istniejącego fundamentu**
**Adding partition to the existing pedestal**
**Instalación de la placa separadora en zócalo subterraneo existente**

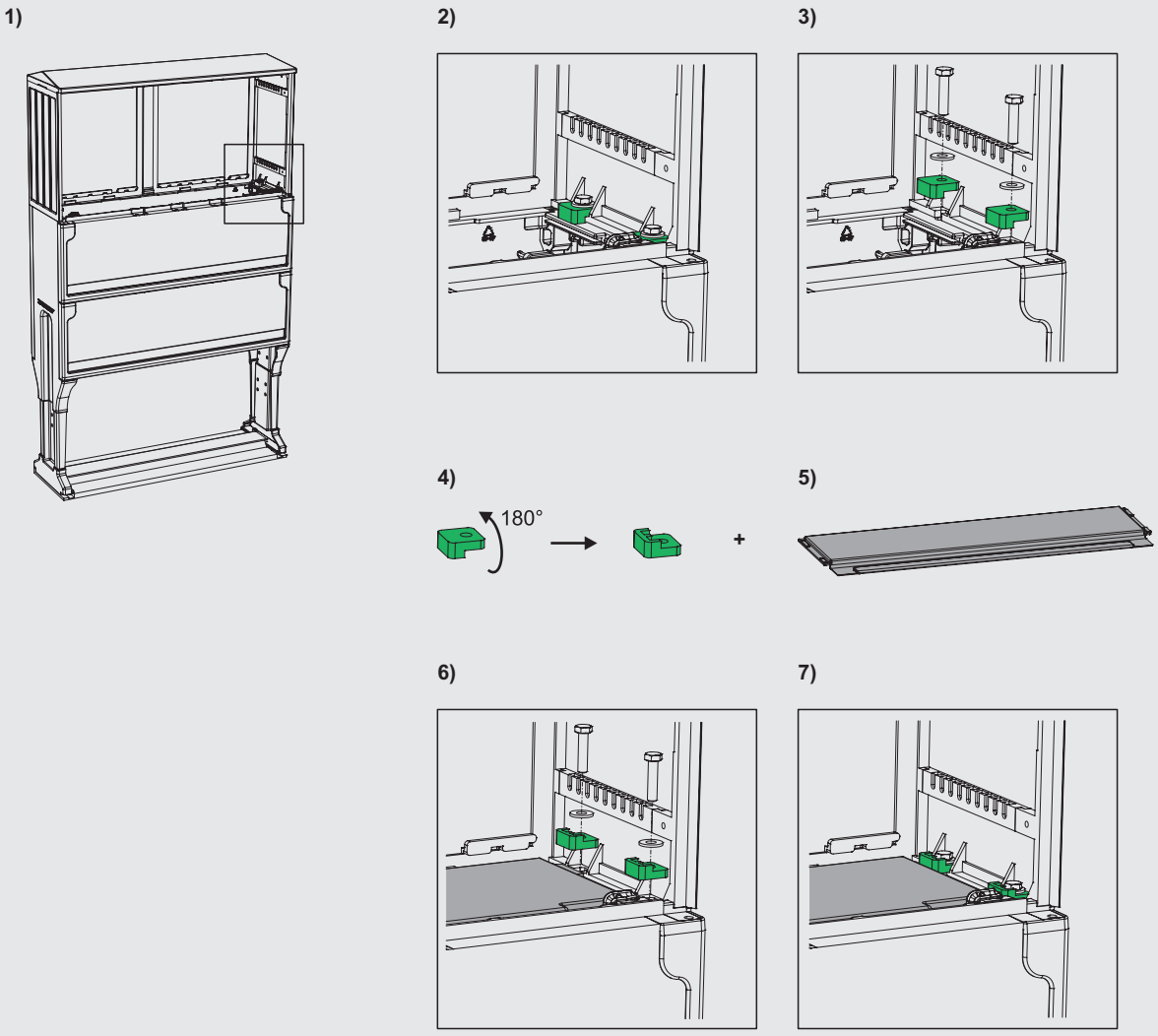


! *Patrz str. T1-114 / See page T1-114 / Véase la página T1-114*

Producent zastrzega sobie prawo wprowadzania zmian technicznych / The producer reserves the right to introduce technical modifications / El fabricante se reserva el derecho a realizar modificaciones técnicas

## Kieszenie kablowe
## Cable bases
## Zócalo de superficie

**KN**

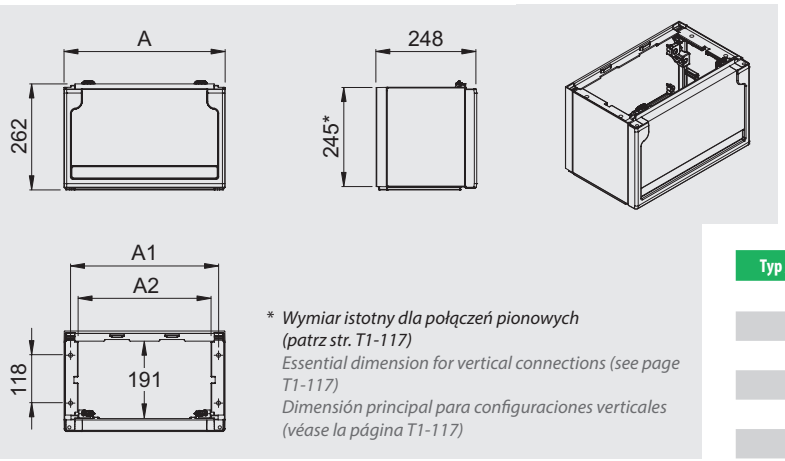




* *Wymiar istotny dla połączeń pionowych (patrz str. T1-117)*
*Essential dimension for vertical connections (see page T1-117)*
*Dimensión principal para configuraciones verticales (véase la página T1-117)*

| Typ / Type / Tipo | A | A1 | A2 | Nr kat. / Art. no. / Nº cat. |
|---|---|---|---|---|
| **KN-26** | 264 | 232 | 195 | KK 222 03 |
| **KN-40** | 396 | 364 | 327 | KK 242 03 |
| **KN-53** | 528 | 496 | 459 | KK 252 03 |
| **KN-66** | 662 | 630 | 593 | KK 262 03 |
| **KN-80** | 795 | 763 | 726 | KK 282 03 |
| **KN-106** | 1058 | 1026 | 989 | KK 292 03 |

## Kieszenie kablowe z przegrodą
## Cable bases with partition
## Zócalo de superficie con placa separadora

**KPN**

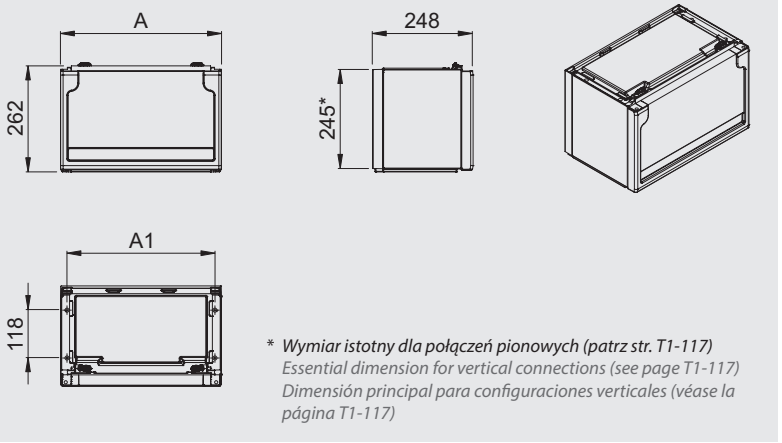


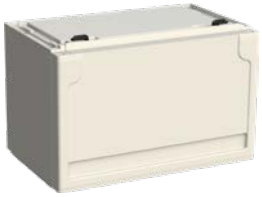

* *Wymiar istotny dla połączeń pionowych (patrz str. T1-117)*
*Essential dimension for vertical connections (see page T1-117)*
*Dimensión principal para configuraciones verticales (véase la página T1-117)*

| Typ / Type / Tipo | A | A1 | Nr kat. / Art. no. / Nº cat. |
|---|---|---|---|
| **KPN-26** | 264 | 232 | KP 222 03 |
| **KPN-40** | 396 | 364 | KP 242 03 |
| **KPN-53** | 528 | 496 | KP 252 03 |
| **KPN-66** | 662 | 630 | KP 262 03 |
| **KPN-80** | 795 | 763 | KP 282 03 |
| **KPN-106** | 1058 | 1026 | KP 292 03 |

## Konstrukcja kieszeni kablowej
## Cable base construction
## Montaje de zócalo

**KN • KPN**

**KN**

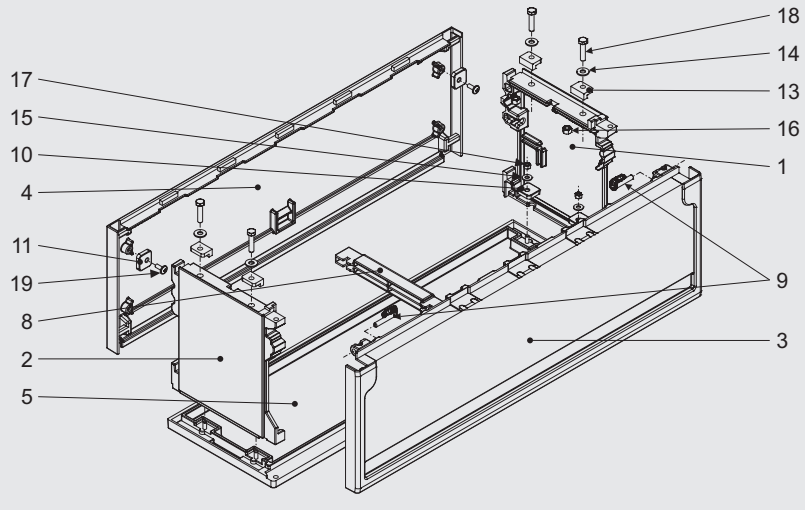


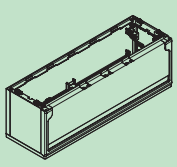

Producent zastrzega sobie prawo wprowadzania zmian technicznych / The producer reserves the right to introduce technical modifications / El fabricante se reserva el derecho a realizar modificaciones técnicas

Producent zastrzega sobie prawo wprowadzania zmian technicznych / The producer reserves the right to introduce technical modifications / El fabricante se reserva el derecho a realizar modificaciones técnicas

**KPN**

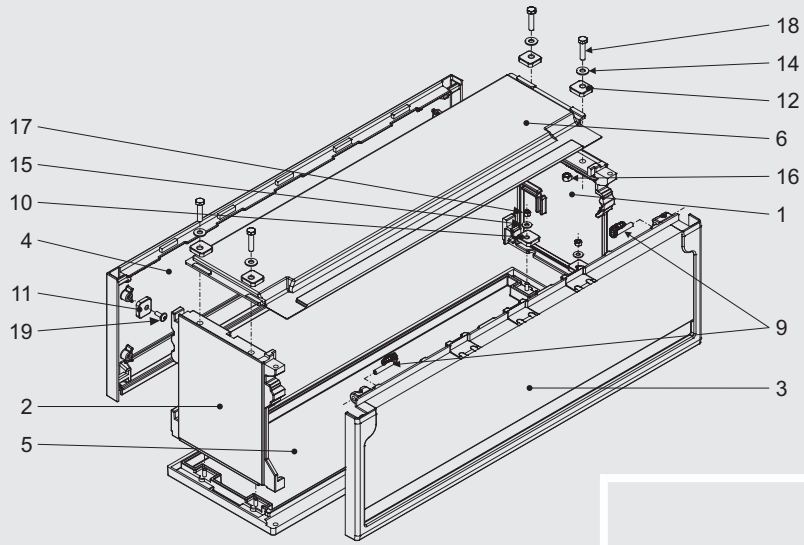


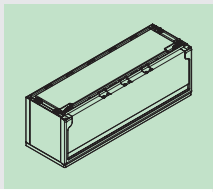

**KPN**

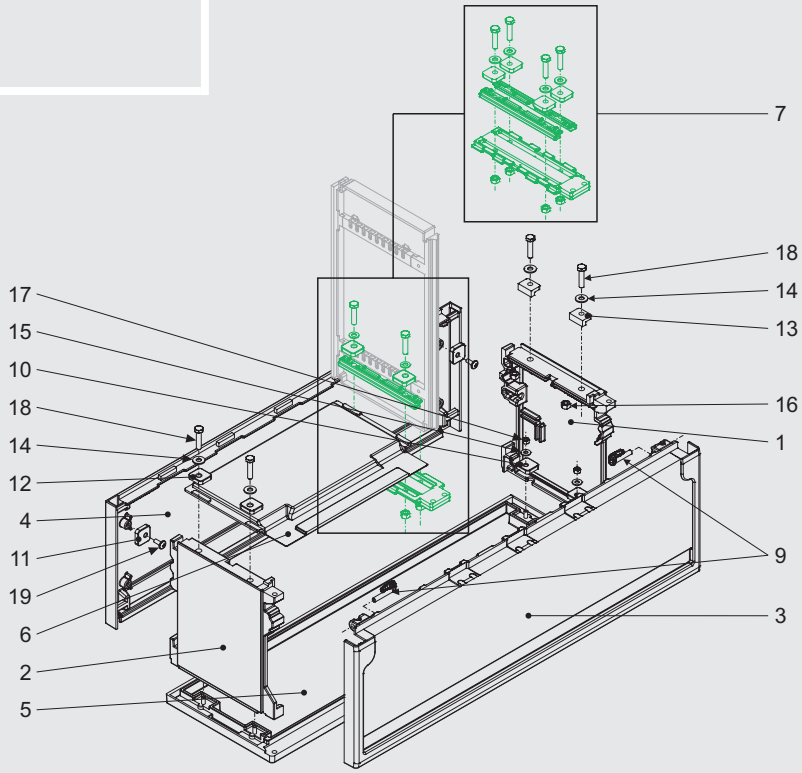


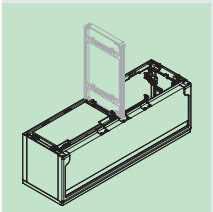

| | | Nr kat. / Art. no. / № cat. |
|---|---|---|
| 1 | Bok kieszeni kablowej prawy / Right side of cable base / Lateral derecho zócalo de superficie | 112 2625 99-0 |
| 2 | Bok kieszeni kablowej lewy / Left side of cable base / Lateral izquierdo zócalo de superficie | 112 2625 99-1 |
| 3 | Dekiel kieszeni kablowej przedni / Front part of cable base / Tapa frontal de zócalo de superficie | 105 XX24 41 |
| 4 | Dekiel kieszeni kablowej tylny / Back part of cable base / Tapa trasera de zócalo de superficie | 103 XX24 41 |
| 5 | Podstawa kieszeni kablowej *(patrz str. T1-115)* / Bottom part of cable base *(see page T1-115)* / Base de zócalo de superficie *(véase la página T1-115)* | 108 XX24 00 |
| 6 | Przegroda uniwersalna kieszeni kablowej / Universal partition of cable base / Placa separadora universal de zócalo | 109 XX24 03 |
| 7 | Adapter do przegrody pionowej 245 mm / Adaptor for vertical partition 245 mm / Adaptador para placa separadora vertical de 245 mm | 930 1201 |
| 8 | Rozpórka RP 245* / Spacing bar RP 245* / Rigidizador RP 245* | 920 8001 |
| 9 | Blokada dekla uniwersalna BDN / Blocking system BDN / Bloqueo BDN | 919 0009 |
| 10 | Podkładka prosta M6 / M6 flat washer / Arandela plana M6 | 902 0001 |
| 11 | Podkładka prosta M6** / M6 flat washer** / Arandela plana M6** | 902 0001 |
| 12 | Podkładka prosta M8 / M8 flat washer / Arandela plana M8 | 902 0002 |
| 13 | Podkładka kątowa M8 / M8 angle washer / Arandela de muelle M8 | 902 0003 |
| 14 | Podkładka M8 / M8 washer / Arandela M8 | - |
| 15 | Podkładka M6 / M6 washer / Arandela M6 | - |
| 16 | Nakrętka M8 / M8 nut / Tuerca M8 | - |
| 17 | Nakrętka M6 / M6 nut / Tuerca M6 | - |
| 18 | Śruba M8x35 / M8x35 bolt / Tornillo M8x35 | - |
| 19 | Wkręt do tworzyw sztucznych 6,1x16 / Button head screw for plastics 6,1x16 / Tornillo para plástico 6,1x16 | - |

*X Cyfra zależna od rozmiaru lub typu / Digit depends on the size or type / Cifra que depende del tamaño o tipo*
** Tylko dla KN-80 i KN-106 / Only for KN-80 and KN-106 / Sólo para KN-80 y KN-106*
*** Potrzebne tylko podczas transportu / Optionally needed only during transport / Opcionalmente necesario solo durante el transporte*

## **Przykładowe konfiguracje** / Configuration examples / Ejemplos de configuración

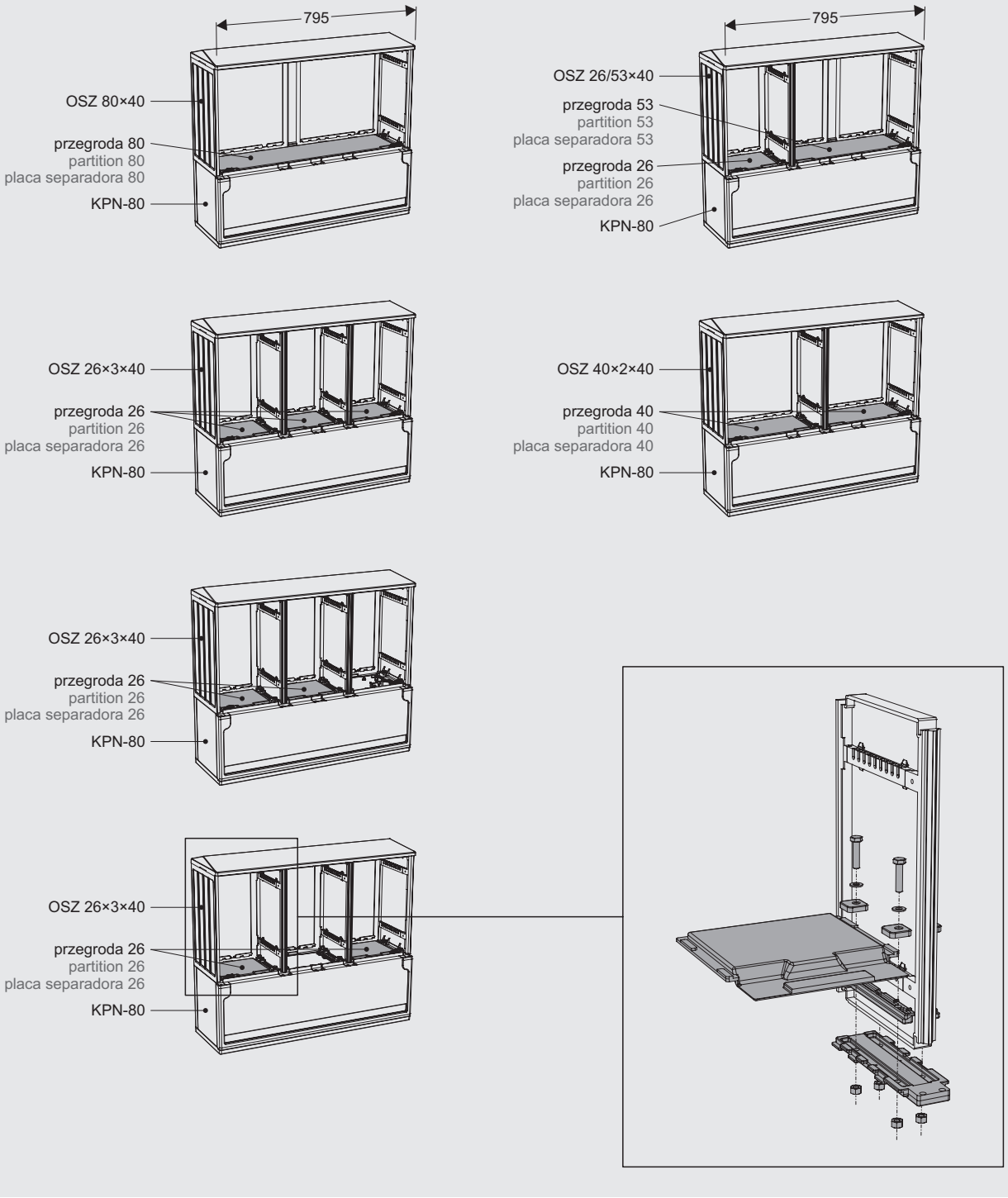


Producent zastrzega sobie prawo wprowadzania zmian technicznych / The producer reserves the right to introduce technical modifications / El fabricante se reserva el derecho a realizar modificaciones técnicas

Producent zastrzega sobie prawo wprowadzania zmian technicznych / The producer reserves the right to introduce technical modifications / El fabricante se reserva el derecho a realizar modificaciones técnicas

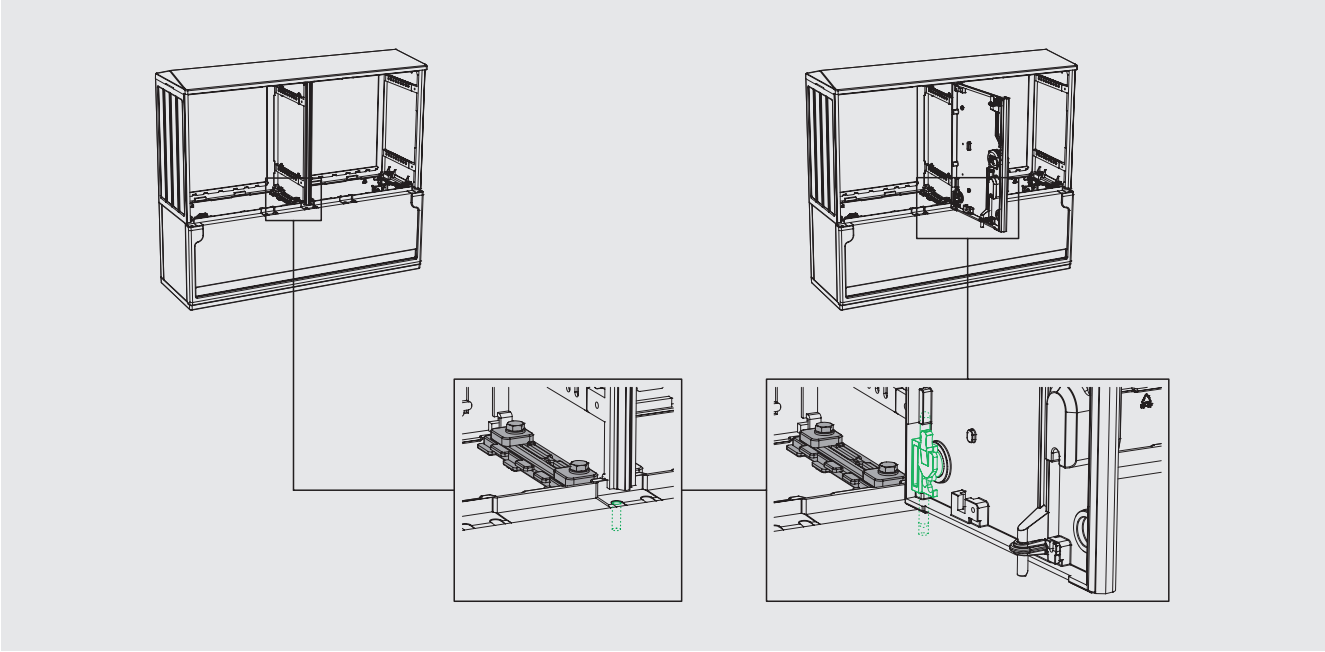

**Dołożenie przegrody do istniejącej kieszeni kablowej**
**Adding partition to the existing cable base**
**Instalación de placa separadora en zócalo de superficie existente**

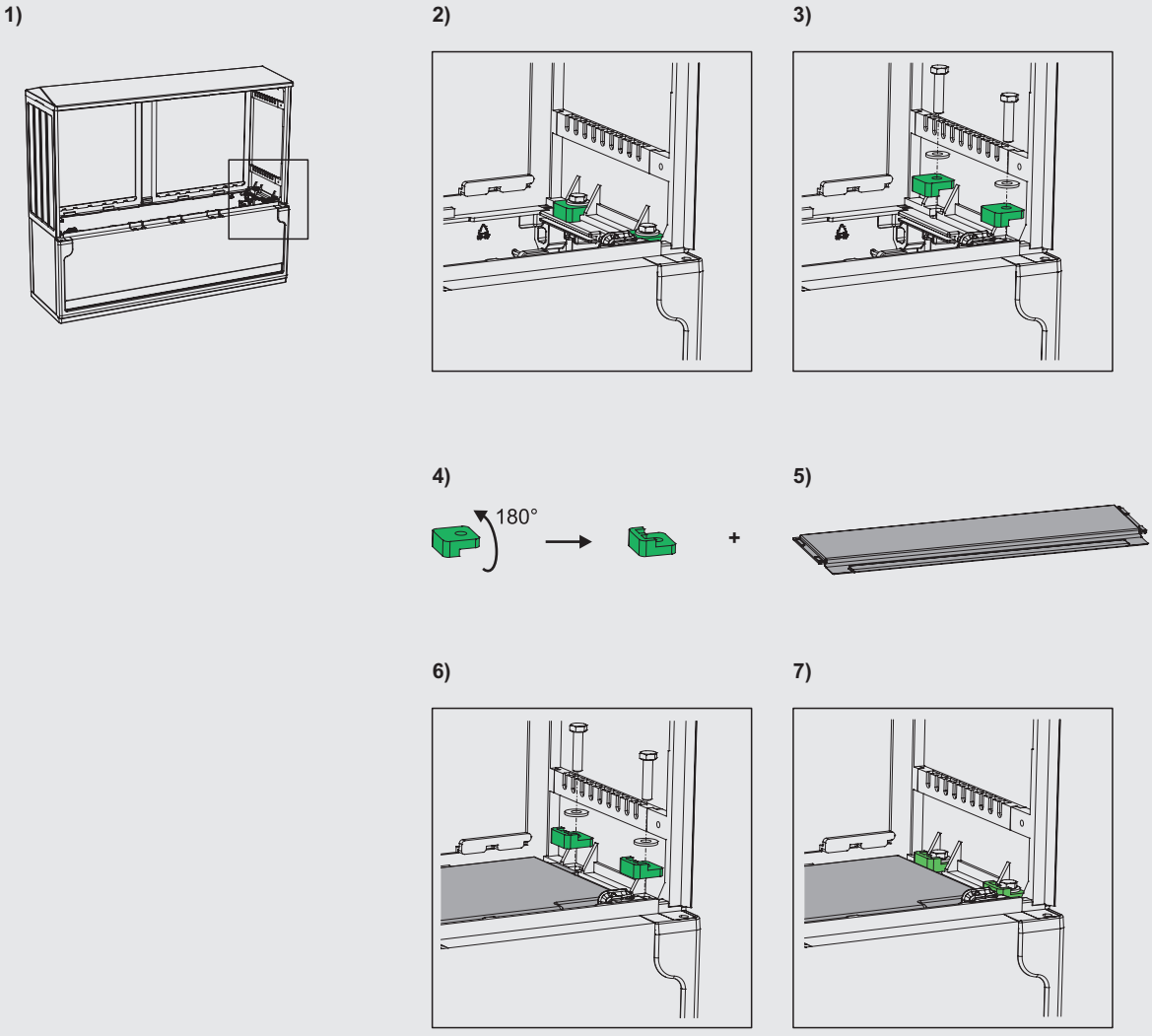


! *Patrz str. T1-114 / See page T1-114 / Véase la página T1-114*

## Przegroda uniwersalna fundamentu/kieszeni kablowej
## Universal partition of pedestal/cable base
## Placa separadora universal de zócalo de superficie

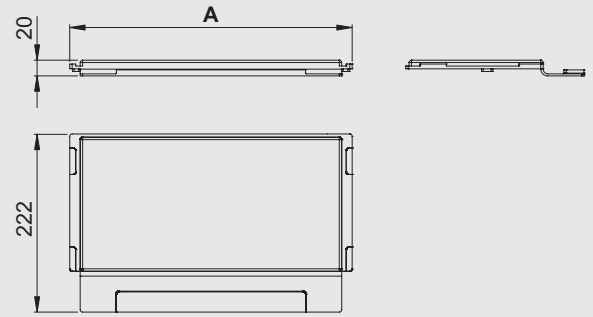




| Typ / Type / Tipo | A | Nr kat. / Art. no. / Nº cat. |
|---|---|---|
| **26x24** | 220 | 109 2624 03 |
| **40x24** | 352 | 109 4024 03 |
| **53x24** | 484 | 109 5324 03 |
| **66x24** | 618 | 109 6624 03 |
| **80x24** | 751 | 109 8024 03 |
| **106x24** | 1014 | 109 9024 03 |

## Adapter do przegrody pionowej 245 mm
## Adaptor for vertical partition 245 mm
## Adaptador para placa separadora vertical de 245 mm

**Adapter PP**

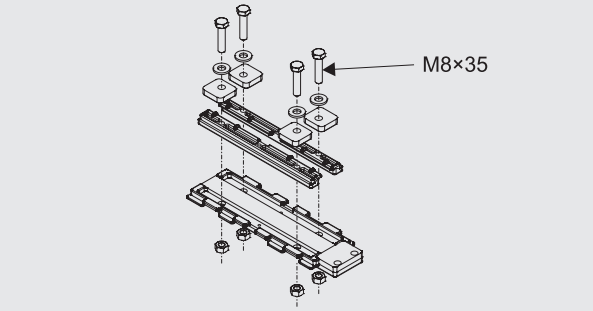




| Typ / Type / Tipo | Nr kat. / Art. no. / Nº cat. |
|---|---|
| **Adapter PP 245** | 930 1201 |

## Przedłużenie fundamentu
## Extension of pedestal
## Extensión del zócalo

**PF**

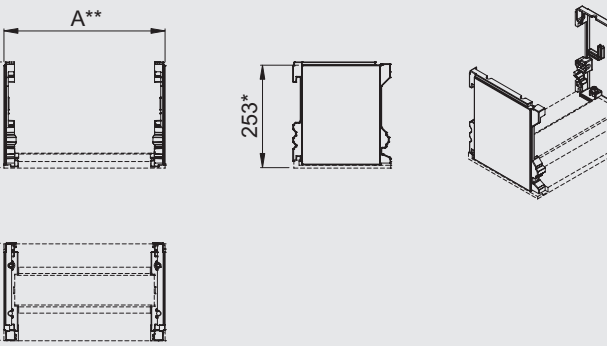


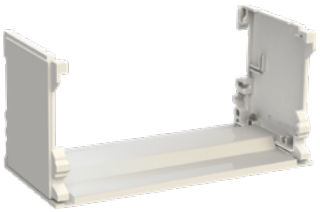

| Typ / Type / Tipo | Nr kat. / Art. no. / Nº cat. |
|---|---|
| **PF** | PF 222 00 |

* *Wymiar istotny dla połączeń pionowych (patrz str. T1-117)*
*Essential dimension for vertical connections (see page T1-117)*
*Dimensión principal para configuraciones verticales (véase la página T1-117)*

** *Przedłużenie fundamentu jest uniwersalne dla wszystkich typów fundamentu (26-106)*
*Extension of pedestal is universal for all types of pedestal (26-106)*
*La extensión del zócalo es universal para todos los tipos de zócalo (26-106)*

Producent zastrzega sobie prawo wprowadzania zmian technicznych / The producer reserves the right to introduce technical modifications / El fabricante se reserva el derecho a realizar modificaciones técnicas

## Konstrukcja przedłużenia fundamentu
## Extension of pedestal - construction
## Montaje de extensión de zócalo

PF

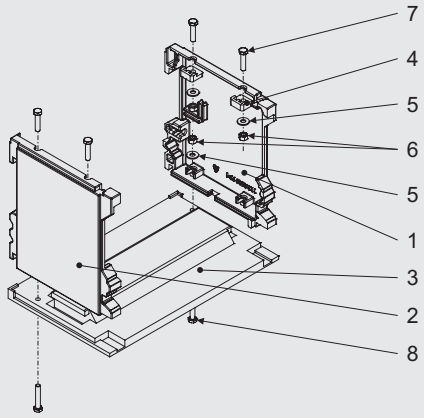


| | | Nr kat. / Art. no. / Nº cat. |
|---|---|---|
| 1 | Bok przedłużenia fundamentu prawy / Right side of extension of pedestal / Lateral de extensión de zócalo derecho | 112 2625 99-1 |
| 2 | Bok przedłużenia fundamentu lewy / Left side of extension of pedestal / Lateral de extensión de zócalo izquierdo | 112 2625 99-0 |
| 3 | Podstawa fundamentu *(patrz „połączenia pionowe")* / Pedestal base *(see "Vertical connections")* / Base del zócalo subterraneo *(véase "Acoplamiento vertical")* | 117 XX24 00 |
| 4 | Podkładka kątowa M8 / M8 angle washer / Arandela de muelle M8 | 902 0003 |
| 5 | Podkładka M8 / M8 washer / Arandela M8 | - |
| 6 | Nakrętka M8 / M8 nut / Tuerca M8 | - |
| 7 | Śruba M8x35 / M8x35 bolt / Tornillo M8x35 | - |
| 8 | Śruba M8x40/ M8x40 bolt / Tornillo M8x40 | - |

*X Cyfra zależna od rozmiaru lub typu / Digit depends on the size or type / Cifra que depende del tamaño o tipo*

## Połączenia pionowe
## Vertical connections
## Acoplamiento vertical

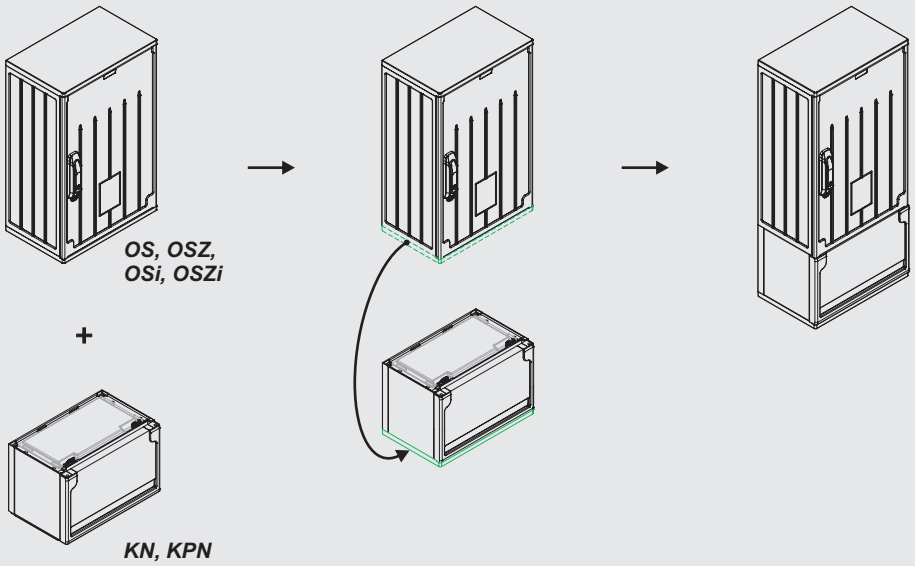


Producent zastrzega sobie prawo wprowadzania zmian technicznych / The producer reserves the right to introduce technical modifications / El fabricante se reserva el derecho a realizar modificaciones técnicas

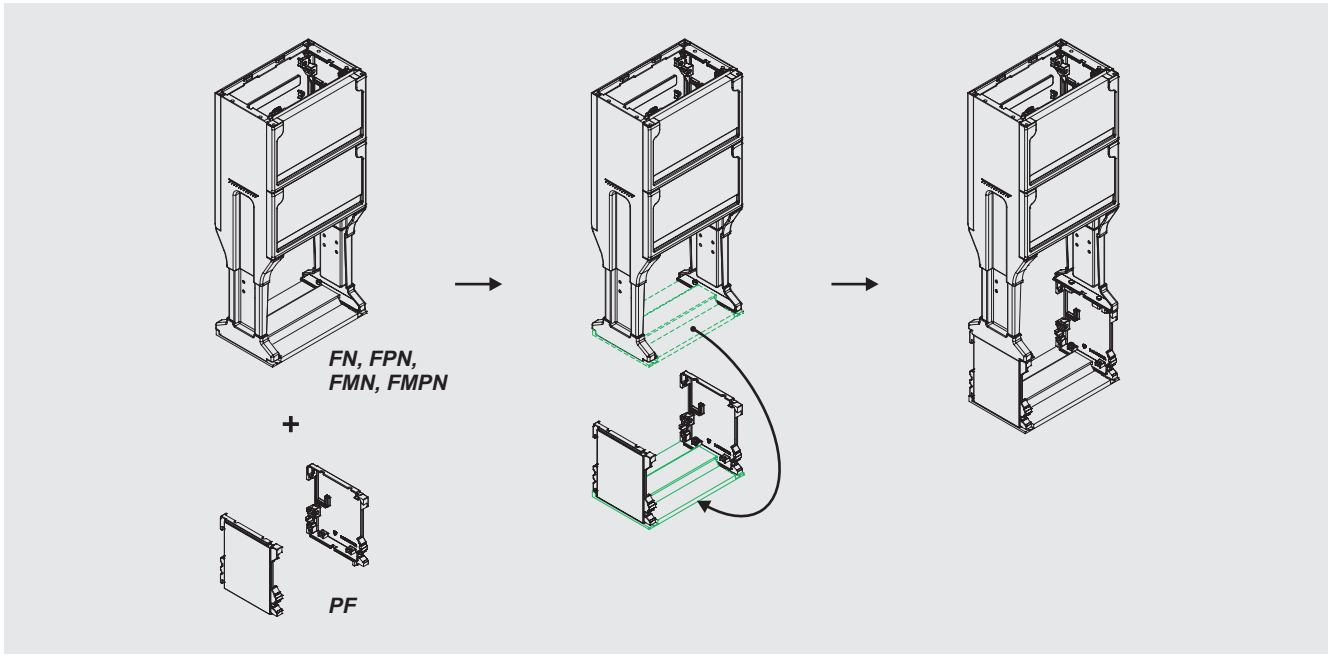


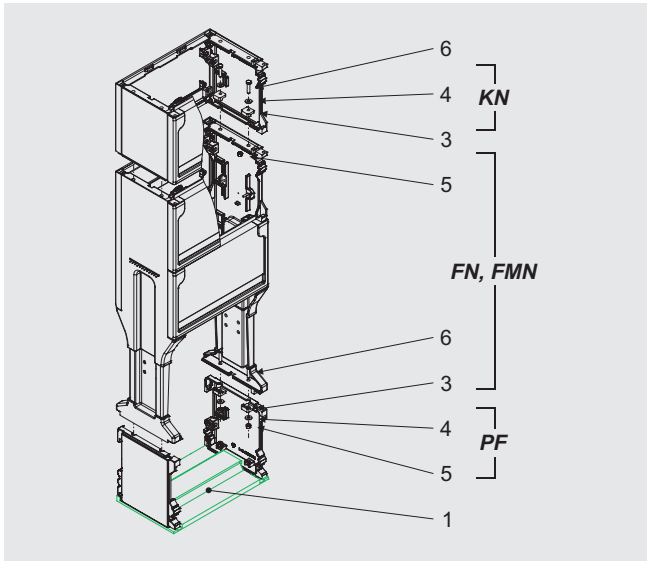


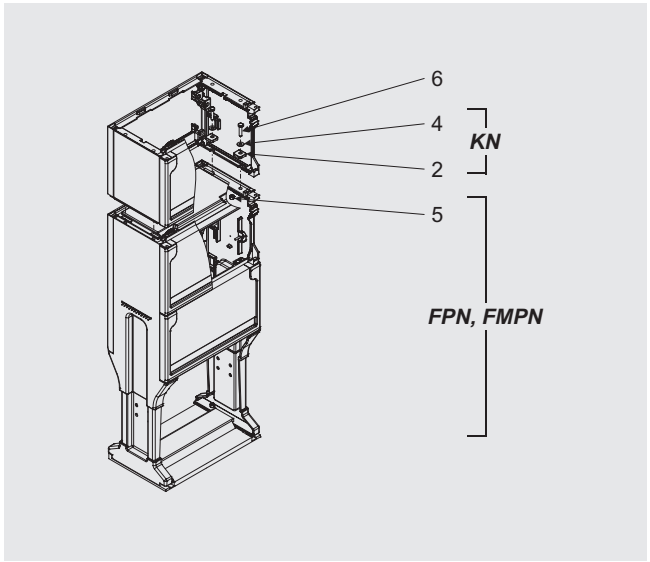


| | | Nr kat. / Art. no. / № cat. |
|---|---|---|
| 1 | Podstawa fundamentu / Pedestal base / Base del zócalo subterraneo | 117 XX24 00 |
| 2 | Podkładka prosta M8 / M8 flat washer / Arandela plana M8 | 902 0002 |
| 3 | Podkładka kątowa M8 / M8 angle washer / Arandela de muelle M8 | 902 0003 |
| 4 | Podkładka M8 / M8 washer / Arandela M8 | – |
| 5 | Nakrętka M8 / M8 nut / Tuerca M8 | – |
| 6 | Śruba M8x35 / M8x35 bolt / Tornillo M8x35 | – |

Producent zastrzega sobie prawo wprowadzania zmian technicznych / The producer reserves the right to introduce technical modifications / El fabricante se reserva el derecho a realizar modificaciones técnicas

## Obliczanie wysokości nietypowych konfiguracji
## Calculating the height of a custom configuration
## Cálculo de la altura de configuraciones no estándar

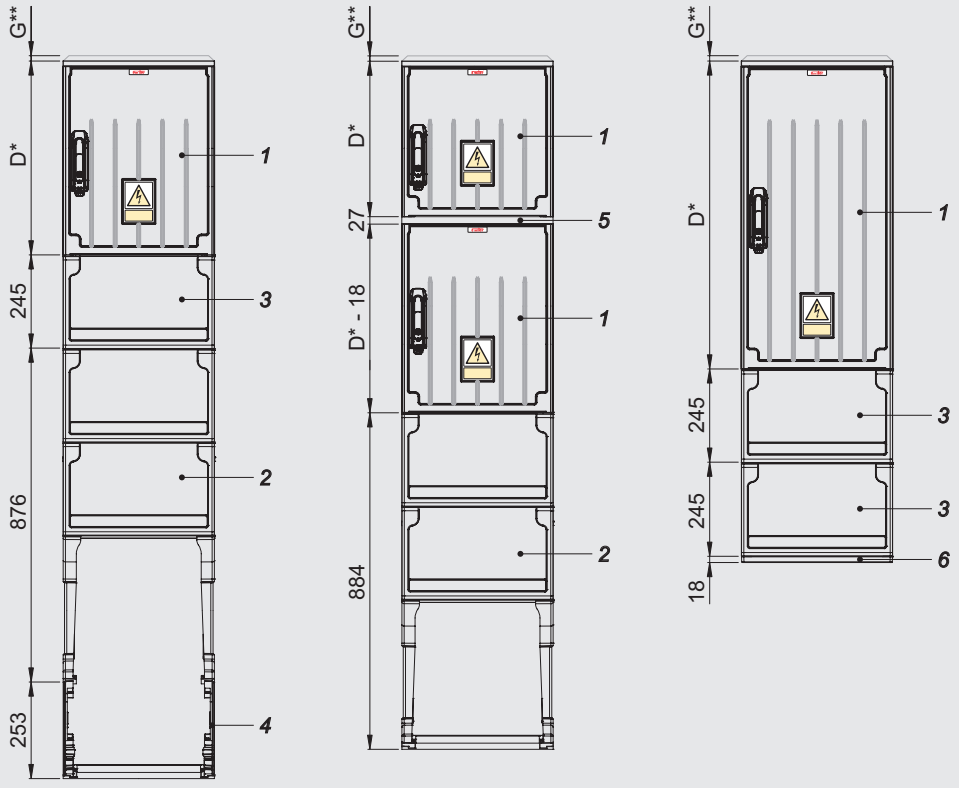


| | |
|---|---|
| 1 | Obudowa (OS, OSZ, OSi, OSZi) / Cabinet (OS, OSZ, OSi, OSZi) / Envolvente (OS, OSZ, OSi, OSZi) |
| 2 | Fundament (FN, FPN) / Pedestal (FN, FPN) / Zócalo subterraneo (FN, FPN) |
| 3 | Kieszeń kablowa (KN, KPN) / Cable base (KN, KPN) / Zócalo de superficie (KN, KPN) |
| 4 | Przedłużenie fundamentu (PF) / Extension of pedestal (PF) / Extensión del zócalo subterraneo (PF) |
| 5 | Przegroda pozioma / Horizontal partition / Placa separadora horizontal |
| 6 | Podstawa kieszeni kablowej*** / Bottom part of cable base*** / Base de zócalo de superficie*** |

* *Wartość zależna od wysokości obudowy, podawana w tabelach na stronach T1-6 – T1-91 / Value depends on the cabinet size, given in tables on pages T1-6 – T1-91 / Valor funcion de la altura de la envolvente, vease las tablas de las páginas T1-6 – T1-91*

** *Należy dodać w przypadku daszka skośnego (G=20 mm), patrz strony T1-6 – T1-92 / Has to be added together with a skew roof (G=20 mm), see pages T1-6 – T1-92 / En caso de una envolvente con tejadillo, se debe agregar G=20 mm – véase las páginas T1-6 – T1-92*

*** *Patrz str. T1-115 / See page T1-115 / Véase la página T1-115*

Producent zastrzega sobie prawo wprowadzania zmian technicznych / The producer reserves the right to introduce technical modifications / El fabricante se reserva el derecho a realizar modificaciones técnicas

## Rozwiązania niestandardowe
## Custom solutions
## Soluciones no estándar

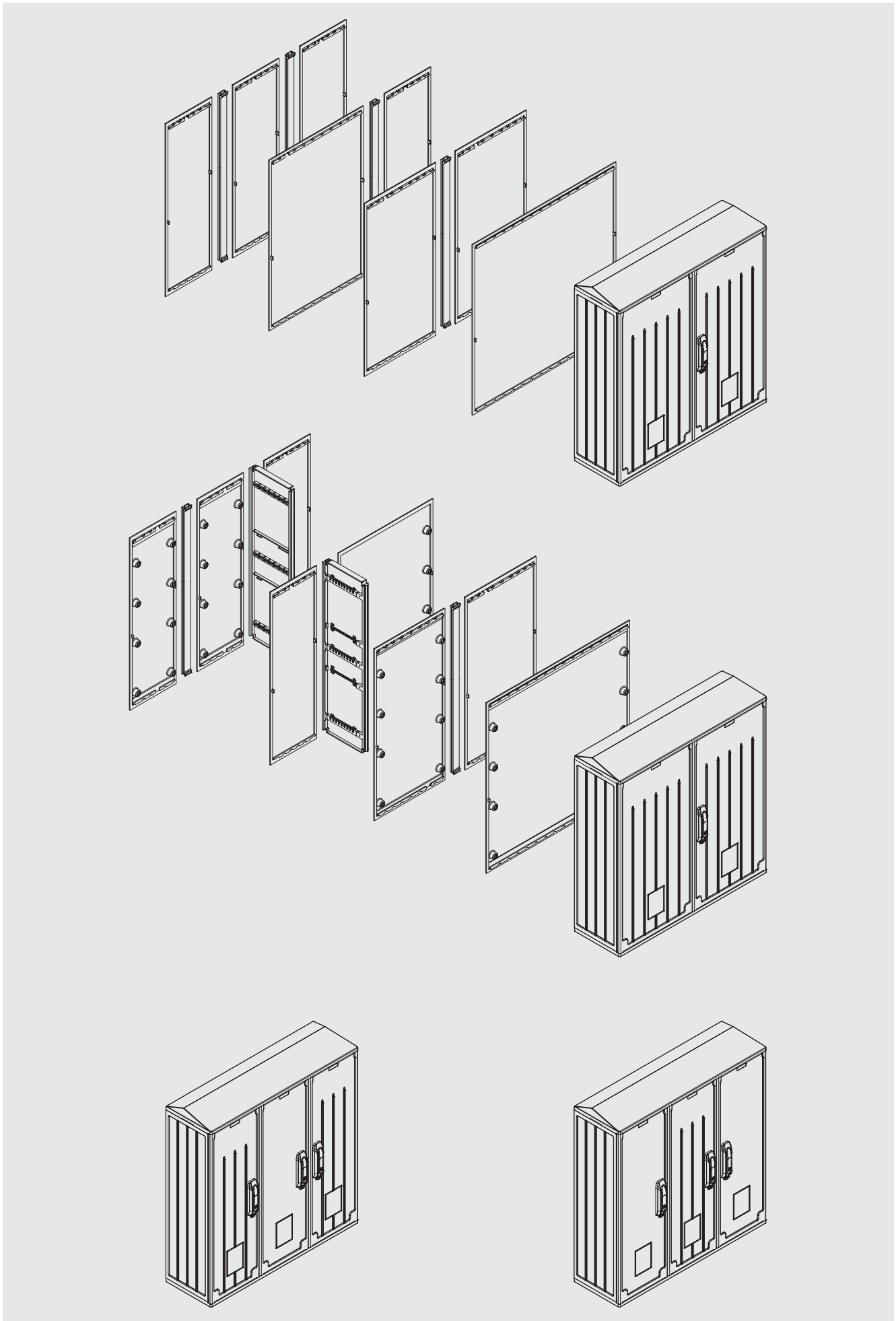

Producent zastrzega sobie prawo wprowadzania zmian technicznych / The producer reserves the right to introduce technical modifications / El fabricante se reserva el derecho a realizar modificaciones técnicas

## System zamykania obudów
## Locking system of cabinets
## Elementos de unión en envolventes

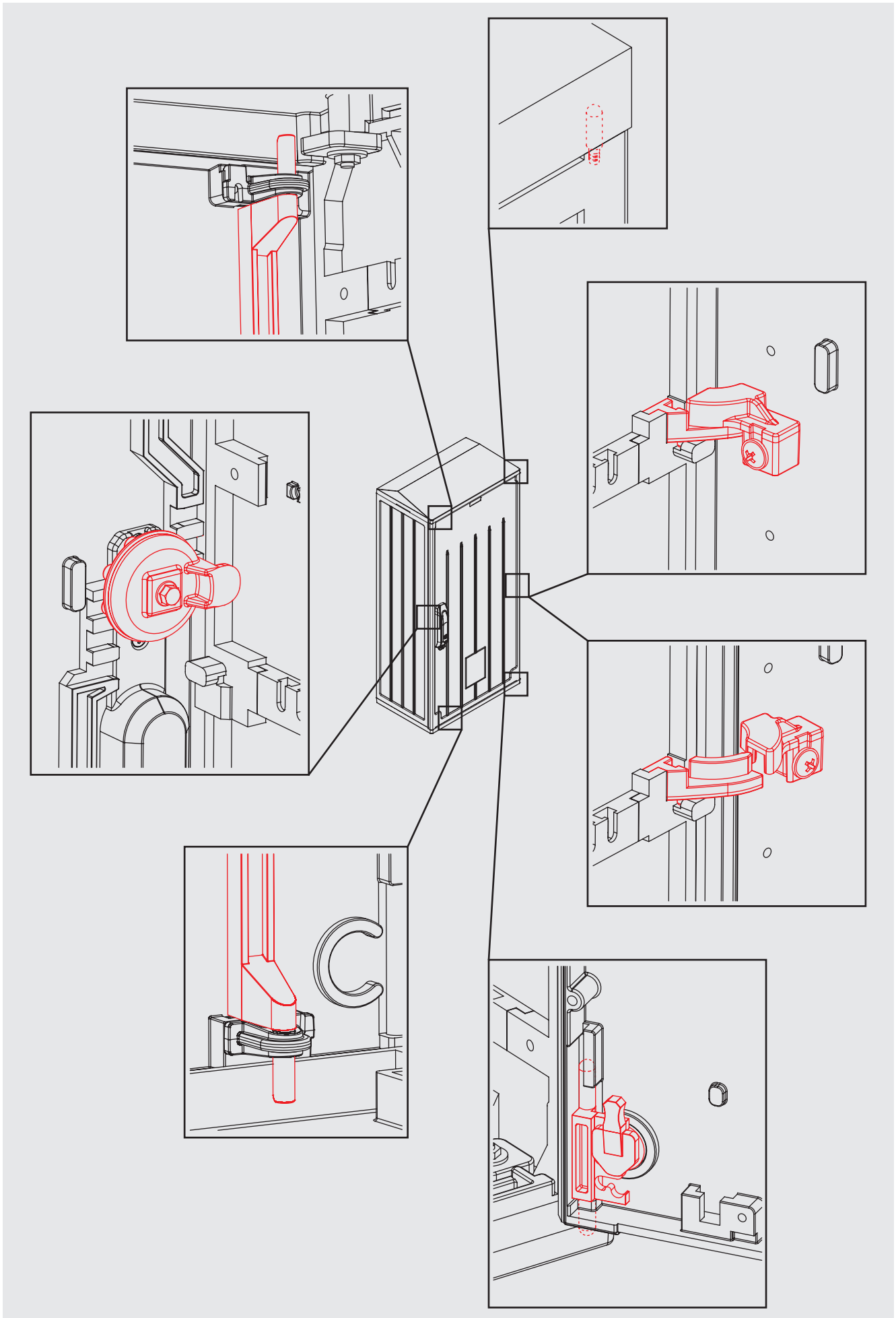

Producent zastrzega sobie prawo wprowadzania zmian technicznych / The producer reserves the right to introduce technical modifications / El fabricante se reserva el derecho a realizar modificaciones técnicas

## System wentylacji obudów
## Cabinet's ventilation system
## Sistema de ventilación de envolventes

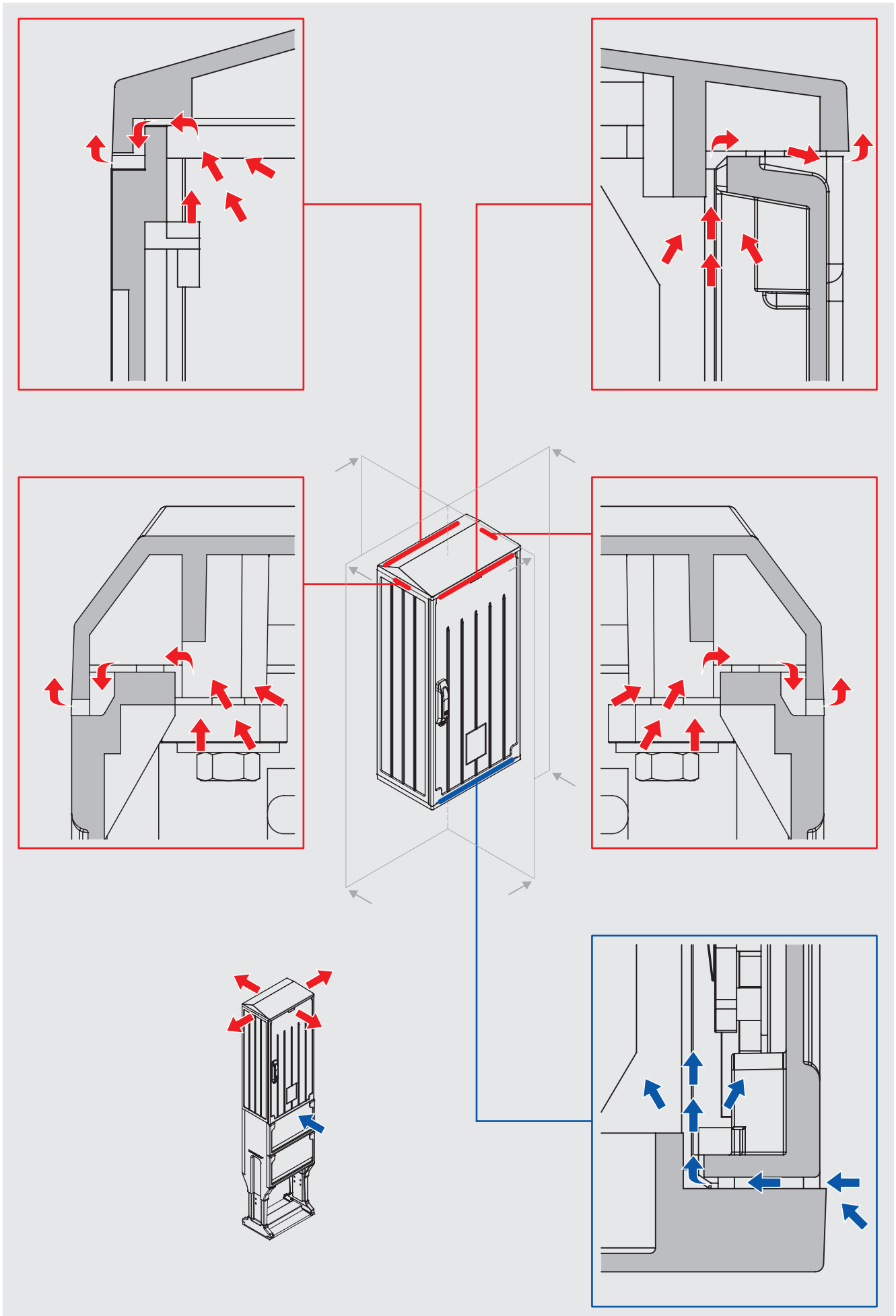

Producent zastrzega sobie prawo wprowadzania zmian technicznych / The producer reserves the right to introduce technical modifications / El fabricante se reserva el derecho a realizar modificaciones técnicas

## Regulacja wysokości fundamentów FN, FPN, FMN, FMPN
## Height adjustment of FN, FPN, FMN, FMPN pedestals
## Ajuste de altura de zócalos FN, FPN, FMN, FMPN pedestals

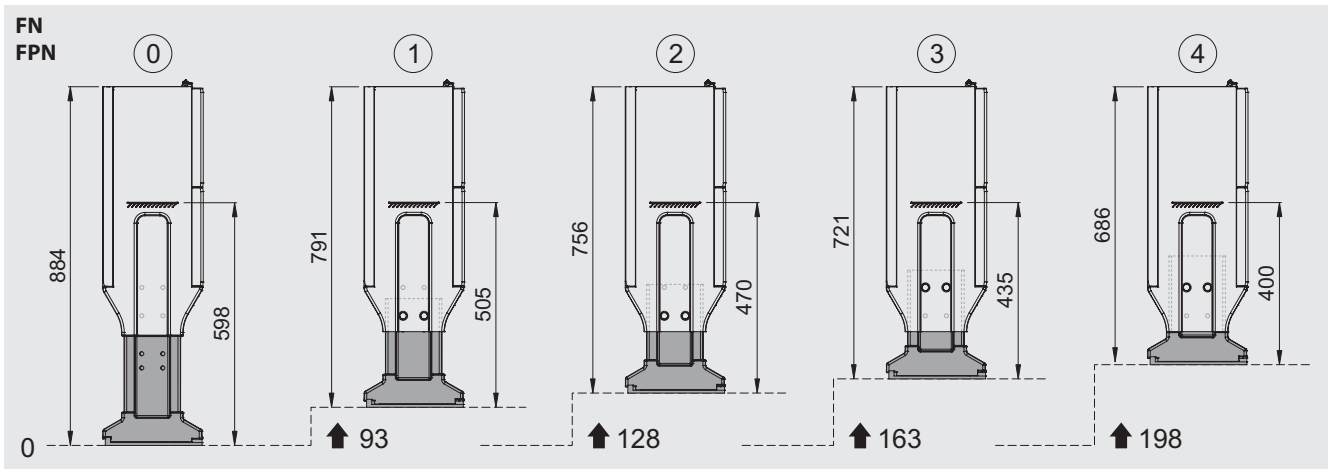


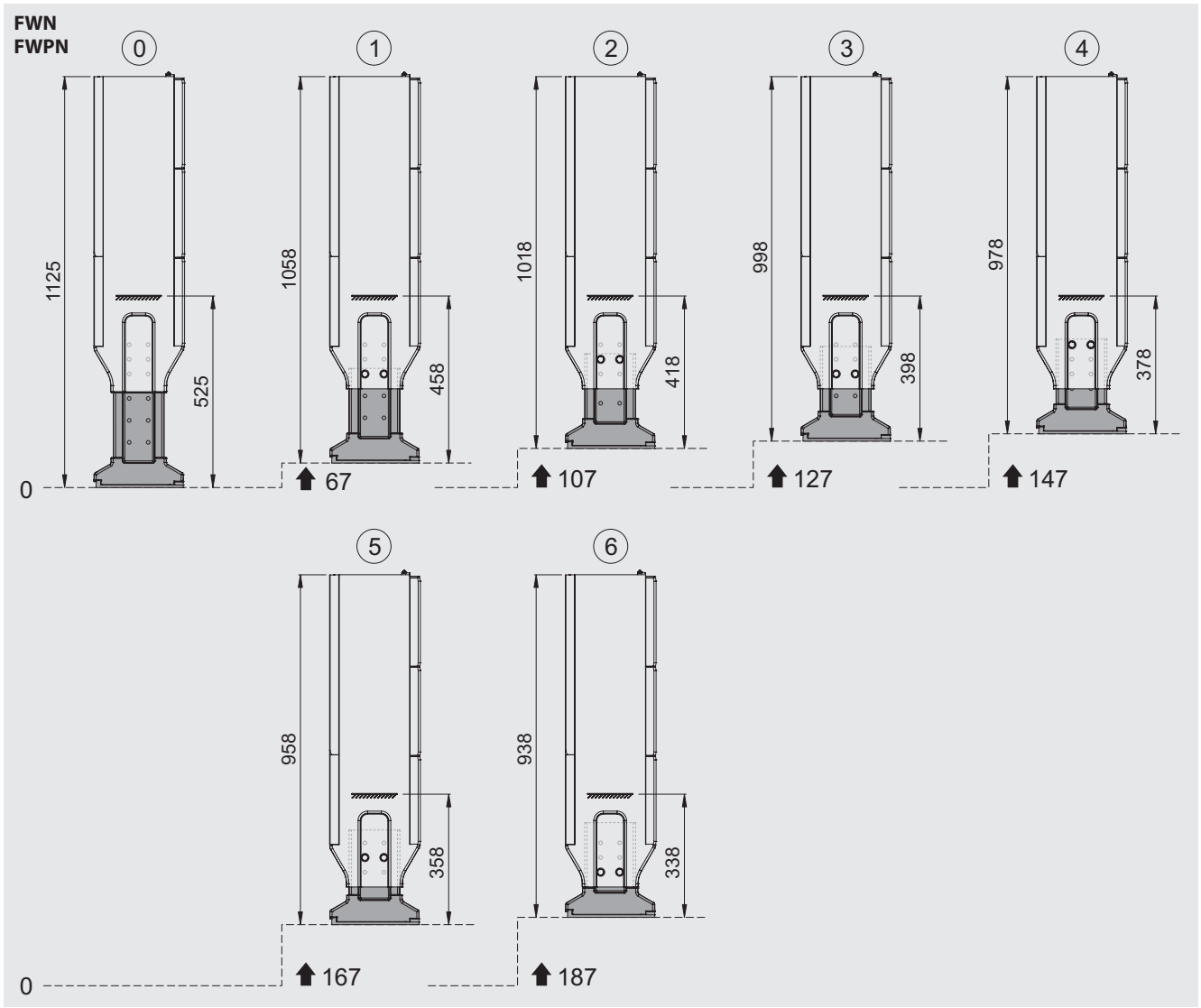


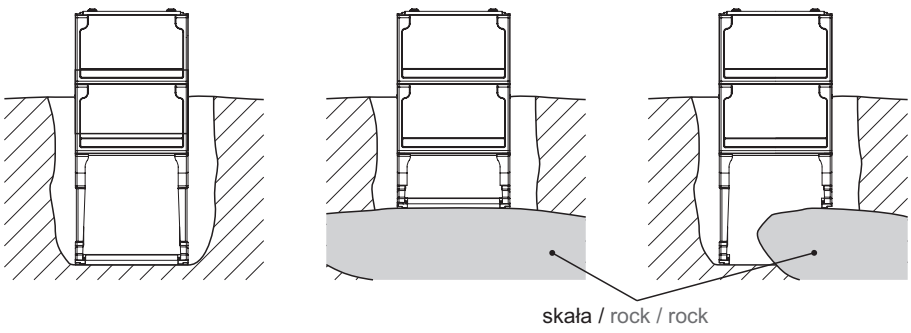


Producent zastrzega sobie prawo wprowadzania zmian technicznych / The producer reserves the right to introduce technical modifications / El fabricante se reserva el derecho a realizar modificaciones técnicas

## Szyny miedziane z nakrętkami
## Copper bars with pressed nuts
## Pletinas de cobre con tuercas embutidas

**SNN**



| Typ / Type / Tipo | S | Nr kat. / Art. no. / Nº cat. |
|---|---|---|
| SNN 26 | 30×5 | patrz / see / véase T0-16 |
| SNN 40 | 30×5 | |
| | 40×5 | |
| SNN 53 | 40×5 | |
| | 40×10 | |
| SNN 66 | 40×5 | |
| | 40×10 | |
| | 60×10 | |
| SNN 80 | 40×5 | |
| | 40×10 | |
| | 60×10 | |
| SNN 93 | 40×5 | |
| | 40×10 | |
| | 60×10 | |
| SNN 106 | 40×5 | |
| | 40×10 | |
| | 60×10 | |

*S - Przekrój poprzeczny [mm²]*
*Cross-section [mm²]*
*Sección transversal [mm²]*

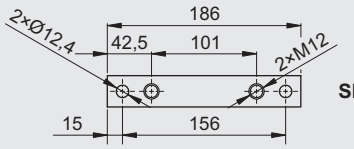


**SNN 26**

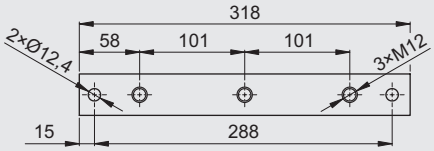


**SNN 40**

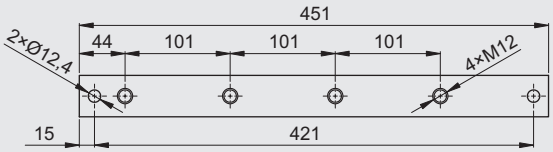


**SNN 53**

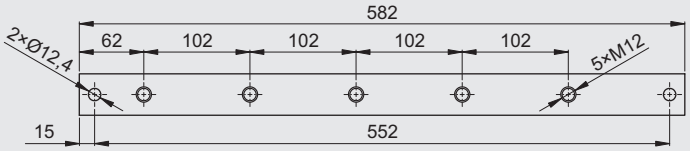


**SNN 66**

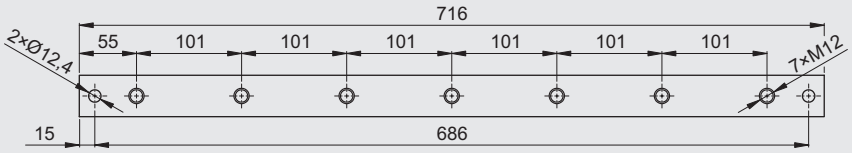


**SNN 80**

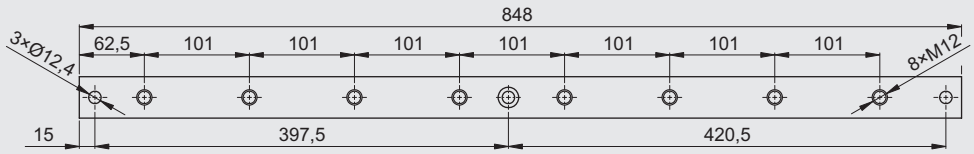


**SNN 93**

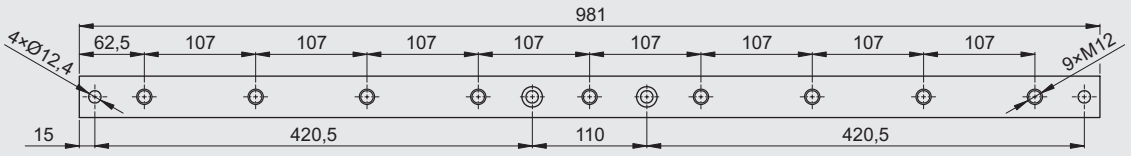


**SNN 106**

Producent zastrzega sobie prawo wprowadzania zmian technicznych / The producer reserves the right to introduce technical modifications / El fabricante se reserva el derecho a realizar modificaciones técnicas

## Szyny miedziane bez nakrętek
## Copper bars without nuts
## Pletinas de cobre sin tuercas embutidas

**SNB**



| Typ / Type / Tipo | S | Nr kat. / Art. no. / № cat. |
|---|---|---|
| SNB 26 | 30×5 | *patrz / see / véase T0-17* |
| SNB 40 | 30×5 | |
| | 40×5 | |
| SNB 53 | 40×5 | |
| | 40×10 | |
| SNB 66 | 40×5 | |
| | 40×10 | |
| | 60×10 | |
| SNB 80 | 40×5 | |
| | 40×10 | |
| | 60×10 | |
| SNB 93 | 40×5 | |
| | 40×10 | |
| | 60×10 | |
| SNB 106 | 40×5 | |
| | 40×10 | |
| | 60×10 | |

*S - Przekrój poprzeczny [mm²]*
*Cross-section [mm²]*
*Sección transversal [mm²]*

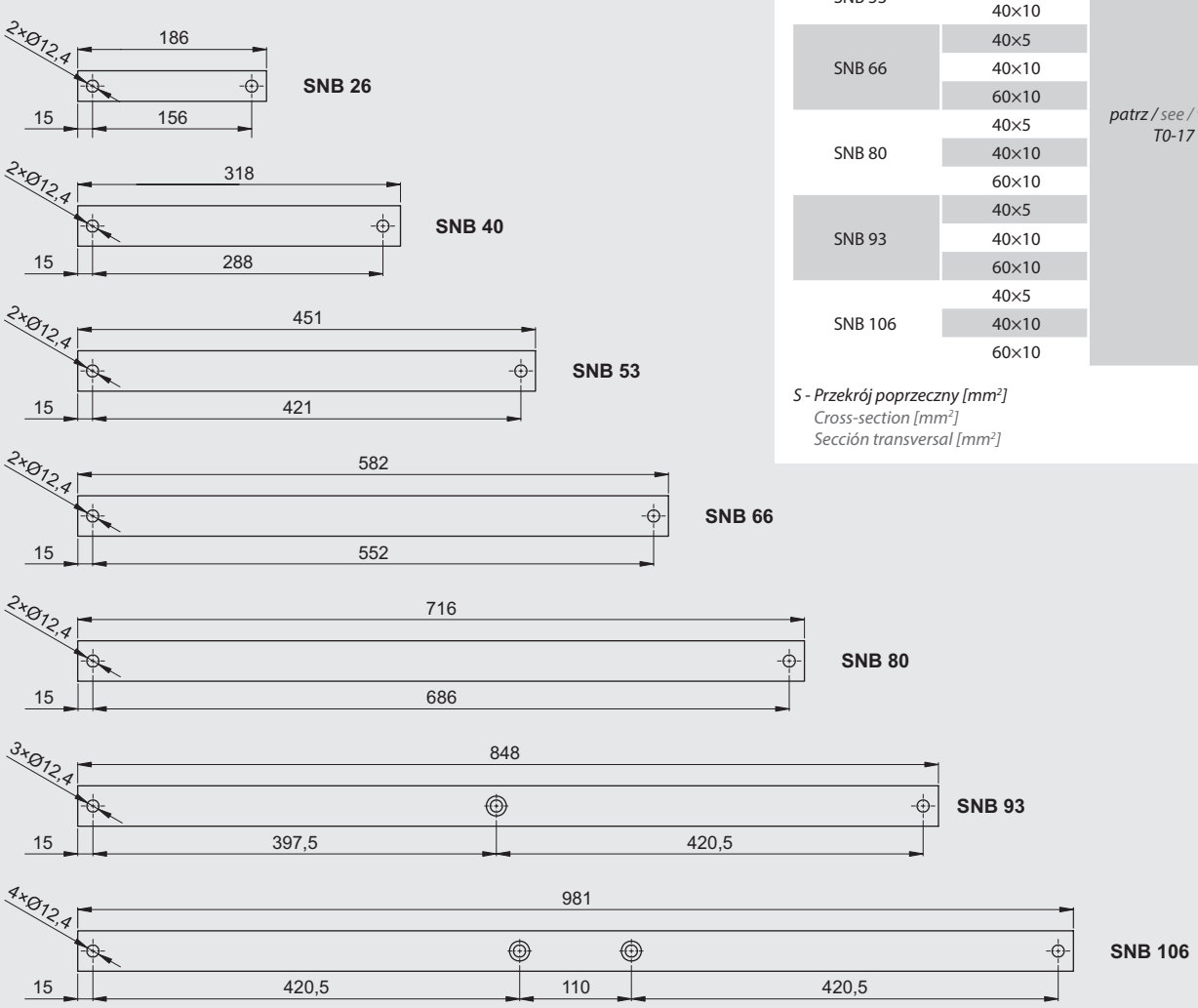


Producent zastrzega sobie prawo wprowadzania zmian technicznych / The producer reserves the right to introduce technical modifications / El fabricante se reserva el derecho a realizar modificaciones técnicas

## System kanałów montażowych
## Assembly canal system
## Sistema de montaje en carriles

**MKM • BKM • BKMZ • BZK • ZKM • PDK**

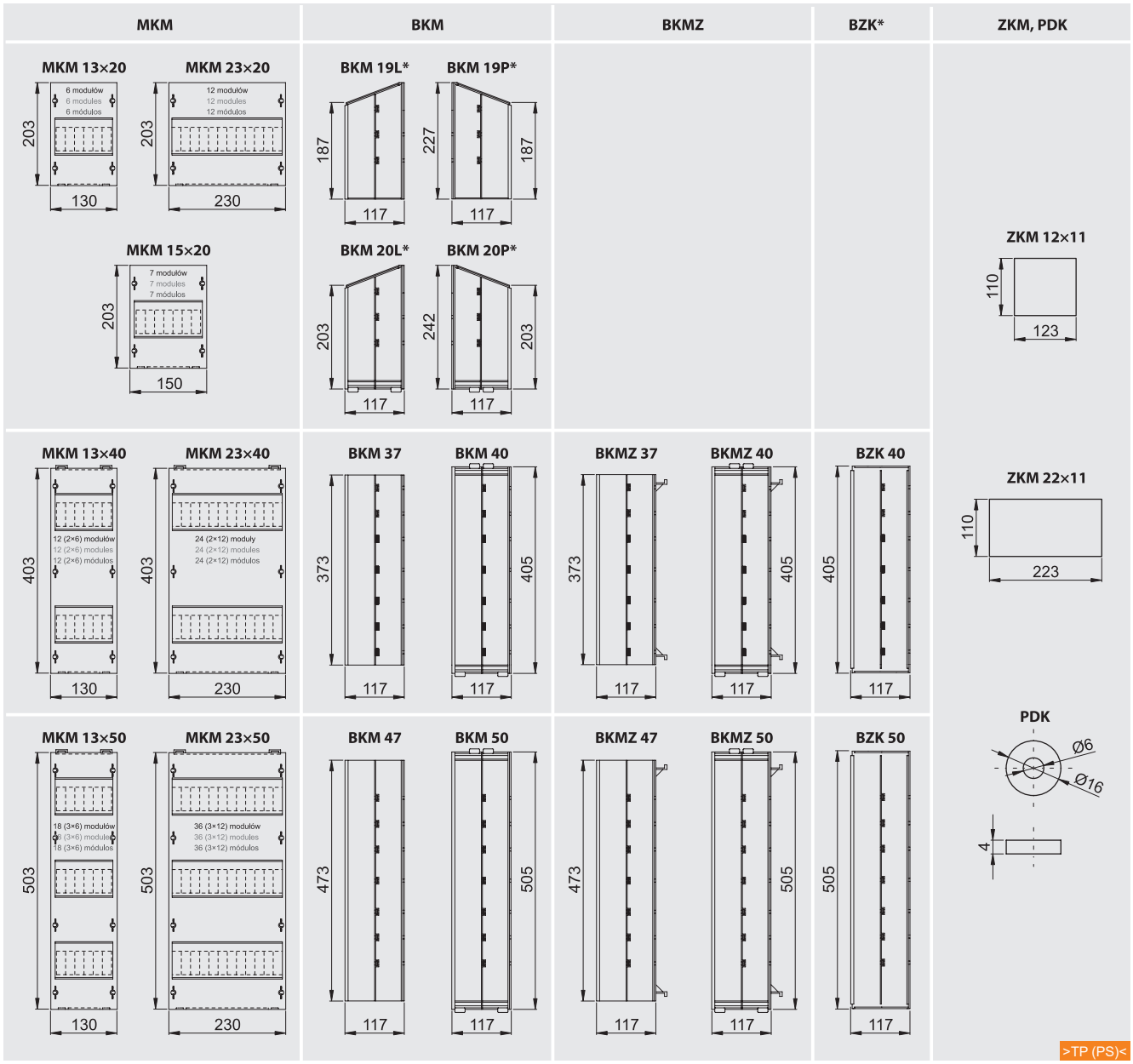


***MKM*** - *Maskownica kanału montażowego /*
*Masking frame of the assembly channel /*
*Estructura embellecedora para carril de ensamblaje*

***BKM, BKMZ BZK*** - *Bok kanału montażowego / Side of assembly channel / Lateral de montaje en carril*

***ZKM*** - *Zakończenie kanału / The end of the channel / Tapa superior e inferior*

***PDK*** - *Podkładka / Washer / Arandela*

** - Bok kanału montażowego z możliwością zamknięcia przy użyciu ZKM 12×11 lub ZKM 22×11 /*
*Side of an assembly channel with a possibility to shut by means of ZKM 12×11 or ZKM 22×11 /*
*Lateral de montaje en carril con posibilidad de cierre utilizando ZKM 12×11 o ZKM 22×11*

| Typ / Type / Tipo | Nr kat. / Art. no. / Nº cat. |
|---|---|
| MKM 13×20 | *patrz / see / véase T0-20* |
| MKM 23×20 | |
| MKM 13×40 | |
| MKM 23×40 | |
| MKM 13×50 | |
| MKM 23×50 | |
| BKM 19L | |
| BKM 19P | |
| BKM 20L | |
| BKM 20P | |
| BKM 37 | |
| BKM 40 | |
| BKM 47 | |
| BKM 50 | |
| BKMZ 37 | |
| BKMZ 40 | |
| BKMZ 47 | |
| BKMZ 50 | |
| BZK 40 | |
| BZK 50 | |
| ZKM 12×11 | |
| ZKM 22×11 | |
| PDK | |



Producent zastrzega sobie prawo wprowadzania zmian technicznych / The producer reserves the right to introduce technical modifications / El fabricante se reserva el derecho a realizar modificaciones técnicas

## Przykładowe konfiguracje / Configuration examples / Ejemplos de configuración

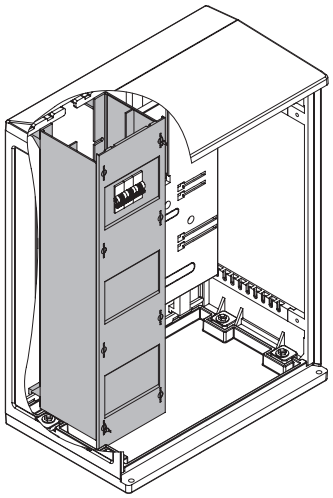

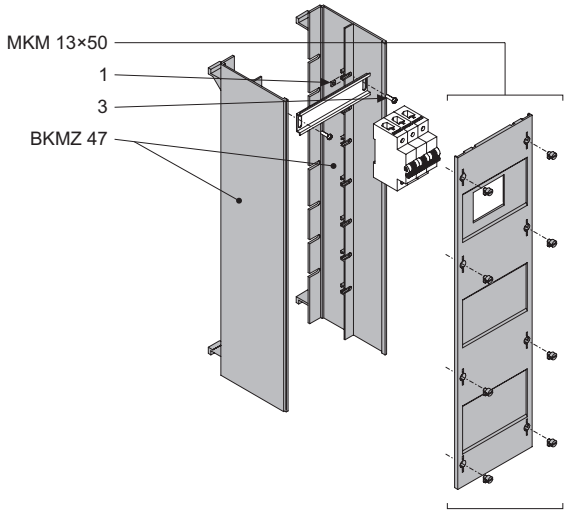


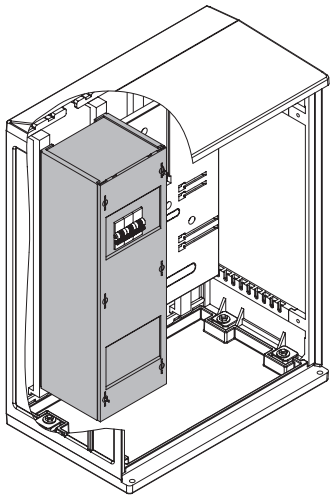

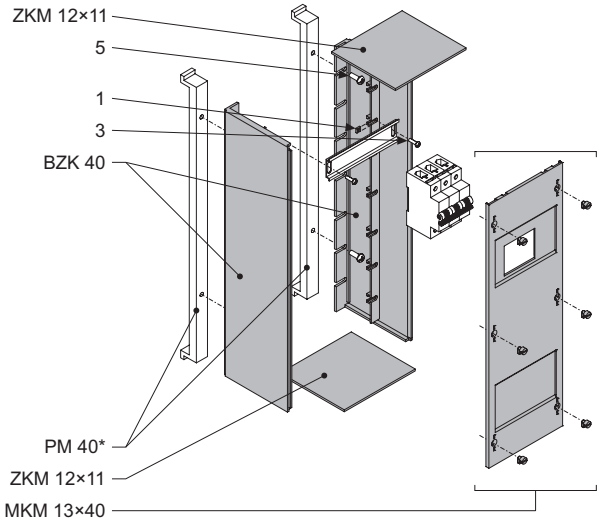


* patrz str. T1-130 / see page T1-130 / véase la página T1-130

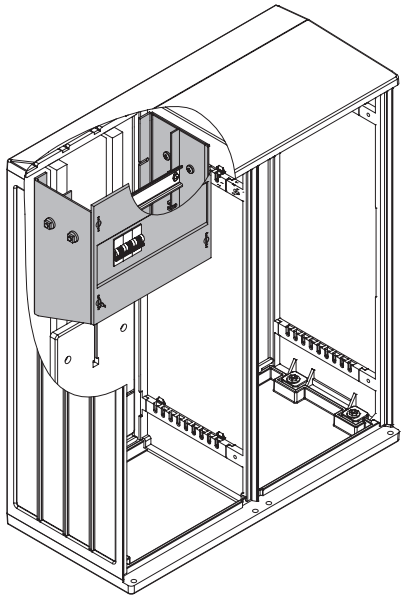

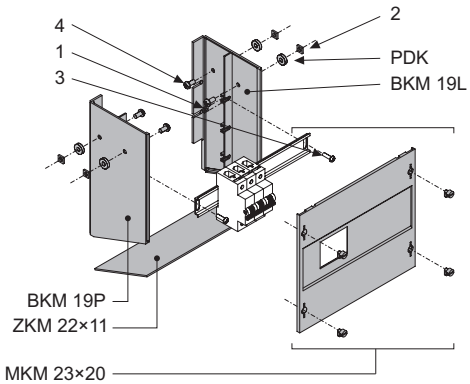


| | |
|---|---|
| 1 | Nakrętka kwadratowa M5<br>M5 square nut<br>Tuerca cuadrada M5 |
| 2 | Nakrętka kwadratowa M6<br>M6 square nut<br>Tuerca cuadrada M6 |
| 3 | Śruba M5×10<br>M5×10 screw<br>Tornillo M5×10 |
| 4 | Śruba M6×12<br>M6×12 screw<br>Tornillo M6×12 |
| 5 | Wkręt samowiercący<br>Self-drilling screw<br>Tornillo autoperforante |

- **Plombowanie**
  Sealing
  Precintado



- **Montaż szyny TH**
  DIN rail mounting
  Montaje en carril DIN

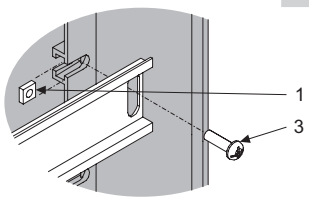


Producent zastrzega sobie prawo wprowadzania zmian technicznych / The producer reserves the right to introduce technical modifications / El fabricante se reserva el derecho a realizar modificaciones técnicas

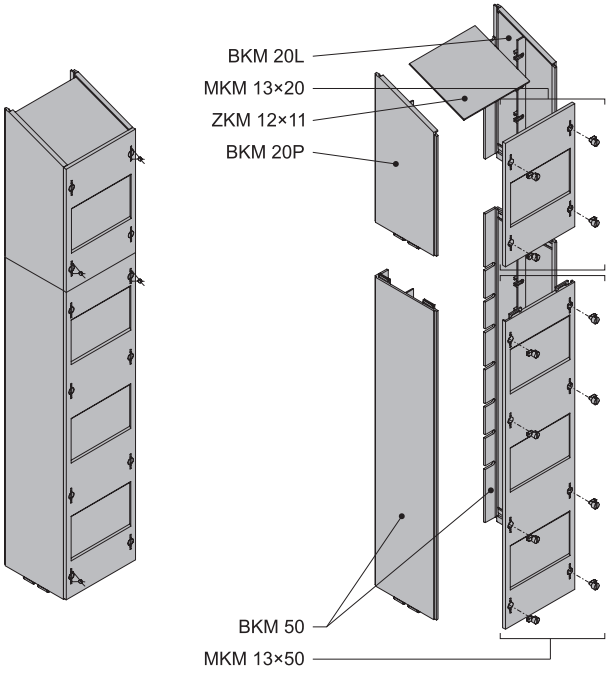


## System kanałów montażowych
## Assembly canal system
## Sistema de montaje en carriles

**KM**



>DP (UP+GF)<

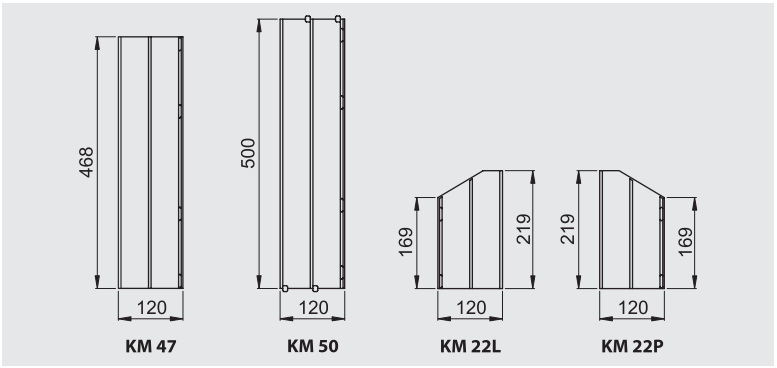


| Typ / Type / Tipo | Nr kat. / Art. no. / № cat. |
|---|---|
| KM 47 | *patrz / see / véase T0-22* |
| KM 50 | |
| KM 22L | |
| KM 22P | |

### Przykładowe konfiguracje / Configuration examples / Ejemplos de configuración

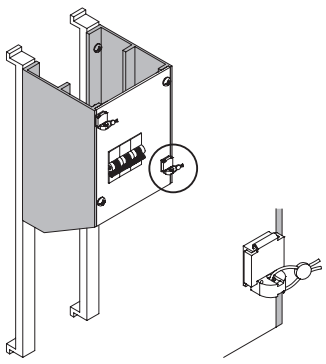

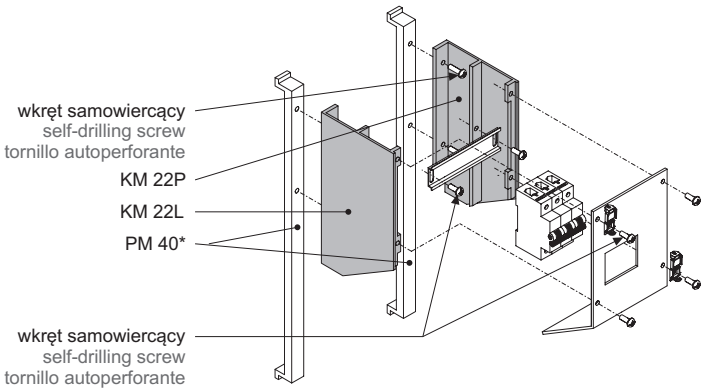


* *patrz str. T1-130 / see page T1-130 / véase la página T1-130*

Producent zastrzega sobie prawo wprowadzania zmian technicznych / The producer reserves the right to introduce technical modifications / El fabricante se reserva el derecho a realizar modificaciones técnicas

## Bok kanału montażowego uniwersalny
## Universal side of assembly channel
## Lateral universal para protección por carril

**BKU**



>TP (PS)<



Element ten w połączeniu z maskownicą tworzy kanał montażowy, który można zastosować do zabudowy aparatury modułowej. Specjalna konstrukcja boku pozwala zamontować w kanale szynę TH bez użycia narzędzi i dodatkowych elementów łączących.

Dzięki zastosowaniu boków BKU 16×6 uzyskujemy kompaktowe rozmiary kanału montażowego (głębokość × wysokość). Jako maskownicę można zastosować płytę z materiału izolacyjnego o grubości 1,5 - 2 mm, posiadającą właściwości plastyczne. Tym samym możemy uzyskać dowolną szerokość kanału.

Istnieje możliwość zastosowania plomby zabezpieczającej przed dostępem do wnętrza przez osoby niepowołane. Boki są wykonane z tworzywa termoplastycznego i przystosowane do zamocowania na płycie montażowej za pomocą wkrętów.

This element combined with the module panel forms a mounting channel, which can be used for building up the modular devices. The special design of the side allows to mount the DIN rail inside the channel without using of tools and additional fastening elements.

Through the use the sides of BKU 16×6 we obtain the compact size of the mounting channel (depth × height). The plate made of insulating material with a thickness of 1.5 - 2 mm can be used as a cover, which has plasticity characteristics. Thus we can get any width of the channel.

Is possible to apply protective seal against access to the interior by unauthorized persons. The sides are made of a thermoplastic material and adapted to be mounted to the plate with screws.

Este elemento combinado con la estructura embellecedora forma un set de montaje en carril que se puede utilizar como sistema modular dentro de una envolvente. El diseño especial del lateral permite el montaje de un riel th sin la necesidad de usar herramientas y sin elementos de fijacion adicionales.

Gracias a los laterales bku 16x6 se obtienen distintos tamaños (profundidadxaltura). También puede ser utilizado como una estructura embellecedora. Tiene un espesor de 1.5-2 mm y propiedades plásticas.

Los laterales están hechos de un material termoplástico y adaptados para ser montados sobre una placa de montaje con tornillos.

Cabe la posibilidad de aplicar un sello de protección contra el acceso.

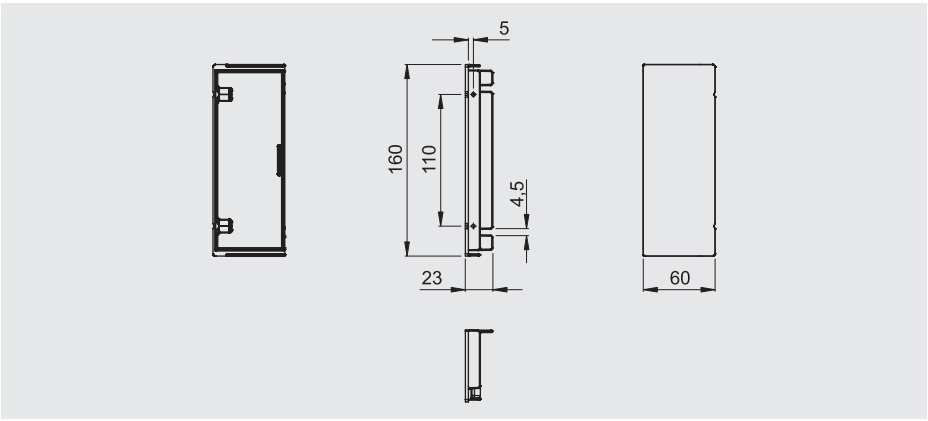


| Typ / Type / Tipo | Nr kat. / Art. no. / Nº cat. |
|---|---|
| BKU 16×6 | *patrz / see / véase T0-23* |

### Konstrukcja kanału montażowego / Assembly channel construction / Construcción de montaje en carril

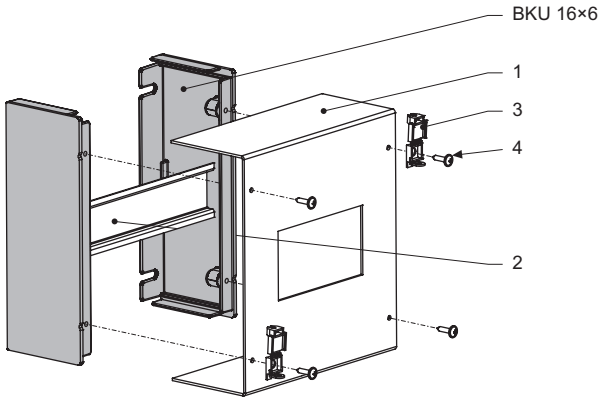


| | |
|---|---|
| 1 | Maskownica<br>Masking frame<br>Estructura embellecedora |
| 2 | Szyna TH 35 (DIN-3)<br>TH 35 rail (DIN-3)<br>Carril TH 35 (DIN-3) |
| 3 | Plomba<br>Seal<br>Sello |
| 4 | Wkręt 4,2×13<br>4,2×13 screw<br>Tornillo 4,2×13 |

Producent zastrzega sobie prawo wprowadzania zmian technicznych / The producer reserves the right to introduce technical modifications / El fabricante se reserva el derecho a realizar modificaciones técnicas

## Przykładowe zastosowania / Application examples / Ejemplos de aplicación








## Uchwyty kątowe
## Angle holders
## Soportes angulares

**UK • UKK • UM • UMK • UMW • UMWK**



>TP (PA 6)<

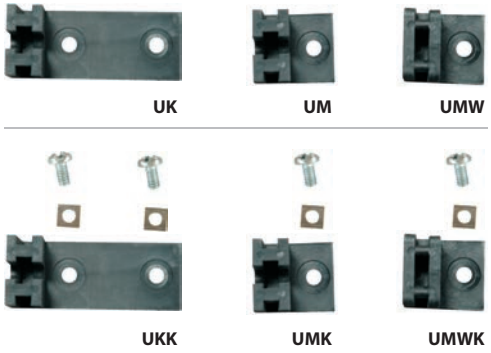


| Typ / Type / Tipo | Nr kat. / Art. no. / Nº cat. |
|---|---|
| UK | *patrz / see / véase T0-25* |
| UKK | |
| UM | |
| UMK | |
| UMW | |
| UMWK | |

**UK / UKK**

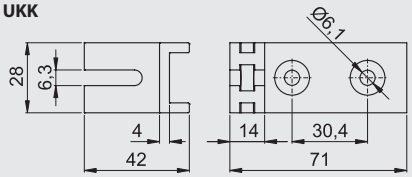


**UM / UMK**

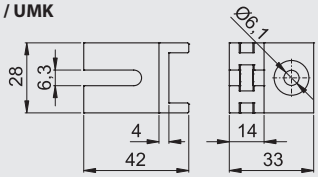


**UMW / UMWK**

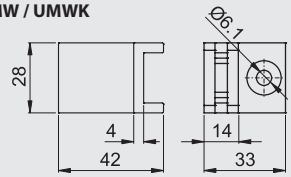


## Montaż / Assembly / Montaje

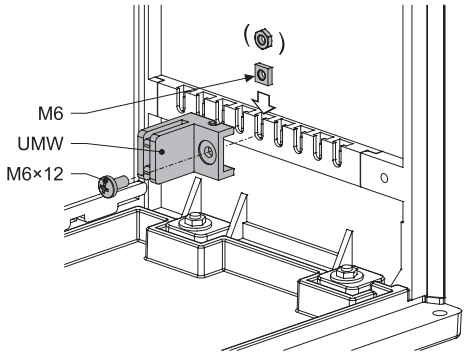


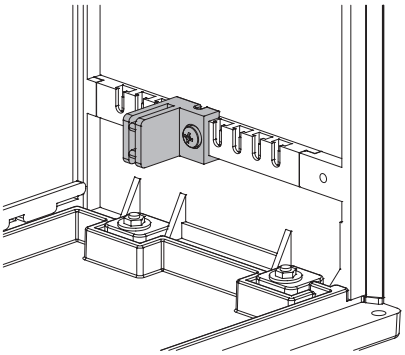

Producent zastrzega sobie prawo wprowadzania zmian technicznych / The producer reserves the right to introduce technical modifications / El fabricante se reserva el derecho a realizar modificaciones técnicas

## Przykładowe zastosowania / Application examples / Ejemplos de aplicación

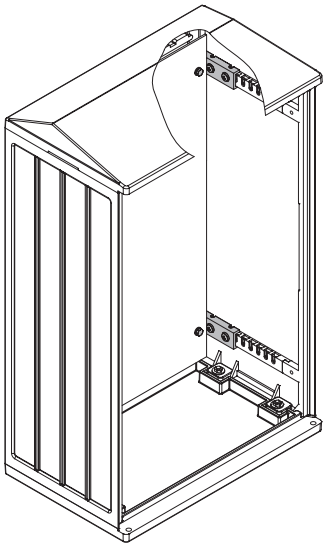

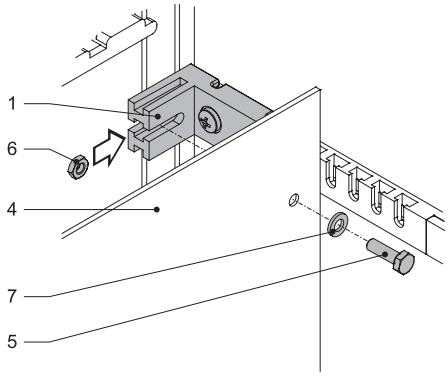


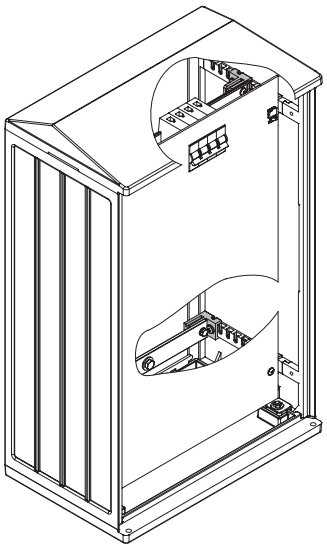

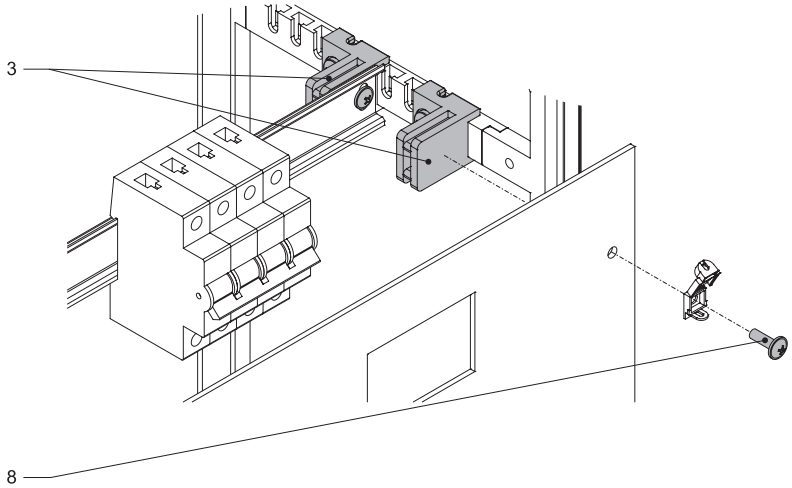


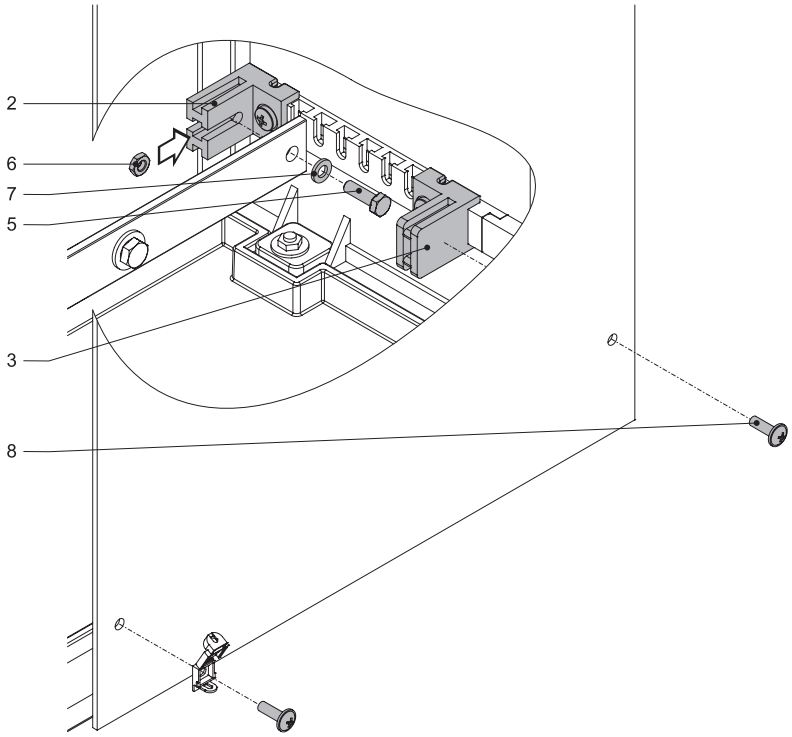


| | |
|---|---|
| 1 | Uchwyt kątowy (UKK) / Angle holder (UKK) / Soporte en ángulo (UKK) |
| 2 | Uchwyt kątowy (UMK) / Angle holder (UMK) / Soporte en ángulo (UMK) |
| 3 | Uchwyt kątowy (UMWK) / Angle holder (UMWK) / Soporte en ángulo (UMWK) |
| 4 | Płyta montażowa (PMPN / PMV)* / Mounting plate (PMPN / PMV)* / Placa de montaje (PMPN / PMV)* |
| 5 | Śruba M6×20/ M6×20 screw / Tornillo M6×20 |
| 6 | Nakrętka M6 / M6 nut / Tuerca M6 |
| 7 | Podkładka M6 / M6 washer / Arandela M6 |
| 8 | Wkręt samowiercący / Self-drilling screw / Tornillo autoperforante |

* *patrz str. T1-141 / see page T1-141 / véase la página T1-141*

Producent zastrzega sobie prawo wprowadzania zmian technicznych / The producer reserves the right to introduce technical modifications / El fabricante se reserva el derecho a realizar modificaciones técnicas

## Profile montażowe
## Assembly profiles
## Perfiles de montaje

**PM • PPG**



>DP (UP+GF)<

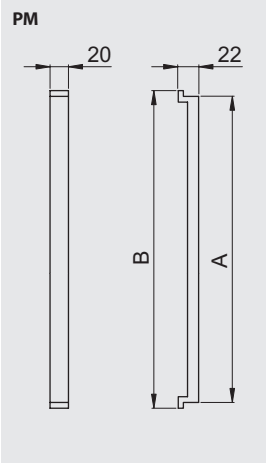


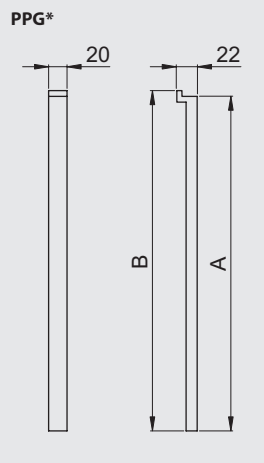


| Typ / Type / Tipo | A | B | Nr kat. / Art. no. / Nº cat. |
|---|---|---|---|
| PM 40 | 340 | 352 | patrz / see / véase T0-25 |
| PM 50 | 440 | 452 | |
| PM 60 | 540 | 552 | |
| PM 80 | 740 | 752 | |
| PPG 30* | 269 | 275 | |
| PPG 40* | 369 | 375 | |
| PPG 50* | 469 | 475 | |

** Tylko dla obudów OS, OSZ z przegrodą wewnętrzną / Only for OS, OSZ cabinets with internal partition / Únicamente para envolventes OS, OSZ con placa separadora interna*

### Przykładowe zastosowania / Application examples / Ejemplos de aplicación

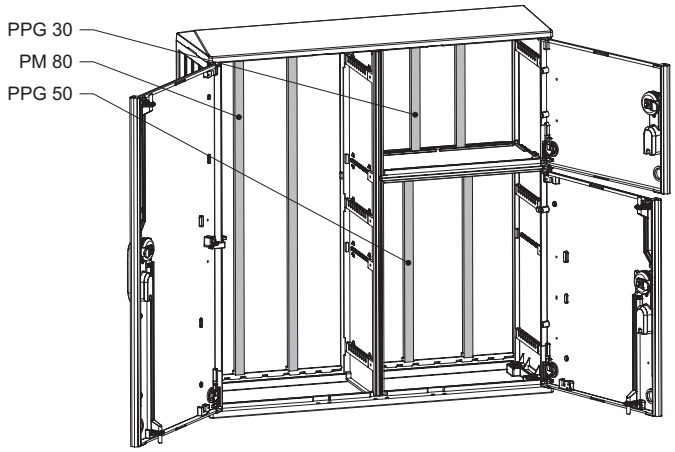




## Prowadnica
## Guide rail
## Guías

**LHK • LHP**

- **LHK 245**



>DP (UP+GF)<

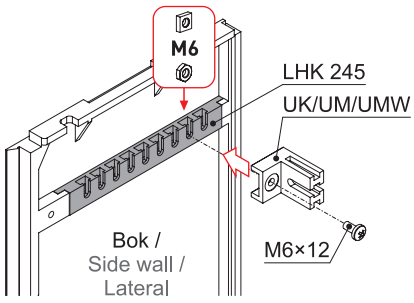


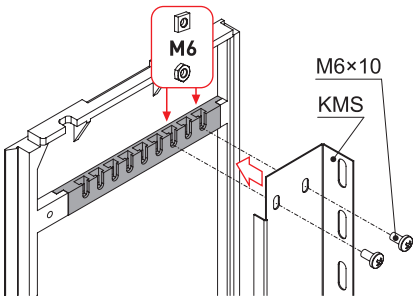


- **LHP 245**



>DP (UP+GF)<

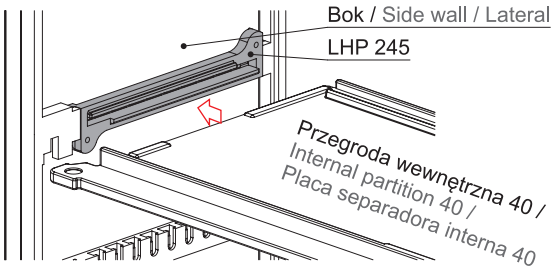


| Typ / Type / Tipo | Nr kat. / Art. no. / Nº cat. |
|---|---|
| LHK 245 | patrz / see / véase T0-48 |
| LHP 245 | |

Producent zastrzega sobie prawo wprowadzania zmian technicznych / The producer reserves the right to introduce technical modifications / El fabricante se reserva el derecho a realizar modificaciones técnicas

## Uchwyty do mocowania obudów na słupie
## Grips allowing to fix cabinets on pole
## Sistema de fijacion tipo poste

UN • UPN • KUN • KUPN

### Uchwyty kompletne
### Grips (set)
### Kit de sujección



>DP (UP+GF)<

| Typ / Type / Tipo | Nr kat. / Art. no. / № cat. |
|---|---|
| UN 20 | *patrz / see / véase T0-26* |
| UN 30 | |
| UPN 20 | |
| UPN 30 | |

**UN 20**

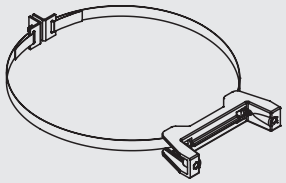

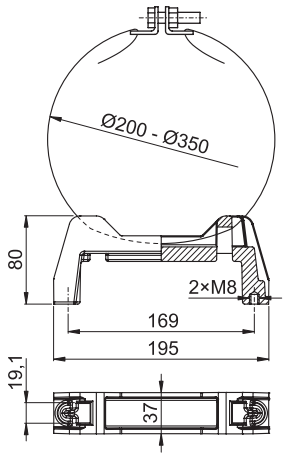


**UN 30**

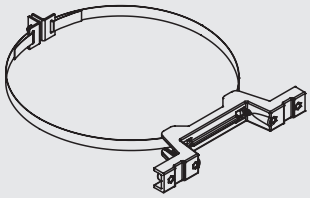

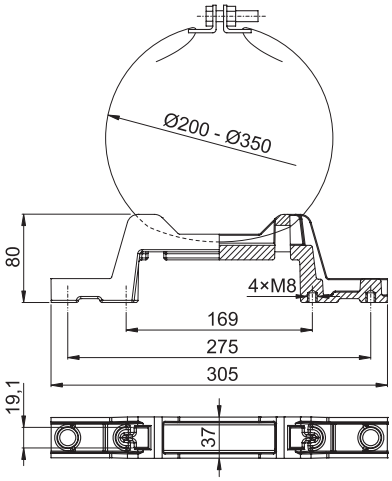


**UPN 20**

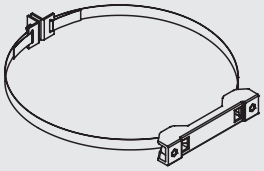

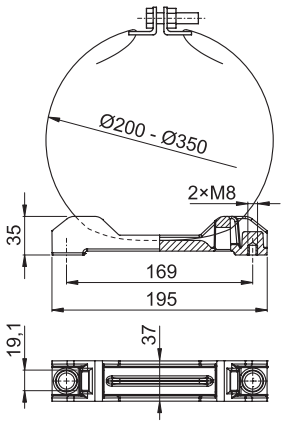


**UPN 30**

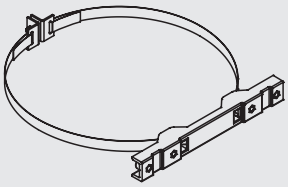

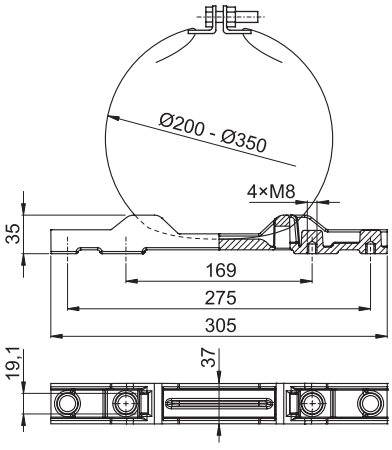


Producent zastrzega sobie prawo wprowadzania zmian technicznych / The producer reserves the right to introduce technical modifications / El fabricante se reserva el derecho a realizar modificaciones técnicas

## Korpusy uchwytów / Grips (body) / Cuerpos de sujección



>DP (UP+GF)<

| Typ / Type / Tipo | Nr kat. / Art. no. / № cat. |
|---|---|
| KUN 20 | patrz / see / véase T0-27 |
| KUN 30 | |
| KUPN 20 | |
| KUPN 30 | |

### KUN 20

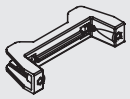

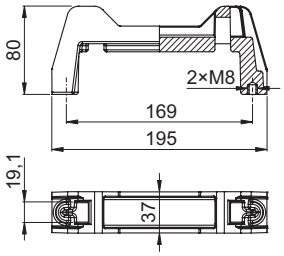


### KUN 30

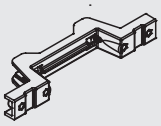

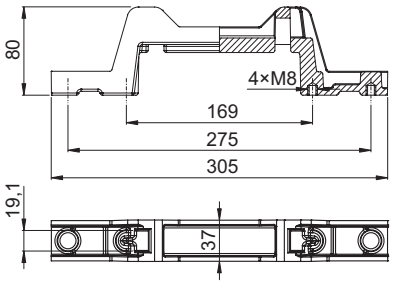


### KUPN 20

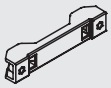

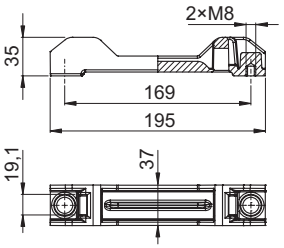


### KUPN 30

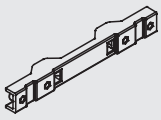

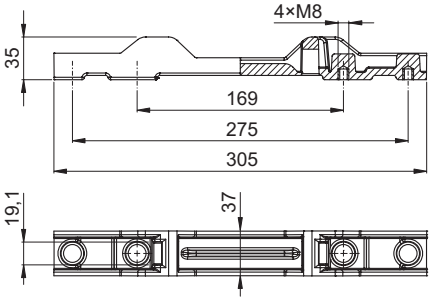


! *Aby skompletować uchwyt, należy dodatkowo zaopatrzyć się w taśmę z blachy stalowej*
*In order to compose the grip, it must be also used a band made of steel sheet*
*Para completar la sujección, adicionalmente se debe incluir un fleje de acero*

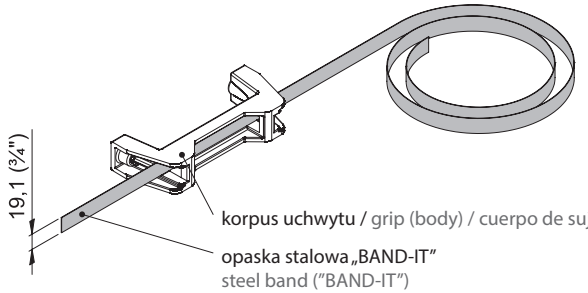




Producent zastrzega sobie prawo wprowadzania zmian technicznych / The producer reserves the right to introduce technical modifications / El fabricante se reserva el derecho a realizar modificaciones técnicas

## Montaż / Installation / Montaje

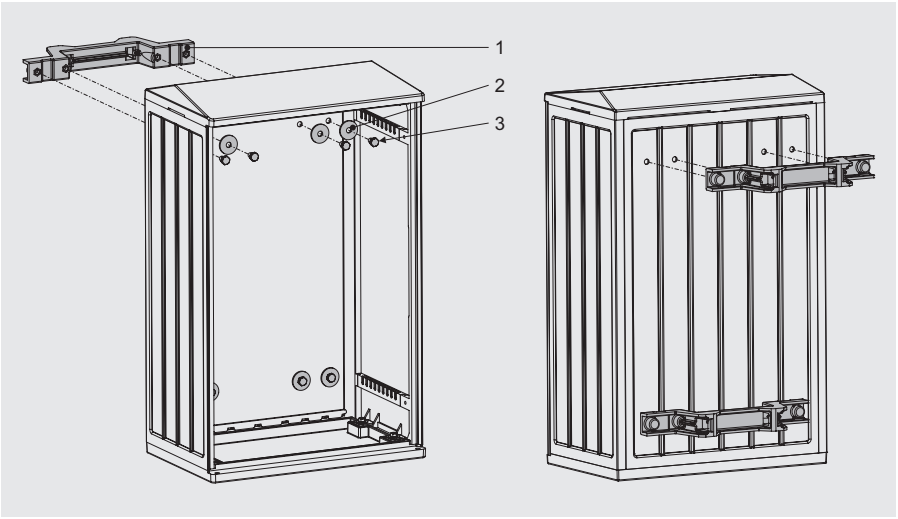


| | |
|---|---|
| 1 | Korpus uchwytu<br>Grip (body)<br>Cuerpo de sujección |
| 2 | Podkładka specjalna PS M8×30 PVC<br>PS special washer M8×30 PVC<br>Arandela especial PS M8×30 PVC |
| 3 | Śruba M8×16<br>M8×16 screw<br>Tornillo M8×16 |

Producent zastrzega sobie prawo wprowadzania zmian technicznych / The producer reserves the right to introduce technical modifications / El fabricante se reserva el derecho a realizar modificaciones técnicas

## Uchwyt obudowy
## Holder for enclosures
## Sistema de fijación mural

**UMO**



>TP (PA)<

Uchwyty typu UMO przeznaczone są do instalowania obudowy na ścianie budynku lub innych płaskich powierzchniach (korpus maszyny, elementy konstrukcji różnych obiektów). Specyfika konstrukcji zapewnia łatwy i pewny montaż oraz II klasę izolacji zestawu: obudowa + uchwyty. Podstawowy komplet (UMO) składa się z dwóch podzespołów: korpusu i zaślepki, które wykonane są z tworzywa termoplastycznego (PA). Poza tym dostępne są zestawy zawierające elementy złączne i osłony izolacyjne (UMO K1 i UMO K2).

UMO holders are designed for enclosure installation on wall or other flat surfaces (machine body, different objects elements). Specificity of the construction ensures easy and safe installation as well as keeping the II protection class of the set: enclosure + holders. The basic set (UMO) contains two components: holder body and hole plug, both made of thermoplastic material (PA). Besides, there are kits which contain connecting elements and insulation shields (UMO K1 and UMO K2).

Las sujecciones tipo UMO están destinadas para la instalación de envolvente fijación mural o en otras superficies planas (cuerpos de máquina, elementos de diseño de diferentes objetos). La especificidad de la construcción asegura una instalación fácil y un montaje seguro, y la clase II de aislamiento del kit: envolvente + sujección. Un conjunto estándar (UMO) consta de dos componentes: cuerpo y tapón, que están hechos de un material termoplástico (PA). Además, existen kits que comprenden elementos de unión y protecciones de aislamiento (UMO K1 y UMO K2).

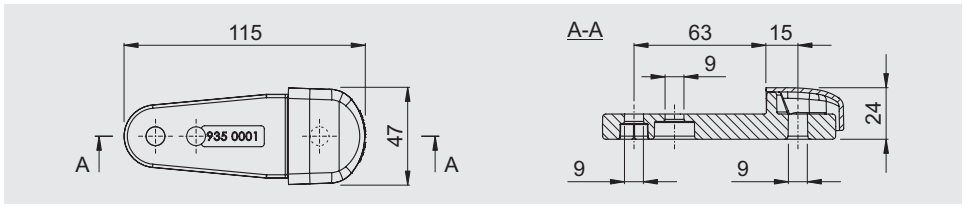


| Typ / Type / Tipo | Nr kat. / Art. no. / Nº cat. |
|---|---|
| UMO | *patrz / see / véase T0-30* |
| UMO K1 | |
| UMO K2 | |

### Konstrukcja uchwytów (komplety) / Holders construction (sets) / Diseño de las sujecciones (kits)

**UMO (935 0099)**

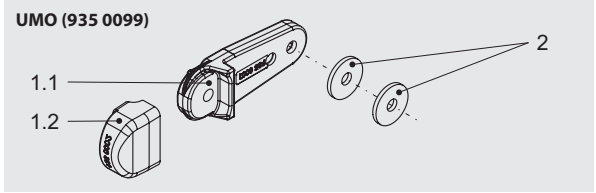


**UMO K1 (935 0098)**

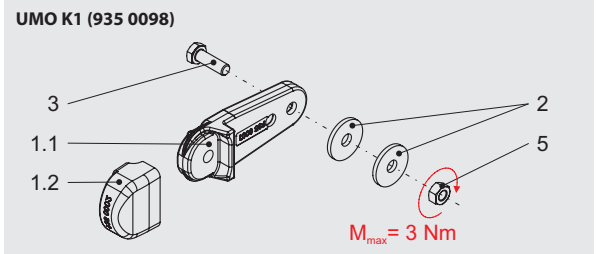


**UMO K2 (935 0097)**

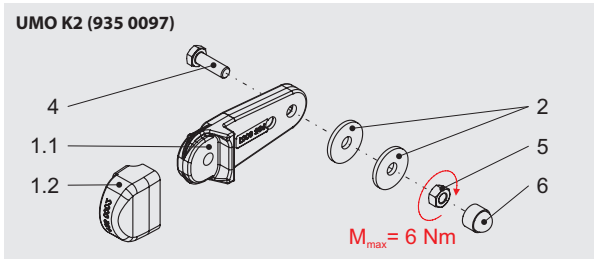


*Elementy składowe zestawu / Kit components / Elementos de kit*

| Poz. / Item / Posición | Nazwa / Designation / Nombre | Ilość / Quantity / Cantidad | Nr kat. / Art. no. / Nº cat. |
|---|---|---|---|
| 1.1 | Korpus uchwytu UMO / UMO body / Cuerpo de sujección UMO | 1 | 935 0001 |
| 1.2 | Zaślepka uchwytu UMO / UMO hole plug / Tapón de sujección UMO | 1 | 935 0002 |
| 2 | Podkładka specjalna PS M8×30 PVC / PS special washer M8×30 PVC / Arandela especial PS M8×30 PVC | 2 | 935 0003 |
| 3 | Śruba M8×25 tworzywo / Plastic bolt M8×25 / Tornillo M8×25 - materia plástica | 1 | - |
| 4 | Śruba M8×25 stal / Steel bolt M8×25 / Tornillo M8×25 - acero | 1 | - |
| 5 | Nakrętka M8 stal / Steel nut M8) / Tuerca M8 - acero | 1 | - |
| 6 | Osłona izolacyjna nakrętki M8 / Insulation shield for nut M8 / Cubierta aislante de la tuerca M8 | 1 | - |

### Montaż / Installation / Montaje

- **Montaż uchwytów UMO do obudowy (wariant poziomy)**
  Installation of UMO holders to the enclosure (horizontal variant)
  Montaje de sujección UMO a la envolvente (variante horizontal)

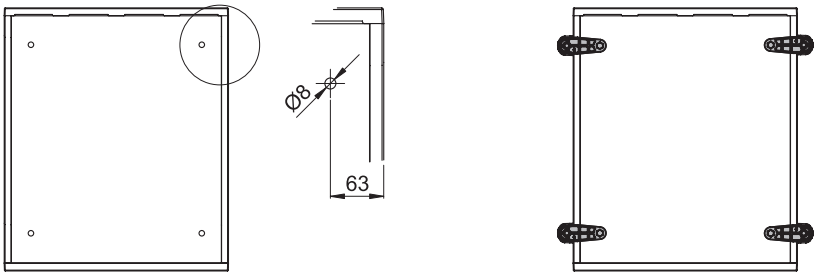


Producent zastrzega sobie prawo wprowadzania zmian technicznych / The producer reserves the right to introduce technical modifications / El fabricante se reserva el derecho a realizar modificaciones técnicas

Producent zastrzega sobie prawo wprowadzania zmian technicznych / The producer reserves the right to introduce technical modifications / El fabricante se reserva el derecho a realizar modificaciones técnicas

- **Montaż uchwytów UMO do obudowy (wariant pionowy)**
  Installation of UMO holders to the enclosure (vertical variant)
  Montaje de sujección UMO a la envolvente (variante vertical)

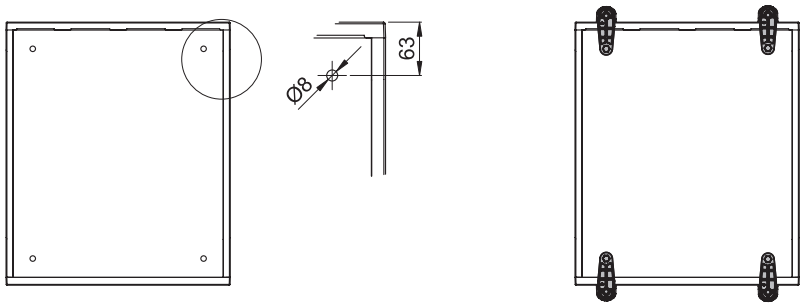


- **Montaż uchwytów UMO K2 do obudowy typu OS (gładkiej)**
  Installation of UMO K2 holders to the enclosure OS type (smooth surface of elements)
  Montaje de sujección UMO K2 a la envolvente tipo OS (lisa)

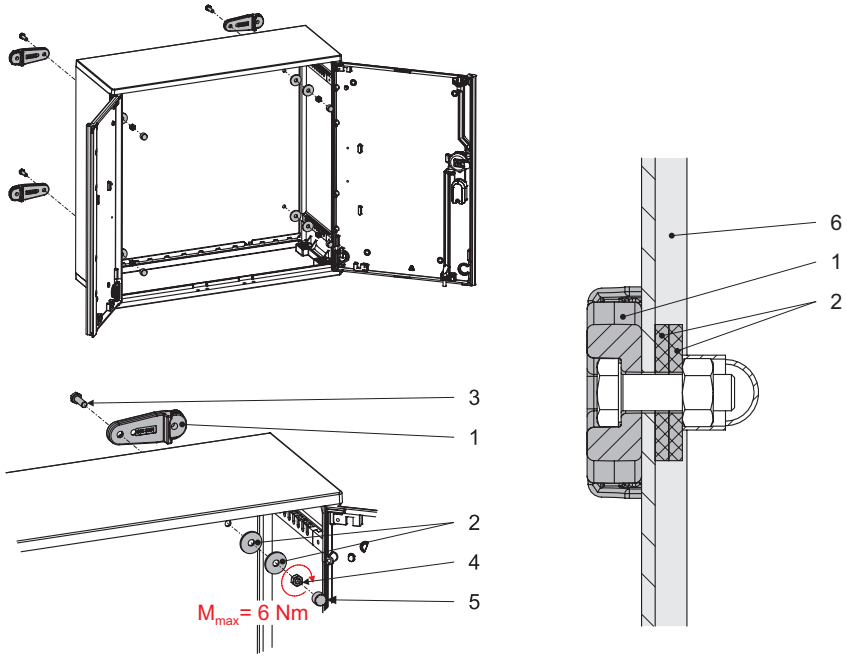


| | |
|---|---|
| 1 | Uchwyt obudowy UMO / Holder for enclosure UMO / Cuerpo de sujección |
| 2 | Podkładka specjalna PS M8×30 PVC / PS special washer M8×30 PVC / Arandela especial PS M8×30 PVC |
| 3 | Śruba M8×25 stal / Steel bolt M8×25 / Tornillo M8×16 - acero |
| 4 | Nakrętka M8 stal ($M_{max}$ = 6 Nm) / Steel nut M8 ($M_{max}$ = 6 Nm) / Tuerca M8 ($M_{max}$ = 6 Nm) - acero |
| 5 | Osłona izolacyjna nakrętki M8 / Insulation shield for nut M8 / Cubierta aislante de la tuerca M8 |
| 6 | Plecy gładkie (OS) / Smooth back wall (OS) / Trasera lisa (OS) |

- **Montaż uchwytów UMO K2 do obudowy typu OSZ (żebrowanej)**
  Installation of UMO K2 holders to the enclosure OSZ type (ribbed surface of elements)
  Montaje de sujección UMO K2 a la envolvente tipo OSZ (estriada)

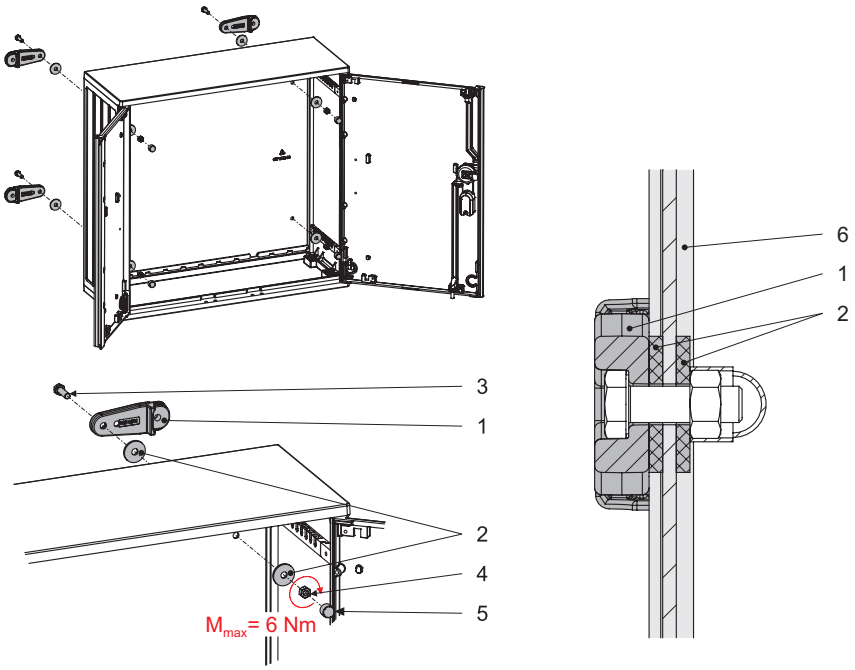


| | |
|---|---|
| 1 | Uchwyt obudowy UMO / Holder for enclosure UMO / Cuerpo de sujección |
| 2 | Podkładka specjalna PS M8×30 PVC / PS special washer M8×30 PVC / Arandela especial PS M8×30 PVC |
| 3 | Śruba M8×25 stal / Steel bolt M8×25 / Tornillo M8×25 - acero |
| 4 | Nakrętka M8 stal ($M_{max}$ = 6 Nm) / Steel nut M8 ($M_{max}$ = 6 Nm) / Tuerca M8 ($M_{max}$ = 6 Nm) - acero |
| 5 | Osłona izolacyjna nakrętki M8 / Insulation shield for nut M8 / Cubierta aislante de la tuerca M8 |
| 6 | Plecy żebrowane (OSZ) / Ribbed back wall (OSZ) / Trasera estriada (OSZ) |

- **Montaż obudowy na ścianie za pomocą uchwytów UMO**
  **Installation to the wall with UMO holders**
  **Instalación de envolvente fijación mural utilizando las sujecciones UMO**

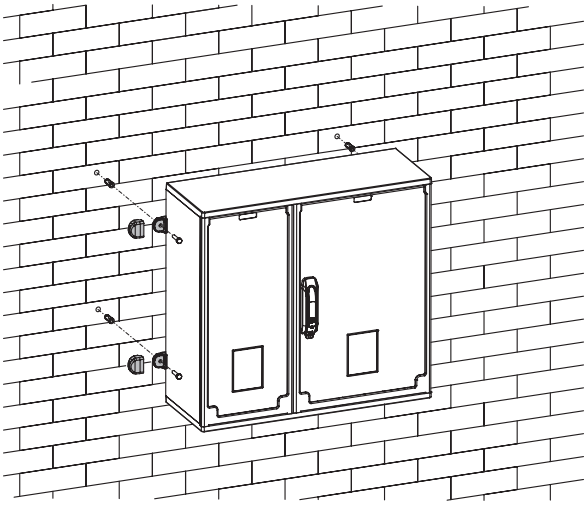

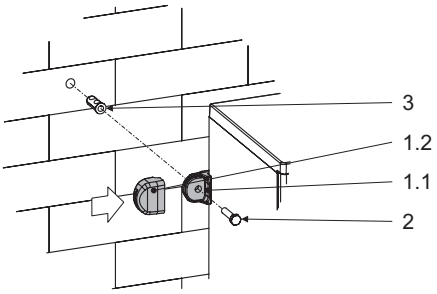


| | |
|---|---|
| 1.1 | Korpus uchwytu UMO / UMO body / Cuerpo de sujección UMO |
| 1.2 | Zaślepka uchwytu UMO / UMO hole plug / Tapón de sujección UMO |
| 2 | Wkręt / Screw / Tornillo |
| 3 | Kołek rozporowy / Expansion bolt / Taco de expansión |

## Nośność uchwytów / Load-carrying ability / Capacidad de carga de las sujecciones

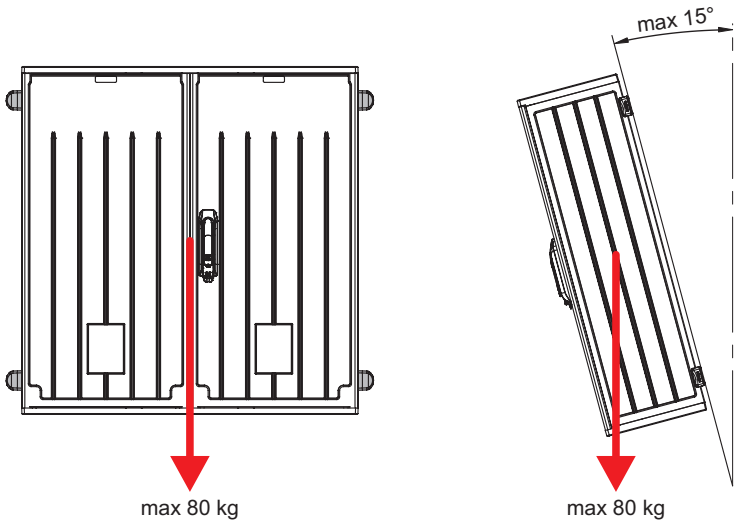


! *Maksymalna waga obudowy wraz z wyposażeniem, zamontowanej na 4 uchwytach UMO:* ***80 kg***
*The maximum weight of the enclosure with equipment installed on 4 UMO holders:* ***80 kg***
*Peso máximo de la envolvente con el equipo, montada en 4 sujección UMO:* ***80 kg***

! *Dopuszczalne odchylenie od pionu:* ***15°***
*Permissible deviation from vertical:* ***15°***
*Desviación admisible de la vertical:* ***15°***

Producent zastrzega sobie prawo wprowadzania zmian technicznych / The producer reserves the right to introduce technical modifications / El fabricante se reserva el derecho a realizar modificaciones técnicas

## System osłon
## Covers system
## Protecciones

OZB • OZC • KL



>TP (PC)<

### Osłony boczne
### Side covers
### Protectores laterales

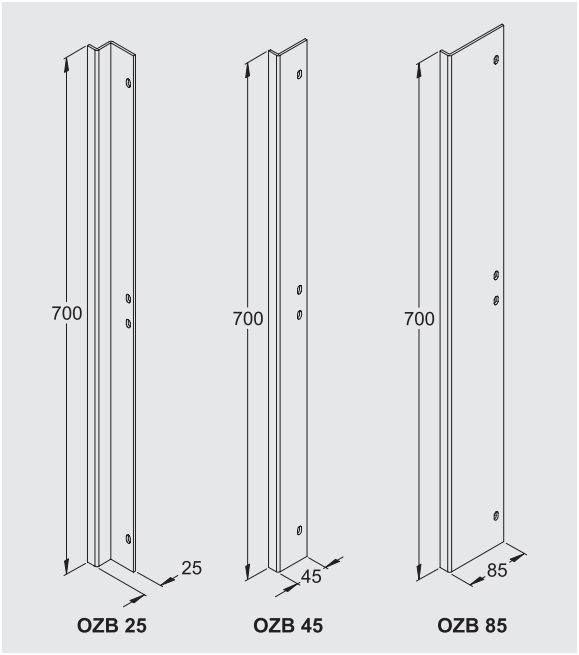


### Osłony centralne
### Central covers
### Protectores centrales




| Typ / Type / Tipo | Nr kat. / Art. no. / Nº cat. |
|---|---|
| OZB 25 | *patrz / see / véase T0-35* |
| OZB 45 | |
| OZB 85 | |
| OZC 50 | |
| OZC 100 | |

### Kołki do mocowania osłon centralnych*
### Stakes to fix central covers*
### Pasadores de fijación de protecciones centrales*



>TP (PA 6)<

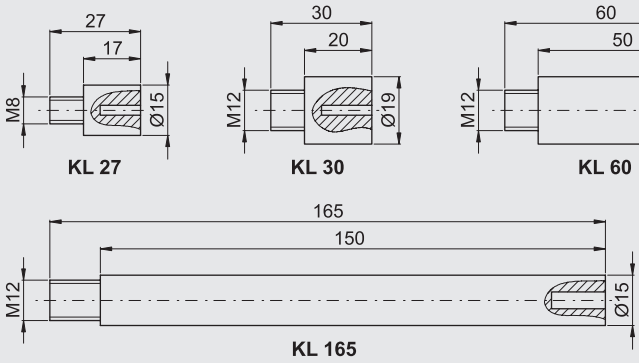


| Typ / Type / Tipo | Nr kat. / Art. no. / Nº cat. |
|---|---|
| KL 27 | *patrz / see / véase T0-35* |
| KL 30 | |
| KL 60 | |
| KL 165 | |

* *Do każdego kołka dołączany jest wkręt / Each stake has a screw / Por cada pasador se añade un tornillo*

### Komplet osłon bocznych i elementów mocujących do poszczególnych typów obudów
### Set of side covers and fixing elements for particular types of cabinets
### Conjunto de protectores laterales y elementos de fijación para varios tipos de envolventes

| Szerokość obudowy / Width of cabinet / Anchura de la envolvente | Typ osłony bocznej / Side cover type / Tipo de protector lateral | | | Uchwyt kątowy **UMK** / Angle holder **UMK** Soporte en ángulo **UMK** | Śruba + nakrętka / Screw + nut / Tornillo + tuerca | Nr kat. / Art. no. / Nº cat. |
|---|---|---|---|---|---|---|
| | **OZB 25** | **OZB 45** | **OZB 85** | | | |
| cm | szt. / pcs / unidad | szt. / pcs / unidad | szt. / pcs / unidad | szt. / pcs / unidad | szt. / pcs / unidad | |
| 26 | - | - | - | - | - | - |
| 40 | 2 | - | - | - | 4 | *patrz / see / véase T0-35* |
| 53 | - | 1 | - | 2 | - | |
| 66 | 1 | - | 1 | 2 | 2 | |
| 80 | 2 | - | - | - | 4 | |
| 93 | 2 | - | - | - | 4 | |
| 106 | 2 | - | - | - | 4 | |

Producent zastrzega sobie prawo wprowadzania zmian technicznych / The producer reserves the right to introduce technical modifications / El fabricante se reserva el derecho a realizar modificaciones técnicas

**Przykładowe konfiguracje** / **Configuration examples** / **Ejemplos de configuración**

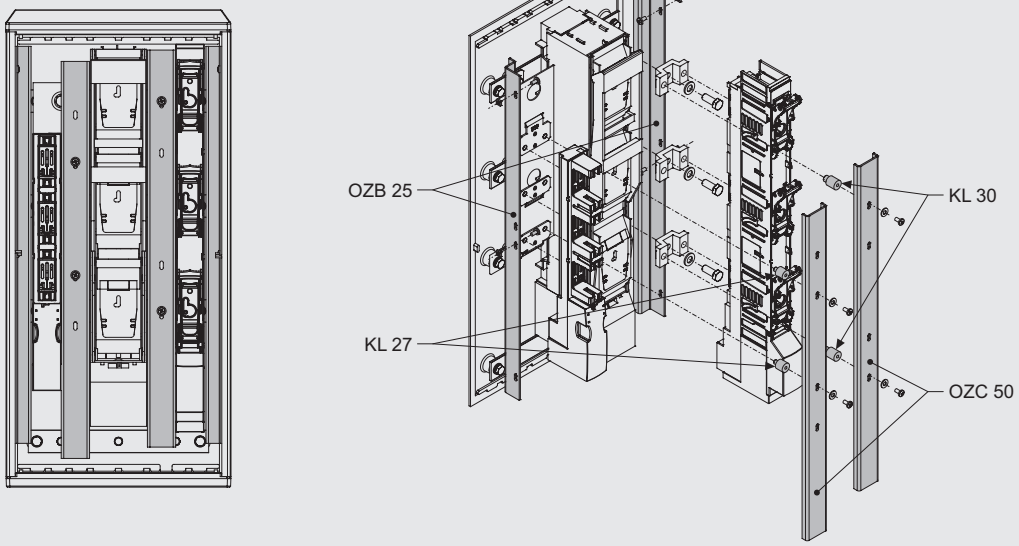


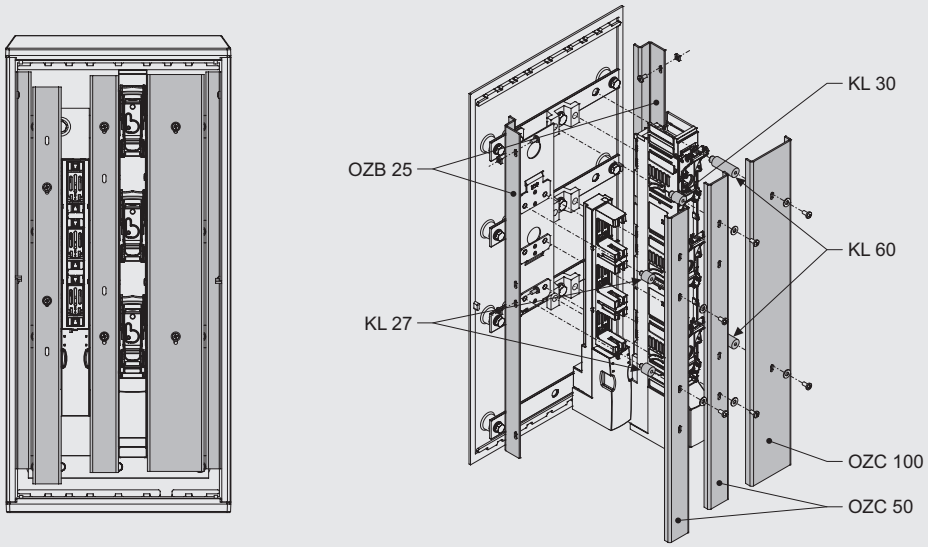


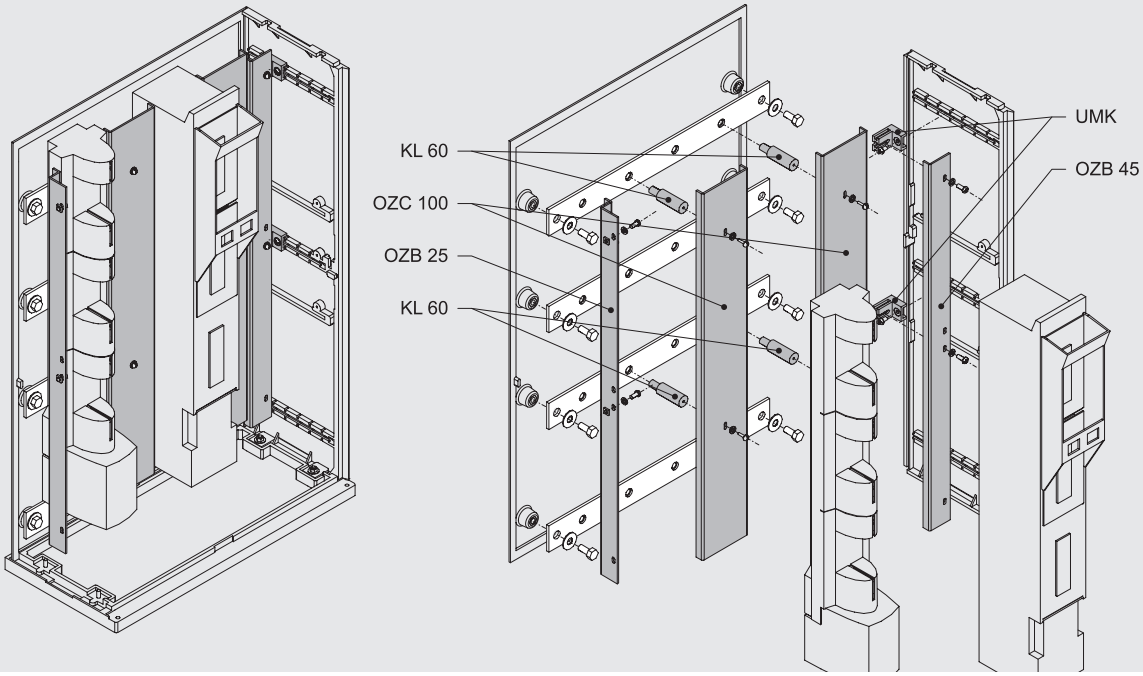


Producent zastrzega sobie prawo wprowadzania zmian technicznych / The producer reserves the right to introduce technical modifications / El fabricante se reserva el derecho a realizar modificaciones técnicas

## Kątowniki i blachy montażowe stalowe
## Steel angle bars and assembly sheets
## Llanta y soporte angular metálico

KMS · BMS

### Blachy montażowe / Assembly sheets / Llanta de montaje



BMS

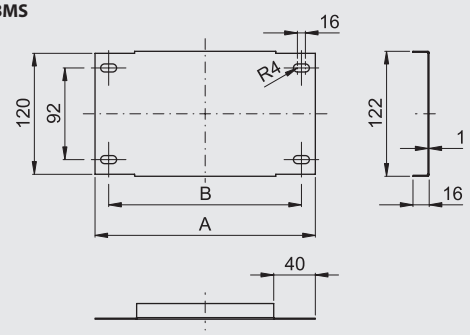


| Typ / Type / Tipo | A | B | Nr kat. / Art. no. / № cat. |
|---|---|---|---|
| BMS 26 | 225 | 195 | patrz / see / véase T0-37 |
| BMS 40 | 355 | 335 | |
| BMS 53 | 485 | 455 | |
| BMS 66 | 615 | 585 | |
| BMS 80 | 750 | 720 | |
| BMS 106 | 1000 | 981 | |

### Kątowniki montażowe / Assembly angle bars / Soporte angular de montaje



KMS 80

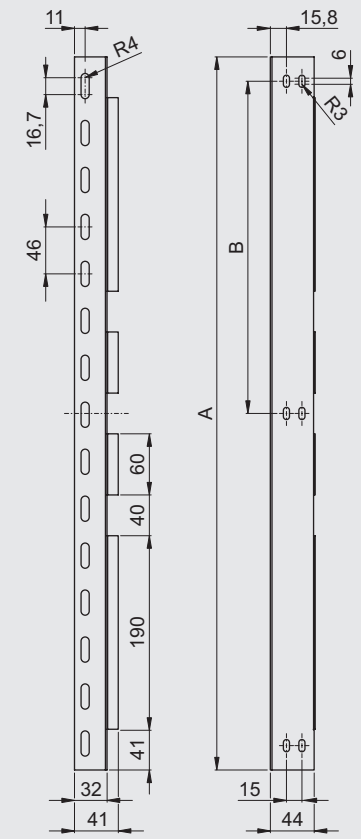


KMS 40/ 50/ 60

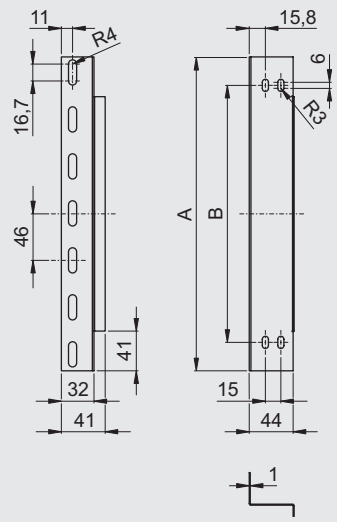


| Typ / Type / Tipo | A | B | Nr kat. / Art. no. / № cat. |
|---|---|---|---|
| KMS 40 | 308 | 252 | patrz / see / véase T0-37 |
| KMS 50 | 410 | 353 | |
| KMS 60 | 500 | 453 | |
| KMS 80 | 700 | 326 | |

### Przykładowe zastosowania / Application examples / Ejemplos de aplicación

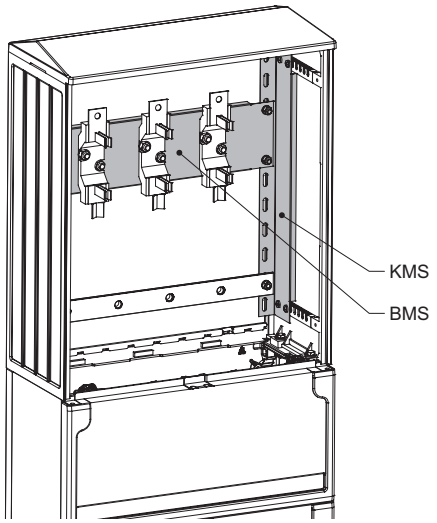


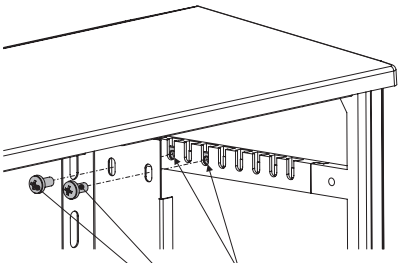

nakrętka kw. M6
M6 square nut
tuerca cuadrada M6

śruba M6×10
M6×10 screw
tornillo M6×10

Producent zastrzega sobie prawo wprowadzania zmian technicznych / The producer reserves the right to introduce technical modifications / El fabricante se reserva el derecho a realizar modificaciones técnicas

## Uniwersalne blachy montażowe
## Universal assembly sheets
## Llanta soporte universal

BMU

### Uniwersalne blachy montażowe z otworami do montażu aparatów różnych producentów
### Universal assembly sheets with holes for mount apparatus made by different producers
### Llanta soporte universal agujereada para el montaje de componentes de diferentes fabricantes

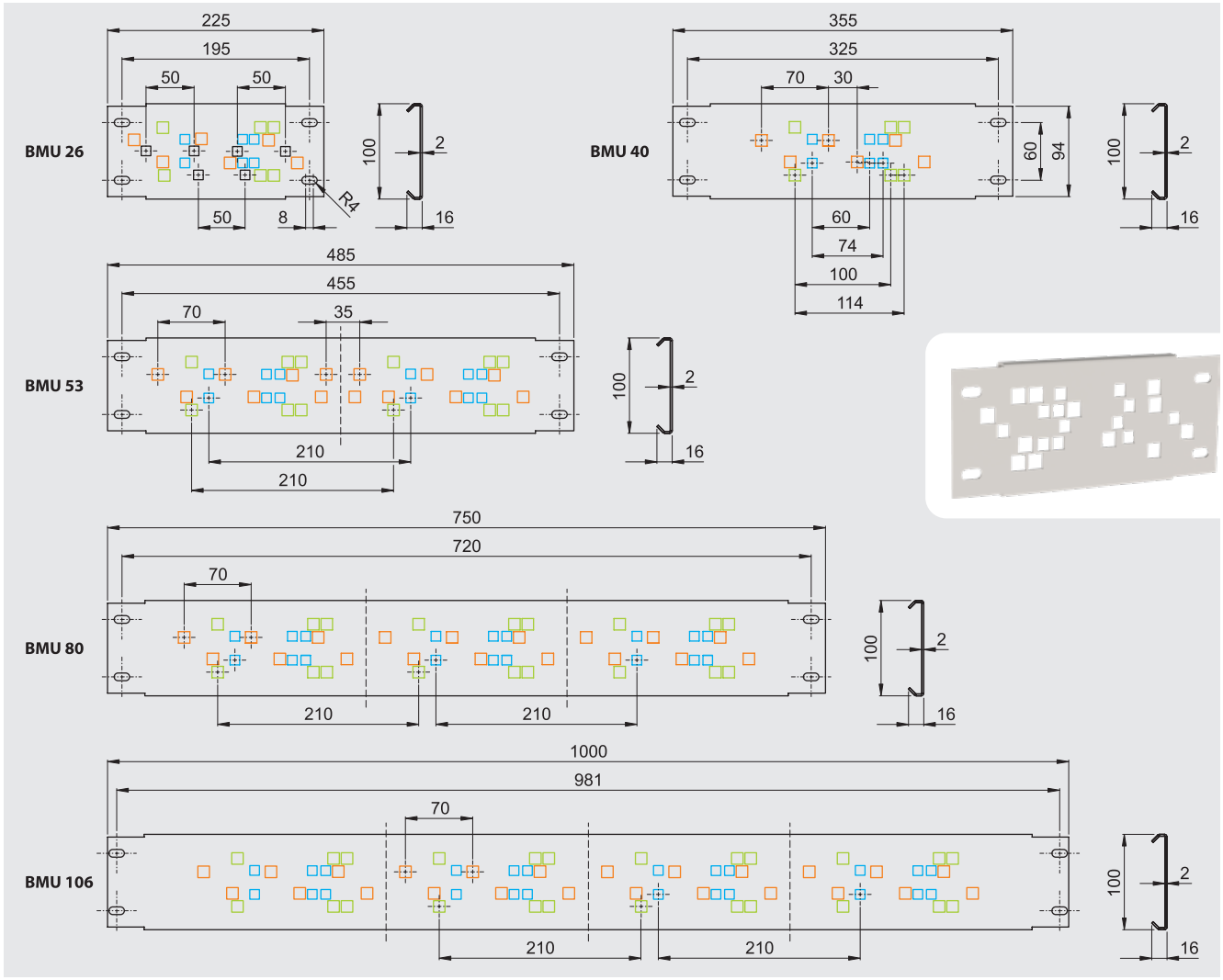




- *Podstawa bezpiecznikowa, wielkość 1 i 2 (nakrętki klatkowe M8)*
  *Fuse base, size 1 and 2 (M8 cage nuts)*
  *Base portafusibles abierta, tamaño 1 y 2 (tuercas prisioneras M8)*
- *Rozłącznik bezpiecznikowy, wielkość 1 (nakrętki klatkowe M8)*
  *Fuse switch disconnector, size 1 (M8 cage nuts)*
  *Bases portafusibles cerrada, tamaño 1 (tuercas prisioneras M8)*
- *Rozłącznik bezpiecznikowy, wielkość 00 (nakrętki klatkowe M6)*
  *Fuse switch disconnector, size 00 (M6 cage nuts)*
  *Bases portafusibles cerrada, tamaño 00 (tuercas prisioneras M6)*
- *Rozłącznik bezpiecznikowy, wielkość 000 (nakrętki klatkowe M6)*
  *Fuse switch disconnector, size 000 (M6 cage nuts)*
  *Bases portafusibles cerrada, tamaño 000 (tuercas prisioneras M6)*

| Typ / Type / Tipo | Nr kat. / Art. no. / Nº cat. |
|---|---|
| BMU 26 | *patrz / see / véase T0-38* |
| BMU 40 | |
| BMU 53 | |
| BMU 80 | |
| BMU 106 | |

### Przykładowe zastosowanie / Application example / Ejemplos de aplicación

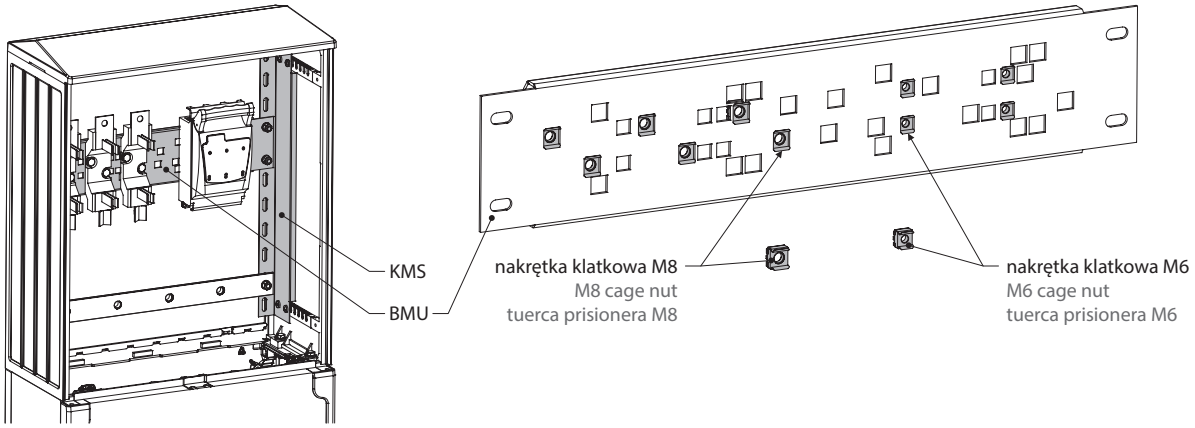


Producent zastrzega sobie prawo wprowadzania zmian technicznych / The producer reserves the right to introduce technical modifications / El fabricante se reserva el derecho a realizar modificaciones técnicas

# Płyty montażowe
# Mounting plates
# Placas de montaje

PMPN • PMV



PMPN / PMV

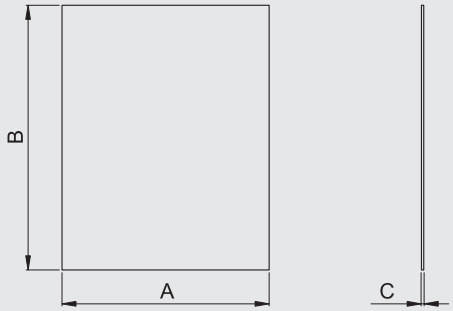


>DP (UP+GF)<

## Płyty montażowe (PMPN)
## Mounting plates (PMPN)
## Placas de montaje (PMPN)

Materiał: poliester wzmocniony włóknem szklanym
Material: glass fibre reinforced polyester
Material: poliéster reforzado con fibra de vidrio

| Rozmiar obudowy [cm] Cabinet size [cm] Dimensiones de la envolvente [cm] | Typ / Type / Tipo | A | B | C | Nr kat. / Art. no. / Nº cat. |
|---|---|---|---|---|---|
| 26×40 | PMPN 23×36×4 | 230 | 360 | 4 | |
| 26×60 | PMPN 23×56×4 | 230 | 560 | 4 | |
| 26×80 | PMPN 23×76×4 | 230 | 760 | 4 | |
| 33×65 | PMPN 29x59x4 | 290 | 590 | 4 | |
| 40×40 | PMPN 36×36×4 | 360 | 360 | 4 | |
| 40×50 | PMPN 36×46×4 | 360 | 460 | 4 | |
| 40×60 | PMPN 36×56×4 | 360 | 560 | 4 | |
| 40×80 | PMPN 36×76×4 | 360 | 760 | 4 | |
| 53×40 | PMPN 49×36×4 | 490 | 360 | 4 | |
| 53×60 | PMPN 49×56×4 | 490 | 560 | 4 | |
| 53×80 | PMPN 49×76×4 | 490 | 760 | 4 | |
| 66×40 | PMPN 62×36×4 | 620 | 360 | 4 | *patrz / see / véase T0-39* |
| 66×60 | PMPN 62×56×4 | 620 | 560 | 4 | |
| 66×80 | PMPN 62×76×5 | 620 | 760 | 5 | |
| 80×40 | PMPN 36×76×4 | 360 | 760 | 4 | |
| 80×50 | PMPN 76×46×4 | 760 | 460 | 4 | |
| 80×60 | PMPN 76×56×4 | 760 | 560 | 4 | |
| 80×80 | PMPN 76×75,5×5 | 760 | 755 | 5 | |
| 93×40 | PMPN 89×36×5 | 890 | 360 | 5 | |
| 93×60 | PMPN 89×56×5 | 890 | 560 | 5 | |
| 93×80 | PMPN 89×75,5×5 | 890 | 755 | 5 | |
| 106×40 | PMPN 102×36×5 | 1020 | 360 | 5 | |
| 106×60 | PMPN 102×56×5 | 1020 | 560 | 5 | |
| 106×80 | PMPN 102×75,5×5 | 1020 | 755 | 5 | |

>TP (PP)<

## Płyty montażowe (PMV)
## Mounting plates (PMV)
## Placas de montaje (PMV)

Materiał: polipropylen
Material: polypropylene
Material: polipropileno

| Rozmiar obudowy [cm] Cabinet size [cm] Dimensiones de la envolvente [cm] | Typ / Type / Tipo | A | B | C | Nr kat. / Art. no. / Nº cat. |
|---|---|---|---|---|---|
| 26×40 | PMV 23×36×3 | 230 | 360 | 3 | |
| 26×60 | PMV 23×56×3 | 230 | 560 | 3 | |
| 26×80 | PMV 23×76×3 | 230 | 760 | 3 | |
| 33×65 | PMV 29x59x4 | 290 | 590 | 4 | |
| 40×40 | PMV 36×36×3 | 360 | 360 | 3 | |
| 40×50 | PMV 36×46×3 | 360 | 460 | 3 | |
| 40×60 | PMV 36×56×3 | 360 | 560 | 3 | |
| 40×80 | PMV 36×76×3 | 360 | 760 | 3 | |
| 53×40 | PMV 49×36×5 | 490 | 360 | 5 | |
| 53×60 | PMV 49×56×5 | 490 | 560 | 5 | |
| 53×80 | PMV 49×76×6 | 490 | 760 | 6 | |
| 66×40 | PMV 62×36×5 | 620 | 360 | 5 | *patrz / see / véase T0-39* |
| 66×60 | PMV 62×56×5 | 620 | 560 | 5 | |
| 66×80 | PMV 62×76×6 | 620 | 760 | 6 | |
| 80×40 | PMV 76×36×5 | 760 | 360 | 5 | |
| 80×50 | PMV 76×46×5 | 760 | 460 | 5 | |
| 80×60 | PMV 76×56×6 | 760 | 560 | 6 | |
| 80×80 | PMV 76×75,5×6 | 760 | 755 | 6 | |
| 93×40 | PMV 89×36×5 | 890 | 360 | 6 | |
| 93×60 | PMV 89×56×5 | 890 | 560 | 6 | |
| 93×80 | PMV 89×75,5×5 | 890 | 755 | 6 | |
| 106×40 | PMV 102×36×6 | 1020 | 360 | 6 | |
| 106×60 | PMV 102×56×6 | 1020 | 560 | 6 | |
| 106×80 | PMV 102×75,5×6 | 1020 | 755 | 6 | |

Producent zastrzega sobie prawo wprowadzania zmian technicznych / The producer reserves the right to introduce technical modifications / El fabricante se reserva el derecho a realizar modificaciones técnicas

## Wentylacja
## Ventilation
## Ventilación

## SLU



>TP (PA 6)<

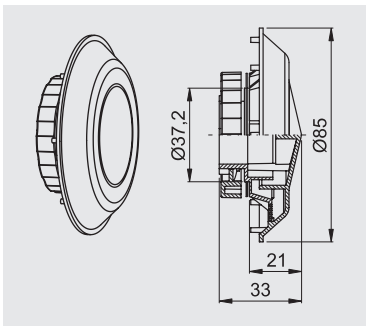


Powierzchnia dopływu powietrza: 237 mm²
Air inflow area: 237 mm²
Área de entrada de aire: 237 mm²

| Typ / Type / Tipo | IP | Nr kat. / Art. no. / Nº cat. |
|---|---|---|
| SLU | IP55 | *patrz / see / véase T0-46* |

### Konstrukcja / Construction / Construcción

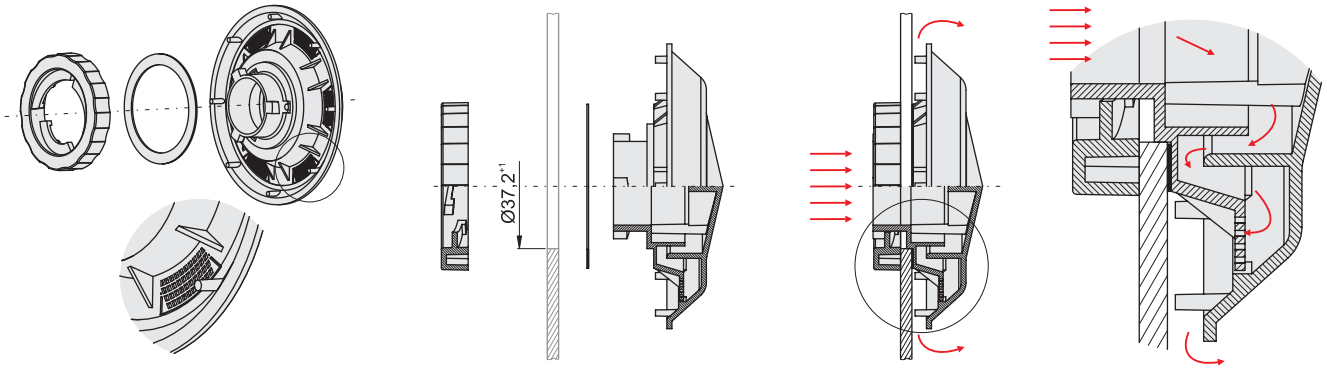


### Warianty montażu / Mounting options / Opciones de montaje

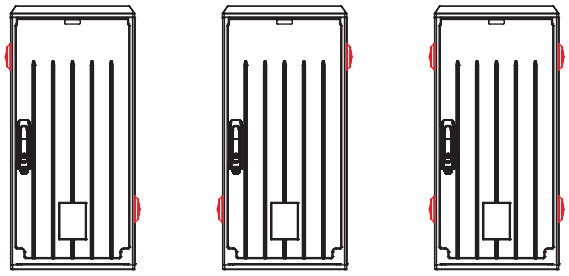

## Oświetlenie obudowy
## Cabinet lighting
## Iluminación de envolvente

## OSW

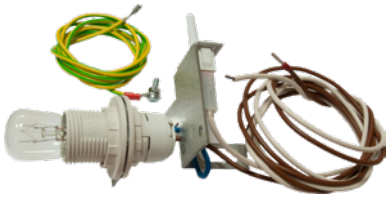

| Typ / Type / Tipo | Pozycja montażowa<br>Mounting position<br>Posición de montaje | Nr kat. / Art. no. / Nº cat. |
|---|---|---|
| OSW-OSR | prawa / right / derecho | *patrz / see / véase T0-42* |
| OSW-OSL | lewa / left / izquierdo | |

Producent zastrzega sobie prawo wprowadzania zmian technicznych / The producer reserves the right to introduce technical modifications / El fabricante se reserva el derecho a realizar modificaciones técnicas

## Zamki
## Locks
## Manetas

LE


LE 40


LE 40U


LE 45


LE 45U

>TP (PA 6)<

| Typ / Type / Tipo | Nr kat. / Art. no. / № cat. |
|---|---|
| LE 40 | *patrz / see / véase T0-44* |
| LE 40U | |
| LE 45 | |
| LE 45U | |

## Wkładki
## Locking cylinders
## Bombillos

WRS • WRH



**Kształt końcówki trzpienia / Pin end shape / Tipo bombillo**

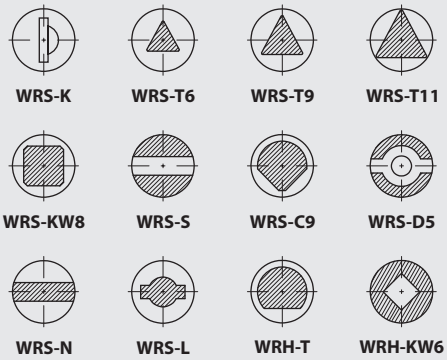


| Typ / Type / Tipo | Nr kat. / Art. no. / № cat. |
|---|---|
| WRS-K | *patrz / see / véase T0-44* |
| WRS-T6 | |
| WRS-T9 | |
| WRS-T11 | |
| WRS-KW8 | |
| WRS-S | |
| WRS-C9 | |
| WRS-D5 | |
| WRS-N | |
| WRS-L | |
| WRH-T | |
| WRH-KW6 | |

## Blokada drzwi
## Door blockade
## Bloqueo de puerta

BDO 15

BDO 15 – komplet części luzem / set of parts in bulk / juego de piezas sueltas



>TP (PA+GF)<

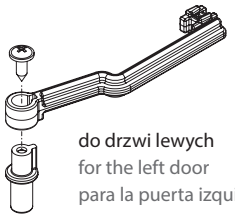
do drzwi lewych
for the left door
para la puerta izquierda

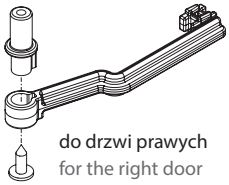
do drzwi prawych
for the right door
para la puerta derecha

| Typ / Type / Tipo | Nr kat. / Art. no. / № cat. |
|---|---|
| BDO 15 | *patrz / see / véase T0-44* |

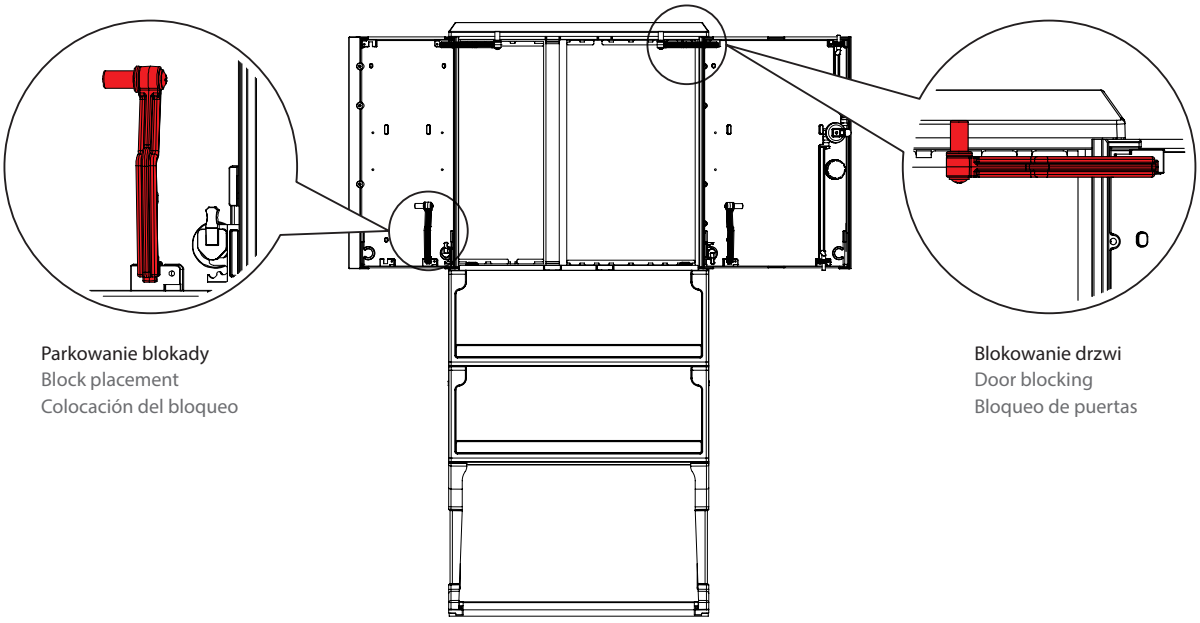

Parkowanie blokady
Block placement
Colocación del bloqueo

Blokowanie drzwi
Door blocking
Bloqueo de puertas

Producent zastrzega sobie prawo wprowadzania zmian technicznych / The producer reserves the right to introduce technical modifications / El fabricante se reserva el derecho a realizar modificaciones técnicas

## Uchwyty kablowe
## Cable holders
## Abrazaderas

**PUK • PUK3 • KO4**



>TP (PA 6)<

**PUK**

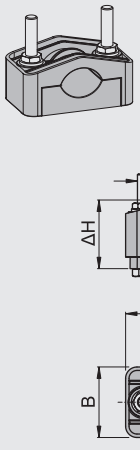


**PUK3**

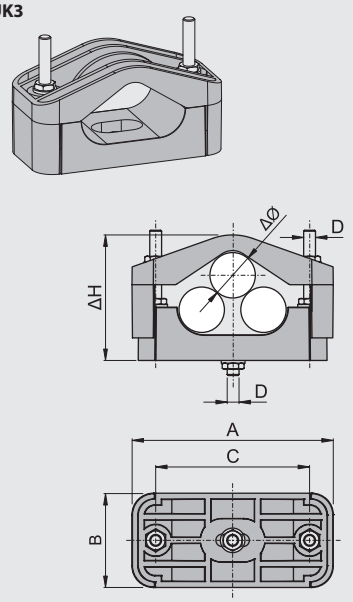


| Typ / Type / Tipo | A | B | C | D | ΔH | ΔØ | S | Nr kat. / Art. no. / Nº cat. |
|---|---|---|---|---|---|---|---|---|
| PUK 15 | 68 | 39 | 45 | M8 | 30-40 | 16-27 | 4×50 | *patrz / see / véase T0-55* |
| PUK 24 | 98 | 59 | 69 | M10 | 48-62 | 27-40 | 4×120 | |
| PUK 45 | 127 | 59 | 94 | M10 | 67-94 | 48-75 | 4×240 | |
| PUK 65 | 157 | 69 | 120 | M10 | 95-116 | 65-90 | 4×300 | |
| PUK3 24 | 150 | 81 | 110 | M10 | 75-105 | 24-32 | 4×70 | |
| PUK3 32 | 172 | 81 | 130 | M10 | 86-125 | 32-47 | 4×120 | |

*S - Maksymalny przekrój kabla (mm²) / Maximal cable section (mm²) / Sección máxima del cable (mm²)*



>TP (PA 6)<

! *Komplety KO4 nie zawierają śrub i nakrętek*
*The kits KO4 do not include nuts and bolts*
*El set KO4 no contiene tuercas y tornillos*

**KO4 27**

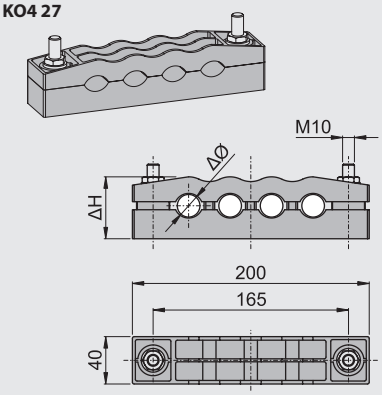


**KO4 27M**

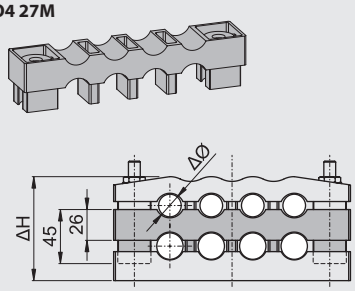


| Typ / Type / Tipo | ΔH | ΔØ | S | Nr kat. / Art. no. / Nº cat. |
|---|---|---|---|---|
| KO4 27 | 45-60 | 13-27 | 4×50 | *patrz / see / véase T0-55* |
| KO4 27M | 71-... | 13-27 | 4×50 | |

*S - Maksymalny przekrój kabla (mm²)*
*Maximal cable section (mm²)*
*Sección máxima del cable (mm²)*

### Przykładowe zastosowanie / Application example / Ejemplos de aplicación



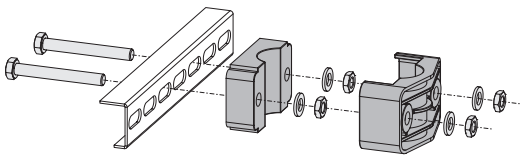

Producent zastrzega sobie prawo wprowadzania zmian technicznych / The producer reserves the right to introduce technical modifications / El fabricante se reserva el derecho a realizar modificaciones técnicas

## Kątowniki perforowane
## Perforated angle bars
## Perfil angular perforado

**DKP**



Stal / Steel / Acero

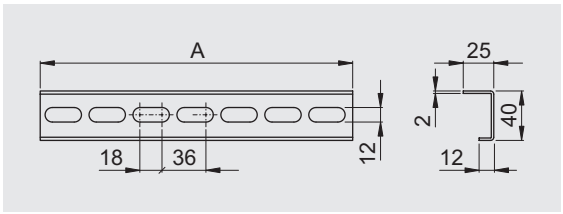




| Typ / Type / Tipo | A | Nr kat. / Art. no. / № cat. |
|---|---|---|
| DKP 26 | 256 | patrz / see / véase T0-53 |
| DKP 40 | 385 | |
| DKP 53 | 520 | |
| DKP 66 | 654 | |
| DKP 80 | 784 | |
| DKP 106 | 1052 | |

## Kraty stabilizujące
## Stabilizing grids
## Rejillas de estabilización

**KSR**



>TP Recyklat / TP recyclate / TP reciclado<

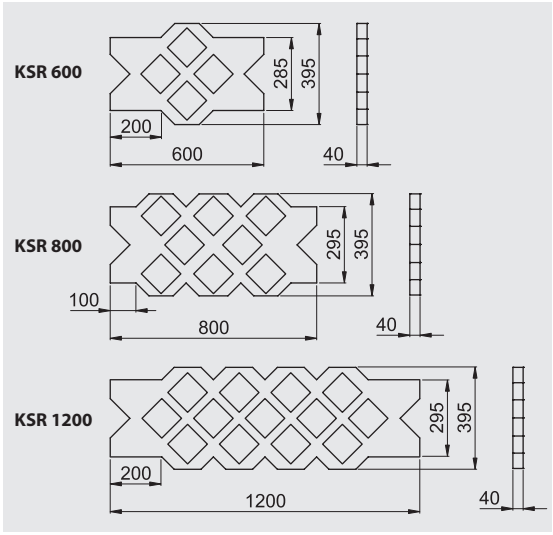


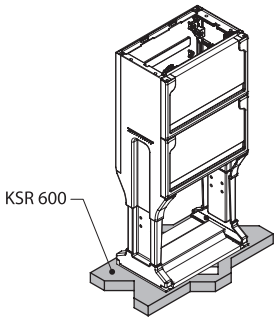


| Typ / Type / Tipo | Nr kat. / Art. no. / № cat. |
|---|---|
| KSR 600 | patrz / see / véase T0-54 |
| KSR 800 | |
| KSR 1200 | |

## Przepust kablowy
## Cover for cable temporary supply
## Caperuza para salida temporal/auxiliar

**PK**



>TP (PS)<

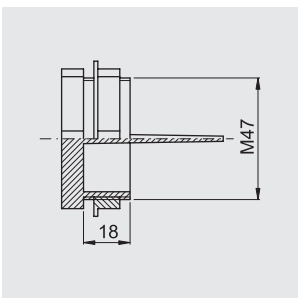


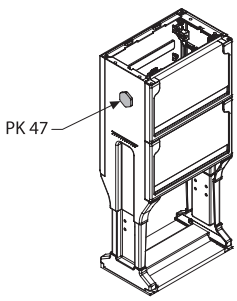


| Typ / Type / Tipo | Nr kat. / Art. no. / № cat. |
|---|---|
| PK 47 | patrz / see / véase T0-54 |

Producent zastrzega sobie prawo wprowadzania zmian technicznych / The producer reserves the right to introduce technical modifications / El fabricante se reserva el derecho a realizar modificaciones técnicas

## Przepust kablowy
## Cover for cable temporary supply
## Caperuza para salida temporal/auxiliar

**PRN**



>DP (UP+GF)<

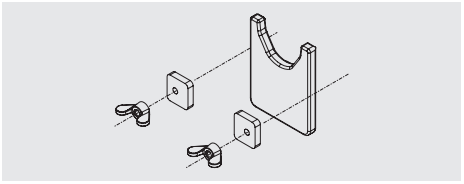

| Typ / Type / Tipo | Nr kat. / Art. no. / № cat. |
|---|---|
| PRN | *patrz / see / véase T0-54* |

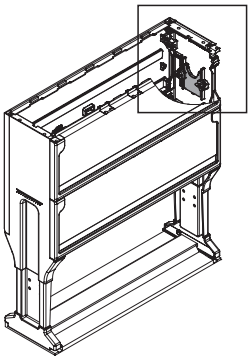

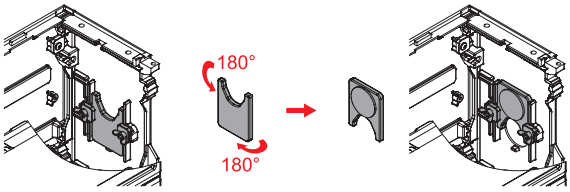


## Wypełniacz fundamentu
## Pedestal filler
## Relleno para instalación de zócalo

**WPF**




| Typ fundamentu<br>Pedestal type<br>Tipo de cimiento | Ilość wypełniacza fundamentu ($dm^3$)<br>Pedestal filler vol. ($dm^3$)<br>Cantidad de relleno del cimiento ($dm^3$) |
|---|---|
| FN-26, FMN-26 | 18 |
| F-33 | 23 |
| FN-40, FMN-40 | 27 |
| FN-53, FMN-53 | 36,5 |
| FN-66, FMN-66 | 45,5 |
| FN-80, FMN-80 | 55 |
| F-93 | 64 |
| FN-106, FMN-106 | 73,5 |

| Typ / Type / Tipo | V | Nr kat. / Art. no. / № cat. |
|---|---|---|
| WPF 25 | 25 | *patrz / see / véase T0-56* |
| WPF 50 | 50 | |

*V - Objętość ($dm^3$) / Volume ($dm^3$) / Volumen ($dm^3$)*

Producent zastrzega sobie prawo wprowadzania zmian technicznych / The producer reserves the right to introduce technical modifications / El fabricante se reserva el derecho a realizar modificaciones técnicas

ZUP EMITER sp. z o.o.
ul. Skrudlak 3
34-600 Limanowa
0048 18 337 00 90
emiter@emiter.com
www.emiter.com

2025 pl/en/es

# Obudowy poliestrowe
# Polyester Cabinets
# Envolventes de poliéster

**T2**

**KS**
**KSZ**
**KSi**
**KSZi**



*Divides energy, multiplies solutions!*

# EDS

## eds.emiter.com

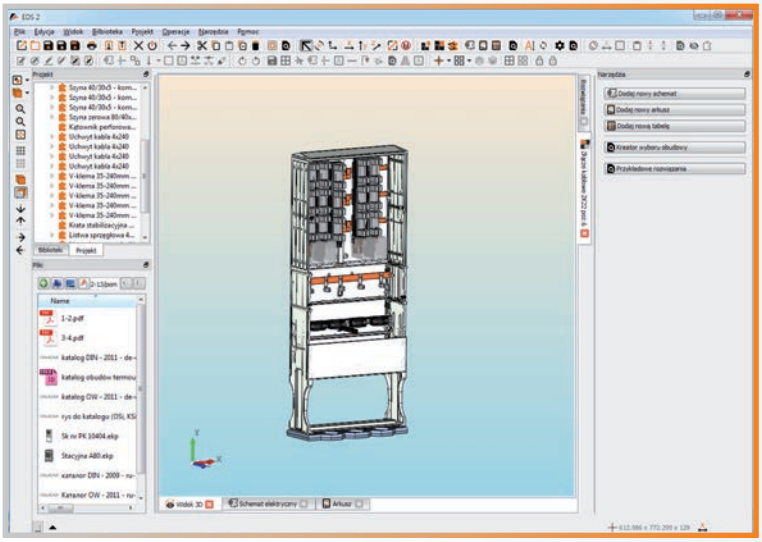

EDS to autorskie oprogramowanie, zaprojektowane przez firmę EMITER, służące do wspomagania projektowania rozdzielnic i urządzeń elektrycznych. Dostępne na CD-R lub na naszej stronie: eds.emiter.com.

- projektowanie rozdzielnic
- tworzenie schematów elektrycznych
- kreowanie kart katalogowych, wydruków
- eksport do formatów DXF i PDF
- system aktualizacji programu i bibliotek

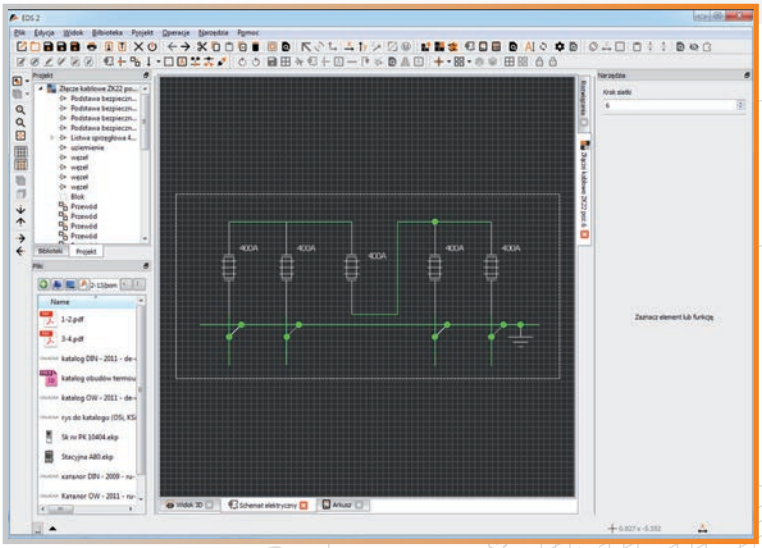

EDS is an application designed by the EMITER company. It is intended to be used for designing electrical switchgear. The software is available on CD-R and downloadable from eds.emiter.com.

- switchgear design
- electric scheme creation
- datasheet and printouts creation
- export to DXF and PDF format
- software and library updating system

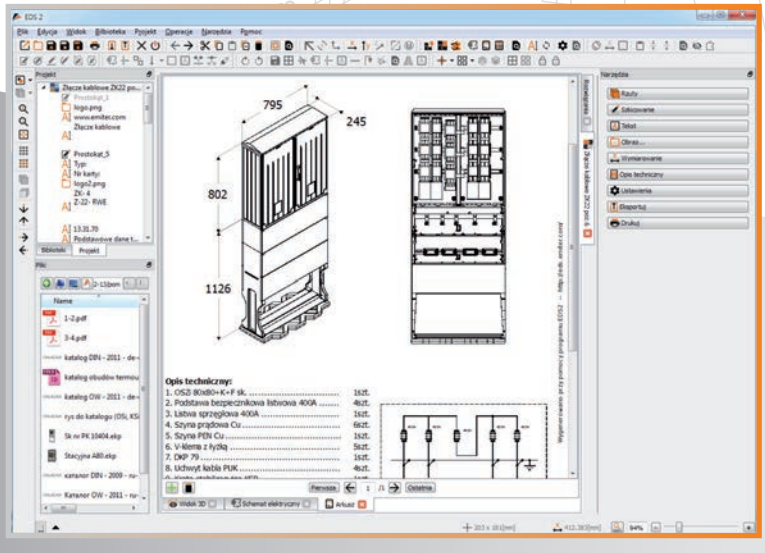


EDS es un software diseñado por la empresa EMITER, usado para el diseño de cuadros de distribución. Disponible en CD-R o en nuestra página web: eds.emiter.com

- diseño de cuadros de distribución
- diseño de esquemas eléctricos
- diseño de hojas de datos y planos
- exportable a los formatos DXF y PDF
- posibilidad de actualización de programa y bibliotecas



## Obudowy / Cabinets / Envolventes

**Obudowy (KS, KSZ) / Cabinets (KS, KSZ) / Envolventes (KS, KSZ)** **T2-5**
**Obudowy z izolatorami (KSi, KSZi) / Cabinets with insulators (KSi, KSZi) / Envolventes con aisladores (KSi, KSZi)** **T2-29**
Konstrukcja obudowy (KS, KSZ, KSi, KSZi) / Cabinet construction (KS, KSZ, KSi, KSZi) / Montaje de envolvente (KS, KSZ, KSi, KSZi) T2-37
Bok obudowy / Side wall of cabinet / Lateral del envolvente T2-40
Fundamenty (KFN) / Pedestals (KFN) / Zócalo subterráneo (KFN) T2-41
Konstrukcja fundamentu (KFN) / Pedestal construction (KFN) / Montaje de zócalo subterráneo (KFN) T2-42
Kieszenie kablowe (KKN) / Cable bases (KKN) / Zócalo de superficie (KKN) T2-43
Konstrukcja kieszeni kablowej (KKN) / Cable base construction (KKN) / Montaje de zócalo (KKN) T2-43
Przedłużenie fundamentu (WF) / Extension of pedestal (WF) / Extensión del zócalo (WF) T2-44
Konstrukcja przedłużenia fundamentu (WF) / Extension of pedestal - construction (WF) / Montaje de extensión de zócalo (WF) T2-44
Połączenia pionowe / Vertical connections / Acoplamiento vertical T2-45
System zamykania obudów / Locking system of cabinets / Elementos de unión en envolventes T2-47
System wentylacji obudów / Cabinet's ventilation system / Sistema de ventilación de envolventes T2-48
Regulacja wysokości fundamentów FN, KFN / Height adjustment of FN and KFN pedestals / Ajuste de altura de zócalos KFN T2-49

## Wyposażenie dodatkowe / Additional equipment / Equipamiento adicional

Szyny miedziane z nakrętkami (SNN) / Copper bars with pressed nuts (SNN) / Pletinas de cobre con tuercas embutidas (SNN) T2-50
Szyny miedziane bez nakrętek (SNB) / Copper bars without nuts (SNB) / Pletinas de cobre sin tuercas embutidas (SNB) T2-51
Kątowniki perforowane (DKP) / Copper bars without nuts (DKP) / Perfil angular perforado (DKP) T2-51
System kanałów montażowych (MKM, BKM, BKMZ, BZK, ZKM, PDK) / Assembly canal system (MKM, BKM, BKMZ, BZK, ZKM, PDK) / Sistema de montaje en carriles (MKM, BKM, BKMZ, BZK, ZKM, PDK) T2-52
System kanałów montażowych (KM) / Assembly canal system (KM) / Sistema de montaje en carriles (KM) T2-54
Bok kanału montażowego uniwersalny (BKU) / Universal side of assembly channel (BKU) / Lateral universal para protección por carril (BKU) T2-55
Uchwyty kątowe (UK, UKK, UM, UMK, UMW, UMWK) / Angle holders (UK, UKK, UM, UMK, UMW, UMWK) / Soportes angulares (UK, UKK, UM, UMK, UMW, UMWK) T2-56
Profile montażowe (PM) / Assembly profiles (PM) / Perfiles de montaje (PM) T2-58
Prowadnica (LHK) / Guide rail (LHK) / Guías (LHK) T2-58
Uchwyty do mocowania obudów na słupie (UN, UPN, KUN, KUPN) / Universal side of assembly channel (UN, UPN, KUN, KUPN) / Sistema de fijacion tipo poste (UN, UPN, KUN, KUPN) T2-59
Uchwyt obudowy (UMO) / Holder for enclosures (UMO) / Sistema de fijación mural (UMO) T2-62
System osłon (OZB, OZC, KL) / Covers system (OZB, OZC, KL) / Protecciones (OZB, OZC, KL) T2-65
Kątowniki i blachy montażowe stalowe (KMS, BMS) / Steel angle bars and assembly sheets (KMS, BMS) / Llanta y soporte angular metálico (KMS, BMS) T2-67
Uniwersalne blachy montażowe (BMU) / Universal assembly sheets (BMU) / Llanta soporte universal (BMU) T2-68
Płyty montażowe (PMPN, PMV) / Mounting plates (PMPN, PMV) / Placas de montaje (PMPN, PMV) T2-69
Wentylacja (SLU) / Ventilation (SLU) / Ventilación (SLU) T2-70
Oświetlenie obudowy (OSW) / Cabinet lighting (OSW) / Iluminación de envolvente (OSW) T2-70
Zamki (LE, RS) / Locks (LE, RS) / Manetas (LE, RS) T2-71
Wkładki (WRS, WRH) / Locking cylinders (WRS, WRH) / Bombillos (WRS, WRH) T2-71
Blokada drzwi (BDO 15) / Door blockade (BDO 15) / Bloqueo de puerta (BDO 15) T2-71
Uchwyty kablowe (PUK, PUK3, KO4) / Cable holders (PUK, PUK3, KO4) / Abrazaderas (PUK, PUK3, KO4) T2-72
Kątowniki perforowane (DKP) / Copper bars without nuts (DKP) / Perfil angular perforado (DKP) T2-73
Kraty stabilizujące (KSR) / Stabilizing grids (KSR) / Rejillas de estabilización (KSR) T2-73
Przepust kablowy (PK) / Cover for cable temporary supply (PK) / Caperuza para salida temporal/auxiliar (PK) T2-73
Przepust kablowy (PRN) / Cover for cable temporary supply (PRN) / Caperuza para salida temporal/auxiliar (PRN) T2-74
Wypełniacz fundamentu (WPF) / Pedestal filler (WPF) / Relleno para instalación de zócalo (WPF) T2-74

Szerokość całkowita obudowy w cm
Total width of cabinet in cm
Anchura total de la caja en cm

Widok przestrzeni montażowej - rzut z boku
Assembly space view - side view
Vista de espacio del montaje -vista lateral

Widok z przodu
Front view
Vista frontal

Widok przestrzeni montażowej - rzut z przodu
Assembly space view - front view
Vista de espacio del montaje - vista frontal

Rodzina obudów
Cabinets family
Familia de las carcasas

Układ komór
Chamber system
Sistema de cámaras

**Obudowy**
**Cabinets**
**Carcasas**

KS · KSZ | 26/53

80

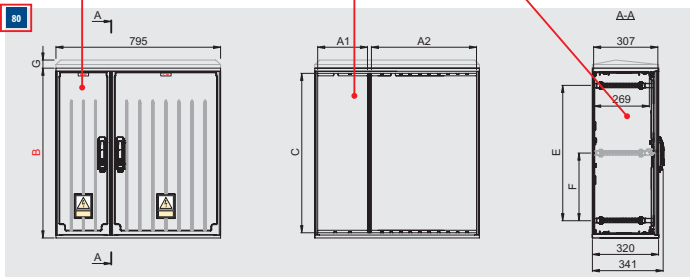


Typ obudowy
Type of cabinet
Tipo de la carcasa

| Typ / Type / Tipo | A1 | A2 | A3 | A4 | B | C | D* | E | F | G | Nr kat. / Art. no. / Nº cat. |
|---|---|---|---|---|---|---|---|---|---|---|---|
| KS 26/53 × 80 PL | 237 | 501 | - | - | 820 | 770 | 802 | 652 | 326 | - | GD 388 10 |
| KS 26/53 × 80 SK | | | | | | | | | | 44 | GD 388 20 |
| KSZ 26/53 × 80 PL | 237 | 501 | - | - | 820 | 770 | 802 | 652 | 326 | - | ZD 388 10 |
| KSZ 26/53 × 80 SK | | | | | | | | | | 44 | ZD 388 20 |

** Wymiar istotny dla połączeń pionowych (patrz str. T2-45)*
*Essential dimension for vertical connections (see page T2-45)*
*Dimensión esencial para las conexiones verticales (véase la página T2-45)*

**Zestawy / Sets / Kits**

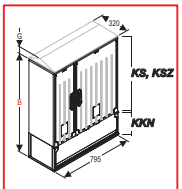


| Typ / Type / Tipo | B | G | Nr kat. / Art. no. / Nº cat. |
|---|---|---|---|
| KS 26/53 × 80 + KKN PL | 1065 | - | GD 388 10 K |
| KS 26/53 × 80 + KKN SK | | 44 | GD 388 20 K |
| KSZ 26/53 × 80 + KKN PL | 1065 | - | ZD 388 10 K |
| KSZ 26/53 × 80 + KKN SK | | 44 | ZD 388 20 K |

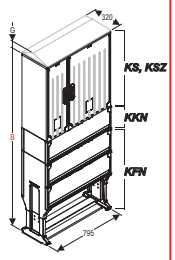


| Typ / Type / Tipo | B | G | Nr kat. / Art. no. / Nº cat. |
|---|---|---|---|
| KS 26/53 × 80 + KFN PL | 1065 | - | GD 388 10 F |
| KS 26/53 × 80 + KFN SK | | 44 | GD 388 20 F |
| KSZ 26/53 × 80 + KFN PL | 1065 | - | ZD 388 10 F |
| KSZ 26/53 × 80 + KFN SK | | 44 | ZD 388 20 F |

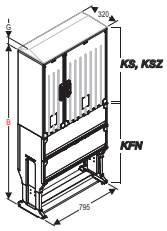


| Typ / Type / Tipo | B | G | Nr kat. / Art. no. / Nº cat. |
|---|---|---|---|
| KS 26/53 × 80 + KKN + KFN PL | 1065 | - | GD 388 10 D |
| KS 26/53 × 80 + KKN + KFN SK | | 44 | GD 388 20 D |
| KSZ 26/53 × 80 + KKN + KFN PL | 1065 | - | ZD 388 10 D |
| KSZ 26/53 × 80 + KKN + KFN SK | | 44 | ZD 388 20 D |

*! W przypadku obudowy z daszkiem skośnym należy dodać G = 44 mm*
*In case of cabinet with skew roof add G = 44 mm*
*en el caso de una carcasa con cubierta diagonal, se debe agregar G = 44 mm*



Widoki konfiguracji pionowych
Views of the vertical configurations
Vistas de configuraciones verticales

Typ konfiguracji pionowej
Vertical configuration type
Tipo de la configuración vertical

**A1 - A4** Szerokość przestrzeni montażowej komory
Width of assembly space of chamber
Anchura del espacio de montaje de la cámara

**B** Wysokość zewnętrzna obudowy z daszkiem płaskim
External height of cabinet with flat roof
Altura exterior de la carcasa con una cubierta plana

**C** Wysokość przestrzeni montażowej komory
Height of assembly space of chamber
Altura del espacio de montaje de la cámara

**D*** Wymiar istotny dla połączeń pionowych (patrz T2-45)
Essential dimension for vertical connections (see T2-45)
Dimensión esencial para las conexiones verticales (véase T2-45)

**E** Rozstaw prowadnic skrajnych
Distance between marginal assembling guides
Separación de guías extremas

**F** Odległość do prowadnicy środkowej
Distance from middle guide
Distancia a la guía central

**G** Wymiar dodatkowy dla obudowy z daszkiem skośnym
Additional dimension for cabinets with skew roof
Dimensión adicional para la carcasa con cubierta diagonal

**Nr kat. / Art. no. / Nº cat.** Numer katalogowy obudowy
Catalogue number of cabinet
Número de catálogo de la carcasa

**B** Wysokość zewnętrzna pionowej konfiguracji
External height of vertical configuration
Altura exterior de la configuración vertical

**G** Wymiar dodatkowy dla obudowy z daszkiem skośnym
Additional dimension for cabinets with skew roof
Dimensión adicional para la carcasa con cubierta diagonal

**Nr kat. / Art. no. / Nº cat.** Numer katalogowy zestawu
Catalogue number of set
Número de catálogo de kit

# Obudowy
# Cabinets
# Envolventes



Obudowy typoszeregu KS i KSZ o głębokości 320 mm wykonane są z izolacyjnego trudnopalnego i samogasnącego kompozytu (poliester + włókno szklane). Odznaczają się odpornością na działanie warunków atmosferycznych (UV). Modułowa konstrukcja umożliwia połączenie obudowy z fundamentem lub kieszenią kablową.

System wentylacji (str. T2-48) minimalizuje gromadzenie się wilgoci. Dostępne są dwa rodzaje daszka: skośny (rys. 1) i płaski (rys.2). Dekle fundamentu zdejmowane bez konieczności użycia narzędzi, pozwalają na wygodne wprowadzenie kabli do instalowanego złącza. Specjalnie opracowana konstrukcja obudowy w połączeniu z elementami dodatkowymi zapewniają szybki i wygodny montaż wyposażenia. Głębokość (320 mm) pozwala na montaż aparatury o znacznych gabarytach.

Rodzaje powierzchni zewnętrznych:

KS – wszystkie powierzchnie gładkie,
KSZ – żebrowane drzwi i plecy.



KS



KSZ

KS and KSZ cabinets, 320 mm depth, made of insulating, slow-burning and self-extinguishing composite (polyester + glass fibre) characterized with resistance to atmospheric agents (UV). Module construction allows to connect the cabinet with pedestals and cable bases.

The ventilation system (page T2-48) minimizes the gathering of damp. There are two types of roof: skew (drawing1) and flat (drawing 2). Parts of the pedestal are removable without the need to use tools, allow for an easy introduction of cables into the installed junctions. Specially designed construction of the cabinet with additional elements ensure fast and comfortable assembly of equipment. Extended depth (320 mm) allows to fix large apparatus.

Types of external surfaces:

KS – all surfaces smooth,
KSZ – doors and back walls – ribbed.

Las envolventes tipo KS y KSZ, de profundidad de 320 mm están hechas de material compuesto (poliéster + fibra de vidrio), aislante, ignífugo y autoextinguible, que se caracteriza por una elevada resistencia a las condiciones atmosféricas (UV). El diseño modular permite conectar la envolvente al zócalo de superficie o subterraneo, y conectar envolventes en el plano vertical.

El sistema de ventilación (pág. T2-48) minimiza el almacenamiento de la humedad. Hay dos tipos de cubiertas: diagonal (dib. 1) y plana (dib. 2). Las paredes del zócalo se desmontan sin la necesidad de usar herramientas, lo que permite una fácil conexión. La construcción especialmente diseñada de la envolvente, junto con los elementos adicionales aseguran una instalación rápida y fácil de los equipos.

Tipos de superficies externas:

KS – todas las superficies lisas,
KSZ – puertas y trasera estriadas.

| Podstawowe parametry / Basic parameters / Parámetros básicos | |
|---|---|
| stopień ochrony obudowy<br>protection grade<br>grado de protección | IP44<br>IP54 (opcja / option / opción) |
| odporność na uderzenia<br>impact resistance<br>resistencia al impacto | IK10 |
| głębokość<br>depth<br>profundidad | 320 mm |
| znamionowe napięcie izolacji<br>rated insulation voltage<br>tensión nominal de aislamiento | AC 690 V |
| temperatura eksploatacji<br>temperature operating conditions<br>temperatura de funcionamiento | -50 ÷ 85 °C |
| kategoria palności<br>flammability category<br>categoría de inflamabilidad | V0 |
| kolor<br>colour<br>color | RAL 7035 |
| klasa ochronności<br>protection class<br>clase de protección | II |
| odporność na prądy pełzające<br>tracking resistance<br>resistencia a tracción | CTI 600 |
| wytrzymałość dielektryczna<br>dielectric strength<br>rigidez dieléctrica | 22 kV/mm |
| rezystywność<br>resistivity<br>resistividad | $10^{14}$ Ω cm |
| zgodność<br>conformity<br>cumplimiento (con normas) | EN IEC 61439-1<br>EN 61439-5<br>EN 62208<br>EN 60529<br>EN 62262 |

rys. 1 / drawing 1 / dibujo 1

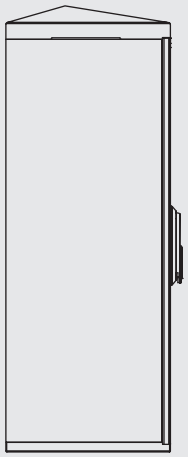

rys. 2 / drawing 2 / dibujo 2

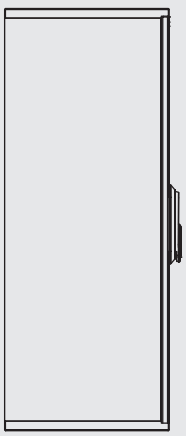

Producent zastrzega sobie prawo wprowadzania zmian technicznych / The producer reserves the right to introduce technical modifications / El fabricante se reserva el derecho a realizar modificaciones técnicas

## Zestawy / Sets / Kits

26

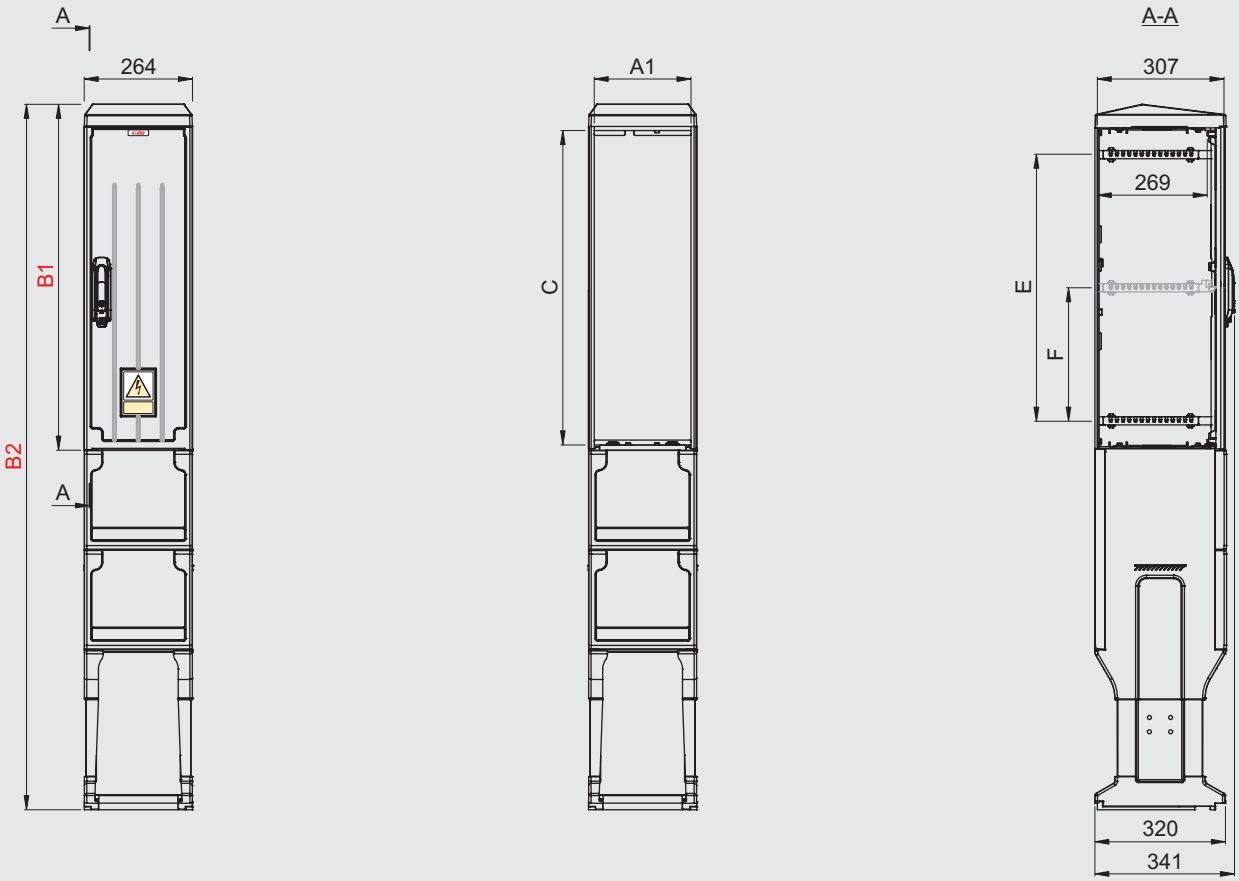


| Typ / Type / Tipo | A1 | A2 | A3 | A4 | B1 | B2 | C | E | F | Nr kat. / Art. no. / № cat. |
|---|---|---|---|---|---|---|---|---|---|---|
| KS 26X60+KFN | 231 | - | - | - | 646 | 1530 | 570 | 452 | - | GA 326 20 F |
| KS 26X80+KFN | 231 | - | - | - | 846 | 1730 | 770 | 652 | 326 | GA 328 20 F |
| KSZ 26X60+KFN | 231 | - | - | - | 646 | 1530 | 570 | 452 | - | ZA 326 20 F |
| KSZ 26X80+KFN | 231 | - | - | - | 846 | 1730 | 770 | 652 | 326 | ZA 328 20 F |

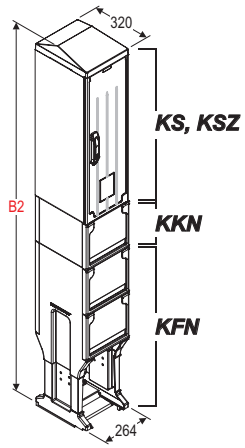


| Typ / Type / Tipo | B2 | Nr kat. / Art. no. / № cat. |
|---|---|---|
| KS 26X60+KKN+KFN | 1775 | GA 326 20 D |
| KS 26X80+KKN+KFN | 1975 | GA 328 20 D |
| KSZ 26X60+KKN+KFN | 1775 | ZA 326 20 D |
| KSZ 26X80+KKN+KFN | 1975 | ZA 328 20 D |

Producent zastrzega sobie prawo wprowadzania zmian technicznych / The producer reserves the right to introduce technical modifications / El fabricante se reserva el derecho a realizar modificaciones técnicas

## Obudowy
## Cabinets
## Envolventes



40

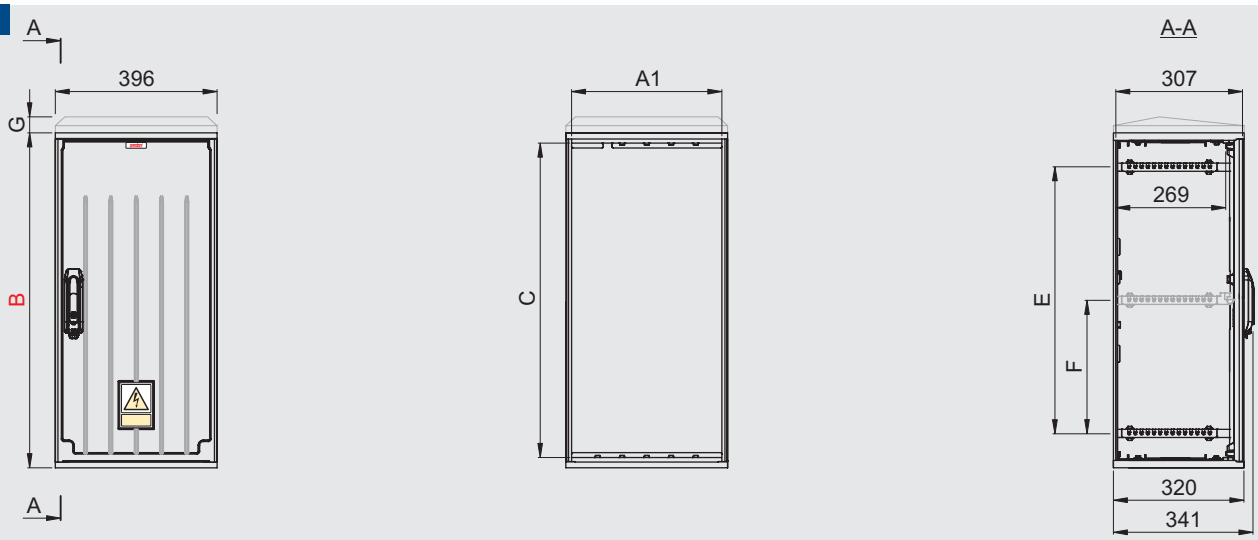


| Typ / Type / Tipo | A1 | A2 | A3 | A4 | B | C | D* | E | F | G | Nr kat. / Art. no. / Nº cat. |
|---|---|---|---|---|---|---|---|---|---|---|---|
| KS 40X60 | 362 | - | - | - | 620 | 570 | 602 | 452 | - | - — | GA 346 10 |
| | | | | | | | | | | 44 ⌒ | GA 346 20 |
| KS 40X80 | 362 | - | - | - | 820 | 770 | 802 | 652 | 326 | - — | GA 348 10 |
| | | | | | | | | | | 44 ⌒ | GA 348 20 |
| KSZ 40X60 | 362 | - | - | - | 620 | 570 | 602 | 452 | - | - — | ZA 346 10 |
| | | | | | | | | | | 44 ⌒ | ZA 346 20 |
| KSZ 40X80 | 362 | - | - | - | 820 | 770 | 802 | 652 | 326 | - — | ZA 348 10 |
| | | | | | | | | | | 44 ⌒ | ZA 348 20 |

* *Wymiar istotny dla połączeń pionowych (patrz str. T2-46)*
*Essential dimension for vertical connections (see page T2-46)*
*Dimensión principal para configuraciones verticales (véase la página T2-46)*

## Zestawy / Sets / Kits

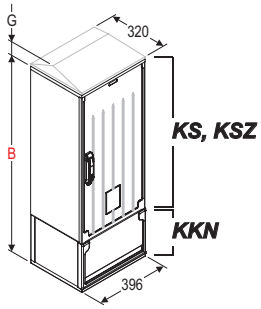


| Typ / Type / Tipo | B | G | Nr kat. / Art. no. / Nº cat. |
|---|---|---|---|
| KS 40X60+KKN | 865 | - — | GA 346 10 K |
| | | 44 ⌒ | GA 346 20 K |
| KS 40X80+KKN | 1065 | - — | GA 348 10 K |
| | | 44 ⌒ | GA 348 20 K |
| KSZ 40X60+KKN | 865 | - — | ZA 346 10 K |
| | | 44 ⌒ | ZA 346 20 K |
| KSZ 40X80+KKN | 1065 | - — | ZA 348 10 K |
| | | 44 ⌒ | ZA 348 20 K |

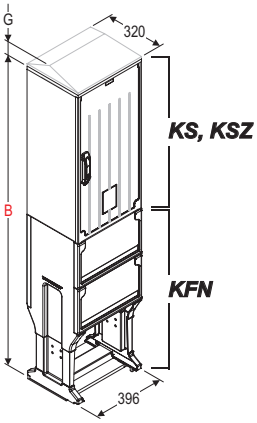


| Typ / Type / Tipo | B | G | Nr kat. / Art. no. / Nº cat. |
|---|---|---|---|
| KS 40X60+KFN | 1486 | - — | GA 346 10 F |
| | | 44 ⌒ | GA 346 20 F |
| KS 40X80+KFN | 1686 | - — | GA 348 10 F |
| | | 44 ⌒ | GA 348 20 F |
| KSZ 40X60+KFN | 1486 | - — | ZA 346 10 F |
| | | 44 ⌒ | ZA 346 20 F |
| KSZ 40X80+KFN | 1686 | - — | ZA 348 10 F |
| | | 44 ⌒ | ZA 348 20 F |

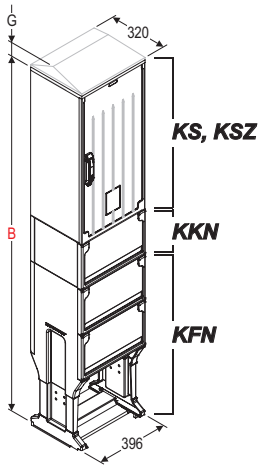


| Typ / Type / Tipo | B | G | Nr kat. / Art. no. / Nº cat. |
|---|---|---|---|
| KS 40X60+KKN+KFN | 1731 | - — | GA 346 10 D |
| | | 44 ⌒ | GA 346 20 D |
| KS 40X80+KKN+KFN | 1931 | - — | GA 348 10 D |
| | | 44 ⌒ | GA 348 20 D |
| KSZ 40X60+KKN+KFN | 1731 | - — | ZA 346 10 D |
| | | 44 ⌒ | ZA 346 20 D |
| KSZ 40X80+KKN+KFN | 1931 | - — | ZA 348 10 D |
| | | 44 ⌒ | ZA 348 20 D |

! *W przypadku obudowy z daszkiem skośnym należy dodać G = 44 mm*
*In case of cabinet with skew roof add G = 44 mm*
*En caso de una envolvente con tejadillo, se debe agregar G = 44 mm*

— *Daszek płaski / Flat roof / La cubierta plano*
⌒ *Daszek skośny / Skew roof / La cubierta con tejadillo*

Producent zastrzega sobie prawo wprowadzania zmian technicznych / The producer reserves the right to introduce technical modifications / El fabricante se reserva el derecho a realizar modificaciones técnicas

53

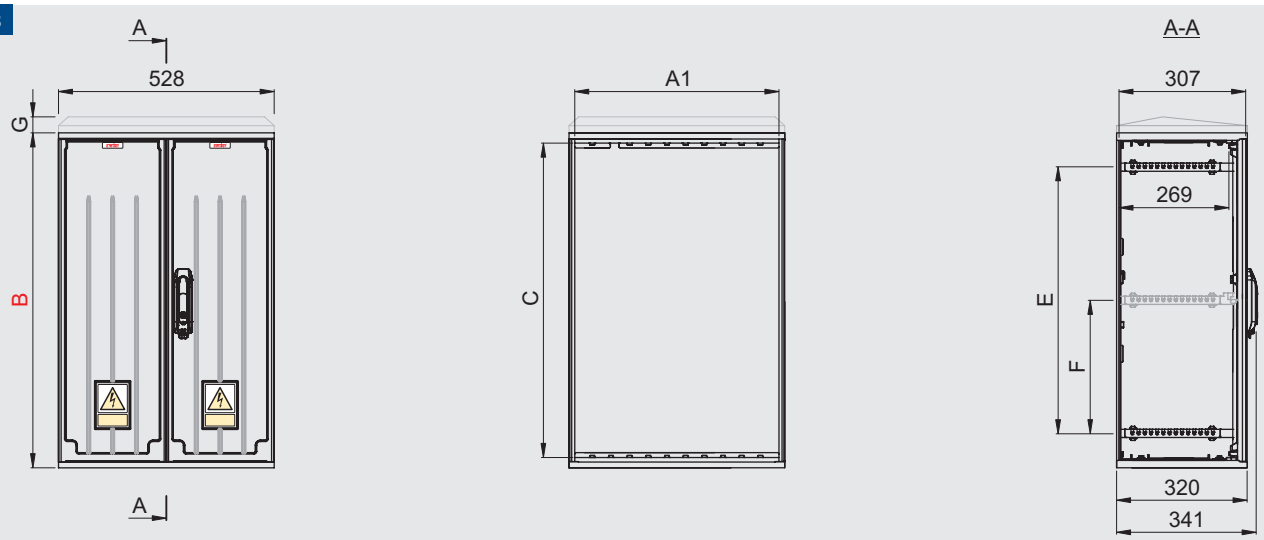


| Typ / Type / Tipo | A1 | A2 | A3 | A4 | B | C | D* | E | F | G | Nr kat. / Art. no. / № cat. |
|---|---|---|---|---|---|---|---|---|---|---|---|
| KS 53X60-2 | 492 | - | - | - | 620 | 570 | 602 | 452 | - | - — | GA 356 12 |
| | | | | | | | | | | 44 ⌒ | GA 356 22 |
| KS 53X80-2 | 492 | - | - | - | 820 | 770 | 802 | 652 | 326 | - — | GA 358 12 |
| | | | | | | | | | | 44 ⌒ | GA 358 22 |
| KSZ 53X60-2 | 492 | - | - | - | 620 | 570 | 602 | 452 | - | - — | ZA 356 12 |
| | | | | | | | | | | 44 ⌒ | ZA 356 22 |
| KSZ 53X80-2 | 492 | - | - | - | 820 | 770 | 802 | 652 | 326 | - — | ZA 358 12 |
| | | | | | | | | | | 44 ⌒ | ZA 358 22 |

* *Wymiar istotny dla połączeń pionowych (patrz str. T2-46)*
*Essential dimension for vertical connections (see page T2-46)*
*Dimensión principal para configuraciones verticales (véase la página T2-46)*

## Zestawy / Sets / Kits

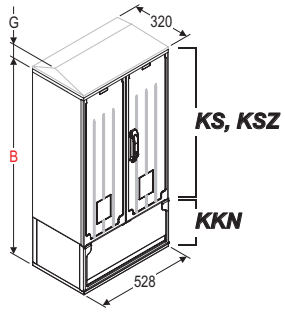


| Typ / Type / Tipo | B | G | Nr kat. / Art. no. / № cat. |
|---|---|---|---|
| KS 53X60-2+KKN | 865 | - — | GA 356 12 K |
| | | 44 ⌒ | GA 356 22 K |
| KS 53X80-2+KKN | 1065 | - — | GA 358 12 K |
| | | 44 ⌒ | GA 358 22 K |
| KSZ 53X60-2+KKN | 865 | - — | ZA 356 12 K |
| | | 44 ⌒ | ZA 356 22 K |
| KSZ 53X80-2+KKN | 1065 | - — | ZA 358 12 K |
| | | 44 ⌒ | ZA 358 22 K |

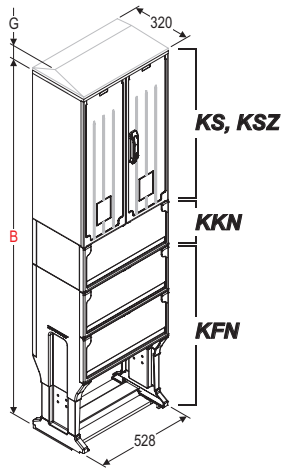


| Typ / Type / Tipo | B | G | Nr kat. / Art. no. / № cat. |
|---|---|---|---|
| KS 53X60-2+KFN | 1486 | - — | GA 356 12 F |
| | | 44 ⌒ | GA 356 22 F |
| KS 53X80-2+KFN | 1686 | - — | GA 358 12 F |
| | | 44 ⌒ | GA 358 22 F |
| KSZ 53X60-2+KFN | 1486 | - — | ZA 356 12 F |
| | | 44 ⌒ | ZA 356 22 F |
| KSZ 53X80-2+KFN | 1686 | - — | ZA 358 12 F |
| | | 44 ⌒ | ZA 358 22 F |

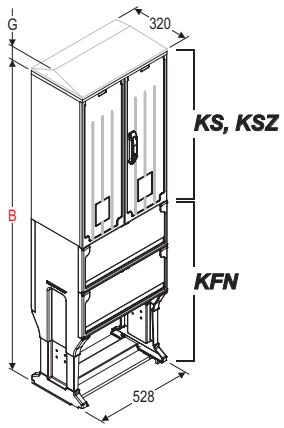


| Typ / Type / Tipo | B | G | Nr kat. / Art. no. / № cat. |
|---|---|---|---|
| KS 53X60-2+KKN+KFN | 1731 | - — | GA 356 12 D |
| | | 44 ⌒ | GA 356 22 D |
| KS 53X80-2+KKN+KFN | 1931 | - — | GA 358 12 D |
| | | 44 ⌒ | GA 358 22 D |
| KSZ 53X60-2+KKN+KFN | 1731 | - — | ZA 356 12 D |
| | | 44 ⌒ | ZA 356 22 D |
| KSZ 53X80-2+KKN+KFN | 1931 | - — | ZA 358 12 D |
| | | 44 ⌒ | ZA 358 22 D |

! *W przypadku obudowy z daszkiem skośnym należy dodać G = 44 mm*
*In case of cabinet with skew roof add G = 44 mm*
*En caso de una envolvente con tejadillo, se debe agregar G = 44 mm*

— *Daszek płaski / Flat roof / La cubierta plano*
⌒ *Daszek skośny / Skew roof / La cubierta con tejadillo*

Producent zastrzega sobie prawo wprowadzania zmian technicznych / The producer reserves the right to introduce technical modifications / El fabricante se reserva el derecho a realizar modificaciones técnicas

## Obudowy
## Cabinets
## Envolventes



53

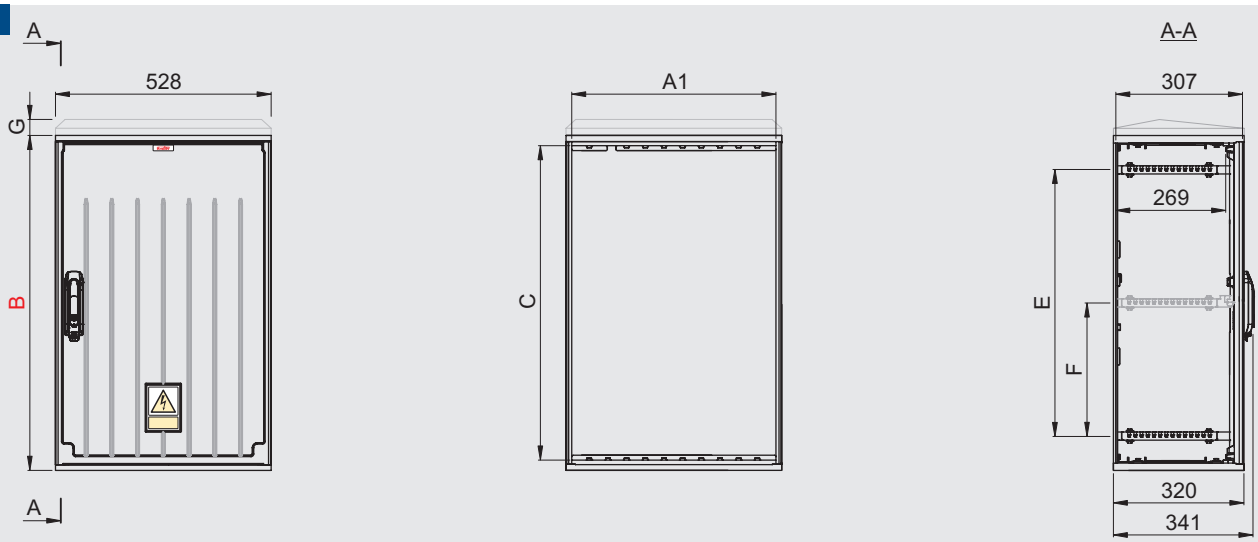


| Typ / Type / Tipo | A1 | A2 | A3 | A4 | B | C | D* | E | F | G | Nr kat. / Art. no. / Nº cat. |
|---|---|---|---|---|---|---|---|---|---|---|---|
| KS 53X60 | 492 | - | - | - | 620 | 570 | 602 | 452 | - | - — | GA 356 10 |
| | | | | | | | | | | 44 ⌒ | GA 356 20 |
| KS 53X80 | 492 | - | - | - | 820 | 770 | 802 | 652 | 326 | - — | GA 358 10 |
| | | | | | | | | | | 44 ⌒ | GA 358 20 |
| KSZ 53X60 | 492 | - | - | - | 620 | 570 | 602 | 452 | - | - — | ZA 356 10 |
| | | | | | | | | | | 44 ⌒ | ZA 356 20 |
| KSZ 53X80 | 492 | - | - | - | 820 | 770 | 802 | 652 | 326 | - — | ZA 358 10 |
| | | | | | | | | | | 44 ⌒ | ZA 358 20 |

* *Wymiar istotny dla połączeń pionowych (patrz str. T2-46)*
*Essential dimension for vertical connections (see page T2-46)*
*Dimensión principal para configuraciones verticales (véase la página T2-46)*

## Zestawy / Sets / Kits

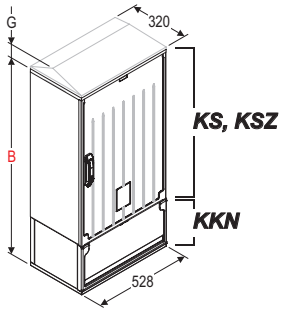


| Typ / Type / Tipo | B | G | Nr kat. / Art. no. / Nº cat. |
|---|---|---|---|
| KS 53X60+KKN | 865 | - — | GA 356 10 K |
| | | 44 ⌒ | GA 356 20 K |
| KS 53X80+KKN | 1065 | - — | GA 358 10 K |
| | | 44 ⌒ | GA 358 20 K |
| KSZ 53X60+KKN | 865 | - — | ZA 356 10 K |
| | | 44 ⌒ | ZA 356 20 K |
| KSZ 53X80+KKN | 1065 | - — | ZA 358 10 K |
| | | 44 ⌒ | ZA 358 20 K |

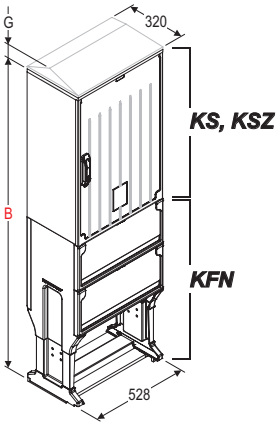


| Typ / Type / Tipo | B | G | Nr kat. / Art. no. / Nº cat. |
|---|---|---|---|
| KS 53X60+KFN | 1483 | - — | GA 356 10 F |
| | | 44 ⌒ | GA 356 20 F |
| KS 53X80+KFN | 1683 | - — | GA 358 10 F |
| | | 44 ⌒ | GA 358 20 F |
| KSZ 53X60+KFN | 1483 | - — | ZA 356 10 F |
| | | 44 ⌒ | ZA 356 20 F |
| KSZ 53X80+KFN | 1683 | - — | ZA 358 10 F |
| | | 44 ⌒ | ZA 358 20 F |

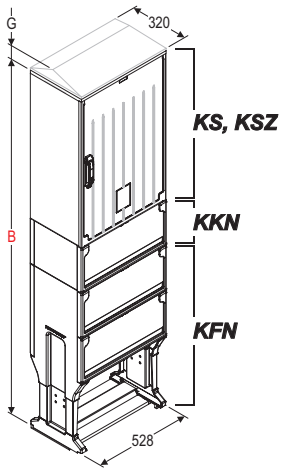


| Typ / Type / Tipo | B | G | Nr kat. / Art. no. / Nº cat. |
|---|---|---|---|
| KS 53X60+KKN+KFN | 1731 | - — | GA 356 10 D |
| | | 44 ⌒ | GA 356 20 D |
| KS 53X80+KKN+KFN | 1931 | - — | GA 358 10 D |
| | | 44 ⌒ | GA 358 20 D |
| KSZ 53X60+KKN+KFN | 1731 | - — | ZA 356 10 D |
| | | 44 ⌒ | ZA 356 20 D |
| KSZ 53X80+KKN+KFN | 1931 | - — | ZA 358 10 D |
| | | 44 ⌒ | ZA 358 20 D |

! *W przypadku obudowy z daszkiem skośnym należy dodać G = 44 mm*
*In case of cabinet with skew roof add G = 44 mm*
*En caso de una envolvente con tejadillo, se debe agregar G = 44 mm*

— *Daszek płaski / Flat roof / La cubierta plano*
⌒ *Daszek skośny / Skew roof / La cubierta con tejadillo*

Producent zastrzega sobie prawo wprowadzania zmian technicznych / The producer reserves the right to introduce technical modifications / El fabricante se reserva el derecho a realizar modificaciones técnicas

**Obudowy**
**Cabinets**
**Envolventes**



53

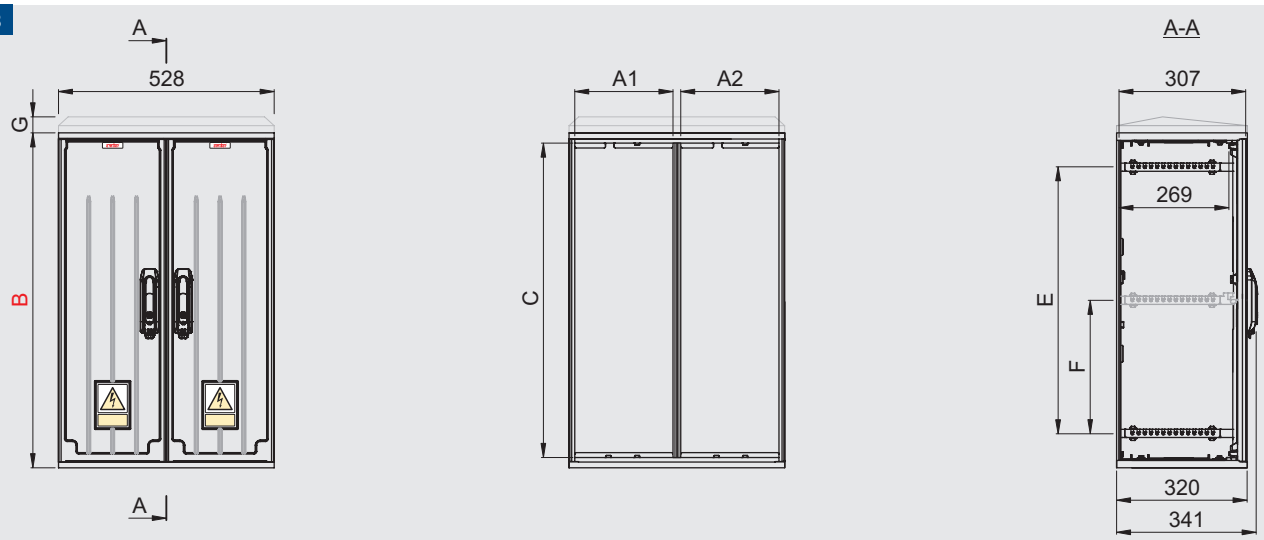


| Typ / Type / Tipo | A1 | A2 | A3 | A4 | B | C | D* | E | F | G | Nr kat. / Art. no. / № cat. |
|---|---|---|---|---|---|---|---|---|---|---|---|
| KS 26x2X80 | 235 | 235 | - | - | 820 | 770 | 802 | 652 | 326 | - — | GB 358 10 |
| | | | | | | | | | | 44 ⌒ | GB 358 20 |
| KSZ 26x2X80 | 235 | 235 | - | - | 820 | 770 | 802 | 652 | 326 | - — | ZB 358 10 |
| | | | | | | | | | | 44 ⌒ | ZB 358 20 |

* *Wymiar istotny dla połączeń pionowych (patrz str. T2-46)*
*Essential dimension for vertical connections (see page T2-46)*
*Dimensión principal para configuraciones verticales (véase la página T2-46)*

## Zestawy / Sets / Kits

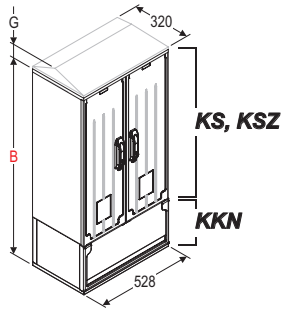


| Typ / Type / Tipo | B | G | Nr kat. / Art. no. / № cat. |
|---|---|---|---|
| KS 26x2X80+KKN | 1065 | - — | GB 358 10 K |
| | | 44 ⌒ | GB 358 20 K |
| KSZ 26x2X80+KKN | 1065 | - — | ZB 358 10 K |
| | | 44 ⌒ | ZB 358 20 K |

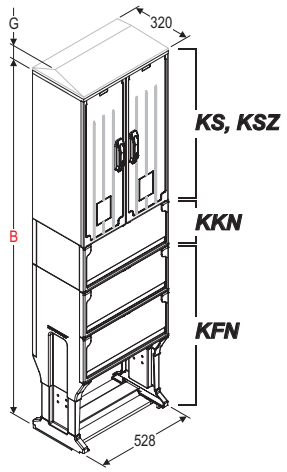


| Typ / Type / Tipo | B | G | Nr kat. / Art. no. / № cat. |
|---|---|---|---|
| KS 26x2X80+KFN | 1686 | - — | GB 358 10 F |
| | | 44 ⌒ | GB 358 20 F |
| KSZ 26x2X80+KFN | 1686 | - — | ZB 358 10 F |
| | | 44 ⌒ | ZB 358 20 F |

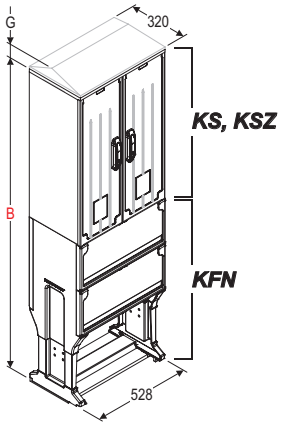


| Typ / Type / Tipo | B | G | Nr kat. / Art. no. / № cat. |
|---|---|---|---|
| KS 26x2X80+KKN+KFN | 1931 | - — | GB 358 10 D |
| | | 44 ⌒ | GB 358 20 D |
| KSZ 26x2X80+KKN+KFN | 1931 | - — | ZB 358 10 D |
| | | 44 ⌒ | ZB 358 20 D |

! *W przypadku obudowy z daszkiem skośnym należy dodać G = 44 mm*
*In case of cabinet with skew roof add G = 44 mm*
*En caso de una envolvente con tejadillo, se debe agregar G = 44 mm*

— *Daszek płaski / Flat roof / La cubierta plano*
⌒ *Daszek skośny / Skew roof / La cubierta con tejadillo*

Producent zastrzega sobie prawo wprowadzania zmian technicznych / The producer reserves the right to introduce technical modifications / El fabricante se reserva el derecho a realizar modificaciones técnicas

66

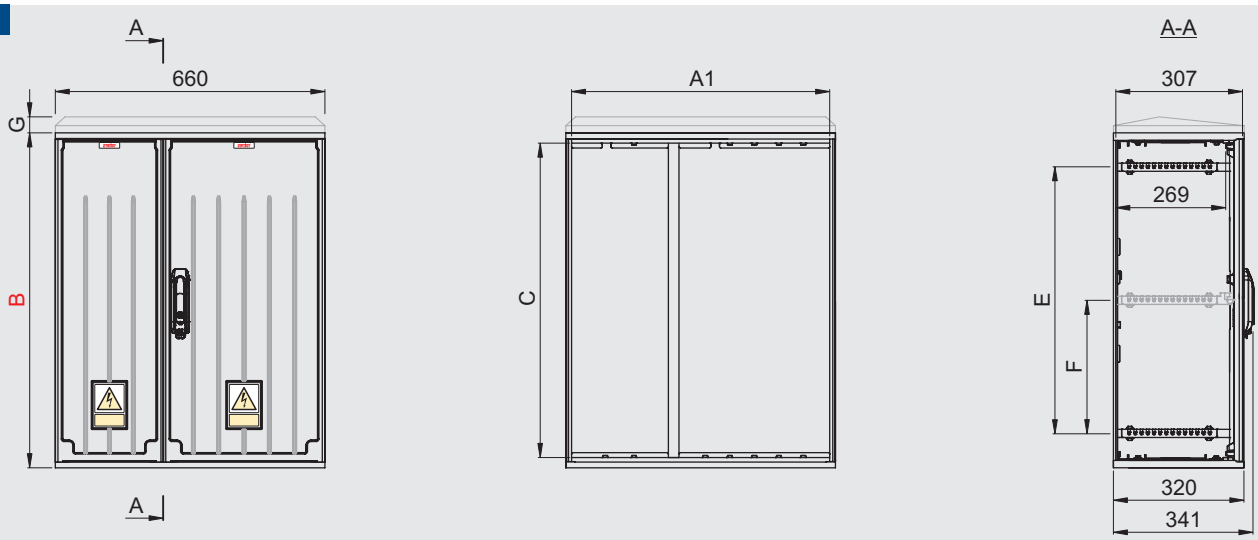


| Typ / Type / Tipo | A1 | A2 | A3 | A4 | B | C | D* | E | F | G | Nr kat. / Art. no. / Nº cat. |
|---|---|---|---|---|---|---|---|---|---|---|---|
| KS 66X60 | 622 | - | - | - | 620 | 570 | 602 | 452 | - | - —<br>44 ⌒ | GA 366 10<br>GA 366 20 |
| KS 66X80 | 622 | - | - | - | 820 | 770 | 802 | 652 | 326 | - —<br>44 ⌒ | GA 368 10<br>GA 368 20 |
| KSZ 66X60 | 622 | - | - | - | 620 | 570 | 602 | 452 | - | - —<br>44 ⌒ | ZA 366 10<br>ZA 366 20 |
| KSZ 66X80 | 622 | - | - | - | 820 | 770 | 802 | 652 | 326 | - —<br>44 ⌒ | ZA 368 10<br>ZA 368 20 |

* *Wymiar istotny dla połączeń pionowych (patrz str. T2-46)*
*Essential dimension for vertical connections (see page T2-46)*
*Dimensión principal para configuraciones verticales (véase la página T2-46)*

## Zestawy / Sets / Kits

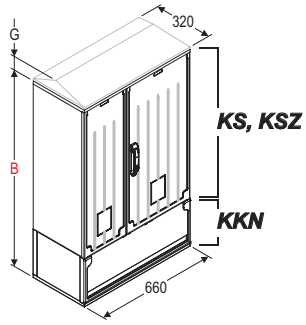


| Typ / Type / Tipo | B | G | Nr kat. / Art. no. / Nº cat. |
|---|---|---|---|
| KS 66X60+KKN | 865 | - —<br>44 ⌒ | GA 366 10 K<br>GA 366 20 K |
| KS 66X80+KKN | 1065 | - —<br>44 ⌒ | GA 368 10 K<br>GA 368 20 K |
| KSZ 66X60+KKN | 865 | - —<br>44 ⌒ | ZA 366 10 K<br>ZA 366 20 K |
| KSZ 66X80+KKN | 1065 | - —<br>44 ⌒ | ZA 368 10 K<br>ZA 368 20 K |

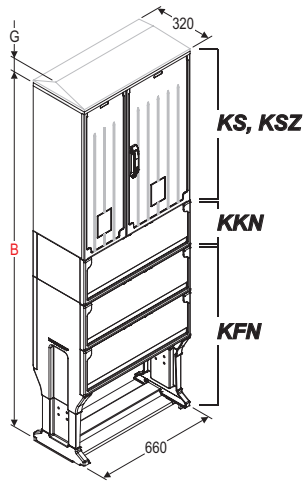


| Typ / Type / Tipo | B | G | Nr kat. / Art. no. / Nº cat. |
|---|---|---|---|
| KS 66X60+KFN | 1486 | - —<br>44 ⌒ | GA 366 10 F<br>GA 366 20 F |
| KS 66X80+KFN | 1686 | - —<br>44 ⌒ | GA 368 10 F<br>GA 368 20 F |
| KSZ 66X60+KFN | 1486 | - —<br>44 ⌒ | ZA 366 10 F<br>ZA 366 20 F |
| KSZ 66X80+KFN | 1686 | - —<br>44 ⌒ | ZA 368 10 F<br>ZA 368 20 F |

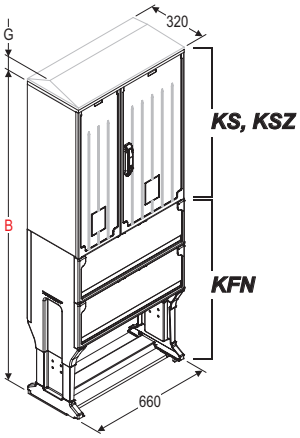


| Typ / Type / Tipo | B | G | Nr kat. / Art. no. / Nº cat. |
|---|---|---|---|
| KS 66X60+KKN+KFN | 1731 | - —<br>44 ⌒ | GA 366 10 D<br>GA 366 20 D |
| KS 66X80+KKN+KFN | 1931 | - —<br>44 ⌒ | GA 368 10 D<br>GA 368 20 D |
| KSZ 66X60+KKN+KFN | 1731 | - —<br>44 ⌒ | ZA 366 10 D<br>ZA 366 20 D |
| KSZ 66X80+KKN+KFN | 1931 | - —<br>44 ⌒ | ZA 368 10 D<br>ZA 368 20 D |

! *W przypadku obudowy z daszkiem skośnym należy dodać G = 44 mm*
*In case of cabinet with skew roof add G = 44 mm*
*En caso de una envolvente con tejadillo, se debe agregar G = 44 mm*

— *Daszek płaski / Flat roof / La cubierta plano*
⌒ *Daszek skośny / Skew roof / La cubierta con tejadillo*

Producent zastrzega sobie prawo wprowadzania zmian technicznych / The producer reserves the right to introduce technical modifications / El fabricante se reserva el derecho a realizar modificaciones técnicas

66

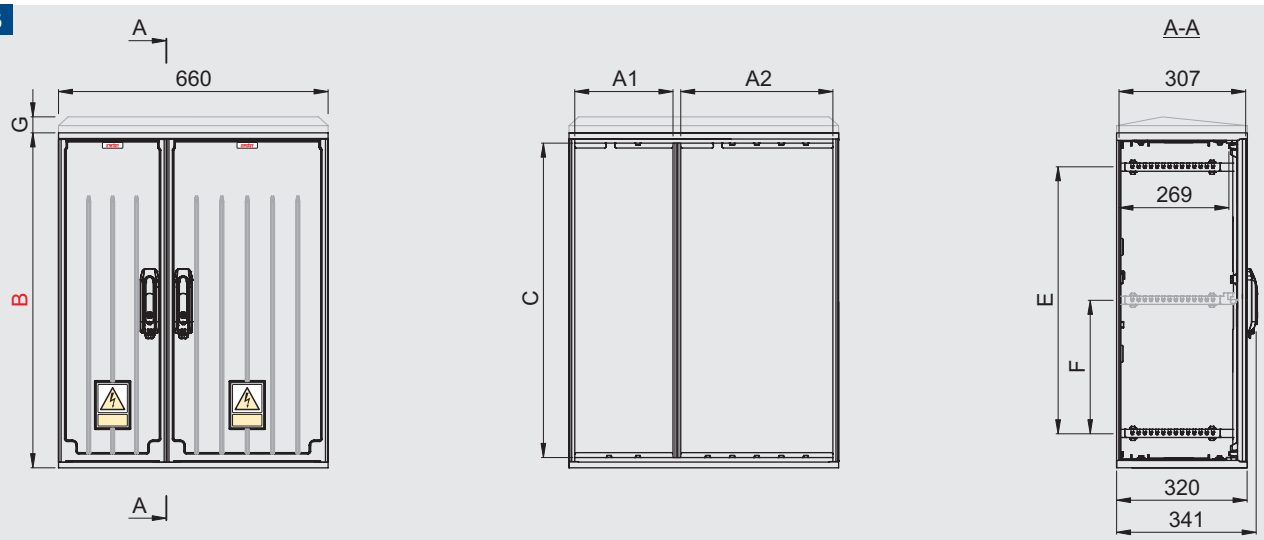


| Typ / Type / Tipo | A1 | A2 | A3 | A4 | B | C | D* | E | F | G | Nr kat. / Art. no. / № cat. |
|---|---|---|---|---|---|---|---|---|---|---|---|
| KS 26/40X80 | 237 | 372 | - | - | 820 | 770 | 802 | 652 | 326 | - — | GD 368 10 |
| | | | | | | | | | | 44 ⌒ | GD 368 20 |
| KSZ 26/40X80 | 237 | 372 | - | - | 820 | 770 | 802 | 652 | 326 | - — | ZD 368 10 |
| | | | | | | | | | | 44 ⌒ | ZD 368 20 |

* *Wymiar istotny dla połączeń pionowych (patrz str. T2-46)*
*Essential dimension for vertical connections (see page T2-46)*
*Dimensión principal para configuraciones verticales (véase la página T2-46)*

## Zestawy / Sets / Kits

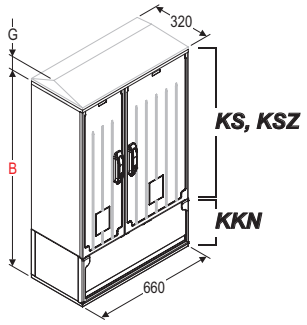


| Typ / Type / Tipo | B | G | Nr kat. / Art. no. / № cat. |
|---|---|---|---|
| KS 26/40X80+KKN | 1065 | - — | GD 368 10 K |
| | | 44 ⌒ | GD 368 20 K |
| KSZ 26/40X80+KKN | 1065 | - — | ZD 368 10 K |
| | | 44 ⌒ | ZD 368 20 K |

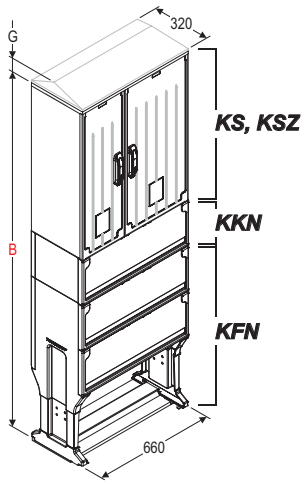


| Typ / Type / Tipo | B | G | Nr kat. / Art. no. / № cat. |
|---|---|---|---|
| KS 26/40X80+KFN | 1686 | - — | GD 368 10 F |
| | | 44 ⌒ | GD 368 20 F |
| KSZ 26/40X80+KFN | 1686 | - — | ZD 368 10 F |
| | | 44 ⌒ | ZD 368 20 F |

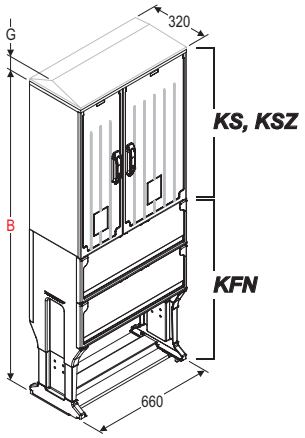


| Typ / Type / Tipo | B | G | Nr kat. / Art. no. / № cat. |
|---|---|---|---|
| KS 26/40X80+KKN+KFN | 1931 | - — | GD 368 10 D |
| | | 44 ⌒ | GD 368 20 D |
| KSZ 26/40X80+KKN+KFN | 1931 | - — | ZD 368 10 D |
| | | 44 ⌒ | ZD 368 20 D |

! *W przypadku obudowy z daszkiem skośnym należy dodać G = 44 mm*
*In case of cabinet with skew roof add G = 44 mm*
*En caso de una envolvente con tejadillo, se debe agregar G = 44 mm*

— *Daszek płaski / Flat roof / La cubierta plano*
⌒ *Daszek skośny / Skew roof / La cubierta con tejadillo*

Producent zastrzega sobie prawo wprowadzania zmian technicznych / The producer reserves the right to introduce technical modifications / El fabricante se reserva el derecho a realizar modificaciones técnicas

**Obudowy**
**Cabinets**
**Envolventes**



66

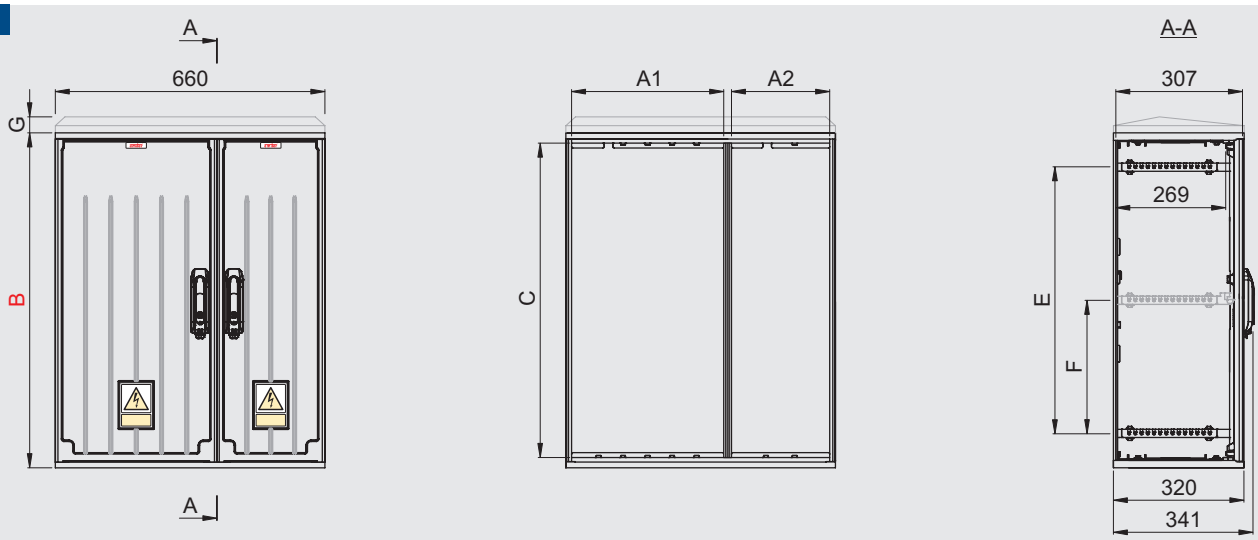


| Typ / Type / Tipo | A1 | A2 | A3 | A4 | B | C | D* | E | F | G | Nr kat. / Art. no. / № cat. |
|---|---|---|---|---|---|---|---|---|---|---|---|
| KS 40/26X80 | 372 | 237 | - | - | 820 | 770 | 802 | 652 | 326 | - — | GE 368 10 |
| | | | | | | | | | | 44 ⌒ | GE 368 20 |
| KSZ 40/26X80 | 372 | 237 | - | - | 820 | 770 | 802 | 652 | 326 | - — | ZE 368 10 |
| | | | | | | | | | | 44 ⌒ | ZE 368 20 |

* *Wymiar istotny dla połączeń pionowych (patrz str. T2-46)*
*Essential dimension for vertical connections (see page T2-46)*
*Dimensión principal para configuraciones verticales (véase la página T2-46)*

## Zestawy / Sets / Kits

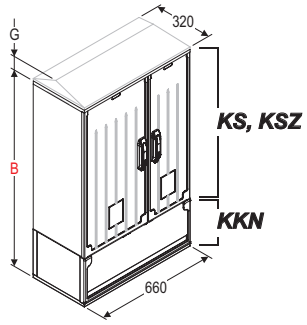


| Typ / Type / Tipo | B | G | Nr kat. / Art. no. / № cat. |
|---|---|---|---|
| KS 40/26X80+KKN | 1065 | - — | GE 368 10 K |
| | | 44 ⌒ | GE 368 20 K |
| KSZ 40/26X80+KKN | 1065 | - — | ZE 368 10 K |
| | | 44 ⌒ | ZE 368 20 K |

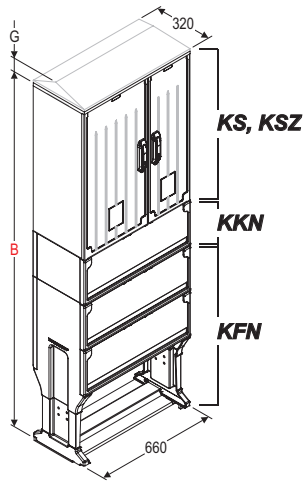


| Typ / Type / Tipo | B | G | Nr kat. / Art. no. / № cat. |
|---|---|---|---|
| KS 40/26X80+KFN | 1686 | - — | GE 368 10 F |
| | | 44 ⌒ | GE 368 20 F |
| KSZ 40/26X80+KFN | 1686 | - — | ZE 368 10 F |
| | | 44 ⌒ | ZE 368 20 F |

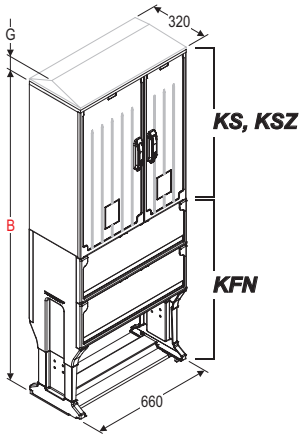


| Typ / Type / Tipo | B | G | Nr kat. / Art. no. / № cat. |
|---|---|---|---|
| KS 40/26X80+KKN+KFN | 1931 | - — | GE 368 10 D |
| | | 44 ⌒ | GE 368 20 D |
| KSZ 40/26X80+KKN+KFN | 1931 | - — | ZE 368 10 D |
| | | 44 ⌒ | ZE 368 20 D |

! *W przypadku obudowy z daszkiem skośnym należy dodać G = 44 mm*
*In case of cabinet with skew roof add G = 44 mm*
*En caso de una envolvente con tejadillo, se debe agregar G = 44 mm*

— *Daszek płaski / Flat roof / La cubierta plano*
⌒ *Daszek skośny / Skew roof / La cubierta con tejadillo*

Producent zastrzega sobie prawo wprowadzania zmian technicznych / The producer reserves the right to introduce technical modifications / El fabricante se reserva el derecho a realizar modificaciones técnicas

80

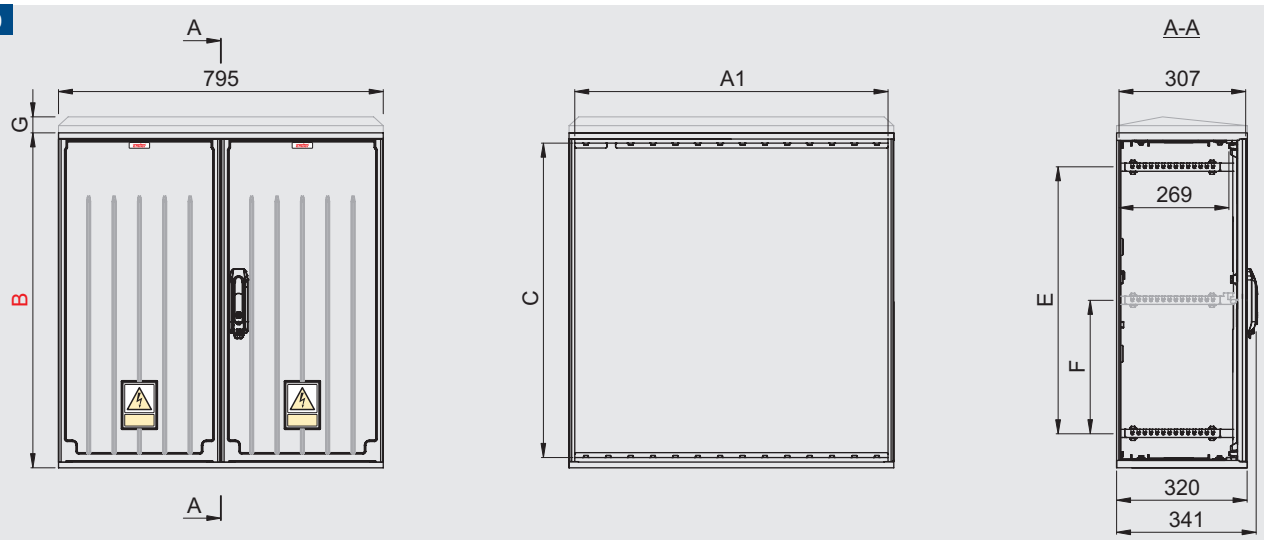


| Typ / Type / Tipo | A1 | A2 | A3 | A4 | B | C | D* | E | F | G | Nr kat. / Art. no. / № cat. |
|---|---|---|---|---|---|---|---|---|---|---|---|
| KS 80X60 | 760 | - | - | - | 620 | 570 | 602 | 452 | - | - — | GA 386 10 |
| | | | | | | | | | | 44 ⌒ | GA 386 20 |
| KS 80X80 | 760 | - | - | - | 820 | 770 | 802 | 652 | 326 | - — | GA 388 10 |
| | | | | | | | | | | 44 ⌒ | GA 388 20 |
| KSZ 80X60 | 760 | - | - | - | 620 | 570 | 602 | 452 | - | - — | ZA 386 10 |
| | | | | | | | | | | 44 ⌒ | ZA 386 20 |
| KSZ 80X80 | 760 | - | - | - | 820 | 770 | 802 | 652 | 326 | - — | ZA 388 10 |
| | | | | | | | | | | 44 ⌒ | ZA 388 20 |

* *Wymiar istotny dla połączeń pionowych (patrz str. T2-46)*
*Essential dimension for vertical connections (see page T2-46)*
*Dimensión principal para configuraciones verticales (véase la página T2-46)*

## Zestawy / Sets / Kits

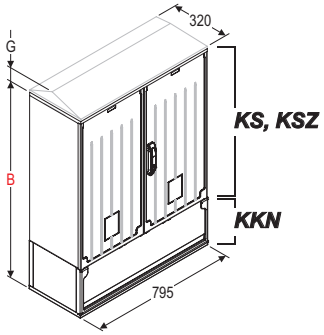


| Typ / Type / Tipo | B | G | Nr kat. / Art. no. / № cat. |
|---|---|---|---|
| KS 80X60+KKN | 865 | - — | GA 386 10 K |
| | | 44 ⌒ | GA 386 20 K |
| KS 80X80+KKN | 1065 | - — | GA 388 10 K |
| | | 44 ⌒ | GA 388 20 K |
| KSZ 80X60+KKN | 865 | - — | ZA 386 10 K |
| | | 44 ⌒ | ZA 386 20 K |
| KSZ 80X80+KKN | 1065 | - — | ZA 388 10 K |
| | | 44 ⌒ | ZA 388 20 K |

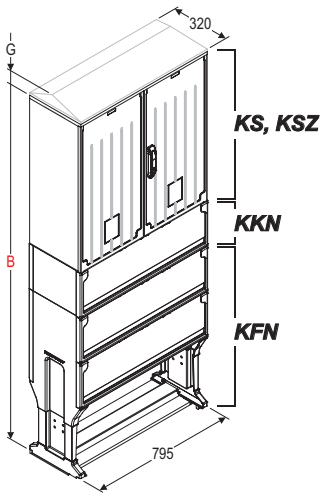


| Typ / Type / Tipo | B | G | Nr kat. / Art. no. / № cat. |
|---|---|---|---|
| KS 80X60+KFN | 1486 | - — | GA 386 10 F |
| | | 44 ⌒ | GA 386 20 F |
| KS 80X80+KFN | 1686 | - — | GA 388 10 F |
| | | 44 ⌒ | GA 388 20 F |
| KSZ 80X60+KFN | 1486 | - — | ZA 386 10 F |
| | | 44 ⌒ | ZA 386 20 F |
| KSZ 80X80+KFN | 1686 | - — | ZA 388 10 F |
| | | 44 ⌒ | ZA 388 20 F |

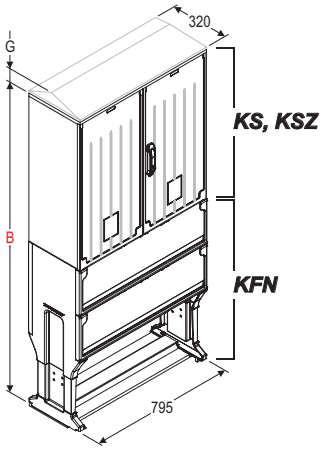


| Typ / Type / Tipo | B | G | Nr kat. / Art. no. / № cat. |
|---|---|---|---|
| KS 80X60+KKN+KFN | 1931 | - — | GA 386 10 D |
| | | 44 ⌒ | GA 386 20 D |
| KS 80X80+KKN+KFN | 1731 | - — | GA 388 10 D |
| | | 44 ⌒ | GA 388 20 D |
| KSZ 80X60+KKN+KFN | 1731 | - — | ZA 386 10 D |
| | | 44 ⌒ | ZA 386 20 D |
| KSZ 80X80+KKN+KFN | 1931 | - — | ZA 388 10 D |
| | | 44 ⌒ | ZA 388 20 D |

! *W przypadku obudowy z daszkiem skośnym należy dodać G = 44 mm*
*In case of cabinet with skew roof add G = 44 mm*
*En caso de una envolvente con tejadillo, se debe agregar G = 44 mm*

— *Daszek płaski / Flat roof / La cubierta plano*
⌒ *Daszek skośny / Skew roof / La cubierta con tejadillo*

Producent zastrzega sobie prawo wprowadzania zmian technicznych / The producer reserves the right to introduce technical modifications / El fabricante se reserva el derecho a realizar modificaciones técnicas

## Obudowy
## Cabinets
## Envolventes



80

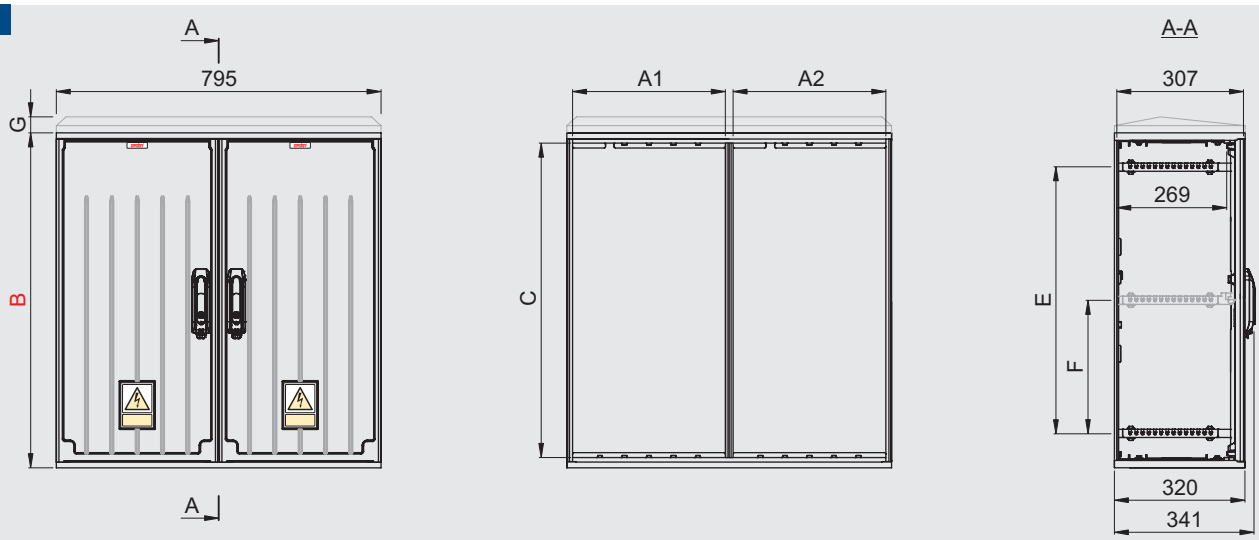


| Typ / Type / Tipo | A1 | A2 | A3 | A4 | B | C | D* | E | F | G | Nr kat. / Art. no. / № cat. |
|---|---|---|---|---|---|---|---|---|---|---|---|
| KS 40X2X80 | 369 | 369 | - | - | 820 | 770 | 802 | 652 | 326 | - — | GB 388 10 |
| | | | | | | | | | | 44 ⌒ | GB 388 20 |
| KSZ 40X2X80 | 369 | 369 | - | - | 820 | 770 | 802 | 652 | 326 | - — | ZB 388 10 |
| | | | | | | | | | | 44 ⌒ | ZB 388 20 |

* *Wymiar istotny dla połączeń pionowych (patrz str. T2-46)*
*Essential dimension for vertical connections (see page T2-46)*
*Dimensión principal para configuraciones verticales (véase la página T2-46)*

## Zestawy / Sets / Kits

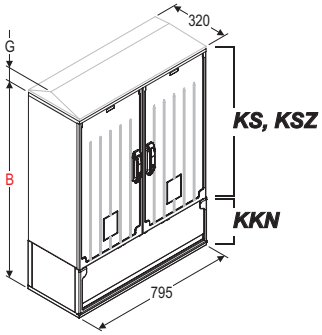


| Typ / Type / Tipo | B | G | Nr kat. / Art. no. / № cat. |
|---|---|---|---|
| KS 40X2X80+KKN | 1065 | - — | GB 388 10 K |
| | | 44 ⌒ | GB 388 20 K |
| KSZ 40X2X80+KKN | 1065 | - — | ZB 388 10 K |
| | | 44 ⌒ | ZB 388 20 K |

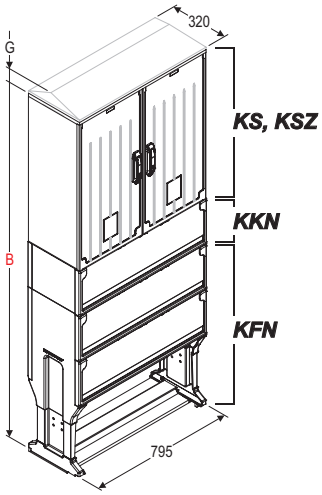


| Typ / Type / Tipo | B | G | Nr kat. / Art. no. / № cat. |
|---|---|---|---|
| KS 40X2X80+KFN | 1686 | - — | GB 388 10 F |
| | | 44 ⌒ | GB 388 20 F |
| KSZ 40X2X80+KFN | 1686 | - — | ZB 388 10 F |
| | | 44 ⌒ | ZB 388 20 F |

| Typ / Type / Tipo | B | G | Nr kat. / Art. no. / № cat. |
|---|---|---|---|
| KS 40X2X80+KKN+KFN | 1931 | - — | GB 388 10 D |
| | | 44 ⌒ | GB 388 20 D |
| KSZ 40X2X80+KKN+KFN | 1931 | - — | ZB 388 10 D |
| | | 44 ⌒ | ZB 388 20 D |

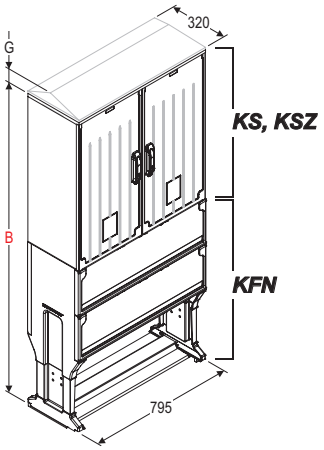


! *W przypadku obudowy z daszkiem skośnym należy dodać G = 44 mm*
*In case of cabinet with skew roof add G = 44 mm*
*En caso de una envolvente con tejadillo, se debe agregar G = 44 mm*

— *Daszek płaski / Flat roof / La cubierta plano*
⌒ *Daszek skośny / Skew roof / La cubierta con tejadillo*

Producent zastrzega sobie prawo wprowadzania zmian technicznych / The producer reserves the right to introduce technical modifications / El fabricante se reserva el derecho a realizar modificaciones técnicas

**Obudowy**
**Cabinets**
**Envolventes**



80

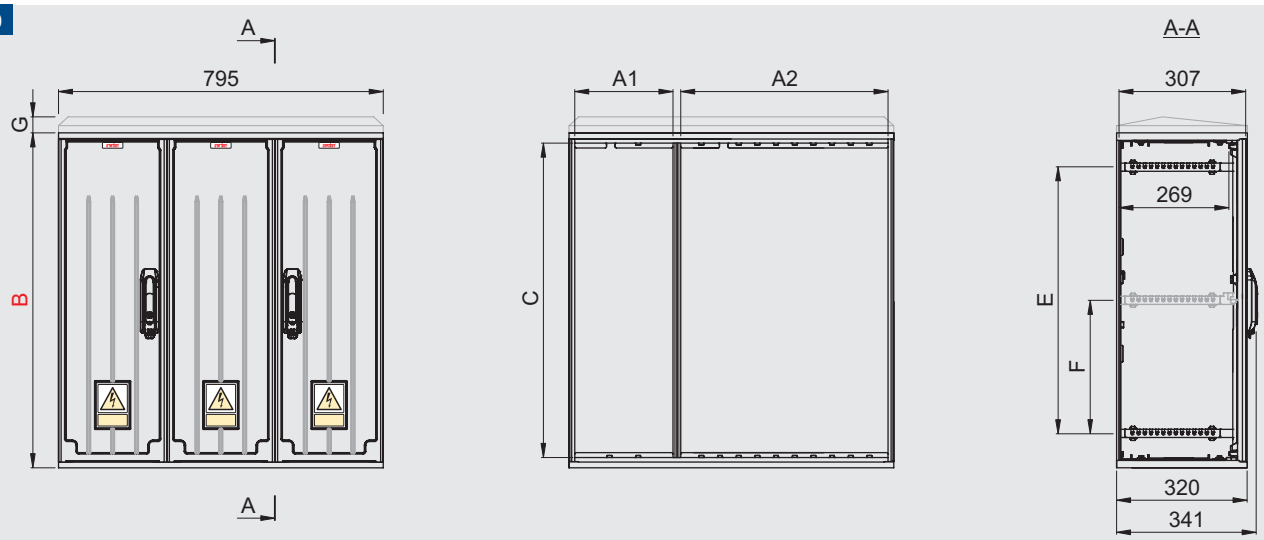


| Typ / Type / Tipo | A1 | A2 | A3 | A4 | B | C | D* | E | F | G | Nr kat. / Art. no. / № cat. |
|---|---|---|---|---|---|---|---|---|---|---|---|
| KS 26/53X80-2 | 237 | 501 | - | - | 820 | 770 | 802 | 652 | 326 | - — | GD 388 12 |
| | | | | | | | | | | 44 ⌒ | GD 388 22 |
| KSZ 26/53X80-2 | 237 | 501 | - | - | 820 | 770 | 802 | 652 | 326 | - — | ZD 388 12 |
| | | | | | | | | | | 44 ⌒ | ZD 388 22 |

* *Wymiar istotny dla połączeń pionowych (patrz str. T2-46)*
*Essential dimension for vertical connections (see page T2-46)*
*Dimensión principal para configuraciones verticales (véase la página T2-46)*

## Zestawy / Sets / Kits

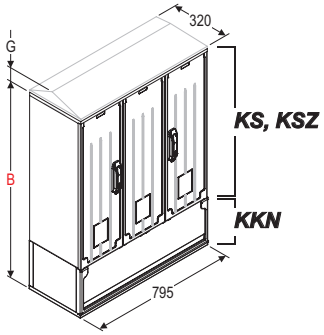


| Typ / Type / Tipo | B | G | Nr kat. / Art. no. / № cat. |
|---|---|---|---|
| KS 26/53X80-2+KKN | 1065 | - — | GD 388 12 K |
| | | 44 ⌒ | GD 388 22 K |
| KSZ 26/53X80-2+KKN | 1065 | - — | ZD 388 12 K |
| | | 44 ⌒ | ZD 388 22 K |

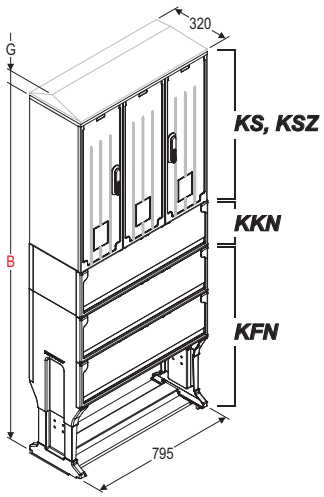


| Typ / Type / Tipo | B | G | Nr kat. / Art. no. / № cat. |
|---|---|---|---|
| KS 26/53X80-2+KFN | 1686 | - — | GD 388 12 F |
| | | 44 ⌒ | GD 388 22 F |
| KSZ 26/53X80-2+KFN | 1686 | - — | ZD 388 12 F |
| | | 44 ⌒ | ZD 388 22 F |

| Typ / Type / Tipo | B | G | Nr kat. / Art. no. / № cat. |
|---|---|---|---|
| KS 26/53X80-2+KKN+KFN | 1931 | - — | GD 388 12 D |
| | | 44 ⌒ | GD 388 22 D |
| KSZ 26/53X80-2+KKN+KFN | 1931 | - — | ZD 388 12 D |
| | | 44 ⌒ | ZD 388 22 D |

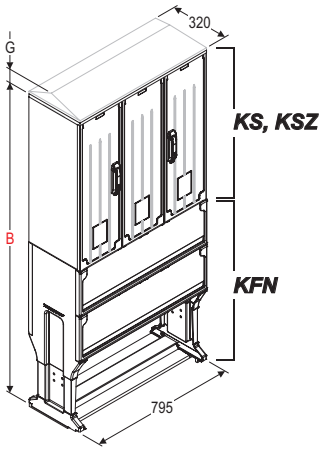


! *W przypadku obudowy z daszkiem skośnym należy dodać G = 44 mm*
*In case of cabinet with skew roof add G = 44 mm*
*En caso de una envolvente con tejadillo, se debe agregar G = 44 mm*

— *Daszek płaski / Flat roof / La cubierta plano*
⌒ *Daszek skośny / Skew roof / La cubierta con tejadillo*

Producent zastrzega sobie prawo wprowadzania zmian technicznych / The producer reserves the right to introduce technical modifications / El fabricante se reserva el derecho a realizar modificaciones técnicas

## Obudowy
## Cabinets
## Envolventes



80

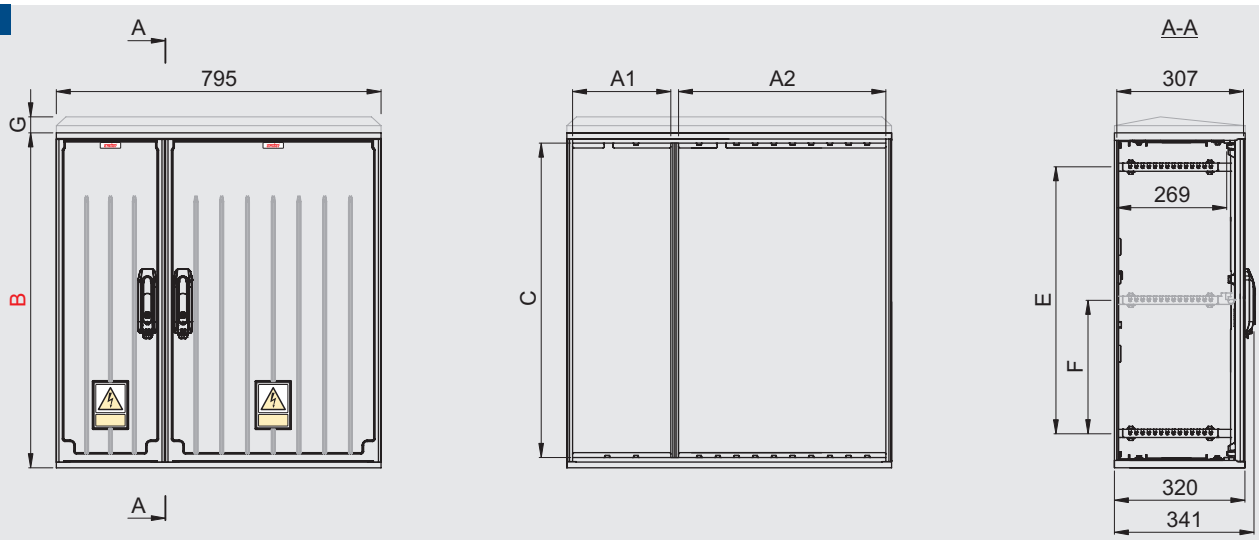


| Typ / Type / Tipo | A1 | A2 | A3 | A4 | B | C | D* | E | F | G | Nr kat. / Art. no. / Nº cat. |
|---|---|---|---|---|---|---|---|---|---|---|---|
| KS 26/53X80 | 237 | 501 | - | - | 820 | 770 | 802 | 652 | 326 | - — | GD 388 10 |
| | | | | | | | | | | 44 ⌒ | GD 388 20 |
| KSZ 26/53X80 | 237 | 501 | - | - | 820 | 770 | 802 | 652 | 326 | - — | ZD 388 10 |
| | | | | | | | | | | 44 ⌒ | ZD 388 20 |

* *Wymiar istotny dla połączeń pionowych (patrz str. T2-46)*
*Essential dimension for vertical connections (see page T2-46)*
*Dimensión principal para configuraciones verticales (véase la página T2-46)*

## Zestawy / Sets / Kits

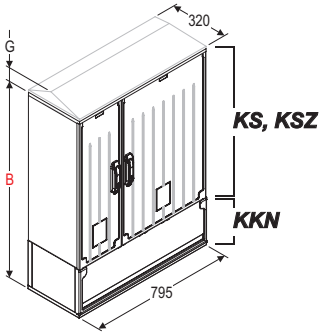


| Typ / Type / Tipo | B | G | Nr kat. / Art. no. / Nº cat. |
|---|---|---|---|
| KS 26/53X80+KKN | 1064 | - — | GD 388 10 K |
| | | 44 ⌒ | GD 388 20 K |
| KSZ 26/53X80+KKN | 1064 | - — | ZD 388 10 K |
| | | 44 ⌒ | ZD 388 20 K |

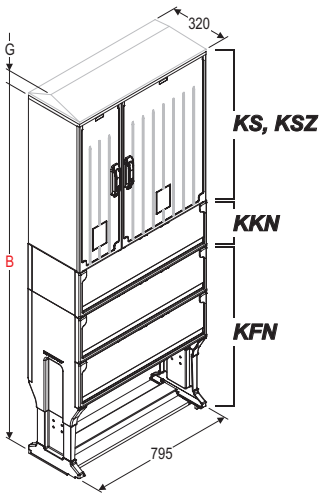


| Typ / Type / Tipo | B | G | Nr kat. / Art. no. / Nº cat. |
|---|---|---|---|
| KS 26/53X80+KFN | 1686 | - — | GD 388 10 F |
| | | 44 ⌒ | GD 388 20 F |
| KSZ 26/53X80+KFN | 1686 | - — | ZD 388 10 F |
| | | 44 ⌒ | ZD 388 20 F |

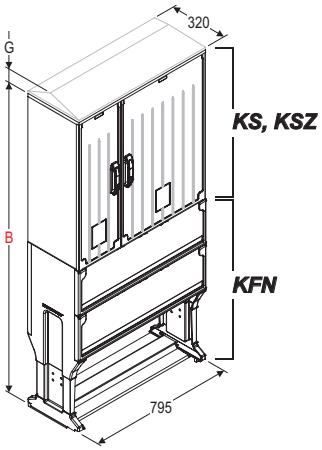


| Typ / Type / Tipo | B | G | Nr kat. / Art. no. / Nº cat. |
|---|---|---|---|
| KS 26/53X80+KKN+KFN | 1931 | - — | GD 388 10 D |
| | | 44 ⌒ | GD 388 20 D |
| KSZ 26/53X80+KKN+KFN | 1931 | - — | ZD 388 10 D |
| | | 44 ⌒ | ZD 388 20 D |

! *W przypadku obudowy z daszkiem skośnym należy dodać G = 44 mm*
*In case of cabinet with skew roof add G = 44 mm*
*En caso de una envolvente con tejadillo, se debe agregar G = 44 mm*

— *Daszek płaski / Flat roof / La cubierta plano*
⌒ *Daszek skośny / Skew roof / La cubierta con tejadillo*

Producent zastrzega sobie prawo wprowadzania zmian technicznych / The producer reserves the right to introduce technical modifications / El fabricante se reserva el derecho a realizar modificaciones técnicas

**Obudowy**
**Cabinets**
**Envolventes**



80

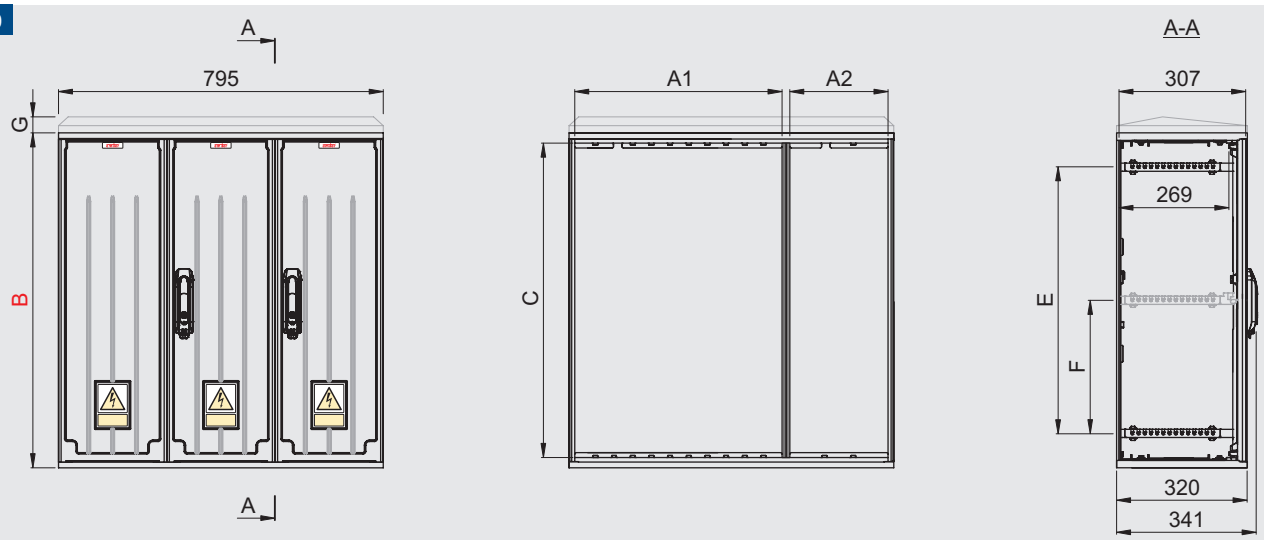


| Typ / Type / Tipo | A1 | A2 | A3 | A4 | B | C | D* | E | F | G | Nr kat. / Art. no. / № cat. |
|---|---|---|---|---|---|---|---|---|---|---|---|
| KS 53/26X80-2 | 501 | 237 | - | - | 820 | 770 | 802 | 652 | 326 | - — | GE 388 12 |
| | | | | | | | | | | 44 ⌒ | GE 388 22 |
| KSZ 53/26X80-2 | 501 | 237 | - | - | 820 | 770 | 802 | 652 | 326 | - — | ZE 388 12 |
| | | | | | | | | | | 44 ⌒ | ZE 388 22 |

* *Wymiar istotny dla połączeń pionowych (patrz str. T2-46)*
*Essential dimension for vertical connections (see page T2-46)*
*Dimensión principal para configuraciones verticales (véase la página T2-46)*

## Zestawy / Sets / Kits

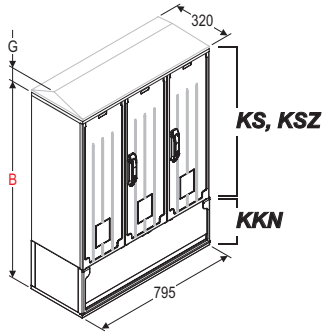


| Typ / Type / Tipo | B | G | Nr kat. / Art. no. / № cat. |
|---|---|---|---|
| KS 53/26X80-2+KKN | 1064 | - — | GE 388 12 K |
| | | 44 ⌒ | GE 388 22 K |
| KSZ 53/26X80-2+KKN | 1064 | - — | ZE 388 12 K |
| | | 44 ⌒ | ZE 388 22 K |

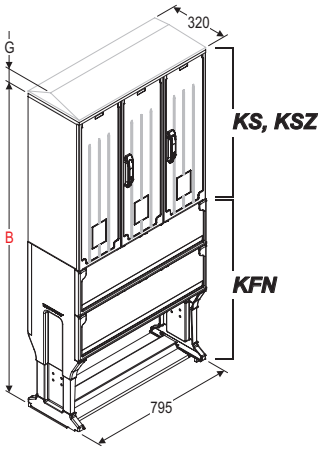


| Typ / Type / Tipo | B | G | Nr kat. / Art. no. / № cat. |
|---|---|---|---|
| KS 53/26X80-2+KFN | 1686 | - — | GE 388 12 F |
| | | 44 ⌒ | GE 388 22 F |
| KSZ 53/26X80-2+KFN | 1686 | - — | ZE 388 12 F |
| | | 44 ⌒ | ZE 388 22 F |

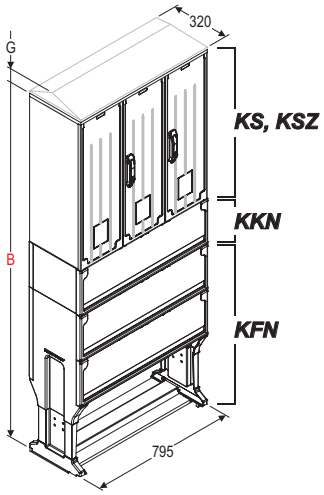


| Typ / Type / Tipo | B | G | Nr kat. / Art. no. / № cat. |
|---|---|---|---|
| KS 53/26X80-2+KKN+KFN | 1931 | - — | GE 388 12 D |
| | | 44 ⌒ | GE 388 22 D |
| KSZ 53/26X80-2+KKN+KFN | 1931 | - — | ZE 388 12 D |
| | | 44 ⌒ | ZE 388 22 D |

! *W przypadku obudowy z daszkiem skośnym należy dodać G = 44 mm*
*In case of cabinet with skew roof add G = 44 mm*
*En caso de una envolvente con tejadillo, se debe agregar G = 44 mm*

— *Daszek płaski / Flat roof / La cubierta plano*
⌒ *Daszek skośny / Skew roof / La cubierta con tejadillo*

Producent zastrzega sobie prawo wprowadzania zmian technicznych / The producer reserves the right to introduce technical modifications / El fabricante se reserva el derecho a realizar modificaciones técnicas

80

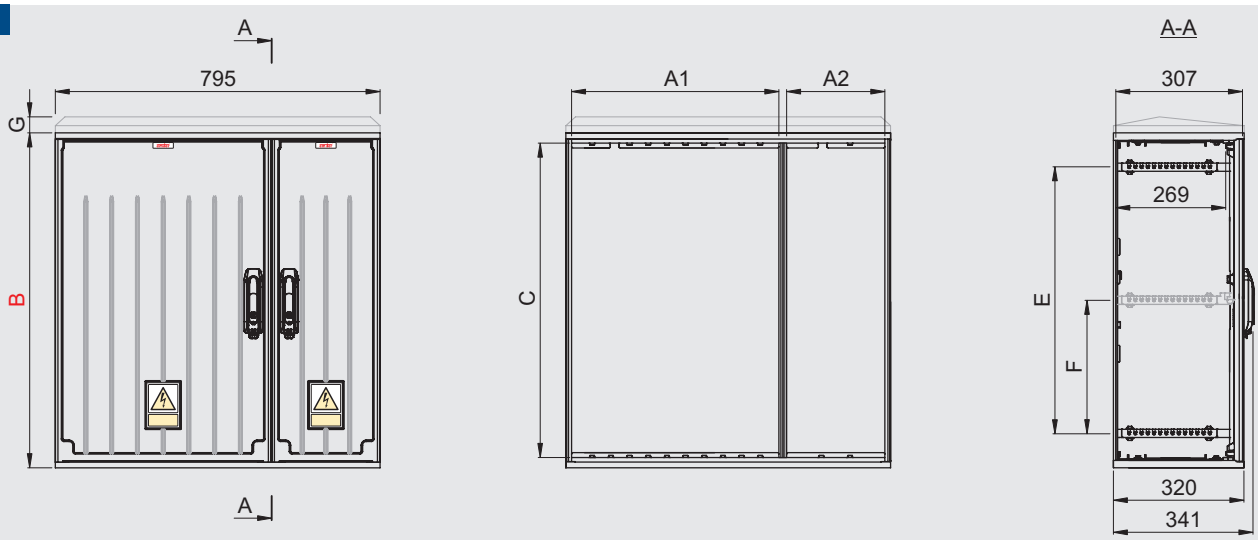


| Typ / Type / Tipo | A1 | A2 | A3 | A4 | B | C | D* | E | F | G | Nr kat. / Art. no. / Nº cat. |
|---|---|---|---|---|---|---|---|---|---|---|---|
| KS 53/26X80 | 501 | 237 | - | - | 820 | 770 | 802 | 652 | 326 | - — | GE 388 10 |
| | | | | | | | | | | 44 ⌒ | GE 388 20 |
| KSZ 53/26X80 | 501 | 237 | - | - | 820 | 770 | 802 | 652 | 326 | - — | ZE 388 10 |
| | | | | | | | | | | 44 ⌒ | ZE 388 20 |

* *Wymiar istotny dla połączeń pionowych (patrz str. T2-46)*
*Essential dimension for vertical connections (see page T2-46)*
*Dimensión principal para configuraciones verticales (véase la página T2-46)*

## Zestawy / Sets / Kits

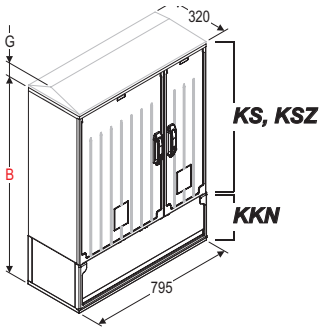


| Typ / Type / Tipo | B | G | Nr kat. / Art. no. / Nº cat. |
|---|---|---|---|
| KS 53/26X80+KKN | 1064 | - — | GE 388 10 K |
| | | 44 ⌒ | GE 388 20 K |
| KSZ 53/26X80+KKN | 1064 | - — | ZE 388 10 K |
| | | 44 ⌒ | ZE 388 20 K |

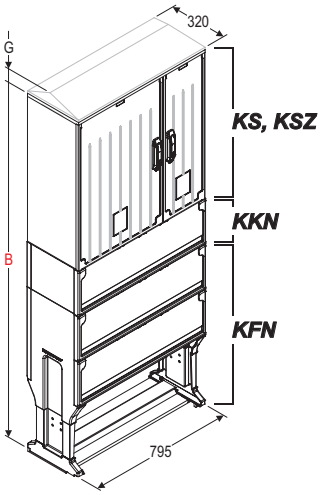


| Typ / Type / Tipo | B | G | Nr kat. / Art. no. / Nº cat. |
|---|---|---|---|
| KS 53/26X80+KFN | 1686 | - — | GE 388 10 F |
| | | 44 ⌒ | GE 388 20 F |
| KSZ 53/26X80+KFN | 1686 | - — | ZE 388 10 F |
| | | 44 ⌒ | ZE 388 20 F |

| Typ / Type / Tipo | B | G | Nr kat. / Art. no. / Nº cat. |
|---|---|---|---|
| KS 53/26X80+KKN+KFN | 1931 | - — | GE 388 10 D |
| | | 44 ⌒ | GE 388 20 D |
| KSZ 53/26X80+KKN+KFN | 1931 | - — | ZE 388 10 D |
| | | 44 ⌒ | ZE 388 20 D |

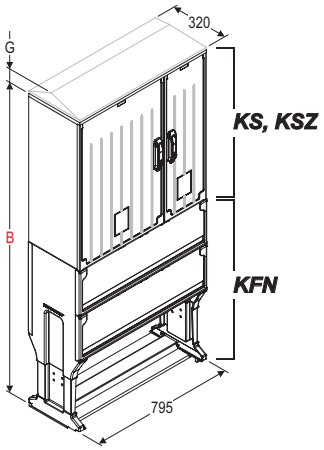


! *W przypadku obudowy z daszkiem skośnym należy dodać G = 44 mm*
*In case of cabinet with skew roof add G = 44 mm*
*En caso de una envolvente con tejadillo, se debe agregar G = 44 mm*

— *Daszek płaski / Flat roof / La cubierta plano*
⌒ *Daszek skośny / Skew roof / La cubierta con tejadillo*

Producent zastrzega sobie prawo wprowadzania zmian technicznych / The producer reserves the right to introduce technical modifications / El fabricante se reserva el derecho a realizar modificaciones técnicas

**Obudowy**
**Cabinets**
**Envolventes**



80

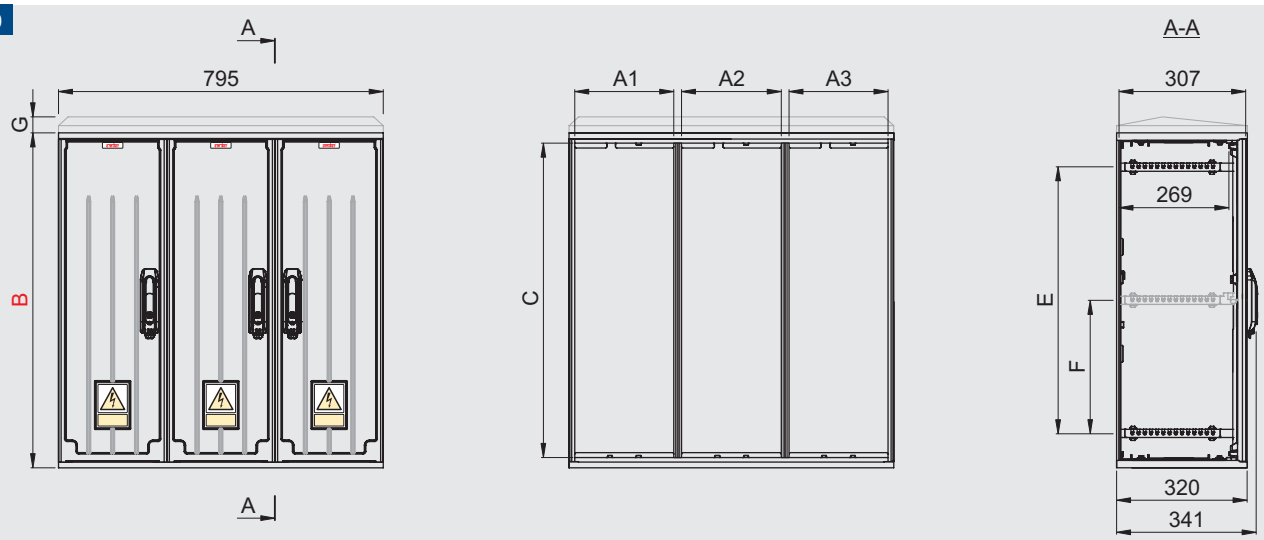


| Typ / Type / Tipo | A1 | A2 | A3 | A4 | B | C | D* | E | F | G | Nr kat. / Art. no. / № cat. |
|---|---|---|---|---|---|---|---|---|---|---|---|
| KS 26X3X80 | 236 | 239 | 236 | - | 820 | 770 | 802 | 652 | 326 | - — | GC 388 10 |
| | | | | | | | | | | 44 ⌒ | GC 388 20 |
| KSZ 26X3X80 | 236 | 239 | 236 | - | 820 | 770 | 802 | 652 | 326 | - — | ZC 388 10 |
| | | | | | | | | | | 44 ⌒ | ZC 388 20 |

* *Wymiar istotny dla połączeń pionowych (patrz str. T2-46)*
*Essential dimension for vertical connections (see page T2-46)*
*Dimensión principal para configuraciones verticales (véase la página T2-46)*

## Zestawy / Sets / Kits

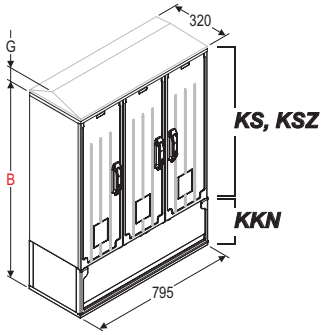


| Typ / Type / Tipo | B | G | Nr kat. / Art. no. / № cat. |
|---|---|---|---|
| KS 26X3X80+KKN | 1064 | - — | GC 388 10 K |
| | | 44 ⌒ | GC 388 20 K |
| KSZ 26X3X80+KKN | 1064 | - — | ZC 388 10 K |
| | | 44 ⌒ | ZC 388 20 K |

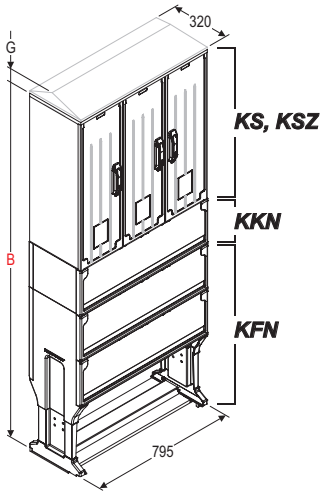


| Typ / Type / Tipo | B | G | Nr kat. / Art. no. / № cat. |
|---|---|---|---|
| KS 26X3X80+KFN | 1686 | - — | GC 388 10 F |
| | | 44 ⌒ | GC 388 20 F |
| KSZ 26X3X80+KFN | 1686 | - — | ZC 388 10 F |
| | | 44 ⌒ | ZC 388 20 F |

| Typ / Type / Tipo | B | G | Nr kat. / Art. no. / № cat. |
|---|---|---|---|
| KS 26X3X80+KKN+KFN | 1931 | - — | GC 388 10 D |
| | | 44 ⌒ | GC 388 20 D |
| KSZ 26X3X80+KKN+KFN | 1931 | - — | ZC 388 10 D |
| | | 44 ⌒ | ZC 388 20 D |

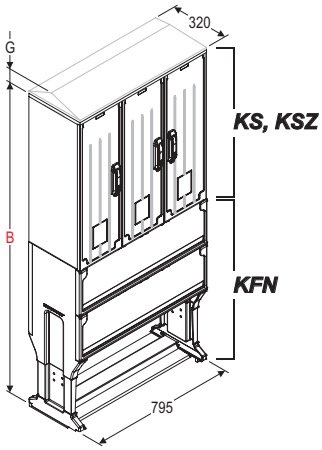


! *W przypadku obudowy z daszkiem skośnym należy dodać G = 44 mm*
*In case of cabinet with skew roof add G = 44 mm*
*En caso de una envolvente con tejadillo, se debe agregar G = 44 mm*

— *Daszek płaski / Flat roof / La cubierta plano*
⌒ *Daszek skośny / Skew roof / La cubierta con tejadillo*

Producent zastrzega sobie prawo wprowadzania zmian technicznych / The producer reserves the right to introduce technical modifications / El fabricante se reserva el derecho a realizar modificaciones técnicas

## Obudowy
## Cabinets
## Envolventes



106

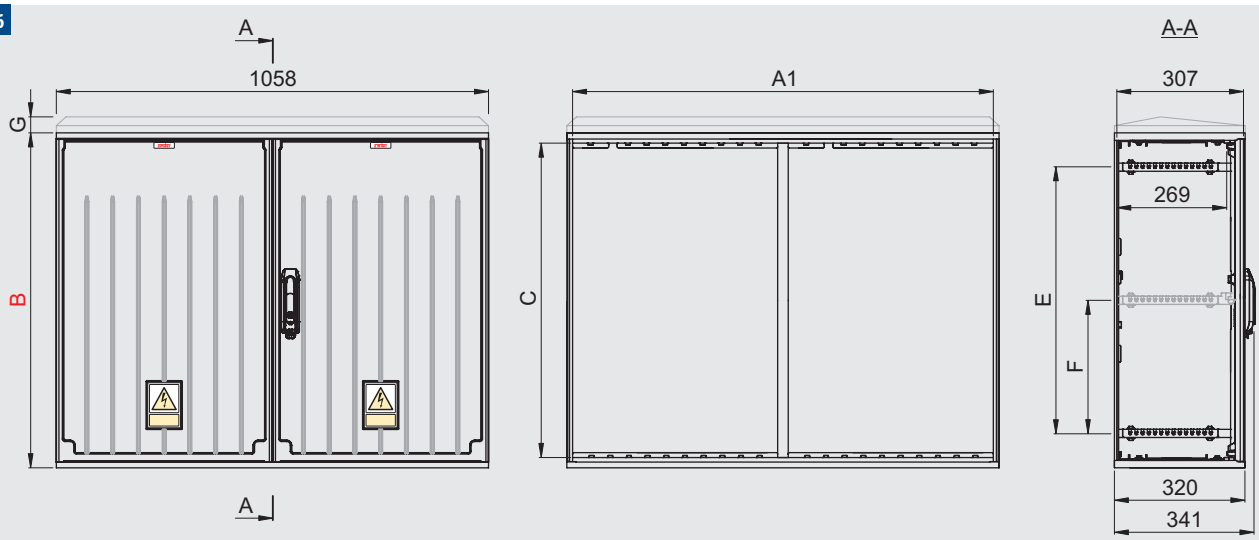


| Typ / Type / Tipo | A1 | A2 | A3 | A4 | B | C | D* | E | F | G | Nr kat. / Art. no. / Nº cat. |
|---|---|---|---|---|---|---|---|---|---|---|---|
| KS 106X60 | 1026 | - | - | - | 620 | 570 | 602 | 452 | - | - — | GA 396 10 |
| | | | | | | | | | | 44 ⌒ | GA 396 20 |
| KS 106X80 | 1026 | - | - | - | 820 | 770 | 802 | 652 | 326 | - — | GA 398 10 |
| | | | | | | | | | | 44 ⌒ | GA 398 20 |
| KSZ 106X60 | 1026 | - | - | - | 620 | 570 | 602 | 452 | - | - — | ZA 396 10 |
| | | | | | | | | | | 44 ⌒ | ZA 396 20 |
| KSZ 106X80 | 1026 | - | - | - | 820 | 770 | 802 | 652 | 326 | - — | ZA 398 10 |
| | | | | | | | | | | 44 ⌒ | ZA 398 20 |

* *Wymiar istotny dla połączeń pionowych (patrz str. T2-46)*
*Essential dimension for vertical connections (see page T2-46)*
*Dimensión principal para configuraciones verticales (véase la página T2-46)*

## Zestawy / Sets / Kits

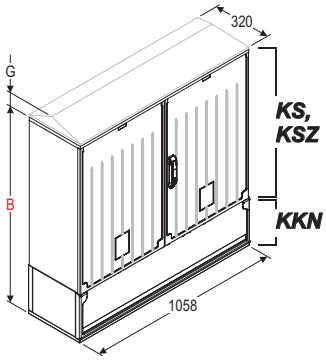


| Typ / Type / Tipo | B | G | Nr kat. / Art. no. / Nº cat. |
|---|---|---|---|
| KS 106X60+KKN | 864 | - — | GA 396 10 K |
| | | 44 ⌒ | GA 396 20 K |
| KS 106X80+KKN | 1064 | - — | GA 398 10 K |
| | | 44 ⌒ | GA 398 20 K |
| KSZ 106X60+KKN | 864 | - — | ZA 396 10 K |
| | | 44 ⌒ | ZA 396 20 K |
| KSZ 106X80+KKN | 1064 | - — | ZA 398 10 K |
| | | 44 ⌒ | ZA 398 20 K |

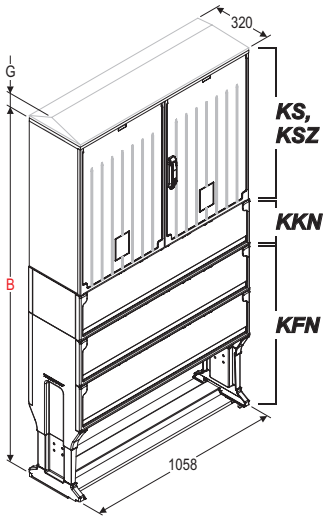


| Typ / Type / Tipo | B | G | Nr kat. / Art. no. / Nº cat. |
|---|---|---|---|
| KS 106X60+KFN | 1486 | - — | GA 396 10 F |
| | | 44 ⌒ | GA 396 20 F |
| KS 106X80+KFN | 1686 | - — | GA 398 10 F |
| | | 44 ⌒ | GA 398 20 F |
| KSZ 106X60+KFN | 1486 | - — | ZA 396 10 F |
| | | 44 ⌒ | ZA 396 20 F |
| KSZ 106X80+KFN | 1686 | - — | ZA 398 10 F |
| | | 44 ⌒ | ZA 398 20 F |

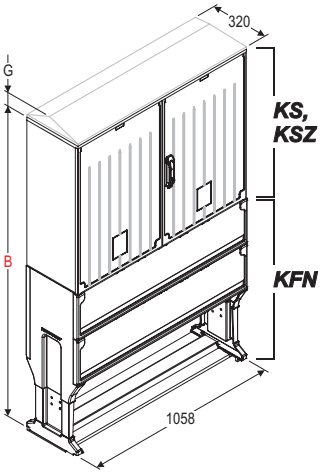


| Typ / Type / Tipo | B | G | Nr kat. / Art. no. / Nº cat. |
|---|---|---|---|
| KS 106X60+KKN+KFN | 1731 | - — | GA 396 10 D |
| | | 44 ⌒ | GA 396 20 D |
| KS 106X80+KKN+KFN | 1931 | - — | GA 398 10 D |
| | | 44 ⌒ | GA 398 20 D |
| KSZ 106X60+KKN+KFN | 1731 | - — | ZA 396 10 D |
| | | 44 ⌒ | ZA 396 20 D |
| KSZ 106X80+KKN+KFN | 1931 | - — | ZA 398 10 D |
| | | 44 ⌒ | ZA 398 20 D |

! *W przypadku obudowy z daszkiem skośnym należy dodać G = 44 mm*
*In case of cabinet with skew roof add G = 44 mm*
*En caso de una envolvente con tejadillo, se debe agregar G = 44 mm*

— *Daszek płaski / Flat roof / La cubierta plano*
⌒ *Daszek skośny / Skew roof / La cubierta con tejadillo*

Producent zastrzega sobie prawo wprowadzania zmian technicznych / The producer reserves the right to introduce technical modifications / El fabricante se reserva el derecho a realizar modificaciones técnicas

**Obudowy**
**Cabinets**
**Envolventes**



106

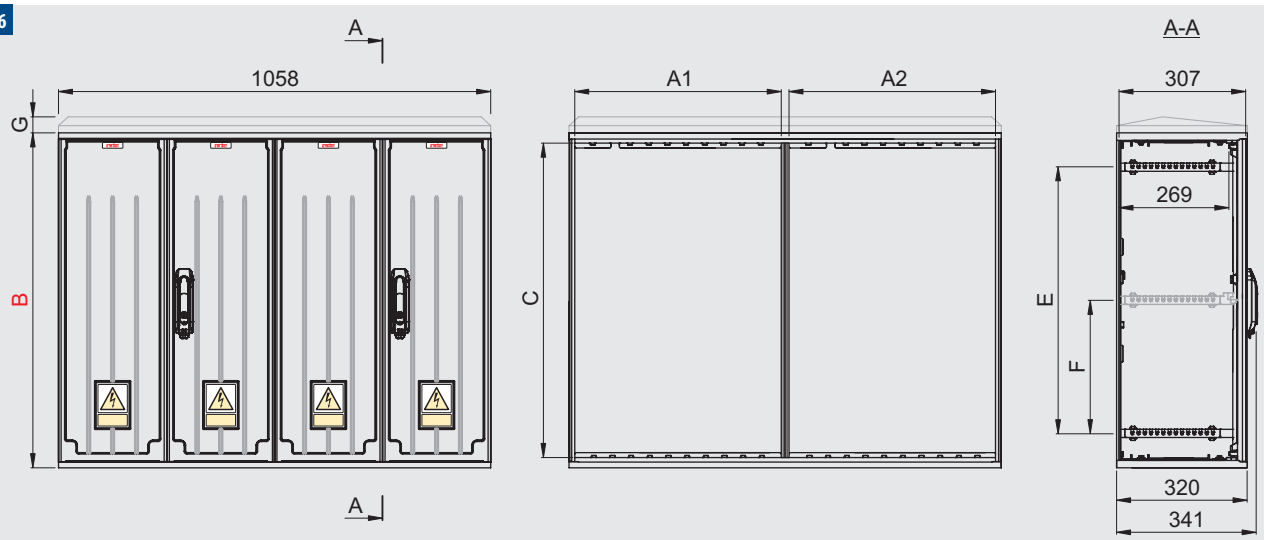


| Typ / Type / Tipo | A1 | A2 | A3 | A4 | B | C | D* | E | F | G | Nr kat. / Art. no. / № cat. |
|---|---|---|---|---|---|---|---|---|---|---|---|
| KS 53X2X80-2 | 503 | 503 | - | - | 820 | 770 | 802 | 652 | 326 | - — | GB 398 12 |
| | | | | | | | | | | 44 ⌒ | GB 398 22 |
| KSZ 53X2X80-2 | 503 | 503 | - | - | 820 | 770 | 802 | 652 | 326 | - — | ZB 398 12 |
| | | | | | | | | | | 44 ⌒ | ZB 398 22 |

* *Wymiar istotny dla połączeń pionowych (patrz str. T2-46)*
*Essential dimension for vertical connections (see page T2-46)*
*Dimensión principal para configuraciones verticales (véase la página T2-46)*

## Zestawy / Sets / Kits

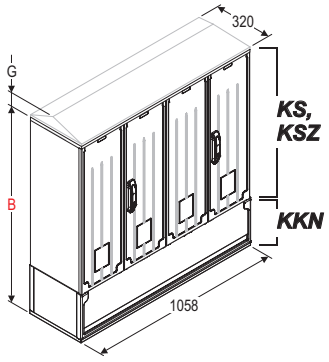


| Typ / Type / Tipo | B | G | Nr kat. / Art. no. / № cat. |
|---|---|---|---|
| KS 53X2X80-2+KKN | 1064 | - — | GB 398 12 K |
| | | 44 ⌒ | GB 398 22 K |
| KSZ 53X2X80-2+KKN | 1064 | - — | ZB 398 12 K |
| | | 44 ⌒ | ZB 398 22 K |

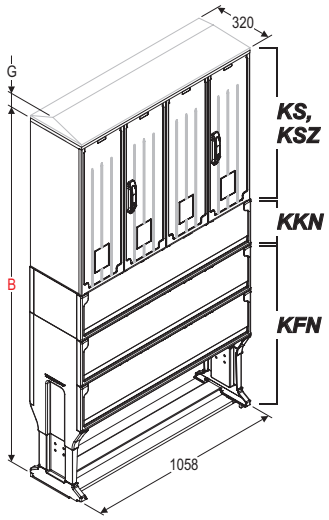


| Typ / Type / Tipo | B | G | Nr kat. / Art. no. / № cat. |
|---|---|---|---|
| KS 53X2X80-2+KFN | 1686 | - — | GB 398 12 F |
| | | 44 ⌒ | GB 398 22 F |
| KSZ 53X2X80-2+KFN | 1686 | - — | ZB 398 12 F |
| | | 44 ⌒ | ZB 398 22 F |

| Typ / Type / Tipo | B | G | Nr kat. / Art. no. / № cat. |
|---|---|---|---|
| KS 53X2X80-2+KKN+KFN | 1931 | - — | GB 398 12 D |
| | | 44 ⌒ | GB 398 22 D |
| KSZ 53X2X80-2+KKN+KFN | 1931 | - — | ZB 398 12 D |
| | | 44 ⌒ | ZB 398 22 D |

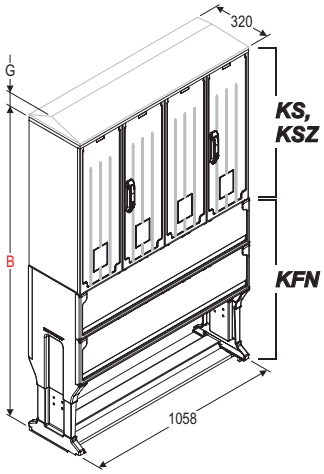


! *W przypadku obudowy z daszkiem skośnym należy dodać G = 44 mm*
*In case of cabinet with skew roof add G = 44 mm*
*En caso de una envolvente con tejadillo, se debe agregar G = 44 mm*

— *Daszek płaski / Flat roof / La cubierta plano*
⌒ *Daszek skośny / Skew roof / La cubierta con tejadillo*

Producent zastrzega sobie prawo wprowadzania zmian technicznych / The producer reserves the right to introduce technical modifications / El fabricante se reserva el derecho a realizar modificaciones técnicas

**Obudowy**
**Cabinets**
**Envolventes**



106

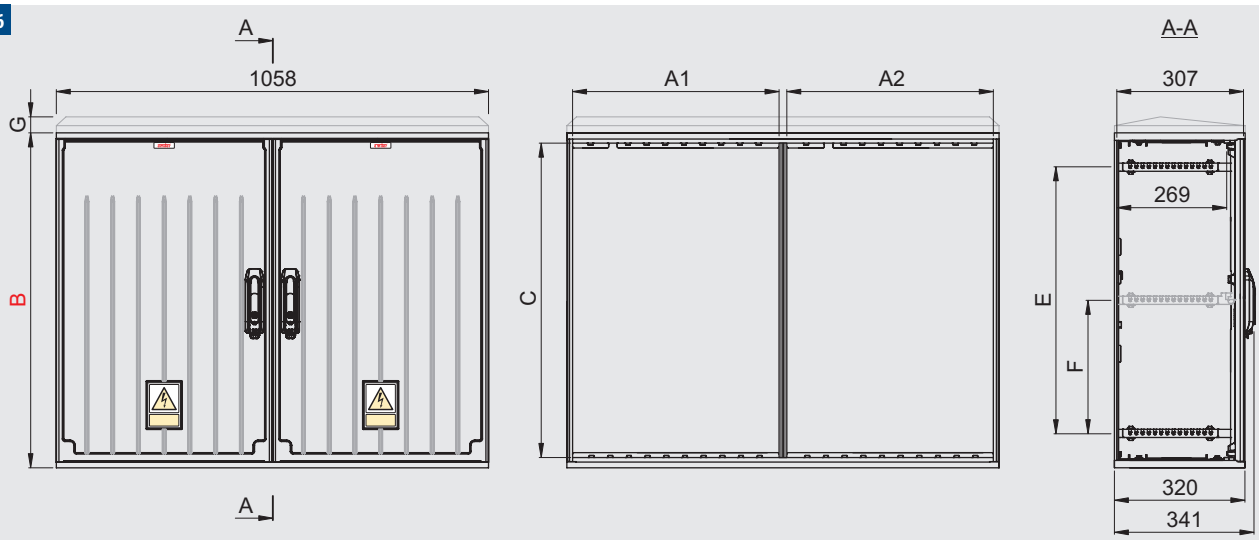


| Typ / Type / Tipo | A1 | A2 | A3 | A4 | B | C | D* | E | F | G | Nr kat. / Art. no. / Nº cat. |
|---|---|---|---|---|---|---|---|---|---|---|---|
| KS 53X2X80 | 503 | 503 | - | - | 820 | 770 | 802 | 652 | 326 | - — | GB 398 10 |
| | | | | | | | | | | 44 ⌒ | GB 398 20 |
| KSZ 53X2X80 | 503 | 503 | - | - | 820 | 770 | 802 | 652 | 326 | - — | ZB 398 10 |
| | | | | | | | | | | 44 ⌒ | ZB 398 20 |

* *Wymiar istotny dla połączeń pionowych (patrz str. T2-46)*
*Essential dimension for vertical connections (see page T2-46)*
*Dimensión principal para configuraciones verticales (véase la página T2-46)*

## Zestawy / Sets / Kits

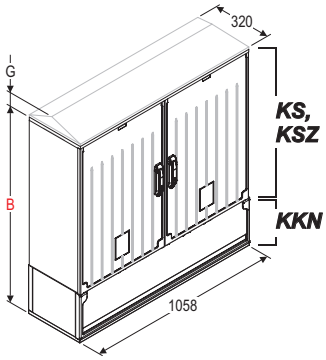


| Typ / Type / Tipo | B | G | Nr kat. / Art. no. / Nº cat. |
|---|---|---|---|
| KS 53X2X80+KKN | 1064 | - — | GB 398 10 K |
| | | 44 ⌒ | GB 398 20 K |
| KSZ 53X2X80+KKN | 1064 | - — | ZB 398 10 K |
| | | 44 ⌒ | ZB 398 20 K |

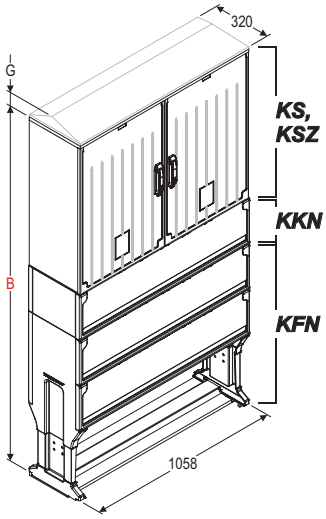


| Typ / Type / Tipo | B | G | Nr kat. / Art. no. / Nº cat. |
|---|---|---|---|
| KS 53X2X80+KFN | 1686 | - — | GB 398 10 F |
| | | 44 ⌒ | GB 398 20 F |
| KSZ 53X2X80+KFN | 1686 | - — | ZB 398 10 F |
| | | 44 ⌒ | ZB 398 20 F |

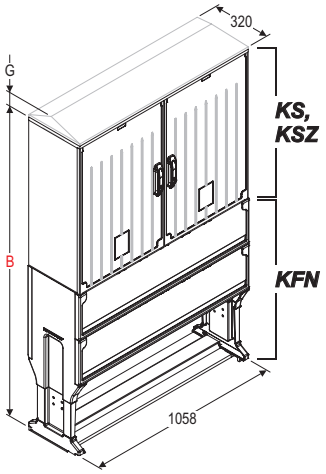


| Typ / Type / Tipo | B | G | Nr kat. / Art. no. / Nº cat. |
|---|---|---|---|
| KS 53X2X80+KKN+KFN | 1931 | - — | GB 398 10 D |
| | | 44 ⌒ | GB 398 20 D |
| KSZ 53X2X80+KKN+KFN | 1931 | - — | ZB 398 10 D |
| | | 44 ⌒ | ZB 398 20 D |

! *W przypadku obudowy z daszkiem skośnym należy dodać G = 44 mm*
*In case of cabinet with skew roof add G = 44 mm*
*En caso de una envolvente con tejadillo, se debe agregar G = 44 mm*

— *Daszek płaski / Flat roof / La cubierta plano*
⌒ *Daszek skośny / Skew roof / La cubierta con tejadillo*

Producent zastrzega sobie prawo wprowadzania zmian technicznych / The producer reserves the right to introduce technical modifications / El fabricante se reserva el derecho a realizar modificaciones técnicas

**Obudowy**
**Cabinets**
**Envolventes**



106

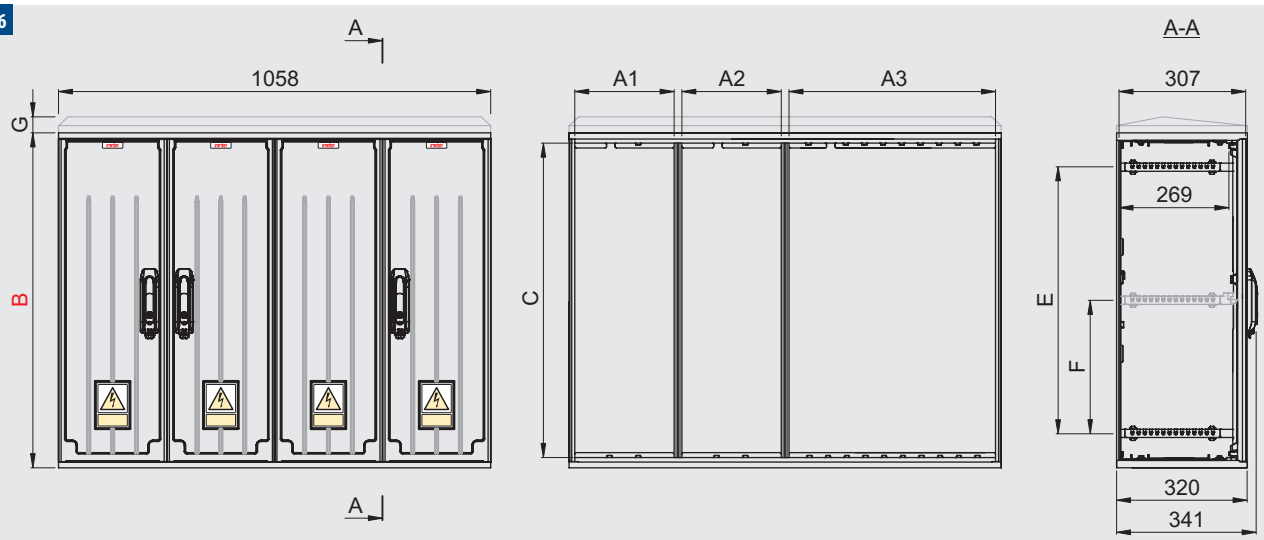


| Typ / Type / Tipo | A1 | A2 | A3 | A4 | B | C | D* | E | F | G | Nr kat. / Art. no. / № cat. |
|---|---|---|---|---|---|---|---|---|---|---|---|
| KS 26X2/53X80-2 | 240 | 240 | 503 | - | 820 | 770 | 802 | 652 | 326 | - — | GF 398 12 |
| | | | | | | | | | | 44 ⌒ | GF 398 22 |
| KSZ 26X2/53X80-2 | 240 | 240 | 503 | - | 820 | 770 | 802 | 652 | 326 | - — | ZF 398 12 |
| | | | | | | | | | | 44 ⌒ | ZF 398 22 |

* *Wymiar istotny dla połączeń pionowych (patrz str. T2-46)*
*Essential dimension for vertical connections (see page T2-46)*
*Dimensión principal para configuraciones verticales (véase la página T2-46)*

## Zestawy / Sets / Kits

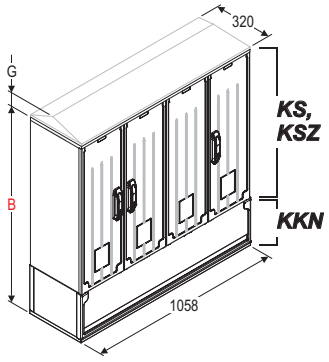


| Typ / Type / Tipo | B | G | Nr kat. / Art. no. / № cat. |
|---|---|---|---|
| KS 26X2/53X80-2+KKN | 1064 | - — | GF 398 12 K |
| | | 44 ⌒ | GF 398 22 K |
| KSZ 26X2/53X80-2+KKN | 1064 | - — | ZF 398 12 K |
| | | 44 ⌒ | ZF 398 22 K |

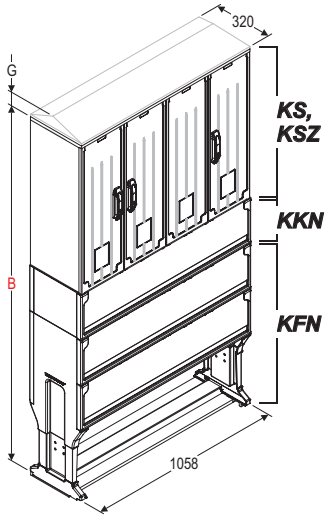


| Typ / Type / Tipo | B | G | Nr kat. / Art. no. / № cat. |
|---|---|---|---|
| KS 26X2/53X80-2+KFN | 1686 | - — | GF 398 12 F |
| | | 44 ⌒ | GF 398 22 F |
| KSZ 26X2/53X80-2+KFN | 1686 | - — | ZF 398 12 F |
| | | 44 ⌒ | ZF 398 22 F |

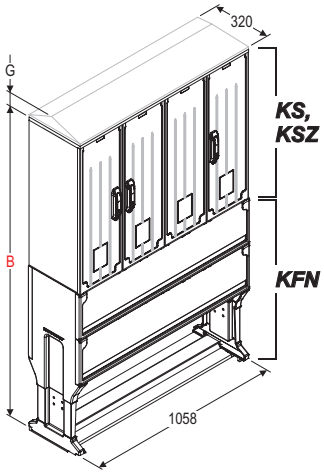


| Typ / Type / Tipo | B | G | Nr kat. / Art. no. / № cat. |
|---|---|---|---|
| KS 26X2/53X80-2+KKN+KFN | 1931 | - — | GF 398 12 D |
| | | 44 ⌒ | GF 398 22 D |
| KSZ 26X2/53X80-2+KKN+KFN | 1931 | - — | ZF 398 12 D |
| | | 44 ⌒ | ZF 398 22 D |

! *W przypadku obudowy z daszkiem skośnym należy dodać G = 44 mm*
*In case of cabinet with skew roof add G = 44 mm*
*En caso de una envolvente con tejadillo, se debe agregar G = 44 mm*

— *Daszek płaski / Flat roof / La cubierta plano*
⌒ *Daszek skośny / Skew roof / La cubierta con tejadillo*

Producent zastrzega sobie prawo wprowadzania zmian technicznych / The producer reserves the right to introduce technical modifications / El fabricante se reserva el derecho a realizar modificaciones técnicas

**Obudowy**
**Cabinets**
**Envolventes**



106

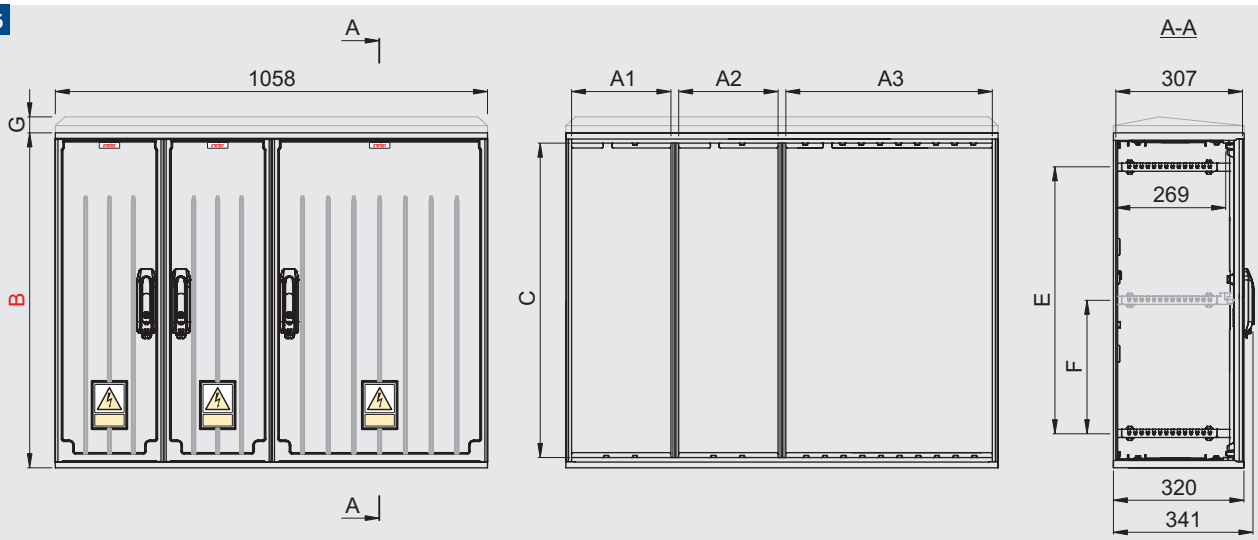


| Typ / Type / Tipo | A1 | A2 | A3 | A4 | B | C | D* | E | F | G | Nr kat. / Art. no. / Nº cat. |
|---|---|---|---|---|---|---|---|---|---|---|---|
| KS 26X2/53X80 | 240 | 240 | 503 | - | 820 | 770 | 802 | 652 | 326 | - — | GF 398 10 |
| | | | | | | | | | | 44 ⌒ | GF 398 20 |
| KSZ 26X2/53X80 | 240 | 240 | 503 | - | 820 | 770 | 802 | 652 | 326 | - — | ZF 398 10 |
| | | | | | | | | | | 44 ⌒ | ZF 398 20 |

* *Wymiar istotny dla połączeń pionowych (patrz str. T2-46)*
*Essential dimension for vertical connections (see page T2-46)*
*Dimensión principal para configuraciones verticales (véase la página T2-46)*

## Zestawy / Sets / Kits

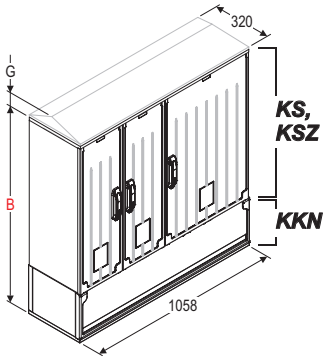


| Typ / Type / Tipo | B | G | Nr kat. / Art. no. / Nº cat. |
|---|---|---|---|
| KS 26X2/53X80+KKN | 1064 | - — | GF 398 10 K |
| | | 44 ⌒ | GF 398 20 K |
| KSZ 26X2/53X80+KKN | 1064 | - — | ZF 398 10 K |
| | | 44 ⌒ | ZF 398 20 K |

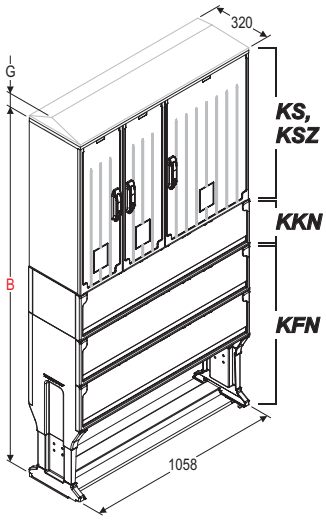


| Typ / Type / Tipo | B | G | Nr kat. / Art. no. / Nº cat. |
|---|---|---|---|
| KS 26X2/53X80+KFN | 1686 | - — | GF 398 10 F |
| | | 44 ⌒ | GF 398 20 F |
| KSZ 26X2/53X80+KFN | 1686 | - — | ZF 398 10 F |
| | | 44 ⌒ | ZF 398 20 F |

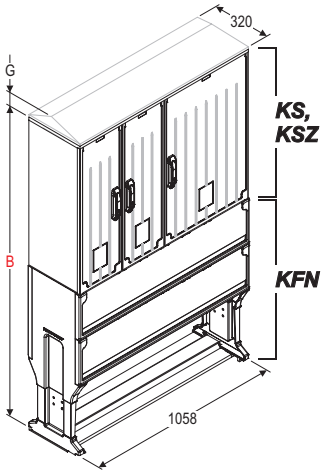


| Typ / Type / Tipo | B | G | Nr kat. / Art. no. / Nº cat. |
|---|---|---|---|
| KS 26X2/53X80+KKN+KFN | 1931 | - — | GF 398 10 D |
| | | 44 ⌒ | GF 398 20 D |
| KSZ 26X2/53X80+KKN+KFN | 1931 | - — | ZF 398 10 D |
| | | 44 ⌒ | ZF 398 20 D |

! *W przypadku obudowy z daszkiem skośnym należy dodać G = 44 mm*
*In case of cabinet with skew roof add G = 44 mm*
*En caso de una envolvente con tejadillo, se debe agregar G = 44 mm*

— *Daszek płaski / Flat roof / La cubierta plano*
⌒ *Daszek skośny / Skew roof / La cubierta con tejadillo*

Producent zastrzega sobie prawo wprowadzania zmian technicznych / The producer reserves the right to introduce technical modifications / El fabricante se reserva el derecho a realizar modificaciones técnicas

**Obudowy**
**Cabinets**
**Envolventes**



106

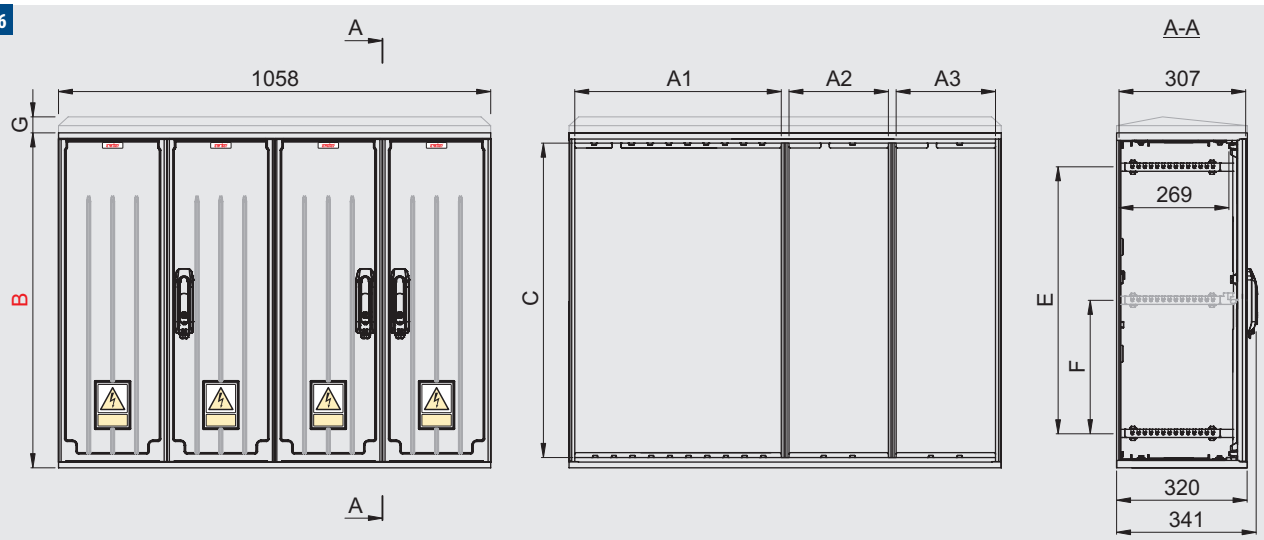


| Typ / Type / Tipo | A1 | A2 | A3 | A4 | B | C | D* | E | F | G | Nr kat. / Art. no. / № cat. |
|---|---|---|---|---|---|---|---|---|---|---|---|
| KS 53/2X26X80-2 | 503 | 240 | 240 | - | 820 | 770 | 802 | 652 | 326 | - — | GG 398 12 |
| | | | | | | | | | | 44 ⌒ | GG 398 22 |
| KSZ 53/2X26X80-2 | 503 | 240 | 240 | - | 820 | 770 | 802 | 652 | 326 | - — | ZG 398 12 |
| | | | | | | | | | | 44 ⌒ | ZG 398 22 |

* *Wymiar istotny dla połączeń pionowych (patrz str. T2-46)*
*Essential dimension for vertical connections (see page T2-46)*
*Dimensión principal para configuraciones verticales (véase la página T2-46)*

## Zestawy / Sets / Kits

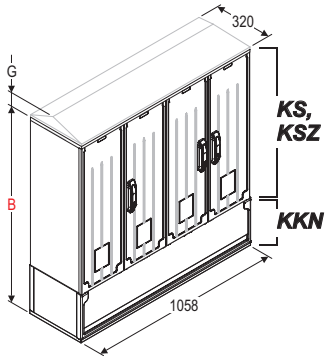


| Typ / Type / Tipo | B | G | Nr kat. / Art. no. / № cat. |
|---|---|---|---|
| KS 53/2X26X80-2+KKN | 1064 | - — | GG 398 12 K |
| | | 44 ⌒ | GG 398 22 K |
| KSZ 53/2X26X80-2+KKN | 1064 | - — | ZG 398 12 K |
| | | 44 ⌒ | ZG 398 22 K |

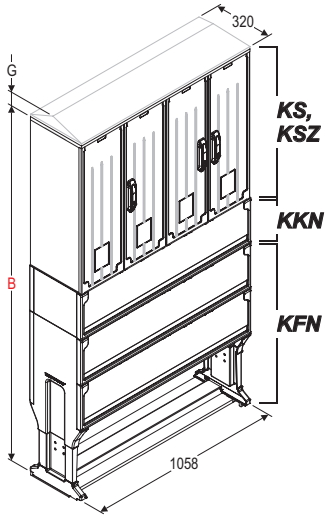


| Typ / Type / Tipo | B | G | Nr kat. / Art. no. / № cat. |
|---|---|---|---|
| KS 53/2X26X80-2+KFN | 1686 | - — | GG 398 12 F |
| | | 44 ⌒ | GG 398 22 F |
| KSZ 53/2X26X80-2+KFN | 1686 | - — | ZG 398 12 F |
| | | 44 ⌒ | ZG 398 22 F |

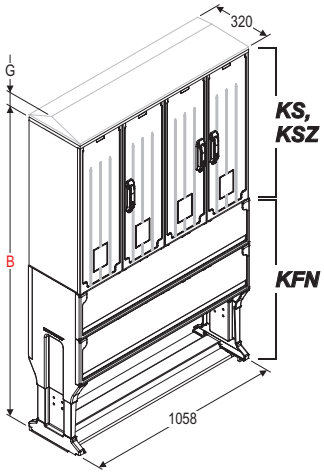


| Typ / Type / Tipo | B | G | Nr kat. / Art. no. / № cat. |
|---|---|---|---|
| KS 53/2X26X80-2+KKN+KFN | 1931 | - — | GG 398 12 D |
| | | 44 ⌒ | GG 398 22 D |
| KSZ 53/2X26X80-2+KKN+KFN | 1931 | - — | ZG 398 12 D |
| | | 44 ⌒ | ZG 398 22 D |

! *W przypadku obudowy z daszkiem skośnym należy dodać G = 44 mm*
*In case of cabinet with skew roof add G = 44 mm*
*En caso de una envolvente con tejadillo, se debe agregar G = 44 mm*

— *Daszek płaski / Flat roof / La cubierta plano*
⌒ *Daszek skośny / Skew roof / La cubierta con tejadillo*

Producent zastrzega sobie prawo wprowadzania zmian technicznych / The producer reserves the right to introduce technical modifications / El fabricante se reserva el derecho a realizar modificaciones técnicas

## Obudowy
## Cabinets
## Envolventes



106

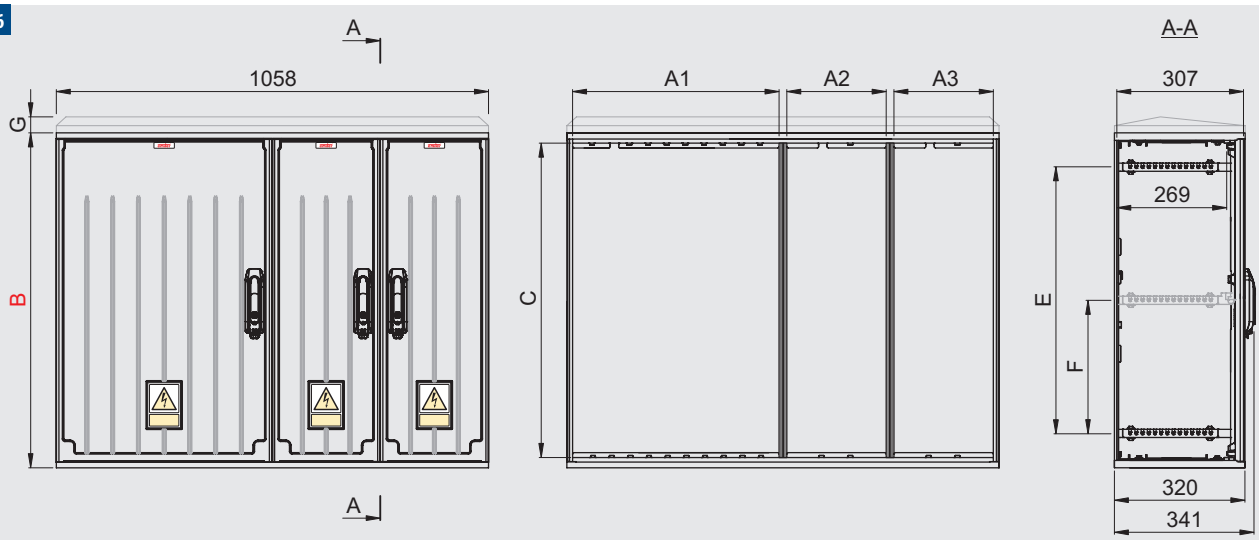


| Typ / Type / Tipo | A1 | A2 | A3 | A4 | B | C | D* | E | F | G | Nr kat. / Art. no. / Nº cat. |
|---|---|---|---|---|---|---|---|---|---|---|---|
| KS 53/2X26X80 | 503 | 240 | 240 | - | 820 | 770 | 802 | 652 | 326 | - — | GG 398 10 |
| | | | | | | | | | | 44 ⌒ | GG 398 20 |
| KSZ 53/2X26X80 | 503 | 240 | 240 | - | 820 | 770 | 802 | 652 | 326 | - — | ZG 398 10 |
| | | | | | | | | | | 44 ⌒ | ZG 398 20 |

* *Wymiar istotny dla połączeń pionowych (patrz str. T2-46)*
*Essential dimension for vertical connections (see page T2-46)*
*Dimensión principal para configuraciones verticales (véase la página T2-46)*

## Zestawy / Sets / Kits

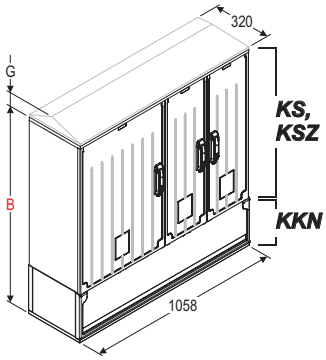


| Typ / Type / Tipo | B | G | Nr kat. / Art. no. / Nº cat. |
|---|---|---|---|
| KS 53/2X26X80+KKN | 1064 | - — | GG 398 10 K |
| | | 44 ⌒ | GG 398 20 K |
| KSZ 53/2X26X80+KKN | 1064 | - — | ZG 398 10 K |
| | | 44 ⌒ | ZG 398 20 K |

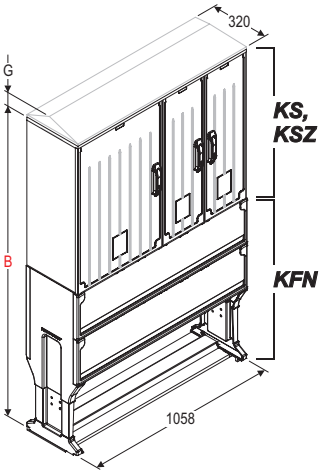


| Typ / Type / Tipo | B | G | Nr kat. / Art. no. / Nº cat. |
|---|---|---|---|
| KS 53/2X26X80+KFN | 1686 | - — | GG 398 10 F |
| | | 44 ⌒ | GG 398 20 F |
| KSZ 53/2X26X80+KFN | 1686 | - — | ZG 398 10 F |
| | | 44 ⌒ | ZG 398 20 F |

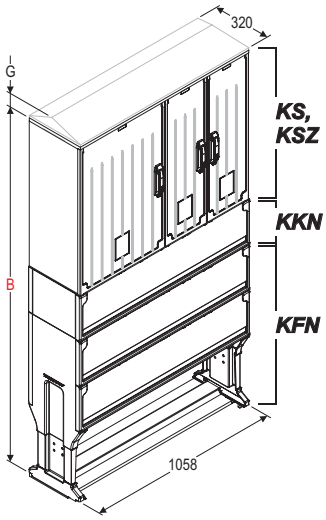


| Typ / Type / Tipo | B | G | Nr kat. / Art. no. / Nº cat. |
|---|---|---|---|
| KS 53/2X26X80+KKN+KFN | 1931 | - — | GG 398 10 D |
| | | 44 ⌒ | GG 398 20 D |
| KSZ 53/2X26X80+KKN+KFN | 1931 | - — | ZG 398 10 D |
| | | 44 ⌒ | ZG 398 20 D |

! *W przypadku obudowy z daszkiem skośnym należy dodać G = 44 mm*
*In case of cabinet with skew roof add G = 44 mm*
*En caso de una envolvente con tejadillo, se debe agregar G = 44 mm*

— *Daszek płaski / Flat roof / La cubierta plano*
⌒ *Daszek skośny / Skew roof / La cubierta con tejadillo*

Producent zastrzega sobie prawo wprowadzania zmian technicznych / The producer reserves the right to introduce technical modifications / El fabricante se reserva el derecho a realizar modificaciones técnicas

**Obudowy**
**Cabinets**
**Envolventes**



106

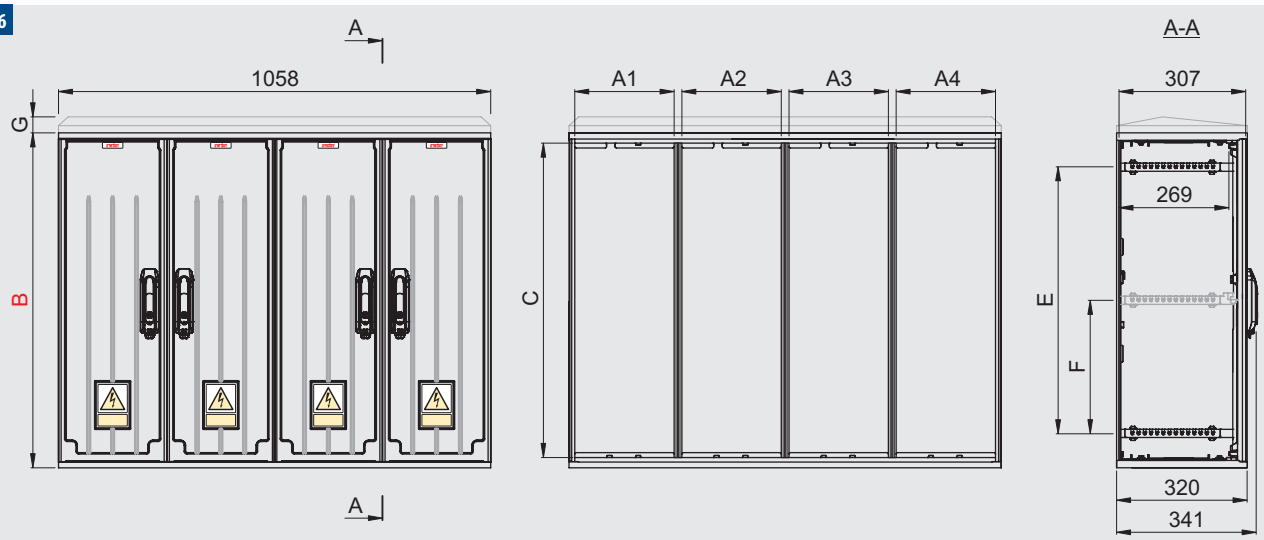


| Typ / Type / Tipo | A1 | A2 | A3 | A4 | B | C | D* | E | F | G | Nr kat. / Art. no. / № cat. |
|---|---|---|---|---|---|---|---|---|---|---|---|
| KS 26X4X80 | 240 | 240 | 240 | 240 | 820 | 770 | 802 | 652 | 326 | - — | GH 398 10 |
| | | | | | | | | | | 44 ⌒ | GH 398 20 |
| KSZ 26X4X80 | 240 | 240 | 240 | 240 | 820 | 770 | 802 | 652 | 326 | - — | ZH 398 10 |
| | | | | | | | | | | 44 ⌒ | ZH 398 20 |

* *Wymiar istotny dla połączeń pionowych (patrz str. T2-46)*
*Essential dimension for vertical connections (see page T2-46)*
*Dimensión principal para configuraciones verticales (véase la página T2-46)*

## Zestawy / Sets / Kits

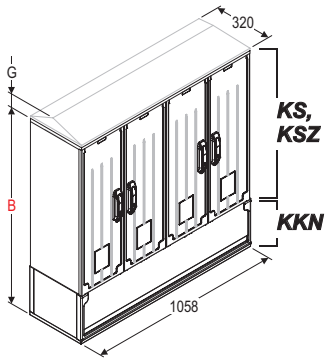


| Typ / Type / Tipo | B | G | Nr kat. / Art. no. / № cat. |
|---|---|---|---|
| KS 26X4X80+KKN | 1064 | - — | GH 398 10 K |
| | | 44 ⌒ | GH 398 20 K |
| KSZ 53X2X80+KKN | 1064 | - — | ZH 398 10 K |
| | | 44 ⌒ | ZH 398 20 K |

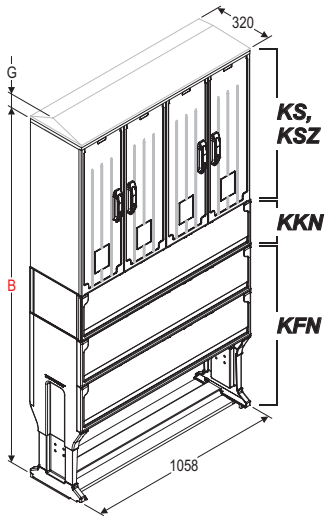


| Typ / Type / Tipo | B | G | Nr kat. / Art. no. / № cat. |
|---|---|---|---|
| KS 26X4X80+KFN | 1686 | - — | GH 398 10 F |
| | | 44 ⌒ | GH 398 20 F |
| KSZ 26X4X80+KFN | 1686 | - — | ZH 398 10 F |
| | | 44 ⌒ | ZH 398 20 F |

| Typ / Type / Tipo | B | G | Nr kat. / Art. no. / № cat. |
|---|---|---|---|
| KS 26X4X80+KKN+KFN | 1931 | - — | GH 398 10 D |
| | | 44 ⌒ | GH 398 20 D |
| KSZ 26X4X80+KKN+KFN | 1931 | - — | ZH 398 10 D |
| | | 44 ⌒ | ZH 398 20 D |

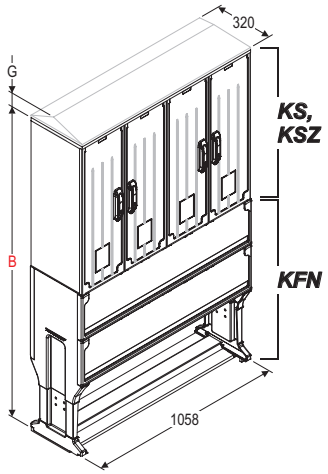


! *W przypadku obudowy z daszkiem skośnym należy dodać G = 44 mm*
*In case of cabinet with skew roof add G = 44 mm*
*En caso de una envolvente con tejadillo, se debe agregar G = 44 mm*

— *Daszek płaski / Flat roof / La cubierta plano*
⌒ *Daszek skośny / Skew roof / La cubierta con tejadillo*

Producent zastrzega sobie prawo wprowadzania zmian technicznych / The producer reserves the right to introduce technical modifications / El fabricante se reserva el derecho a realizar modificaciones técnicas

## Obudowy z izolatorami
## Cabinets with insulators
## Envolventes con aisladores



Obudowy typoszeregu KSi oraz KSZi o głębokości 320 mm przystosowane zostały do montażu systemu szyn zbiorczych i aparatury listwowej. Izolatory zintegrowane z plecami obudowy zapewniają sztywne zamocowanie oraz znormalizowany rozstaw szyn prądowych. Konstrukcja gwintowanej tulejki (gwint M10) zabezpiecza przed wkręceniem zbyt długiej śruby.

Rodzaje powierzchni zewnętrznych:

KSi - wszystkie powierzchnie gładkie,
KSZi - żebrowane drzwi i plecy.

Występują dwa rodzaje daszków: skośny, dla obudów montowanych na zewnątrz oraz płaski, do stosowania wewnątrz obiektów. Modułowa konstrukcja umożliwia połączenie obudowy z fundamentem lub kieszenią kablową. System wentylacji (str. T2-48) minimalizuje gromadzenie się wilgoci. Dekle fundamentu zdejmowane bez konieczności użycia narzędzi, pozwalają na wygodne wprowadzenie kabli do instalowanego złącza. Znaczna głębokość (320 mm) pozwala na montaż aparatury o znacznych gabarytach.

Izolatory zintegrowane z plecami obudowy umożliwiają montaż aparatury listwowej o rozstawie 185 mm. Obudowy KSi, KSZi najczęściej wykorzystywane są do budowy złączy kablowych.

KSi and KSZi cabinets, 320 mm deep, are designed for the assembly of collective rails and slat equipment. Insulators integrated with the back of the cabinet guarantee stiff fixing and normalized width of electric current rails. The construction of screwed sleeve (screw thread M10) prevents from screwing in a screw too long.

Types of external surfaces:

KSi - all surfaces smooth,
KSZi - doors and back walls – ribbed.

Two kinds of roofs: skew for cabinets fixed outside and flat for cabinets fixed inside buildings. Modular construction enables to connect the cabinet with pedestal or cable base. The ventilation system (page T2-48) minimizes the gathering of damp. Parts of the pedestal are removable without the need to use tools, allow for an easy introduction of cables into the installed junctions. Extended depth (320 mm) allows to fix large apparatus.

Insulators integrated with back walls of cabinet make possible to fix vertical switches-spacing 185 mm. KSi, KSZi cabinets are usually used to construct cable junctions.

Las envolventes tipo KSi y KSZi, de profundidad de 320 mm, han sido adaptadas para el montaje de embarrados. Los aisladores integrados en la trasera de la envolvente garantizan una fijación rígida y la separación estandarizada de las pletinas. El diseño del casquillo roscado (M10) protege contra la instalación de un tornillo demasiado largo.

Tipos de superficies externas:

KSi - todas las superficies lisas,
KSZi - puertas y trasera estriadas.

Hay dos tipos de cubiertas: diagonal, para envolventes montadas en el exterior, y plana para su uso en interior. El diseño modular permite conectar la envolvente al zócalo, tanto de superficie como subterráneo. El sistema de ventilación (pág. T2-48) minimiza el almacenamiento de la humedad. Las paredes del zócalo se desmontan sin la necesidad de usar herramientas, lo que permite una fácil entrada para el conexionado. La profundidad (320 mm) permite el montaje de aparatos de gran profundidad.

Los aisladores integrados en trasera de la envolvente permiten el montaje de bases portafusibles con separación de 185 mm.

| Podstawowe parametry / Basic parameters / Parámetros básicos | |
|---|---|
| stopień ochrony obudowy<br>protection grade<br>grado de protección | IP44<br>IP54 (opcja / option / opción) |
| odporność na uderzenia<br>impact resistance<br>resistencia al impacto | IK10 |
| głębokość<br>depth<br>profundidad | 320 mm |
| znamionowe napięcie izolacji<br>rated insulation voltage<br>tensión nominal de aislamiento | AC 690 V |
| temperatura eksploatacji<br>temperature operating conditions<br>temperatura de funcionamiento | -50 ÷ 85 °C |
| kategoria palności<br>flammability category<br>categoría de inflamabilidad | V0 |
| kolor<br>colour<br>color | RAL 7035 |
| klasa ochronności<br>protection class<br>clase de protección | II |
| odporność na prądy pełzające<br>tracking resistance<br>resistencia a tracción | CTI 600 |
| wytrzymałość dielektryczna<br>dielectric strength<br>rigidez dieléctrica | 22 kV/mm |
| rezystywność<br>resistivity<br>resistividad | $10^{14}$ Ω cm |
| zgodność<br>conformity<br>cumplimiento (con normas) | EN 61439-1<br>EN 61439-5<br>EN 62208<br>EN 60529<br>EN 62262 |

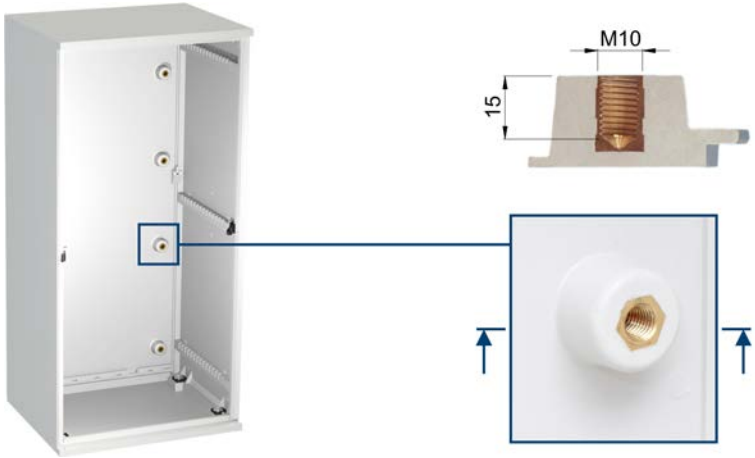


! *Maksymalny moment dokręcenia śruby w izolatorze - 20 Nm*
*Recommended torque (max.): 20 Nm*
*Par maximo 20 Nm*

Producent zastrzega sobie prawo wprowadzania zmian technicznych / The producer reserves the right to introduce technical modifications / El fabricante se reserva el derecho a realizar modificaciones técnicas

**Obudowy z izolatorami**
**Cabinets with insulators**
**Envolventes con aisladores**



## Zestawy / Sets / Kits

26

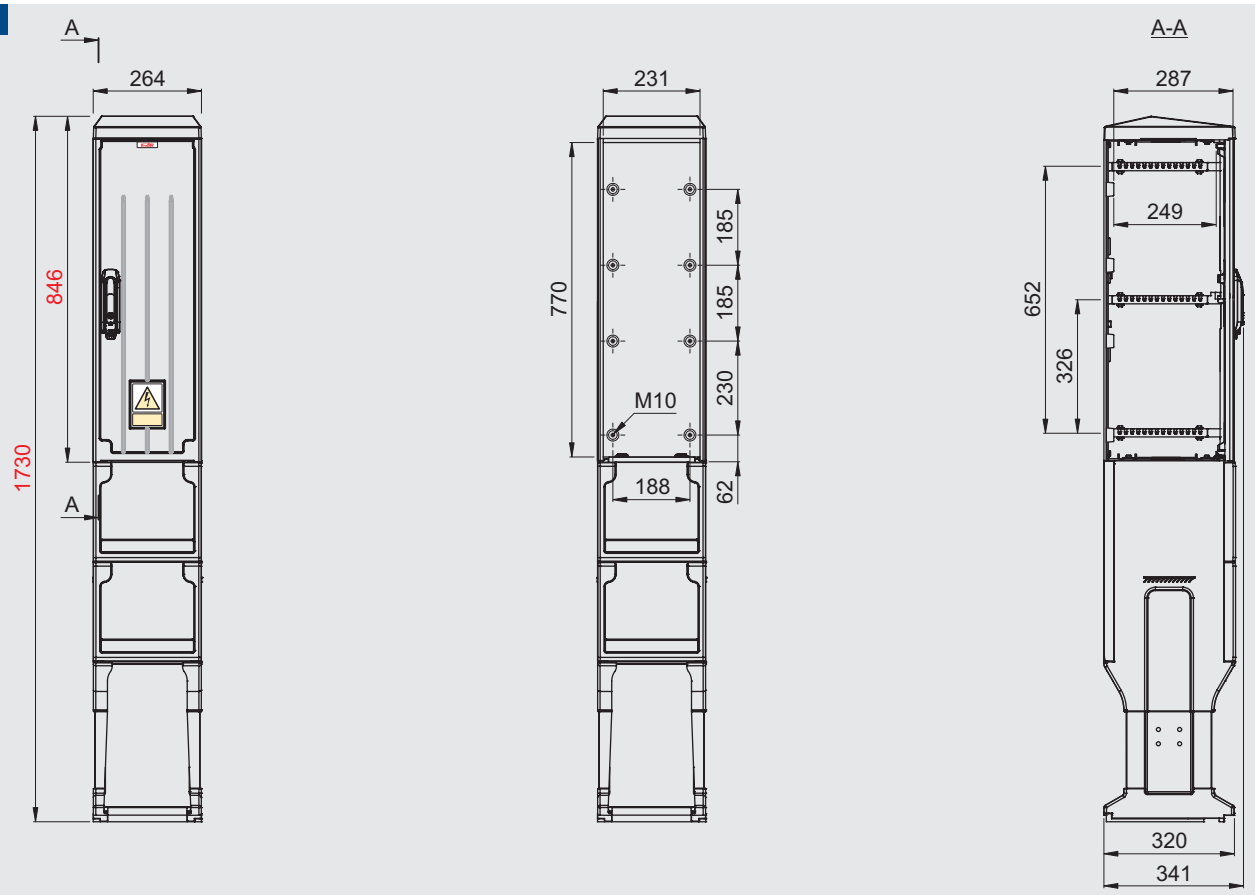


| Typ / Type / Tipo | Nr kat. / Art. no. / № cat. |
|---|---|
| KSi 26X80+KFN | GA 328 21 F |
| KSZi 26X80+KFN | ZA 328 21 F |

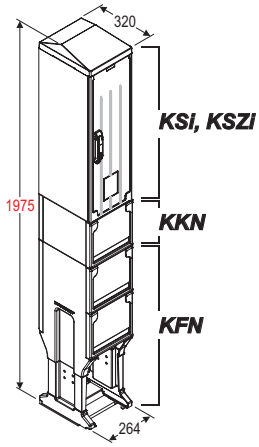


| Typ / Type / Tipo | Nr kat. / Art. no. / № cat. |
|---|---|
| KSi 26X80+KKN+KFN | GA 328 21 D |
| KSZi 26X80+KKN+KFN | ZA 328 21 D |

Producent zastrzega sobie prawo wprowadzania zmian technicznych / The producer reserves the right to introduce technical modifications / El fabricante se reserva el derecho a realizar modificaciones técnicas

## Obudowy z izolatorami
## Cabinets with insulators
## Envolventes con aisladores



40

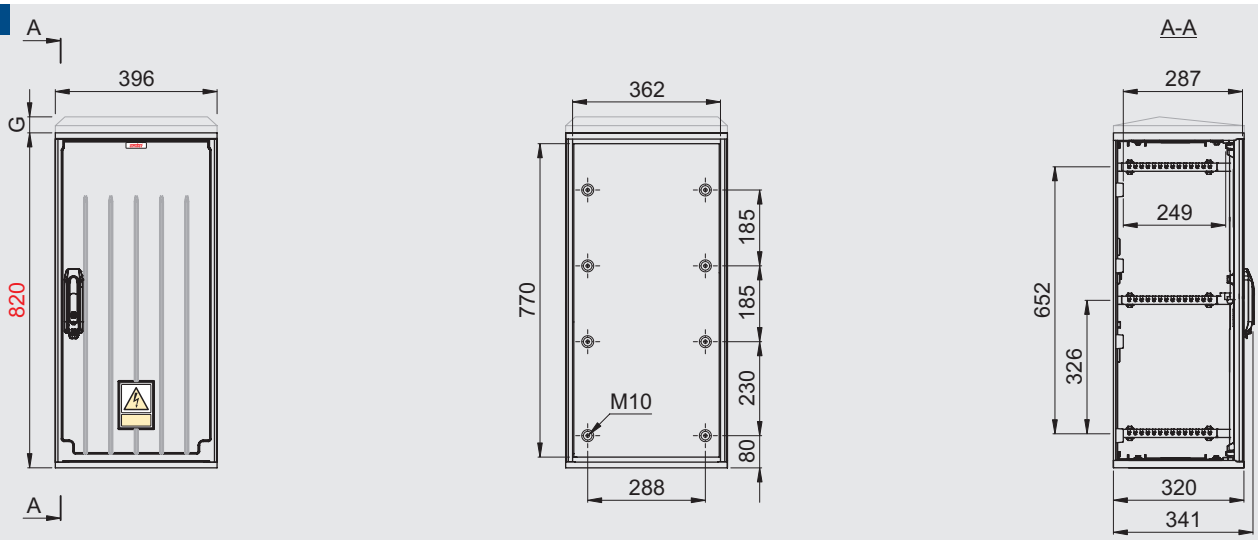


| Typ / Type / Tipo | D* | G | Nr kat. / Art. no. / Nº cat. |
|---|---|---|---|
| KSi 40X80 | 802 | - — | GA 348 11 |
| | | 44 ⌒ | GA 348 21 |
| KSZi 40X80 | 802 | - — | ZA 348 11 |
| | | 44 ⌒ | ZA 348 21 |

* *Wymiar istotny dla połączeń pionowych (patrz str. T2-46)*
*Essential dimension for vertical connections (see page T2-46)*
*Dimensión principal para configuraciones verticales (véase la página T2-46)*

## Zestawy / Sets / Kits

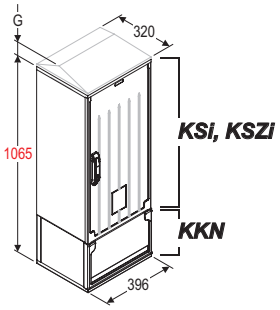


| Typ / Type / Tipo | G | Nr kat. / Art. no. / Nº cat. |
|---|---|---|
| KSi 40X80+KKN | - — | GA 348 11 K |
| | 44 ⌒ | GA 348 21 K |
| KSZi 40X80+KKN | - — | ZA 348 11 K |
| | 44 ⌒ | ZA 348 21 K |

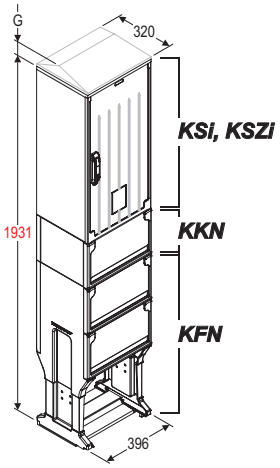


| Typ / Type / Tipo | G | Nr kat. / Art. no. / Nº cat. |
|---|---|---|
| KSi 40X80+KFN | - — | GA 348 11 F |
| | 44 ⌒ | GA 348 21 F |
| KSZi 40X80+KFN | - — | ZA 348 11 F |
| | 44 ⌒ | ZA 348 21 F |

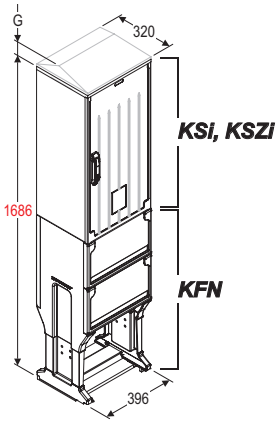


| Typ / Type / Tipo | G | Nr kat. / Art. no. / Nº cat. |
|---|---|---|
| KSi 40X80+KKN+KFN | - — | GA 348 11 D |
| | 44 ⌒ | GA 348 21 D |
| KSZi 40X80+KKN+KFN | - — | ZA 348 11 D |
| | 44 ⌒ | ZA 348 21 D |

! *W przypadku obudowy z daszkiem skośnym należy dodać G = 44 mm*
*In case of cabinet with skew roof add G = 44 mm*
*En caso de una envolvente con tejadillo, se debe agregar G = 44 mm*

— *Daszek płaski / Flat roof / La cubierta plano*
⌒ *Daszek skośny / Skew roof / La cubierta con tejadillo*

Producent zastrzega sobie prawo wprowadzania zmian technicznych / The producer reserves the right to introduce technical modifications / El fabricante se reserva el derecho a realizar modificaciones técnicas

## Obudowy z izolatorami
## Cabinets with insulators
## Envolventes con aisladores



53

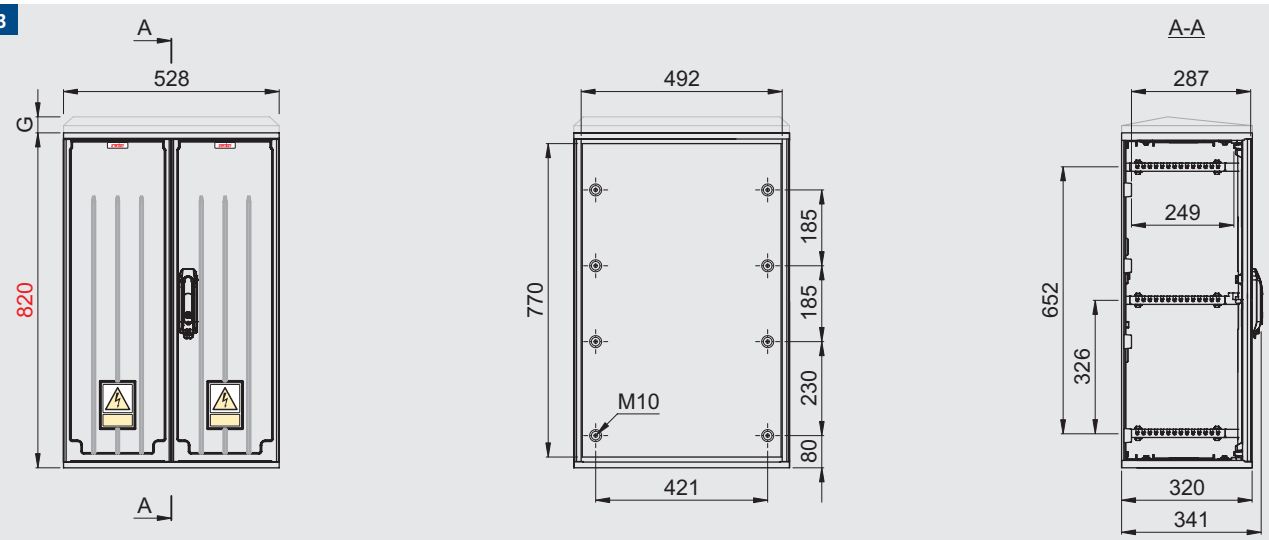


| Typ / Type / Tipo | D* | G | Nr kat. / Art. no. / Nº cat. |
|---|---|---|---|
| KSi 53X80-2 | 802 | - — | GA 358 13 |
| | | 44 ⌒ | GA 358 23 |
| KSZi 53X80-2 | 802 | - — | ZA 358 13 |
| | | 44 ⌒ | ZA 358 23 |

* *Wymiar istotny dla połączeń pionowych (patrz str. T2-46)*
*Essential dimension for vertical connections (see page T2-46)*
*Dimensión principal para configuraciones verticales (véase la página T2-46)*

## Zestawy / Sets / Kits

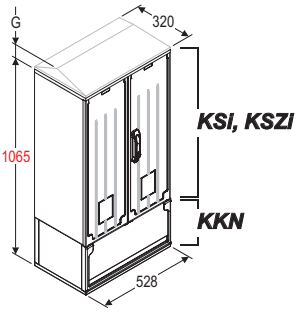


| Typ / Type / Tipo | G | Nr kat. / Art. no. / Nº cat. |
|---|---|---|
| KSi 53X80-2+KKN | - — | GA 358 13 K |
| | 44 ⌒ | GA 358 23 K |
| KSZi 53X80-2+KKN | - — | ZA 358 13 K |
| | 44 ⌒ | ZA 358 23 K |

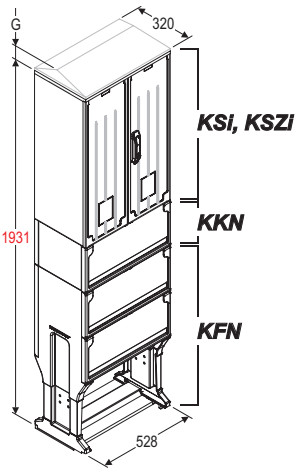


| Typ / Type / Tipo | G | Nr kat. / Art. no. / Nº cat. |
|---|---|---|
| KSi 53X80-2+KFN | - — | GA 358 13 F |
| | 44 ⌒ | GA 358 23 F |
| KSZi 53X80-2+KFN | - — | ZA 358 13 F |
| | 44 ⌒ | ZA 358 23 F |

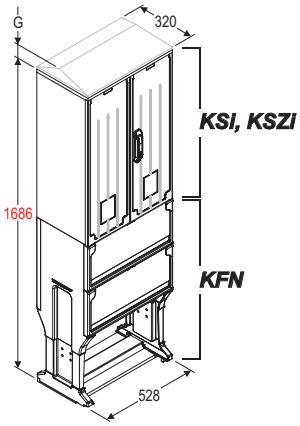


| Typ / Type / Tipo | G | Nr kat. / Art. no. / Nº cat. |
|---|---|---|
| KSi 53X80-2+KKN+KFN | - — | GA 358 13 D |
| | 44 ⌒ | GA 358 23 D |
| KSZi 53X80-2+KKN+KFN | - — | ZA 358 13 D |
| | 44 ⌒ | ZA 358 23 D |

! *W przypadku obudowy z daszkiem skośnym należy dodać G = 44 mm*
*In case of cabinet with skew roof add G = 44 mm*
*En caso de una envolvente con tejadillo, se debe agregar G = 44 mm*

— *Daszek płaski / Flat roof / La cubierta plano*
⌒ *Daszek skośny / Skew roof / La cubierta con tejadillo*

Producent zastrzega sobie prawo wprowadzania zmian technicznych / The producer reserves the right to introduce technical modifications / El fabricante se reserva el derecho a realizar modificaciones técnicas

## Obudowy z izolatorami
## Cabinets with insulators
## Envolventes con aisladores



53

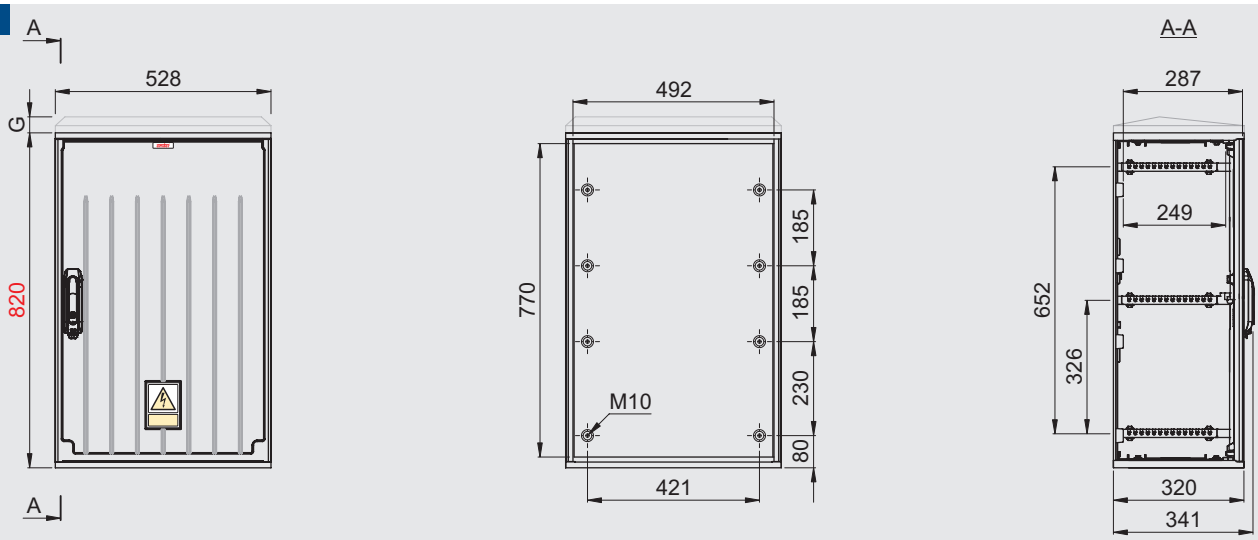


| Typ / Type / Tipo | D* | G | Nr kat. / Art. no. / Nº cat. |
|---|---|---|---|
| KSi 53X80 | 802 | - — | GA 358 11 |
| | | 44 ⌒ | GA 358 21 |
| KSZi 53X80 | 802 | - — | ZA 358 11 |
| | | 44 ⌒ | ZA 358 21 |

* *Wymiar istotny dla połączeń pionowych (patrz str. T2-46)*
*Essential dimension for vertical connections (see page T2-46)*
*Dimensión principal para configuraciones verticales (véase la página T2-46)*

## Zestawy / Sets / Kits

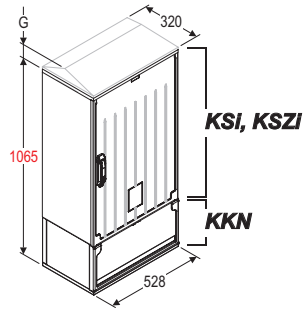


| Typ / Type / Tipo | G | Nr kat. / Art. no. / Nº cat. |
|---|---|---|
| KSi 53X80+KKN | - — | GA 358 11 K |
| | 44 ⌒ | GA 358 21 K |
| KSZi 53X80+KKN | - — | ZA 358 11 K |
| | 44 ⌒ | ZA 358 21 K |

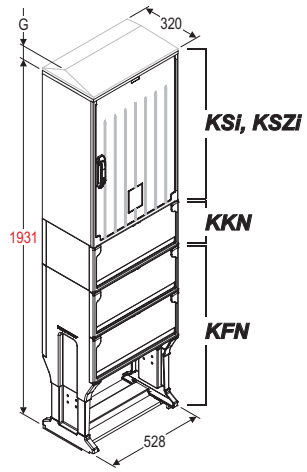


| Typ / Type / Tipo | G | Nr kat. / Art. no. / Nº cat. |
|---|---|---|
| KSi 53X80+KFN | - — | GA 358 11 F |
| | 44 ⌒ | GA 358 21 F |
| KSZi 53X80+KFN | - — | ZA 358 11 F |
| | 44 ⌒ | ZA 358 21 F |

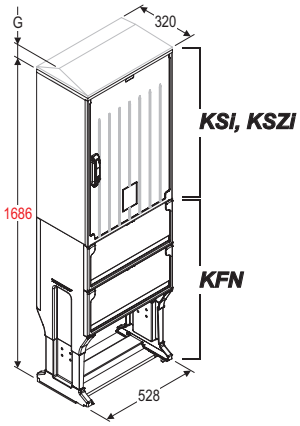


| Typ / Type / Tipo | G | Nr kat. / Art. no. / Nº cat. |
|---|---|---|
| KSi 53X80+KKN+KFN | - — | GA 358 11 D |
| | 44 ⌒ | GA 358 21 D |
| KSZi 53X80+KKN+KFN | - — | ZA 358 11 D |
| | 44 ⌒ | ZA 358 21 D |

! *W przypadku obudowy z daszkiem skośnym należy dodać G = 44 mm*
*In case of cabinet with skew roof add G = 44 mm*
*En caso de una envolvente con tejadillo, se debe agregar G = 44 mm*

— *Daszek płaski / Flat roof / La cubierta plano*
⌒ *Daszek skośny / Skew roof / La cubierta con tejadillo*

Producent zastrzega sobie prawo wprowadzania zmian technicznych / The producer reserves the right to introduce technical modifications / El fabricante se reserva el derecho a realizar modificaciones técnicas

## Obudowy z izolatorami
## Cabinets with insulators
## Envolventes con aisladores



66

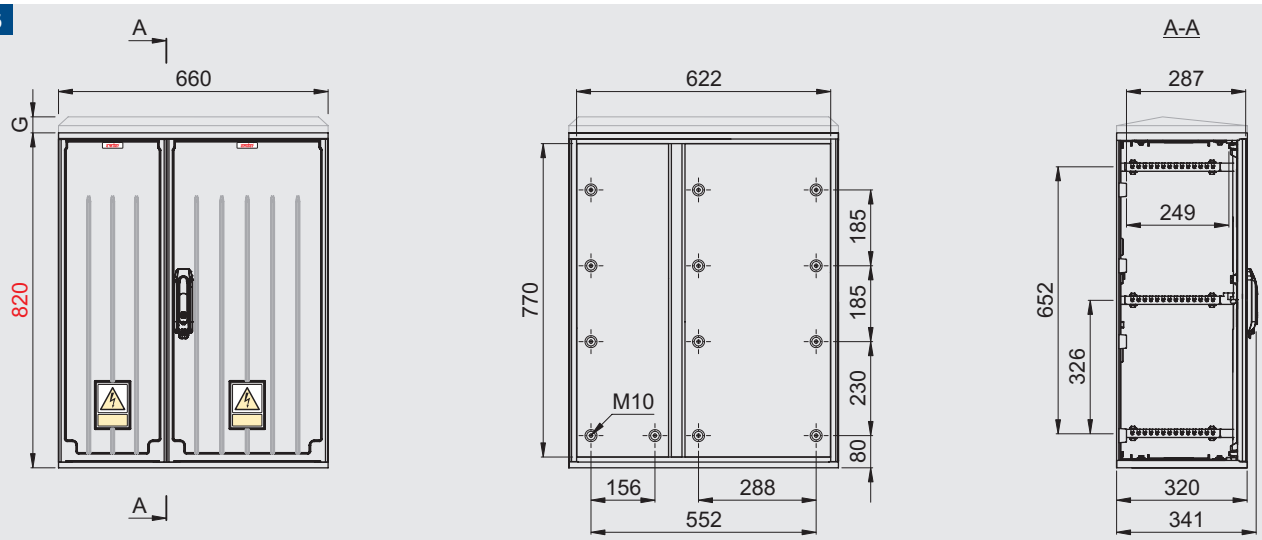


| Typ / Type / Tipo | D* | G | Nr kat. / Art. no. / Nº cat. |
|---|---|---|---|
| KSi 66X80 | 802 | - — | GA 368 11 |
| | | 44 ⌒ | GA 368 21 |
| KSZi 66X80 | 802 | - — | ZA 368 11 |
| | | 44 ⌒ | ZA 368 21 |

* *Wymiar istotny dla połączeń pionowych (patrz str. T2-46)*
*Essential dimension for vertical connections (see page T2-46)*
*Dimensión principal para configuraciones verticales (véase la página T2-46)*

## Zestawy / Sets / Kits

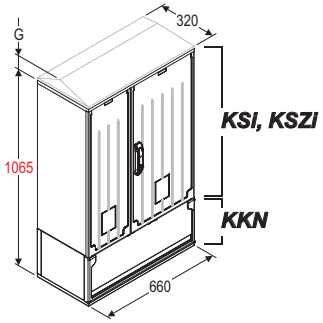


| Typ / Type / Tipo | G | Nr kat. / Art. no. / Nº cat. |
|---|---|---|
| KSi 66X80+KKN | - — | GA 368 11 K |
| | 44 ⌒ | GA 368 21 K |
| KSZi 66X80+KKN | - — | ZA 368 11 K |
| | 44 ⌒ | ZA 368 21 K |

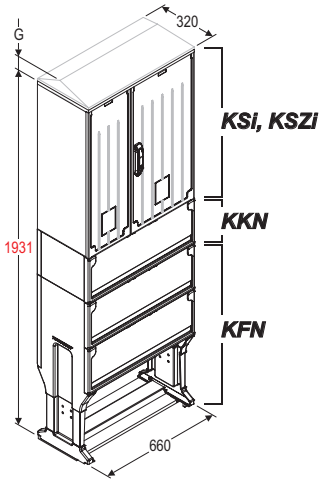


| Typ / Type / Tipo | G | Nr kat. / Art. no. / Nº cat. |
|---|---|---|
| KSi 66X80+KFN | - — | GA 368 11 F |
| | 44 ⌒ | GA 368 21 F |
| KSZi 66X80+KFN | - — | ZA 368 11 F |
| | 44 ⌒ | ZA 368 21 F |

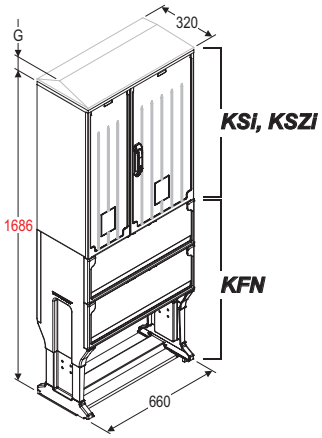


| Typ / Type / Tipo | G | Nr kat. / Art. no. / Nº cat. |
|---|---|---|
| KSi 66X80+KKN+KFN | - — | GA 368 11 D |
| | 44 ⌒ | GA 368 21 D |
| KSZi 66X80+KKN+KFN | - — | ZA 368 11 D |
| | 44 ⌒ | ZA 368 21 D |

! *W przypadku obudowy z daszkiem skośnym należy dodać G = 44 mm*
*In case of cabinet with skew roof add G = 44 mm*
*En caso de una envolvente con tejadillo, se debe agregar G = 44 mm*

— *Daszek płaski / Flat roof / La cubierta plano*
⌒ *Daszek skośny / Skew roof / La cubierta con tejadillo*

Producent zastrzega sobie prawo wprowadzania zmian technicznych / The producer reserves the right to introduce technical modifications / El fabricante se reserva el derecho a realizar modificaciones técnicas

## Obudowy z izolatorami
## Cabinets with insulators
## Envolventes con aisladores



80

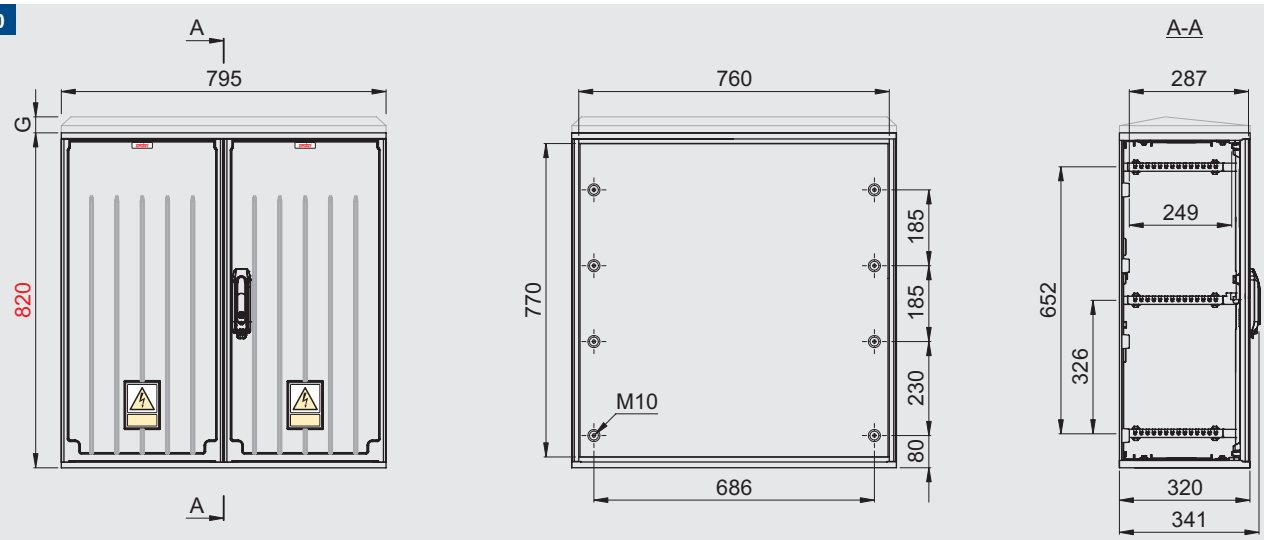


| Typ / Type / Tipo | D* | G | Nr kat. / Art. no. / Nº cat. |
|---|---|---|---|
| KSi 80X80 | 802 | - — | GA 388 11 |
| | | 44 ⌒ | GA 388 21 |
| KSZi 80X80 PŁ | 802 | - — | ZA 388 11 |
| | | 44 ⌒ | ZA 388 21 |

* *Wymiar istotny dla połączeń pionowych (patrz str. T2-46)*
*Essential dimension for vertical connections (see page T2-46)*
*Dimensión principal para configuraciones verticales (véase la página T2-46)*

## Zestawy / Sets / Kits

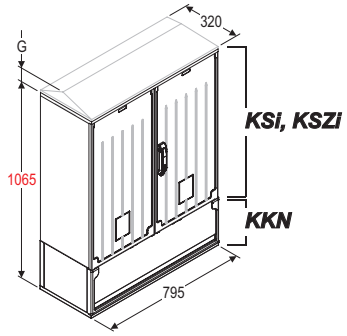


| Typ / Type / Tipo | G | Nr kat. / Art. no. / Nº cat. |
|---|---|---|
| KSi 80X80+KKN | - — | GA 388 11 K |
| | 44 ⌒ | GA 388 21 K |
| KSZi 80X80+KKN | - — | ZA 388 11 K |
| | 44 ⌒ | ZA 388 21 K |

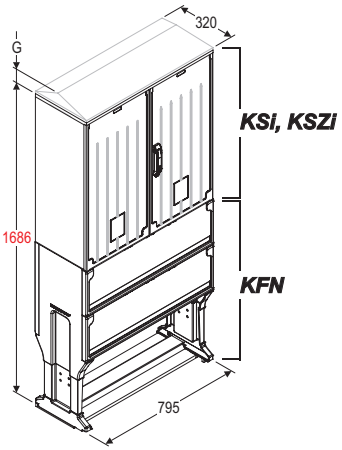


| Typ / Type / Tipo | G | Nr kat. / Art. no. / Nº cat. |
|---|---|---|
| KSi 80X80+KFN | - — | GA 388 11 F |
| | 44 ⌒ | GA 388 21 F |
| KSZi 80X80+KFN | - — | ZA 388 11 F |
| | 44 ⌒ | ZA 388 21 F |

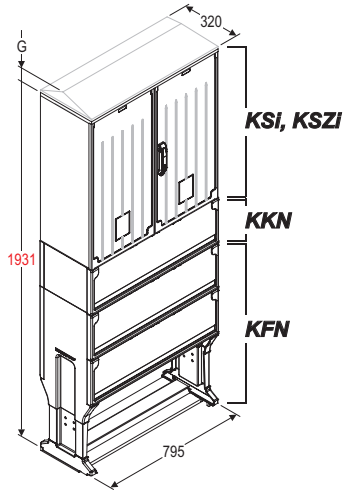


| Typ / Type / Tipo | G | Nr kat. / Art. no. / Nº cat. |
|---|---|---|
| KSi 80X80+KKN+KFN | - — | GA 388 11 D |
| | 44 ⌒ | GA 388 21 D |
| KSZi 80X80+KKN+KFN | - — | ZA 388 11 D |
| | 44 ⌒ | ZA 388 21 D |

! *W przypadku obudowy z daszkiem skośnym należy dodać G = 44 mm*
*In case of cabinet with skew roof add G = 44 mm*
*En caso de una envolvente con tejadillo, se debe agregar G = 44 mm*

— *Daszek płaski / Flat roof / La cubierta plano*
⌒ *Daszek skośny / Skew roof / La cubierta con tejadillo*

Producent zastrzega sobie prawo wprowadzania zmian technicznych / The producer reserves the right to introduce technical modifications / El fabricante se reserva el derecho a realizar modificaciones técnicas

## Obudowy z izolatorami
## Cabinets with insulators
## Envolventes con aisladores



106

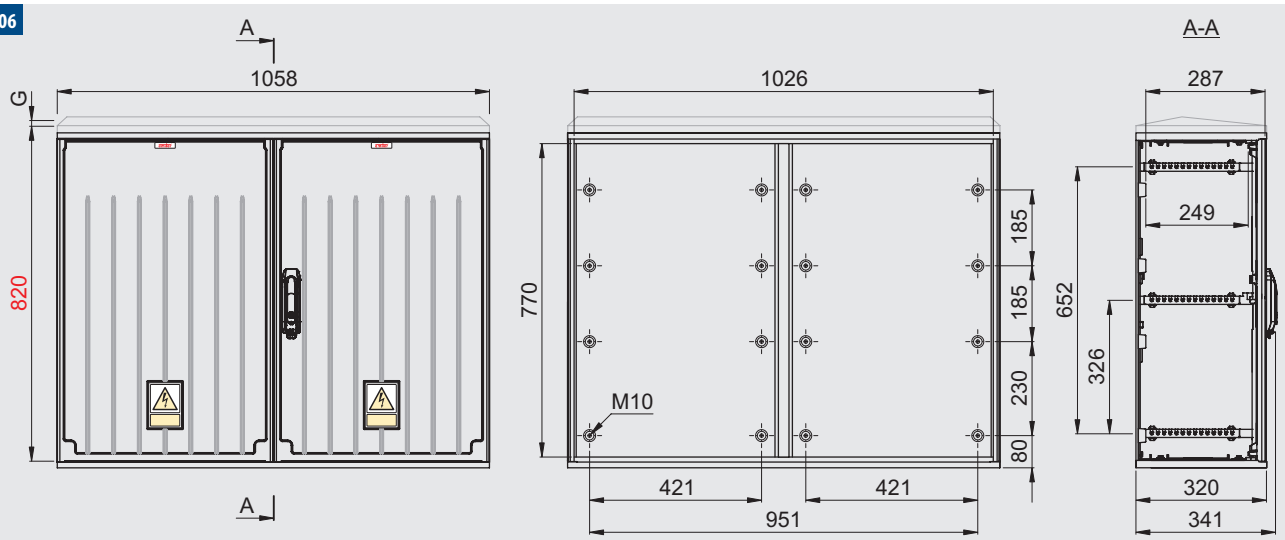


| Typ / Type / Tipo | D* | G | Nr kat. / Art. no. / Nº cat. |
|---|---|---|---|
| KSi 106X80 | 802 | - — | GA 398 11 |
| | | 44 ⌒ | GA 398 21 |
| KSZi 106X80 | 802 | - — | ZA 398 11 |
| | | 44 ⌒ | ZA 398 21 |

* *Wymiar istotny dla połączeń pionowych (patrz str. T2-46)*
*Essential dimension for vertical connections (see page T2-46)*
*Dimensión principal para configuraciones verticales (véase la página T2-46)*

## Zestawy / Sets / Kits

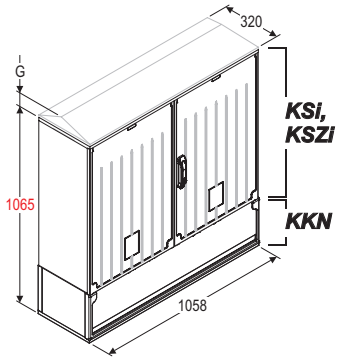


| Typ / Type / Tipo | G | Nr kat. / Art. no. / Nº cat. |
|---|---|---|
| KSi 106X80+KKN | - — | GA 398 11 K |
| | 44 ⌒ | GA 398 21 K |
| KSZi 106X80+KKN | - — | ZA 398 11 K |
| | 44 ⌒ | ZA 398 21 K |

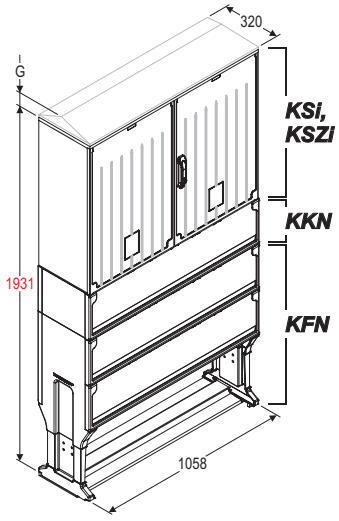


| Typ / Type / Tipo | G | Nr kat. / Art. no. / Nº cat. |
|---|---|---|
| KSi 106X80+KFN | - — | GA 398 11 F |
| | 44 ⌒ | GA 398 21 F |
| KSZi 106X80+KFN | - — | ZA 398 11 F |
| | 44 ⌒ | ZA 398 21 F |

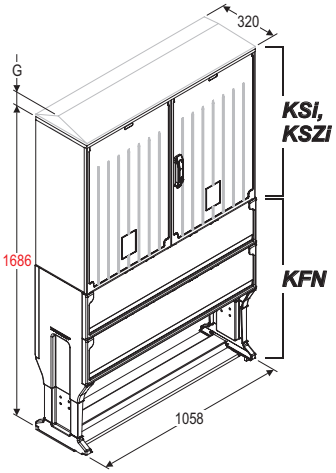


| Typ / Type / Tipo | G | Nr kat. / Art. no. / Nº cat. |
|---|---|---|
| KSi 106X80+KKN+KFN | - — | GA 398 11 D |
| | 44 ⌒ | GA 398 21 D |
| KSiZ 106X80+KKN+KFN | - — | ZA 398 11 D |
| | 44 ⌒ | ZA 398 21 D |

! *W przypadku obudowy z daszkiem skośnym należy dodać G = 44 mm*
*In case of cabinet with skew roof add G = 44 mm*
*En caso de una envolvente con tejadillo, se debe agregar G = 44 mm*

— *Daszek płaski / Flat roof / La cubierta plano*
⌒ *Daszek skośny / Skew roof / La cubierta con tejadillo*

Producent zastrzega sobie prawo wprowadzania zmian technicznych / The producer reserves the right to introduce technical modifications / El fabricante se reserva el derecho a realizar modificaciones técnicas

## Konstrukcja obudowy
## Cabinets construction
## Montaje de envolvente



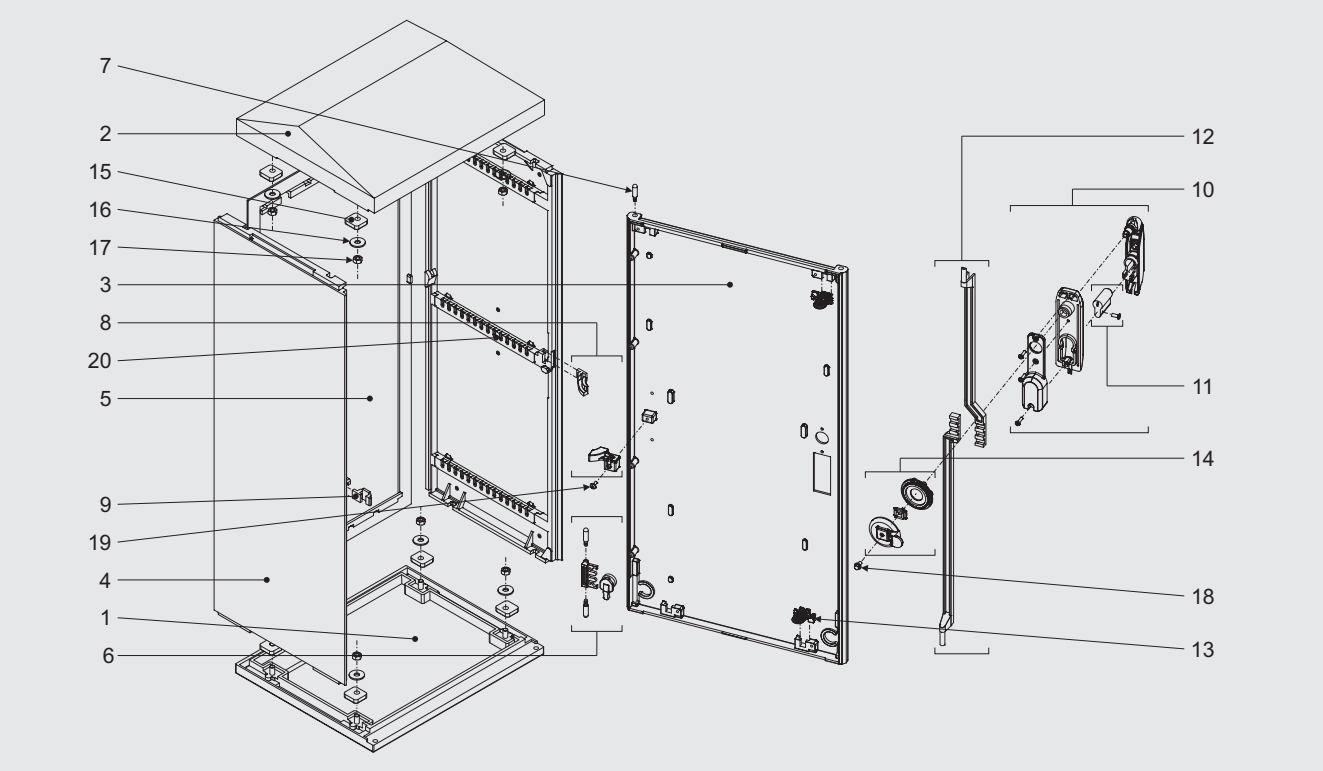


| | | Nr kat. / Art. no. / № cat. |
|---|---|---|
| 1 | Podstawa / Base / Base | 108 XX32 00 |
| 2 | Daszek / Roof / Cubierta | 102 XX32 0X |
| 3 | Drzwi prawe / Right door / Puerta derecha | X04 XXXX 00 |
| 4 | Bok / Side wall / Lateral | X01 XX32 00 |
| 5 | Plecy bez izolatorów / Back wall without insulators / Trasera sin aisladores | X07 XXXX 01 |
| 6 | Mechanizm blokujący / Blocking mechanism / Mecanismo de bloqueo | 919 0001 |
| 7 | Trzpień / Dowel pin / Vástago | 919 0001-3 |
| 8 | Zawias środkowy* / Middle hinge* / Bisagra central* | 919 0002 |
| 9 | Ogranicznik* / Limiter* / Limitador* | 919 0004 |
| 10 | Zamek / Lock / Maneta | *patrz / see / véase T2-71* |
| 11 | Wkładka + śruba mocująca** / Locking cylinder + fixing screw** / Bombillo + tornillo de sujeción** | *patrz / see / véase T2-71* |
| 12 | Komplet cięgieł prawych / Set of right strands / Conjunto de fallebas (instalación derecha) | 906 XX01 |
| 13 | Prowadnica cięgła Ø8 / Rod slideway Ø8 / Guía de acoplamiento Ø8 | 930 1104 |
| 14 | Rygiel obrotowy / Switch bolt / Pestillo giratorio | 906 000X |
| 15 | Podkładka prosta M8 / M8 flat washer / Arandela plana M8 | 902 0002 |
| 16 | Podkładka M8 / M8 washer / Arandela M8 | – |
| 17 | Nakrętka M8 / M8 nut / Tuerca M8 | – |
| 18 | Śruba M6x10 / M6x10 screw / Tornillo M6x10 | – |
| 19 | Wkręt do tworzyw sztucznych 6,1x16 / Button head screw for plastics 6,1x16 / Tornillo para plástico 6,1x16 | – |
| 20 | Prowadnica LHK 320 / LHK 320 Guide rail / Guías LHK 320 | 913 9002 |

*X Cyfra zależna od rozmiaru lub typu / Digit depends on the size or type / Cifra que depende del tamaño o del tipo*
** Tylko dla obudów o wysokości 820 mm / Only for cabinets with the height of 820 mm / Sólo para envolventes de 820 mm de altura*
*** Opcja / Option / Opción*

Producent zastrzega sobie prawo wprowadzania zmian technicznych / The producer reserves the right to introduce technical modifications / El fabricante se reserva el derecho a realizar modificaciones técnicas

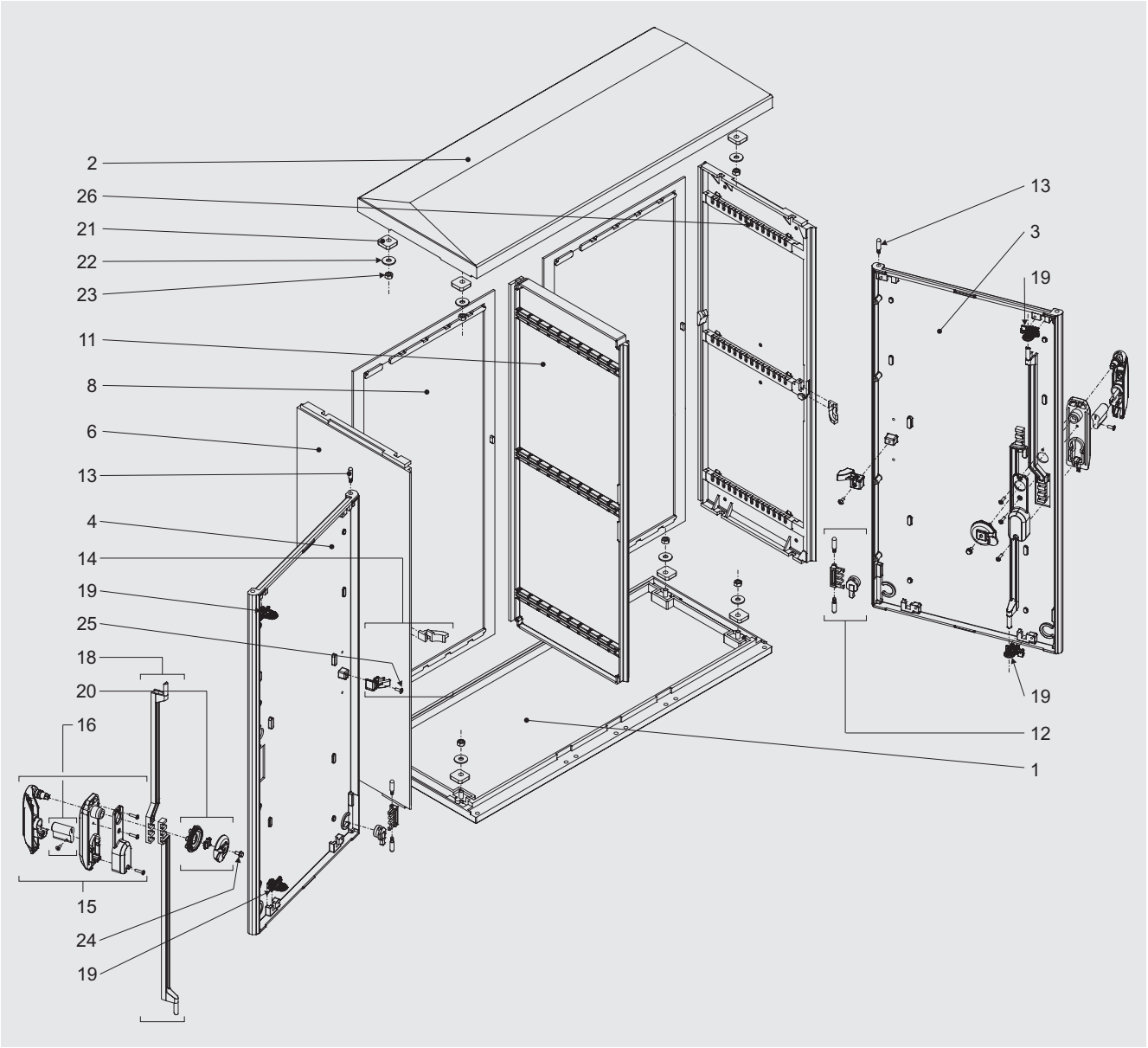


Producent zastrzega sobie prawo wprowadzania zmian technicznych / The producer reserves the right to introduce technical modifications / El fabricante se reserva el derecho a realizar modificaciones técnicas

Producent zastrzega sobie prawo wprowadzania zmian technicznych / The producer reserves the right to introduce technical modifications / El fabricante se reserva el derecho a realizar modificaciones técnicas

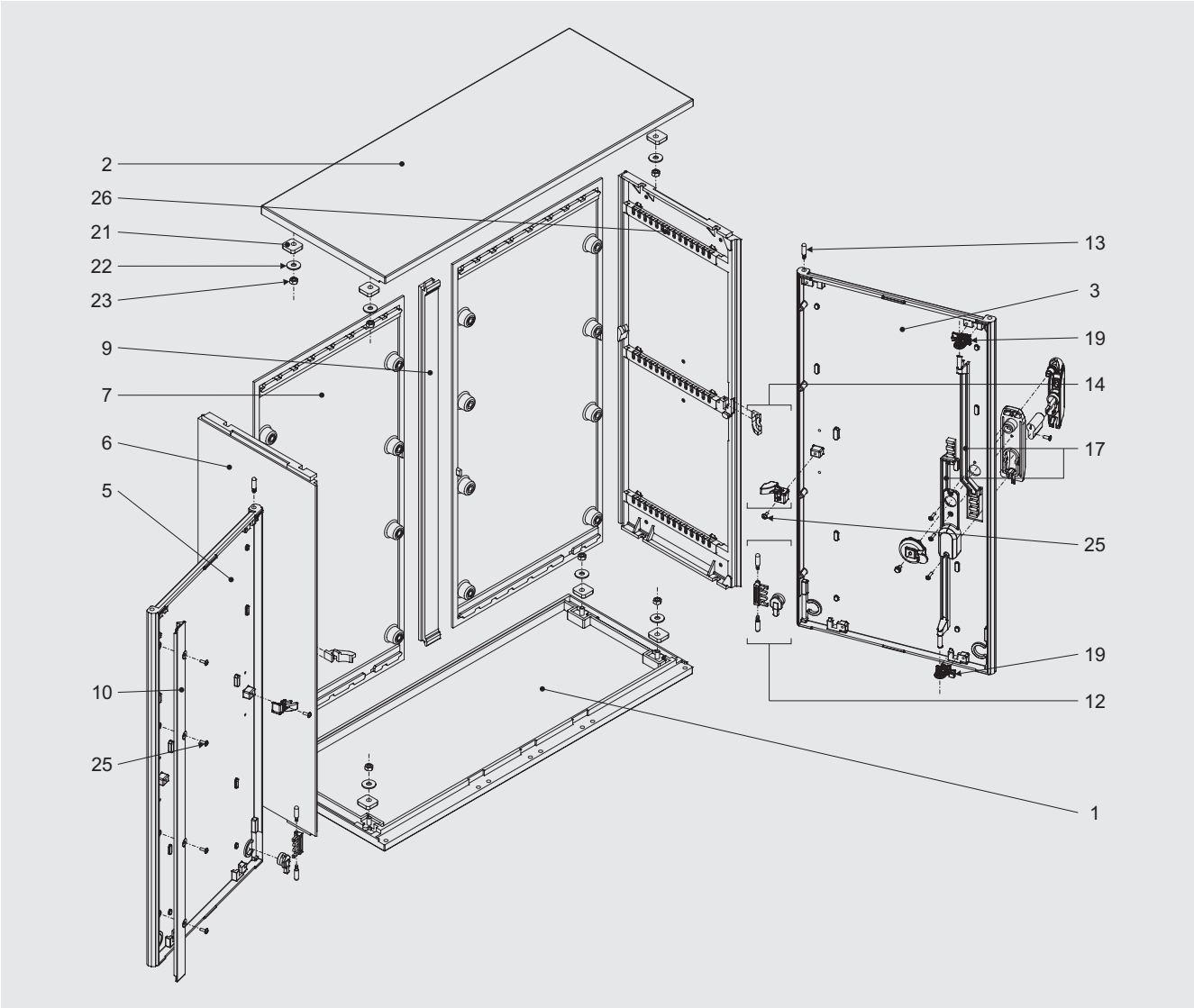


| | | Nr kat. / Art. no. / № cat. |
|---|---|---|
| 1 | Podstawa / Base / Base | 108 XX32 00 |
| 2 | Daszek / Roof / Cubierta | 102 XX32 0X |
| 3 | Drzwi prawe / Right door / Puerta derecha | X04 XXXX 00 |
| 4 | Drzwi lewe / Left door / Puerta izquierda | X04 XXXX 01 |
| 5 | Drzwi lewe z wypływką / Left door with fash / Puerta izquierda con marco de unión | X04 XXXX 02 |
| 6 | Bok / Side wall / Lateral | X01 XX32 00-LHK |
| 7 | Plecy z izolatorami / Back wall with insulators / Trasera con aisladores | X07 XX80 01 |
| 8 | Plecy bez izolatorów / Back wall without insulators / Trasera sin aisladores | X07 XXXX 01 |
| 9 | Łącznik / Connector / Conector | 111 XX00 00 |
| 10 | Wypływka / Fash / Marco de unión | 121 03XX 00 |
| 11 | Przegroda pionowa / Vertical partition / Placa separadora vertical | 110 8032 00 |
| 12 | Mechanizm blokujący / Blocking mechanism / Mecanismo de bloqueo | 919 0001 |
| 13 | Trzpień / Dowel pin / Vástago | 919 0001-3 |
| 14 | Zawias środkowy* / Middle hinge* / Bisagra central* | 919 0002 |
| 15 | Zamek / Lock / Maneta | *patrz / see / véase T2-71* |
| 16 | Wkładka + śruba mocująca** / Locking cylinder + fixing screw** / Bombillo + tornillo de sujeción** | *patrz / see / véase T2-71* |
| 17 | Komplet cięgieł prawych / Set of right strands / Conjunto de fallebas (instalación derecha) | 906 XX01 |
| 18 | Komplet cięgieł lewych / Set of left strands / Conjunto de fallebas (instalación izquierda) | 906 XX02 |
| 19 | Prowadnica cięgła Ø8 / Rod slideway Ø8 / Guía de acoplamiento Ø8 | 930 1104 |
| 20 | Rygiel obrotowy / Switch bolt / Pestillo giratorio | 906 000X |
| 21 | Podkładka prosta M8 / M8 flat washer / Arandela plana M8 | 902 0002 |
| 22 | Podkładka M8 / M8 washer / Arandela M8 | – |
| 23 | Nakrętka M8 / M8 nut / Tuerca M8 | – |
| 24 | Śruba M6x10 / M6x10 screw / Tornillo M6x10 | – |
| 25 | Wkręt do tworzyw sztucznych 6,1x16 / Button head screw for plastics 6,1x16 / Tornillo para plástico 6,1x16 | – |
| 26 | Prowadnica LHK 245 / LHK 320 Guide rail / Guías LHK 320 | 913 9002 |

*X Cyfra zależna od rozmiaru lub typu / Digit depends on the size or type / Cifra que depende del tamaño o del tipo*
** Tylko dla obudów o wysokości 820 mm / Only for cabinets with the height of 820 mm / Sólo para envolventes de 820 mm de altura*
*** Opcja / Option / Opción*

## Bok obudowy
## Side wall of cabinet
## Lateral del envolvente

Bok obudowy wyposażony jest standardowo w dwa lub trzy (w zależności od wysokości) elementy typu LHK 320, służące do montażu elementów wyposażenia obudowy na dowolnej głębokości.

- Zakres regulacji: 195 mm;
- Stopień regulacji: 15 mm.

The side of the cabinet is equipped as standard with two or three (depending on the height of cabinet) internal guides type LHK 320, used to mount the elements of the equipment at any depth.

- Adjustment range: 195 mm;
- Adjustment degree: 15 mm.

El lateral del envolvente está equipado de serie con dos o tres (según la altura del armario) guías internas tipo LHK 320, utilizadas para montar los elementos del equipo a cualquier profundidad.

- Rango de ajuste: 195 mm;
- Grado de ajuste: 15 mm.

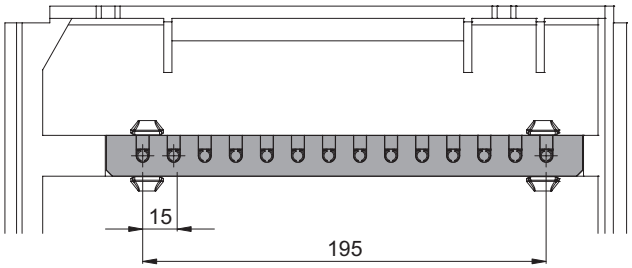


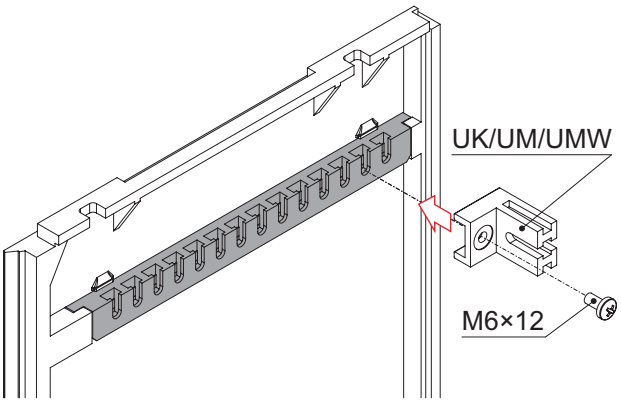


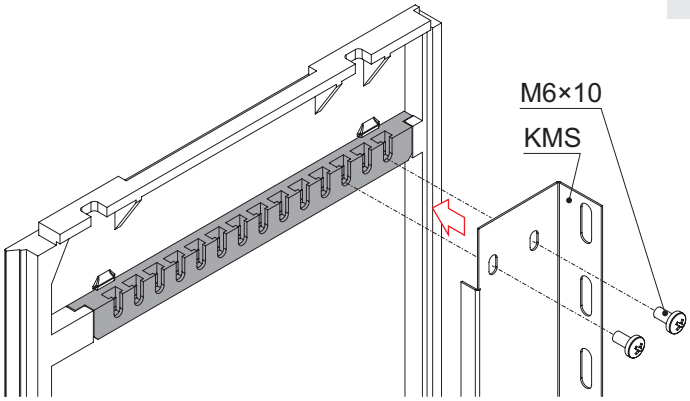


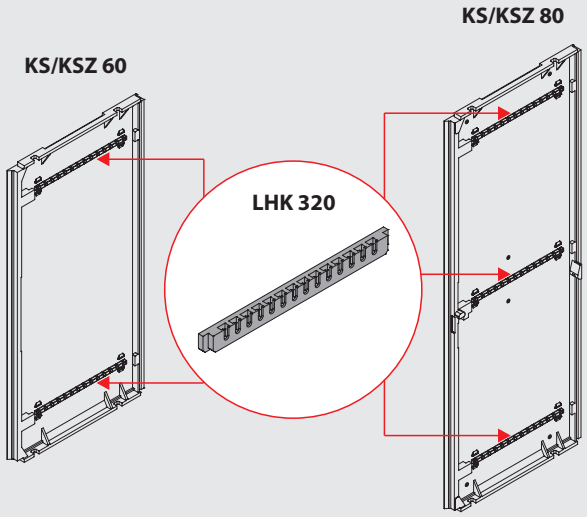


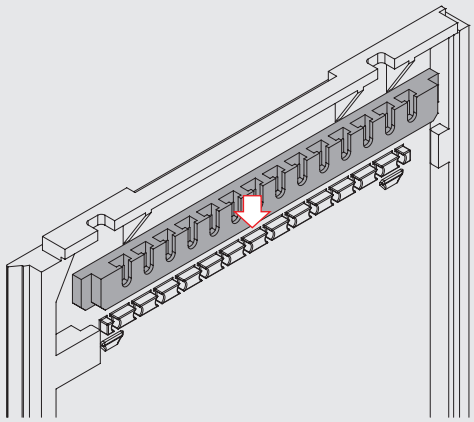

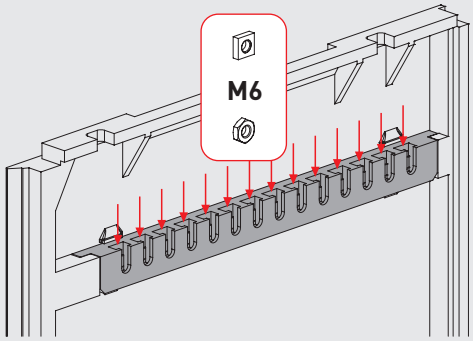


Producent zastrzega sobie prawo wprowadzania zmian technicznych / The producer reserves the right to introduce technical modifications / El fabricante se reserva el derecho a realizar modificaciones técnicas

## Fundamenty
## Pedestals
## Zócalo subterráneo

**KFN**

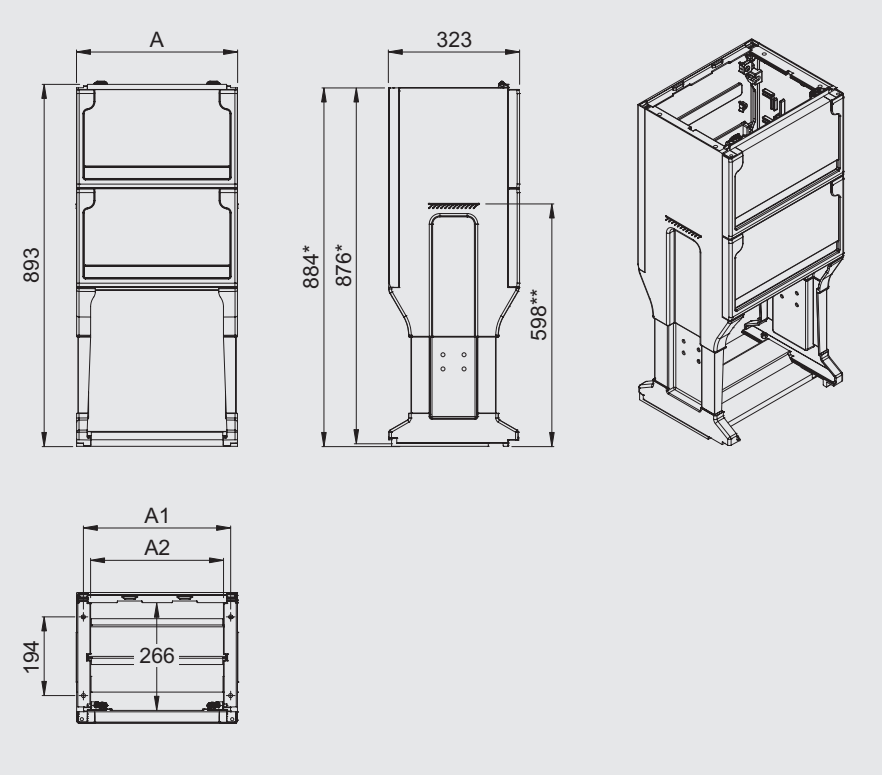


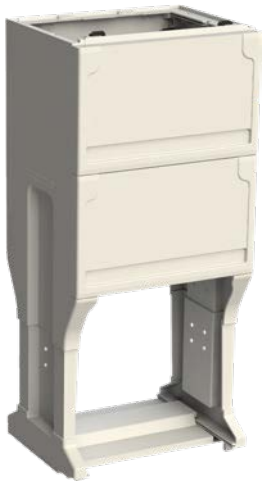

| Typ / Type / Tipo | A | A1 | A2 | Nr kat. / Art. no. / № cat. |
|---|---|---|---|---|
| **KFN-26** | 264 | 230 | 195 | KF 329 03 |
| **KFN-40** | 396 | 362 | 327 | KF 349 03 |
| **KFN-53** | 528 | 494 | 459 | KF 359 03 |
| **KFN-66** | 662 | 628 | 593 | KF 369 03 |
| **KFN-80** | 795 | 761 | 726 | KF 389 03 |
| **KFN-106** | 1058 | 1024 | 989 | KF 399 03 |

* *Wymiar istotny dla połączeń pionowych (patrz str. T2-46) / Essential dimension for vertical connections (see page T2-46) / Dimensión principal para configuraciones verticales (véase la página T2-46)*

** *Poziom zagłębienia fundamentu / Ground setting depth of pedestal / Nivel de superficie del zócalo subterráneo*

Producent zastrzega sobie prawo wprowadzania zmian technicznych / The producer reserves the right to introduce technical modifications / El fabricante se reserva el derecho a realizar modificaciones técnicas

## Konstrukcja fundamentu
## Pedestal construction
## Montaje de zócalo subterráneo

KFN

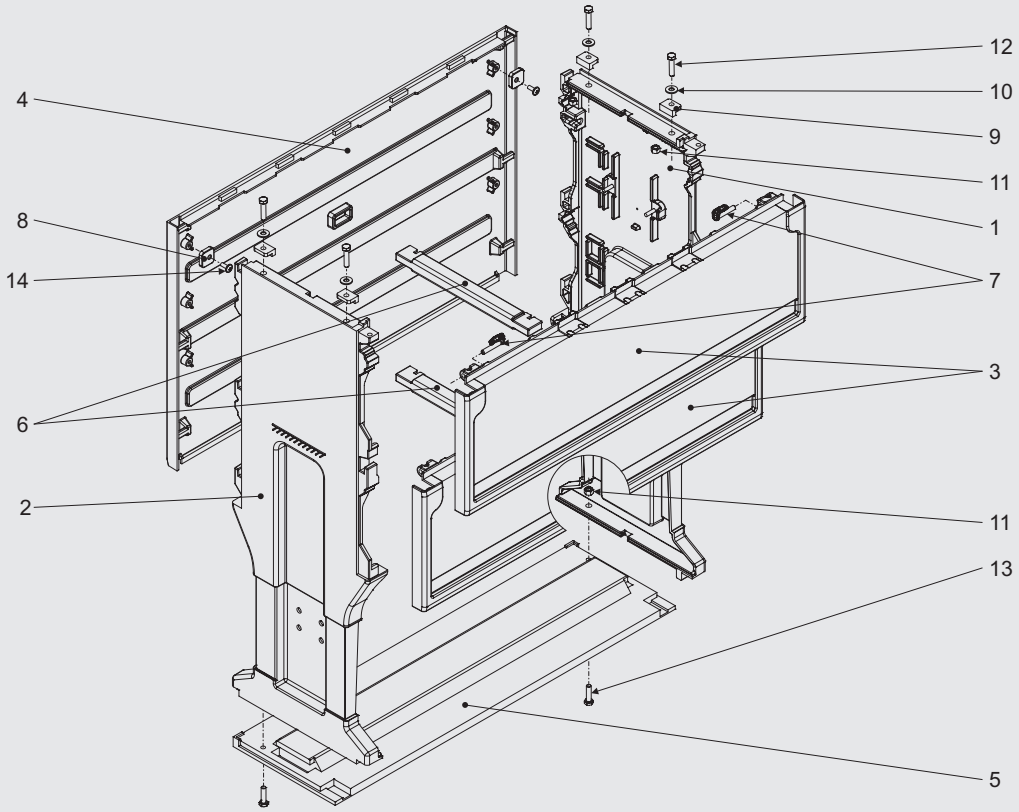


| | | Nr kat. / Art. no. / Nº cat. |
|---|---|---|
| 1 | Noga fundamentu prawa / Right pedestal leg / Pie derecho del zócalo subterraneo | 106 9233 00 |
| 2 | Noga fundamentu lewa / Left pedestal leg / Pie izquierdo del zócalo subterraneo | 106 9233 01 |
| 3 | Dekiel fundamentu przedni / Front part of pedestal / Tapa frontal de zócalo subterráneo | 105 XX24 41 |
| 4 | Dekiel fundamentu tylny / Back part of pedestal / Tapa trasera de zócalo subterráneo | 105 XX48 41 |
| 5 | Podstawa fundamentu / Pedestal base / Base del zócalo subterraneo | 117 XX24 00 |
| 6 | Rozpórka RP 320* / Spacing bar RP 320* / Rigidizador RP 320* | 920 8002 |
| 7 | Blokada dekla uniwersalna BDN / Blocking system BDN / Bloqueo BDN | 919 0009 |
| 8 | Podkładka prosta M6 / M6 flat washer / Arandela plana M6 | 902 0001 |
| 9 | Podkładka kątowa M8 / M8 angle washer / Arandela de muelle M8 | 902 0003 |
| 10 | Podkładka M8 / M8 washer / Arandela M8 | – |
| 11 | Nakrętka M8 / M8 nut / Tuerca M8 | – |
| 12 | Śruba M8x35 / M8x35 bolt / Tornillo M8x35 | – |
| 13 | Śruba M8x30 / M8x30 bolt / Tornillo M8x30 | – |
| 14 | Wkręt do tworzyw sztucznych 6,1x16 / Button head screw for plastics 6,1x16 / Tornillo para plástico 6,1x16 | – |

*X Cyfra zależna od rozmiaru lub typu / Digit depends on the size or type / Cifra que depende del tamaño o del tipo*
** Tylko dla KFN-80 i KFN-106 / Only for KFN-80 and KFN-106 / Sólo para KFN-80 y KFN-106*
*** Potrzebne tylko podczas transportu / Optionally needed only during transport / Opcionalmente necesario solo durante el transporte*

Producent zastrzega sobie prawo wprowadzania zmian technicznych / The producer reserves the right to introduce technical modifications / El fabricante se reserva el derecho a realizar modificaciones técnicas

## Kieszenie kablowe
## Cable bases
## Zócalo de superficie

KKN

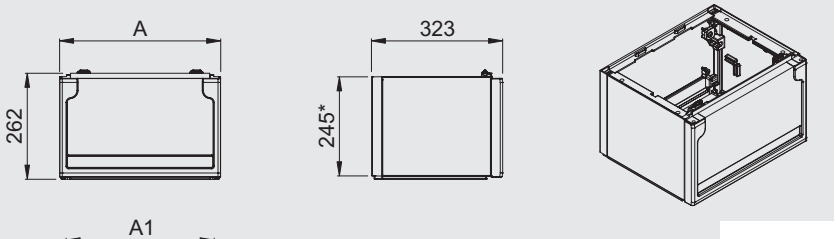




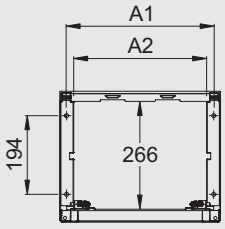


| Typ / Type / Tipo | A | A1 | A2 | Nr kat. / Art. no. / № cat. |
|---|---|---|---|---|
| **KKN-26** | 264 | 230 | 195 | KK 322 03 |
| **KKN-40** | 396 | 362 | 327 | KK 342 03 |
| **KKN-53** | 528 | 494 | 459 | KK 352 03 |
| **KKN-66** | 662 | 628 | 593 | KK 362 03 |
| **KKN-80** | 795 | 761 | 726 | KK 382 03 |
| **KKN-106** | 1058 | 1024 | 989 | KK 392 03 |

* *Wymiar istotny dla połączeń pionowych (patrz str. T2-46)*
*Essential dimension for vertical connections (see page T2-46)*
*Dimensión principal para configuraciones verticales (véase la página T2-46)*

## Konstrukcja kieszeni kablowej
## Cable base construction
## Montaje de zócalo

KKN

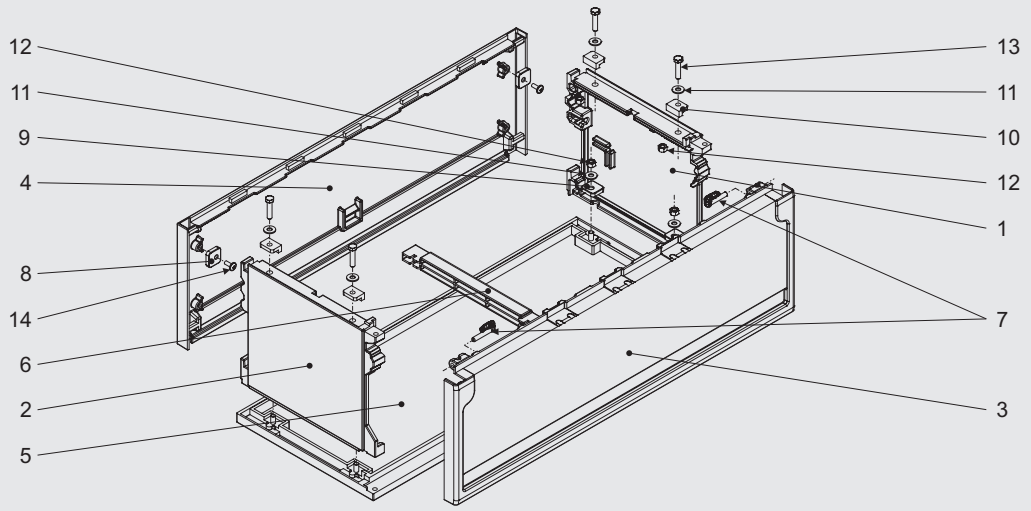


| | | Nr kat. / Art. no. / № cat. |
|---|---|---|
| 1 | Bok kieszeni kablowej prawy / Right side of cable base / Lateral derecho zócalo de superficie | 112 2633 99-0 |
| 2 | Bok kieszeni kablowej lewy / Left side of cable base / Lateral izquierdo zócalo de superficie | 112 2633 99-1 |
| 3 | Dekiel kieszeni kablowej przedni / Front part of cable base / Tapa frontal de zócalo de superficie | 105 XX24 41 |
| 4 | Dekiel kieszeni kablowej tylny / Back part of cable base / Tapa trasera de zócalo de superficie | 103 XX24 41 |
| 5 | Podstawa kieszeni kablowej *(patrz str. T2-45)* / Bottom part of cable base *(see page T2-45)* / Base de zócalo de superficie *(véase la página T2-45)* | 108 XX32 00 |
| 6 | Rozpórka RP 320* / Spacing bar RP 320* / Rigidizador RP 320* | 920 8002 |
| 7 | Blokada dekla uniwersalna BDN / Blocking system BDN / Bloqueo BDN | 919 0009 |
| 8 | Podkładka prosta M6 / M6 flat washer / Arandela plana M6 | 902 0001 |
| 9 | Podkładka prosta M8 / M8 flat washer / Arandela plana M8 | 902 0002 |
| 10 | Podkładka kątowa M8 / M8 angle washer / Arandela de muelle M8 | 902 0003 |
| 11 | Podkładka M8 / M8 washer / Arandela M8 | – |
| 12 | Nakrętka M8 / M8 nut / Tuerca M8 | – |
| 13 | Śruba M8x35 / M8x35 bolt / Tornillo M8x35 | – |
| 14 | Wkręt do tworzyw sztucznych 6,1x16 / Button head screw for plastics 6,1x16 / Tornillo para plástico 6,1x16 | – |

*X Cyfra zależna od rozmiaru lub typu / Digit depends on the size or type / Cifra que depende del tamaño o del tipo*
* *Tylko dla KKN-80 i KKN-106 / Only for KKN-80 and KKN-106 / Sólo para KKN-80 y KKN-106*
** *Potrzebne tylko podczas transportu / Optionally needed only during transport / Opcionalmente necesario solo durante el transporte*

Producent zastrzega sobie prawo wprowadzania zmian technicznych / The producer reserves the right to introduce technical modifications / El fabricante se reserva el derecho a realizar modificaciones técnicas

## Przedłużenie fundamentu
## Extension of pedestal
## Extensión del zócalo

**WF**

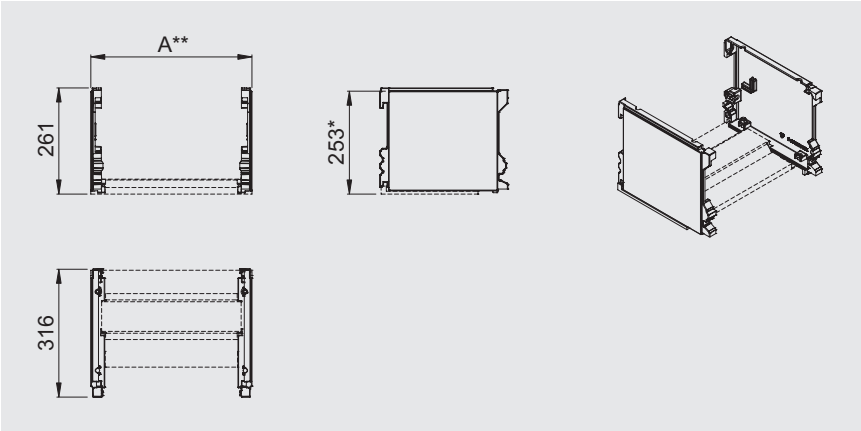


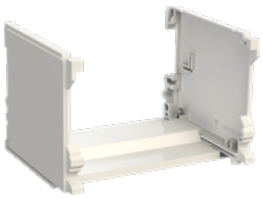

| Typ / Type / Tipo | Nr kat. / Art. no. / № cat. |
|---|---|
| **WF** | PF 333 00 |

* *Wymiar istotny dla połączeń pionowych (patrz str. T2-46) / Essential dimension for vertical connections (see page T2-46) / Dimensión principal para configuraciones verticales (véase la página T2-46)*

** *Przedłużenie fundamentu jest uniwersalne dla wszystkich typów fundamentu (26-106) / Extension of pedestal is universal for all types of pedestal (26-106) / La extensión del zócalo es universal para todos los tipos de zócalo (26-106)*

## Konstrukcja przedłużenia fundamentu
## Extension of pedestal - construction
## Montaje de extensión de zócalo

**WF**

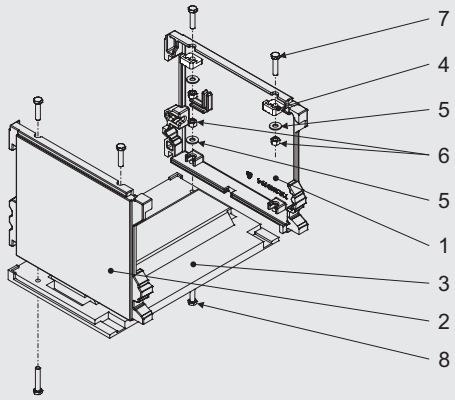


| | | Nr kat. / Art. no. / № cat. |
|---|---|---|
| 1 | Bok przedłużenia fundamentu prawy / Right side of extension of pedestal / Lateral de extensión de zócalo derecho | 112 2633 99-1 |
| 2 | Bok przedłużenia fundamentu lewy / Left side of extension of pedestal / Lateral izquierdo de extensión de zócalo | 112 2633 99-0 |
| 3 | Podstawa fundamentu *(patrz str. T2-46)* / Pedestal base *(see page T2-46)* / Base del zócalo subterraneo *(véase la página T2-46)* | 117 XX24 00 |
| 4 | Podkładka kątowa M8 / M8 angle washer / Arandela de muelle M8 | 902 0003 |
| 5 | Podkładka M8 / M8 washer / Arandela M8 | – |
| 6 | Nakrętka M8 / M8 nut / Tuerca M8 | – |
| 7 | Śruba M8x35 / M8x35 bolt / Tornillo M8x35 | – |
| 8 | Śruba M8x45 / M8x45 bolt / Tornillo M8x45 | – |

X *Cyfra zależna od rozmiaru lub typu / Digit depends on the size or type / Cifra que depende del tamaño o del tipo*

Producent zastrzega sobie prawo wprowadzania zmian technicznych / The producer reserves the right to introduce technical modifications / El fabricante se reserva el derecho a realizar modificaciones técnicas

## Połączenia pionowe
## Vertical connections
## Acoplamiento vertical

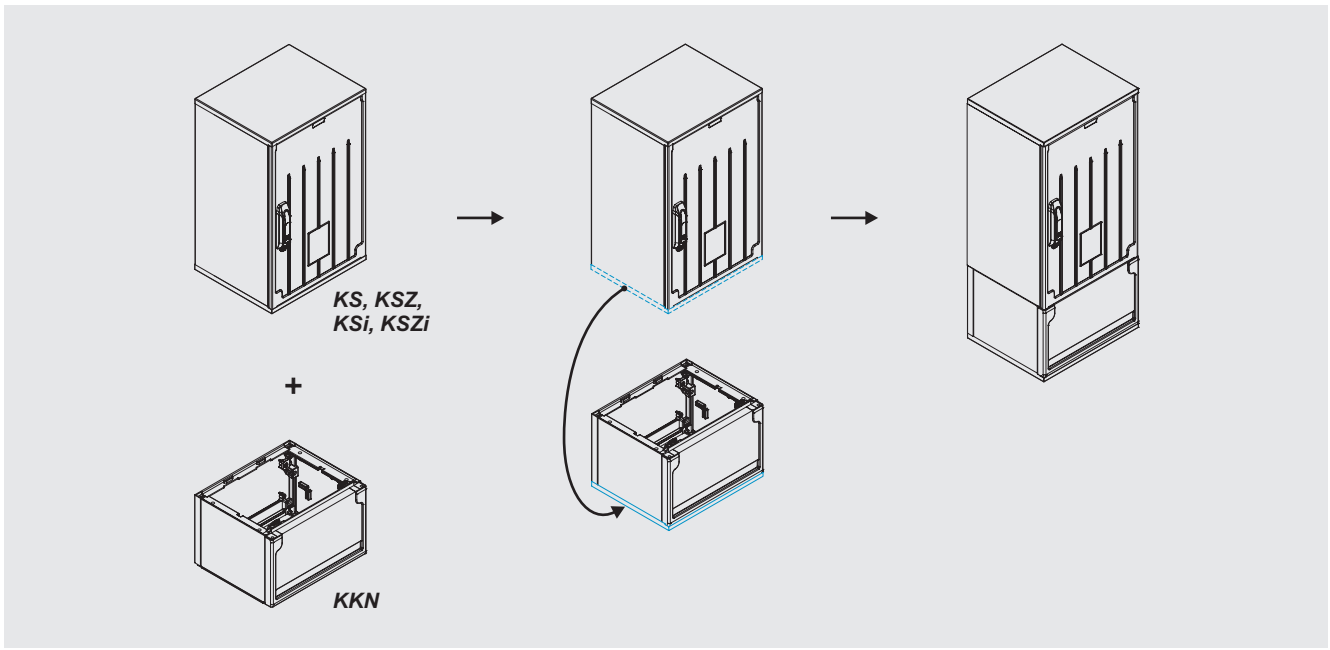


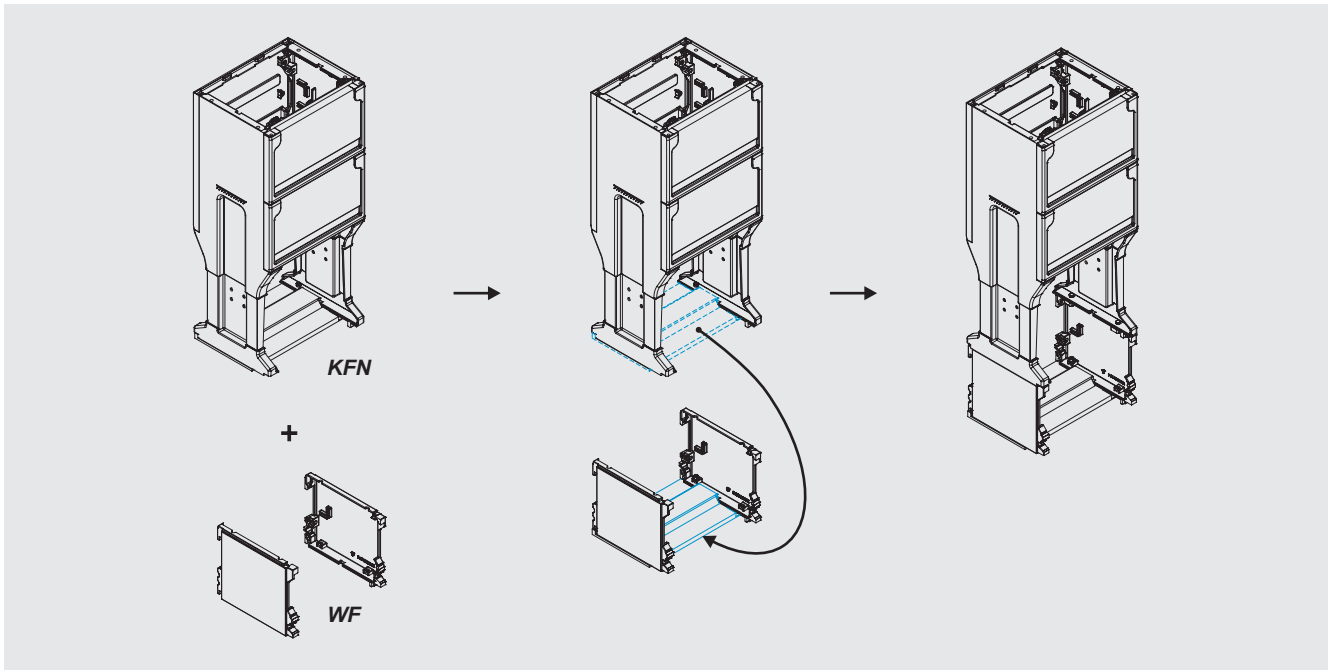


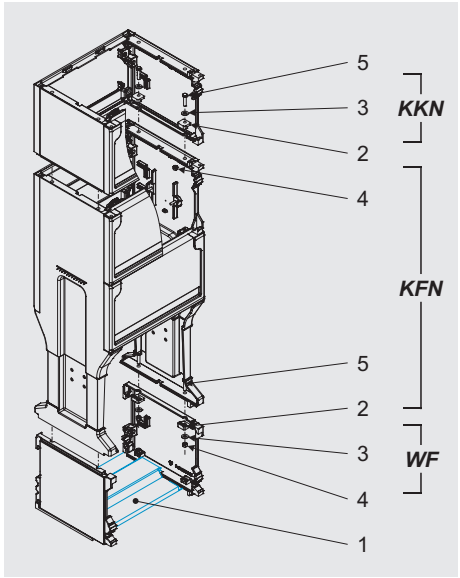


| | | Nr kat. / Art. no. / № cat. |
|---|---|---|
| 1 | Podstawa fundamentu / Pedestal base / Base del zócalo subterraneo | 117 XX24 00 |
| 2 | Podkładka kątowa M8 / M8 angle washer / Arandela de muelle M8 | 902 0003 |
| 3 | Podkładka M8 / M8 washer / Arandela M8 | – |
| 4 | Nakrętka M8 / M8 nut / Tuerca M8 | – |
| 5 | Śruba M8x35 / M8x35 bolt / Tornillo M8x35 | – |

Producent zastrzega sobie prawo wprowadzania zmian technicznych / The producer reserves the right to introduce technical modifications / El fabricante se reserva el derecho a realizar modificaciones técnicas

## Obliczanie wysokości nietypowych konfiguracji
## Calculating the height of a custom configuration
## Cálculo de la altura de configuraciones no estándar

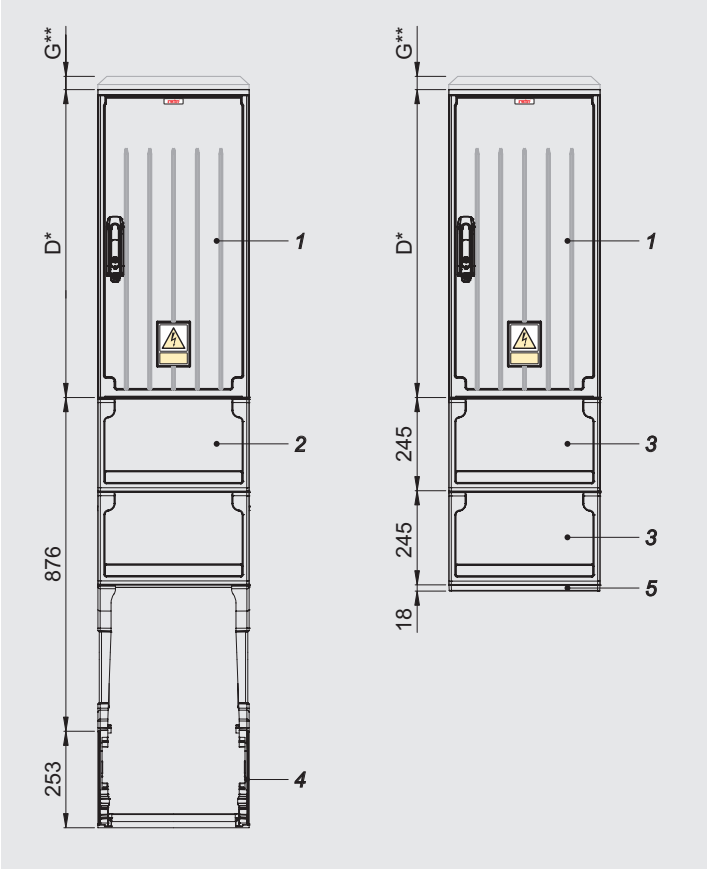


| | |
|---|---|
| 1 | Obudowa (KS, KSZ, KSi, KSZi) / Cabinet (KS, KSZ, KSi, KSZi) / Envolvente (KS, KSZ, KSi, KSZi) |
| 2 | Fundament (KFN) / Pedestal (KFN) / Zócalo subterraneo (KFN) |
| 3 | Kieszeń kablowa (KKN) / Cable base (KKN) / Zócalo de superficie(KKN) |
| 4 | Przedłużenie fundamentu (WF) / Extension of pedestal (WF) / Extensión del zócalo subterraneo (WF) |
| 5 | Podstawa kieszeni kablowej*** / Bottom part of cable base*** / Base de zócalo de superficie*** |

* *Wartość zależna od wysokości obudowy, podawana w tabelach na stronach T2-7 – T2-36 / Value depends on the cabinet size, given in tables on pages T2-7 – T2-36 / Valor funcion de la altura de la envolvente, vease las páginas T2-7-T2-36*

** *Należy dodać w przypadku daszka skośnego (G=44 mm), patrz strony T2-7 – T2-36 / Has to be added together with a skew roof (G=44 mm), see pages T2-7 – T2-36 / En caso de una envolvente con tejadillo, se debe agregar G=44 mm - véase las páginas T2-7 – T2-36*

*** *Patrz str. T2-45 / See page T2-45 / Véase la página T2-45*

Producent zastrzega sobie prawo wprowadzania zmian technicznych / The producer reserves the right to introduce technical modifications / El fabricante se reserva el derecho a realizar modificaciones técnicas

## System zamykania obudów
## Locking system of cabinets
## Elementos de unión en envolventes

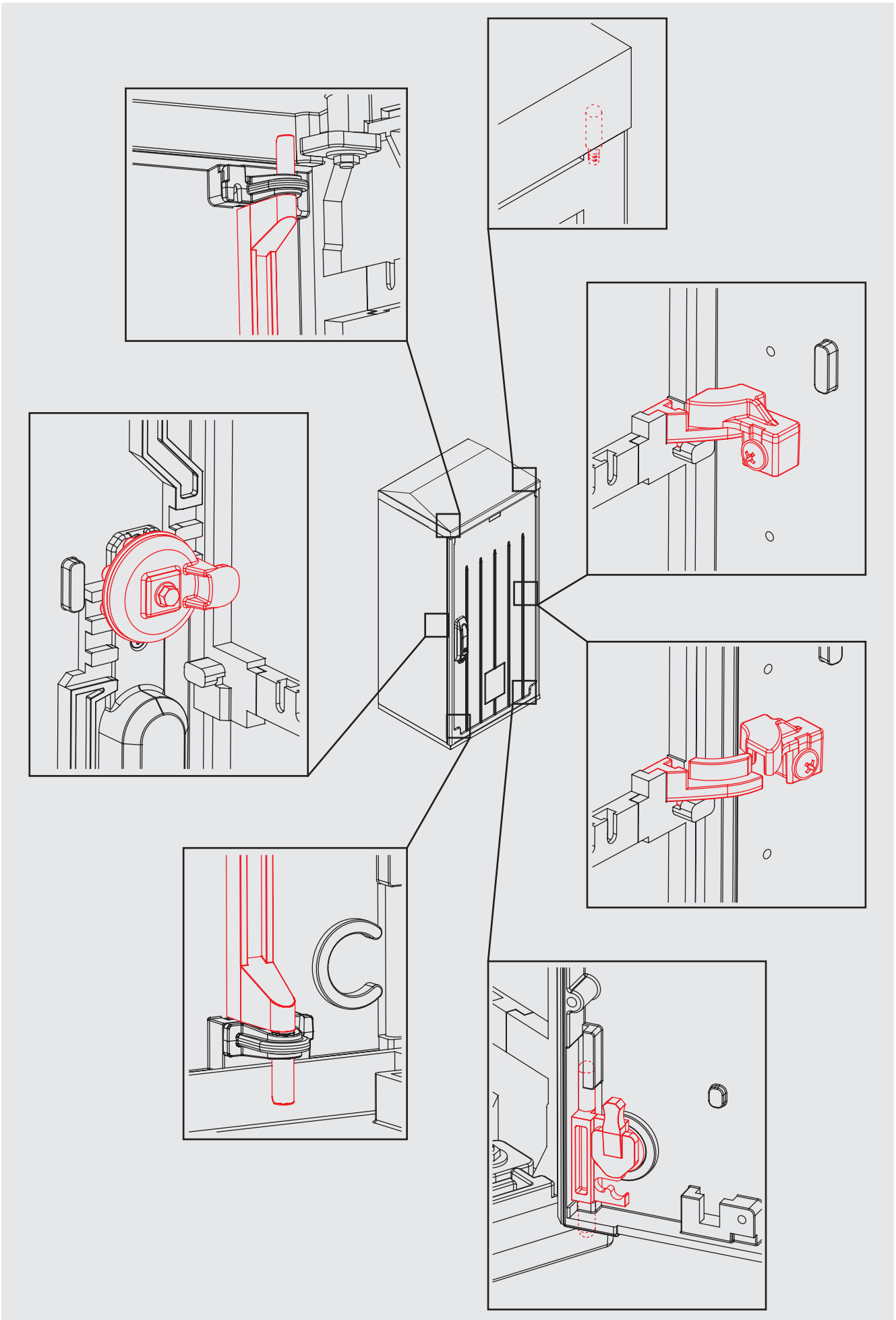

Producent zastrzega sobie prawo wprowadzania zmian technicznych / The producer reserves the right to introduce technical modifications / El fabricante se reserva el derecho a realizar modificaciones técnicas

## System wentylacji obudów
## Cabinet's ventilation system
## Sistema de ventilación de envolventes

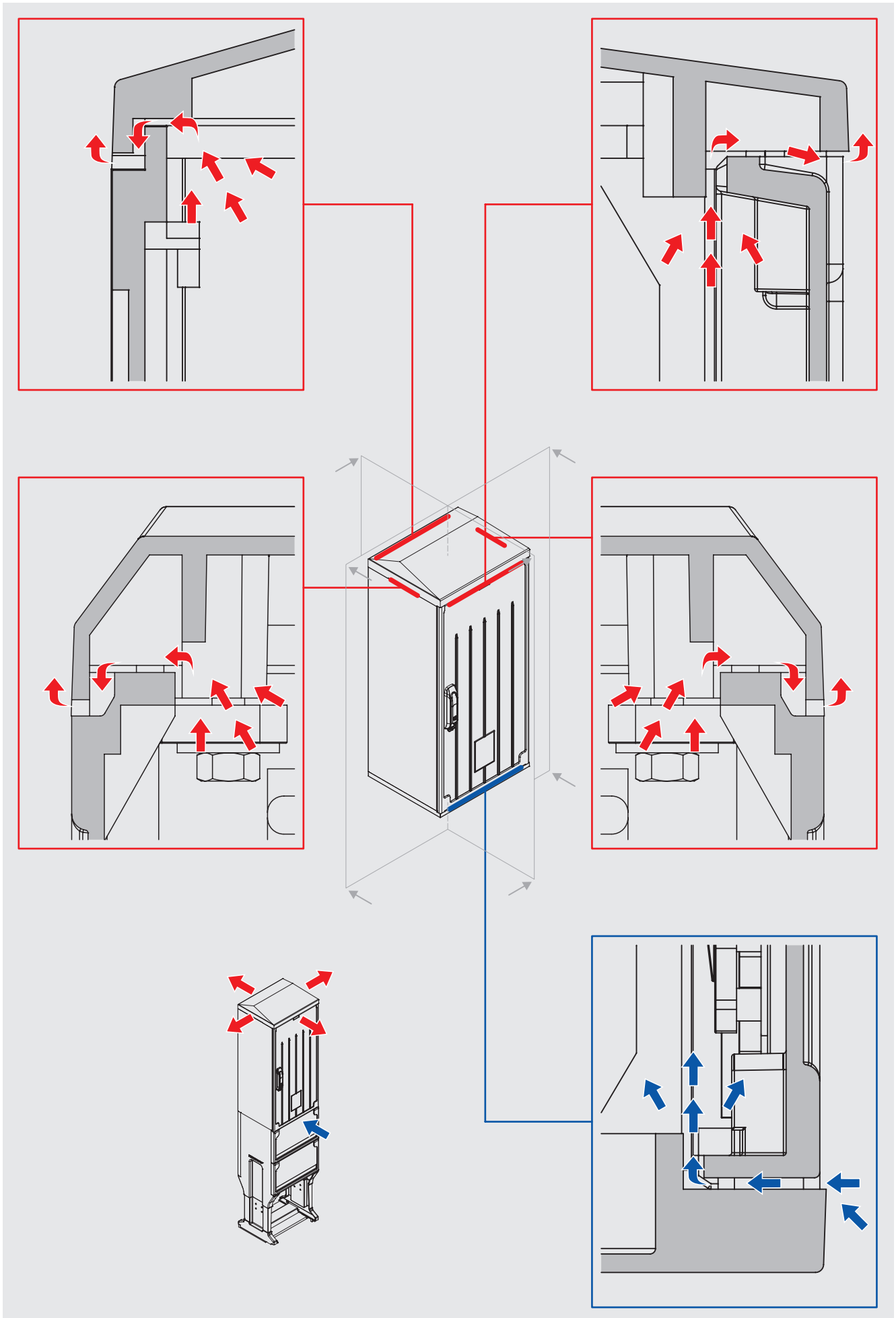

Producent zastrzega sobie prawo wprowadzania zmian technicznych / The producer reserves the right to introduce technical modifications / El fabricante se reserva el derecho a realizar modificaciones técnicas

## Regulacja wysokości fundamentów KFN
## Height adjustment of KFN pedestals
## Ajuste de altura de zócalos KFN pedestals

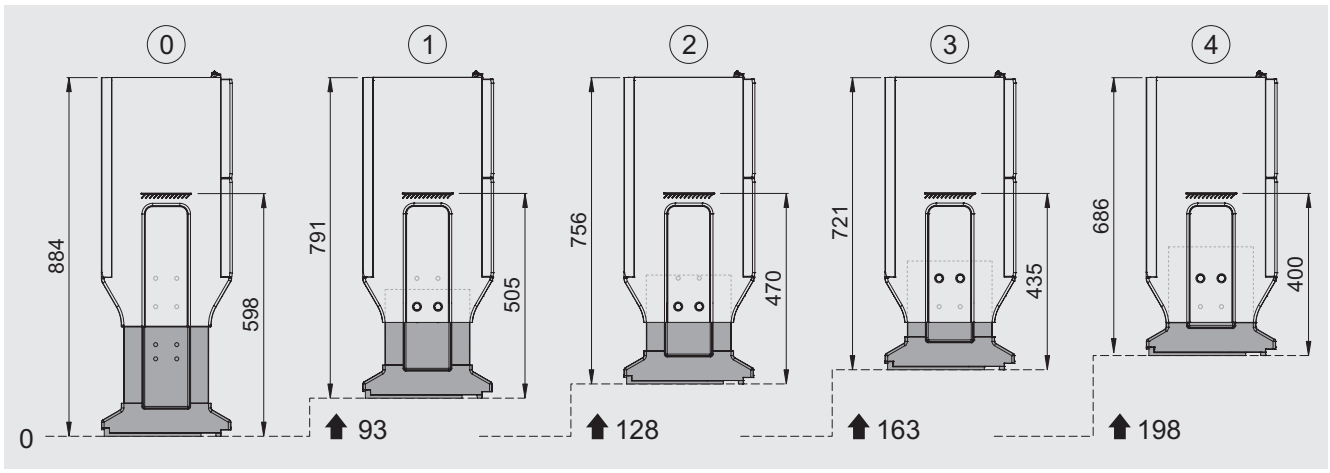


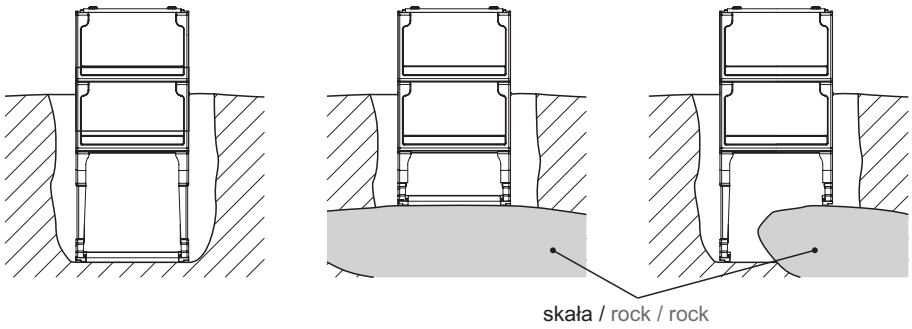


Producent zastrzega sobie prawo wprowadzania zmian technicznych / The producer reserves the right to introduce technical modifications / El fabricante se reserva el derecho a realizar modificaciones técnicas

## Szyny miedziane z nakrętkami
## Copper bars with pressed nuts
## Pletinas de cobre con tuercas embutidas

**SNN**



| Typ / Type / Tipo | S | Nr kat. / Art. no. / Nº cat. |
|---|---|---|
| SNN 26 | 30×5 | patrz / see / véase T0-16 |
| SNN 40 | 30×5 | |
| | 40×5 | |
| SNN 53 | 40×5 | |
| | 40×10 | |
| SNN 66 | 40×5 | |
| | 40×10 | |
| | 60×10 | |
| SNN 80 | 40×5 | |
| | 40×10 | |
| | 60×10 | |
| SNN 93 | 40×5 | |
| | 40×10 | |
| | 60×10 | |
| SNN 106 | 40×5 | |
| | 40×10 | |
| | 60×10 | |

*S - Przekrój poprzeczny [mm²]*
*Cross-section [mm²]*
*Sección transversal [mm²]*

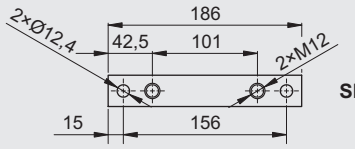


**SNN 26**

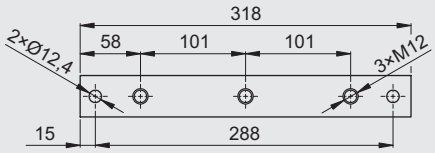


**SNN 40**

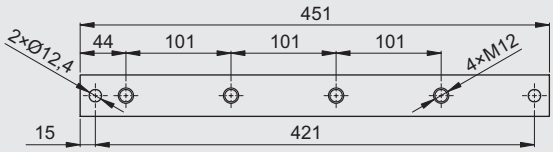


**SNN 53**

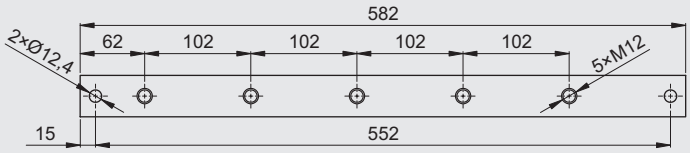


**SNN 66**

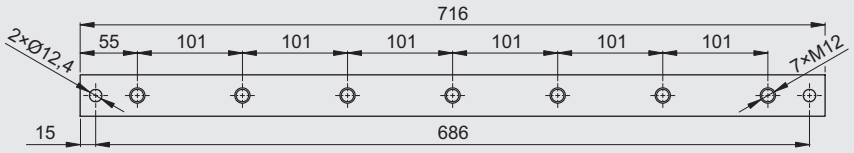


**SNN 80**

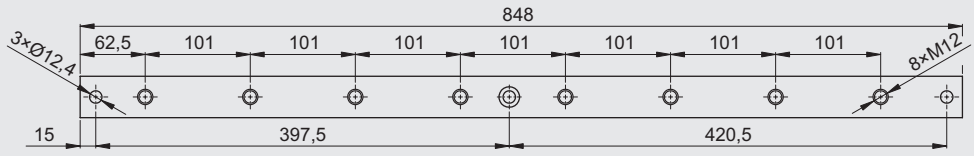


**SNN 93**

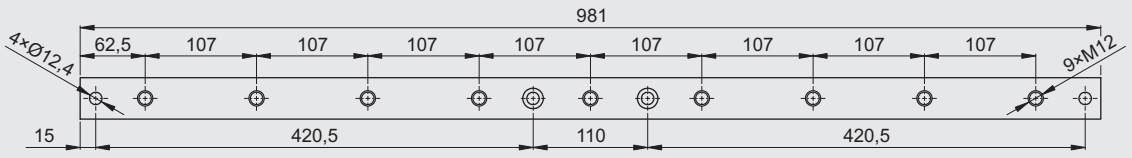


**SNN 106**

Producent zastrzega sobie prawo wprowadzania zmian technicznych / The producer reserves the right to introduce technical modifications / El fabricante se reserva el derecho a realizar modificaciones técnicas

## Szyny miedziane bez nakrętek
## Copper bars without nuts
## Pletinas de cobre sin tuercas embutidas

**SNB**



| Typ / Type / Tipo | S | Nr kat. / Art. no. / № cat. |
|---|---|---|
| SNB 26 | 30×5 | patrz / see / véase T0-17 |
| SNB 40 | 30×5 | |
| | 40×5 | |
| SNB 53 | 40×5 | |
| | 40×10 | |
| SNB 66 | 40×5 | |
| | 40×10 | |
| | 60×10 | |
| SNB 80 | 40×5 | |
| | 40×10 | |
| | 60×10 | |
| SNB 93 | 40×5 | |
| | 40×10 | |
| | 60×10 | |
| SNB 106 | 40×5 | |
| | 40×10 | |
| | 60×10 | |

*S - Przekrój poprzeczny [mm²]*
*Cross-section [mm²]*
*Sección transversal [mm²]*

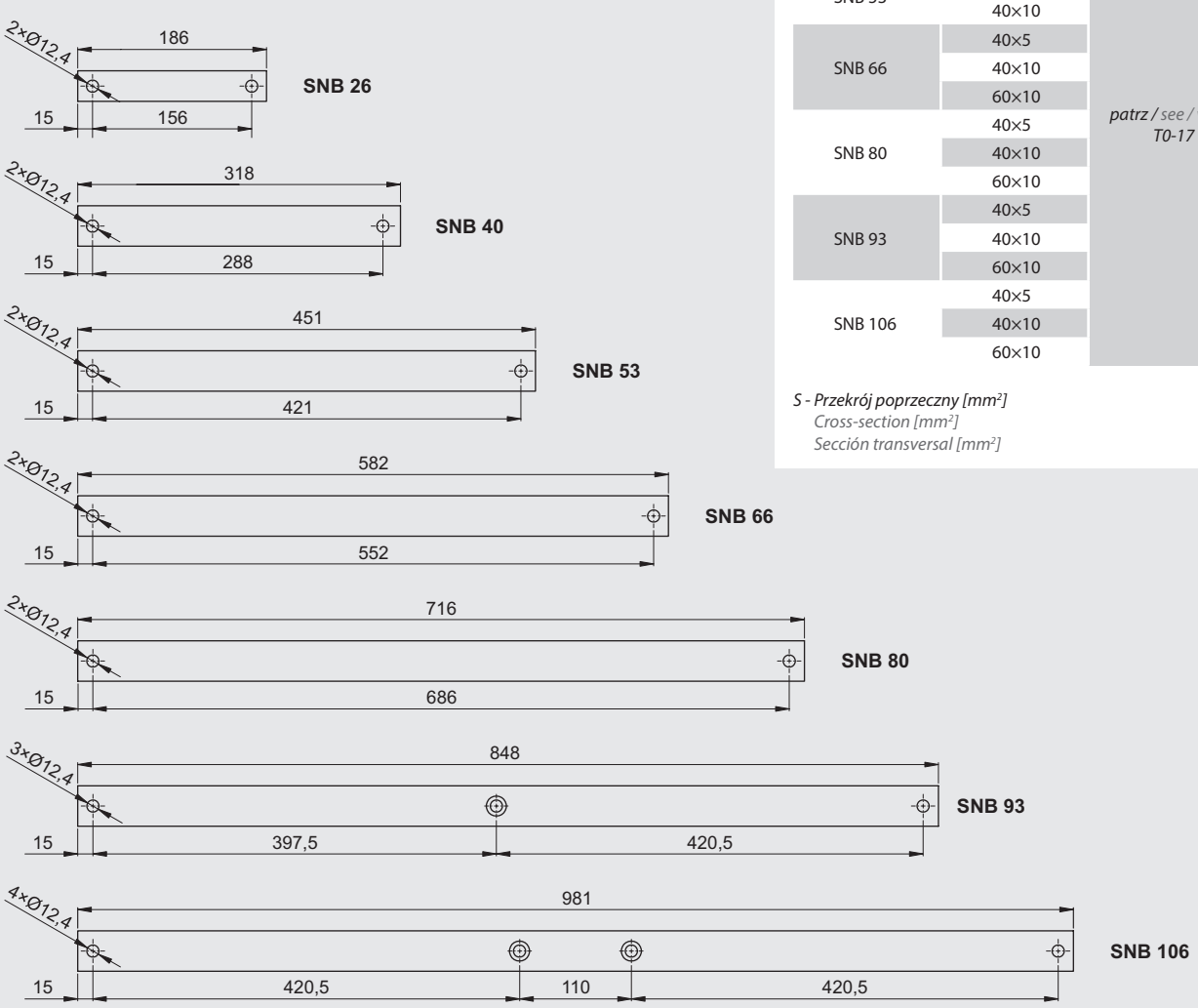


Producent zastrzega sobie prawo wprowadzania zmian technicznych / The producer reserves the right to introduce technical modifications / El fabricante se reserva el derecho a realizar modificaciones técnicas

## System kanałów montażowych
## Assembly canal system
## Sistema de montaje en carriles

**MKM • BKM • BKMZ • BZK • ZKM • PDK**

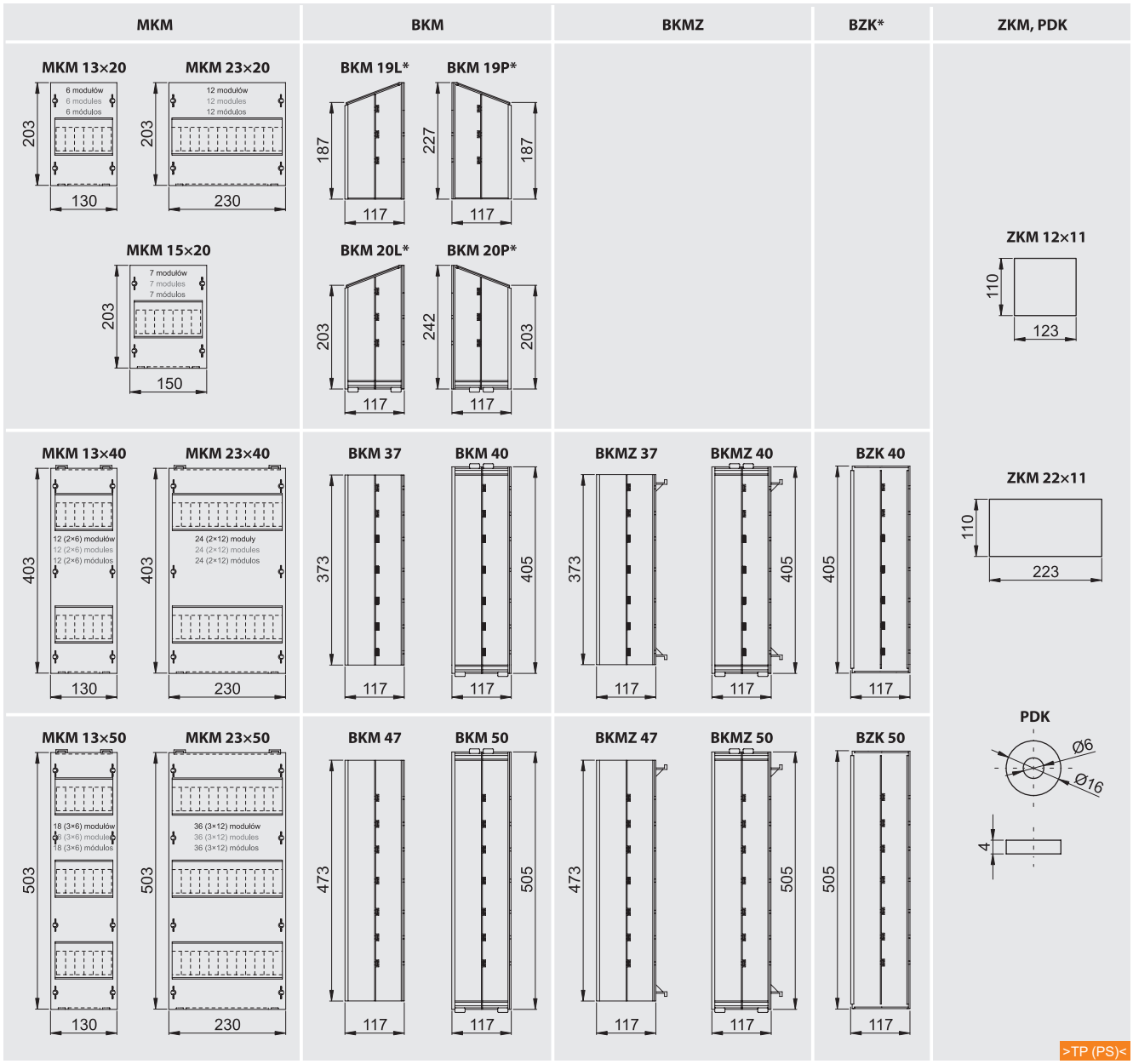


>TP (PS)<

***MKM*** - *Maskownica kanału montażowego /*
*Masking frame of the assembly channel /*
*Estructura embellecedora para carril de ensamblaje*

***BKM, BKMZ BZK*** - *Bok kanału montażowego / Side of assembly channel / Lateral de montaje en carril*

***ZKM*** - *Zakończenie kanału / The end of the channel / Tapa superior e inferior*

***PDK*** - *Podkładka / Washer / Arandela*

** - Bok kanału montażowego z możliwością zamknięcia przy użyciu ZKM 12×11 lub ZKM 22×11 /*
*Side of an assembly channel with a possibility to shut by means of ZKM 12×11 or ZKM 22×11 /*
*Lateral de montaje en carril con posibilidad de cierre utilizando ZKM 12×11 o ZKM 22×11*



| Typ / Type / Tipo | Nr kat. / Art. no. / № cat. |
|---|---|
| MKM 13×20 | *patrz / see / véase T0-20* |
| MKM 23×20 | |
| MKM 13×40 | |
| MKM 23×40 | |
| MKM 13×50 | |
| MKM 23×50 | |
| BKM 19L | |
| BKM 19P | |
| BKM 20L | |
| BKM 20P | |
| BKM 37 | |
| BKM 40 | |
| BKM 47 | |
| BKM 50 | |
| BKMZ 37 | |
| BKMZ 40 | |
| BKMZ 47 | |
| BKMZ 50 | |
| BZK 40 | |
| BZK 50 | |
| ZKM 12×11 | |
| ZKM 22×11 | |
| PDK | |

Producent zastrzega sobie prawo wprowadzania zmian technicznych / The producer reserves the right to introduce technical modifications / El fabricante se reserva el derecho a realizar modificaciones técnicas

## Przykładowe konfiguracje / Configuration examples / Ejemplos de configuración

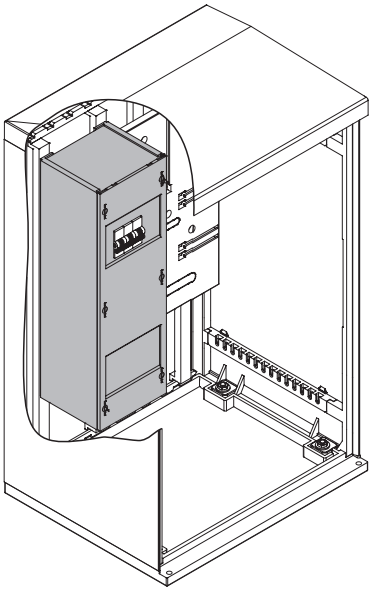

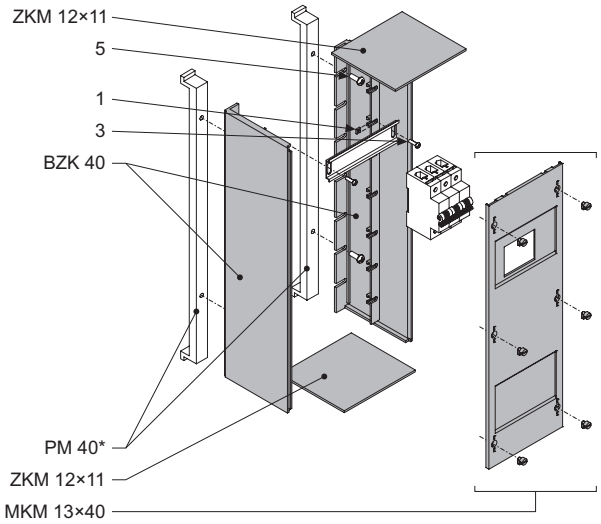


* patrz str. T2-58 / see page T2-58 / véase la página T2-58

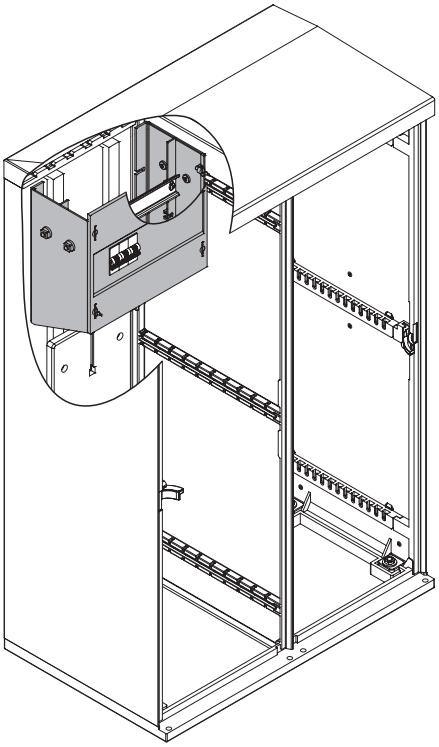

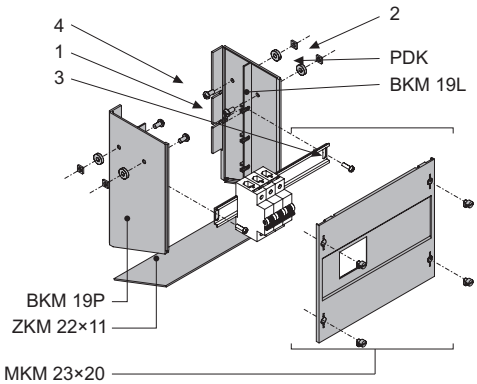


| | |
|---|---|
| 1 | Nakrętka kwadratowa M5<br>M5 square nut<br>Tuerca cuadrada M5 |
| 2 | Nakrętka kwadratowa M6<br>M6 square nut<br>Tuerca cuadrada M6 |
| 3 | Śruba M5×10<br>M5×10 screw<br>Tornillo M5×10 |
| 4 | Śruba M6×12<br>M6×12 screw<br>Tornillo M6×12 |
| 5 | Wkręt samowiercący<br>Self-drilling screw<br>Tornillo autoperforante |

- **Plombowanie**
  Sealing
  Precintado

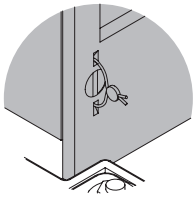

- **Montaż szyny TH**
  DIN rail mounting
  Montaje en carril DIN

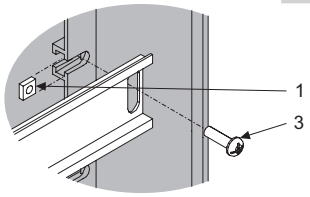


Producent zastrzega sobie prawo wprowadzania zmian technicznych / The producer reserves the right to introduce technical modifications / El fabricante se reserva el derecho a realizar modificaciones técnicas

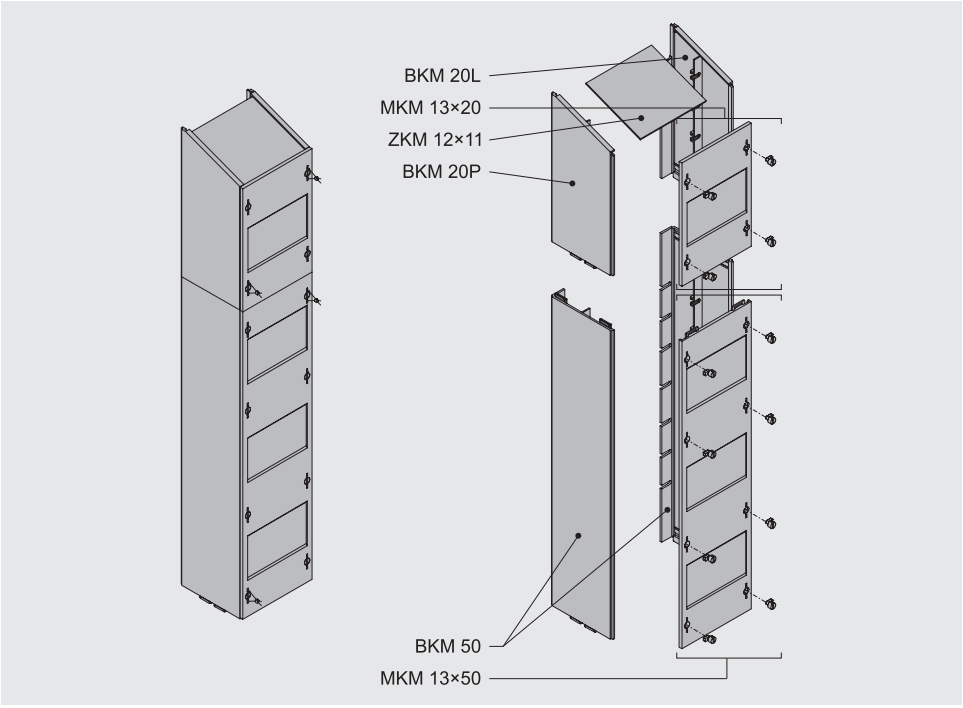


## System kanałów montażowych
## Assembly canal system
## Sistema de montaje en carriles

**KM**



>DP (UP+GF)<

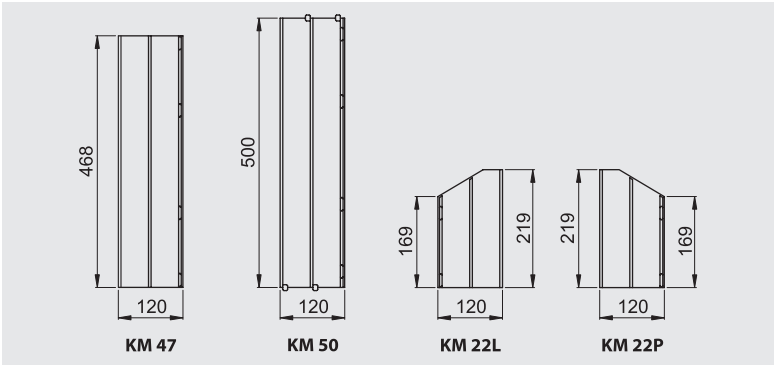


| Typ / Type / Tipo | Nr kat. / Art. no. / Nº cat. |
|---|---|
| KM 47 | *patrz / see / véase T0-22* |
| KM 50 | |
| KM 22L | |
| KM 22P | |

### Przykładowe konfiguracje / Configuration examples / Ejemplos de configuración

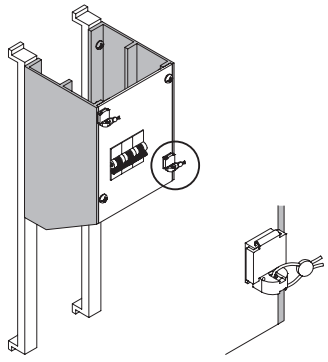

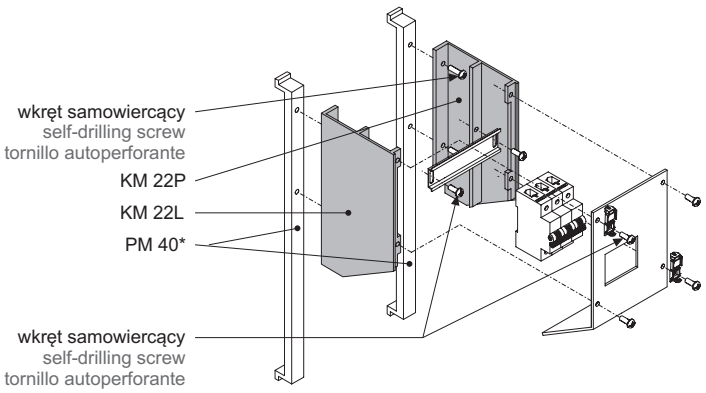


* *patrz str. T2-58 / see page T2-58 / véase la página T2-58*

Producent zastrzega sobie prawo wprowadzania zmian technicznych / The producer reserves the right to introduce technical modifications / El fabricante se reserva el derecho a realizar modificaciones técnicas

## Bok kanału montażowego uniwersalny
## Universal side of assembly channel
## Lateral universal para protección por carril

**BKU**



>TP (PS)<



Element ten w połączeniu z maskownicą tworzy kanał montażowy, który można zastosować do zabudowy aparatury modułowej. Specjalna konstrukcja boku pozwala zamontować w kanale szynę TH bez użycia narzędzi i dodatkowych elementów łączących.

Dzięki zastosowaniu boków BKU 16×6 uzyskujemy kompaktowe rozmiary kanału montażowego (głębokość × wysokość). Jako maskownicę można zastosować płytę z materiału izolacyjnego o grubości 1,5 - 2 mm, posiadającą właściwości plastyczne. Tym samym możemy uzyskać dowolną szerokość kanału.

Istnieje możliwość zastosowania plomby zabezpieczającej przed dostępem do wnętrza przez osoby niepowołane. Boki są wykonane z tworzywa termoplastycznego i przystosowane do zamocowania na płycie montażowej za pomocą wkrętów.

This element combined with the module panel forms a mounting channel, which can be used for building up the modular devices. The special design of the side allows to mount the DIN rail inside the channel without using of tools and additional fastening elements.

Through the use the sides of BKU 16×6 we obtain the compact size of the mounting channel (depth × height). The plate made of insulating material with a thickness of 1.5 - 2 mm can be used as a cover, which has plasticity characteristics. Thus we can get any width of the channel.

Is possible to apply protective seal against access to the interior by unauthorized persons. The sides are made of a thermoplastic material and adapted to be mounted to the plate with screws.

Este elemento combinado con la estructura embellecedora forma un set de montaje en carril que se puede utilizar como sistema modular dentro de una envolvente. El diseño especial del lateral permite el montaje de un riel th sin la necesidad de usar herramientas y sin elementos de fijacion adicionales.

Gracias a los laterales bku 16x6 se obtienen distintos tamaños (profundidadxaltura). También puede ser utilizado como una estructura embellecedora. Tiene un espesor de 1.5-2 mm y propiedades plásticas.

Los laterales están hechos de un material termoplástico y adaptados para ser montados sobre una placa de montaje con tornillos.

Cabe la posibilidad de aplicar un sello de protección contra el acceso.

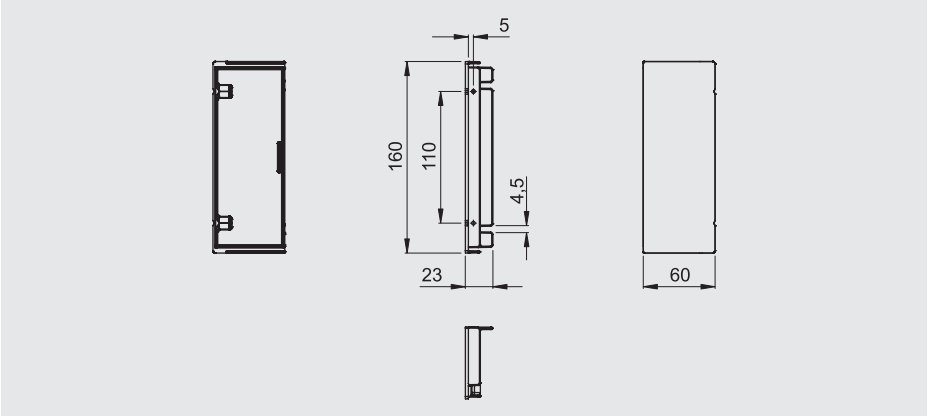


| Typ / Type / Tipo | Nr kat. / Art. no. / № cat. |
|---|---|
| BKU 16×6 | *patrz / see / véase T0-23* |

### Konstrukcja kanału montażowego / Assembly channel construction / Construcción de montaje en carril

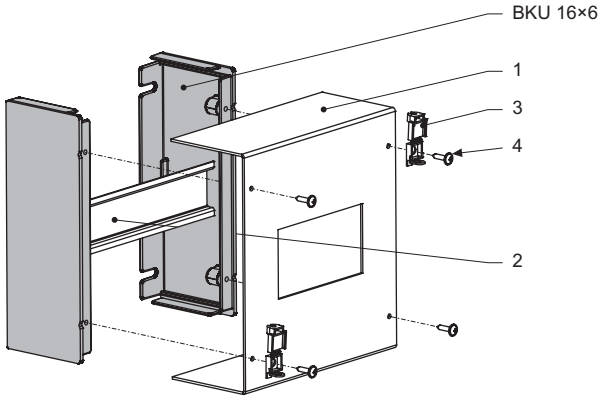


| | |
|---|---|
| 1 | Maskownica<br>Masking frame<br>Estructura embellecedora |
| 2 | Szyna TH 35 (DIN-3)<br>TH 35 rail (DIN-3)<br>Carril TH 35 (DIN-3) |
| 3 | Plomba<br>Seal<br>Sello |
| 4 | Wkręt 4,2×13<br>4,2×13 screw<br>Tornillo 4,2×13 |

Producent zastrzega sobie prawo wprowadzania zmian technicznych / The producer reserves the right to introduce technical modifications / El fabricante se reserva el derecho a realizar modificaciones técnicas

## Przykładowe zastosowania / Application examples / Ejemplos de aplicación








## Uchwyty kątowe
## Angle holders
## Soportes angulares

**UK • UKK • UM • UMK • UMW • UMWK**



>TP (PA 6)<

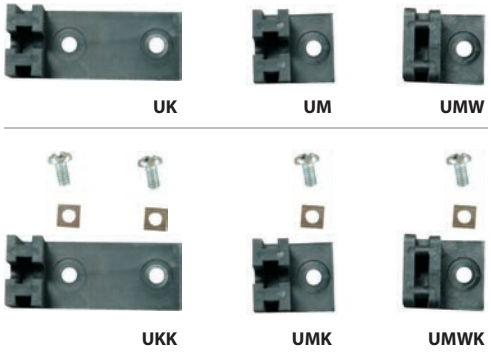


| Typ / Type / Tipo | Nr kat. / Art. no. / Nº cat. |
|---|---|
| UK | *patrz / see / véase T0-25* |
| UKK | |
| UM | |
| UMK | |
| UMW | |
| UMWK | |

**UK / UKK**

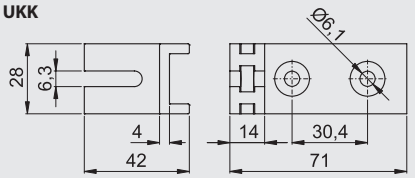


**UM / UMK**

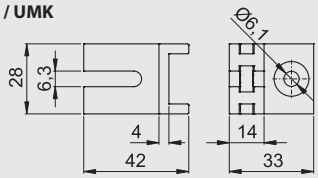


**UMW / UMWK**

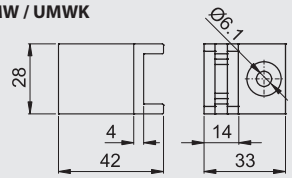


## Montaż / Assembly / Montaje

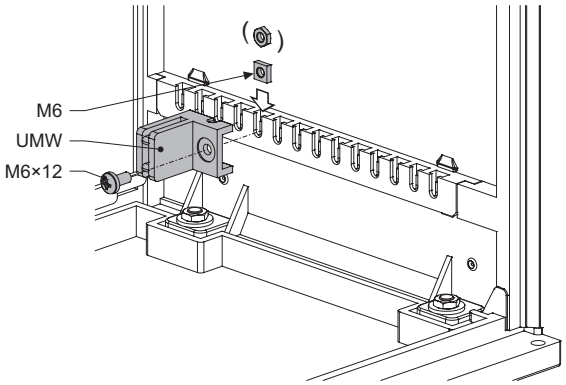


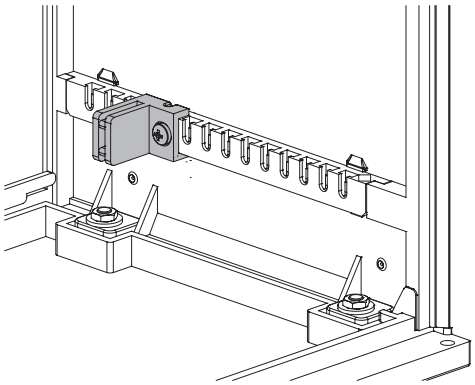

Producent zastrzega sobie prawo wprowadzania zmian technicznych / The producer reserves the right to introduce technical modifications / El fabricante se reserva el derecho a realizar modificaciones técnicas

## Przykładowe zastosowania / Application examples / Ejemplos de aplicación

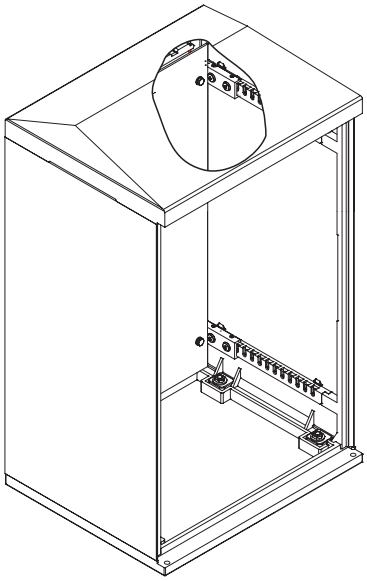

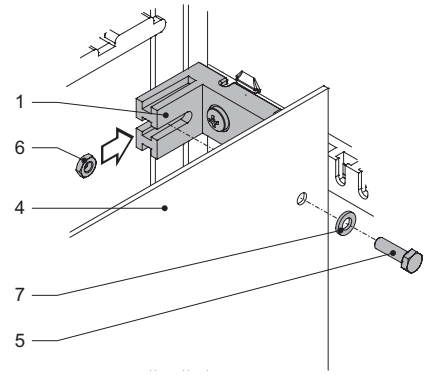


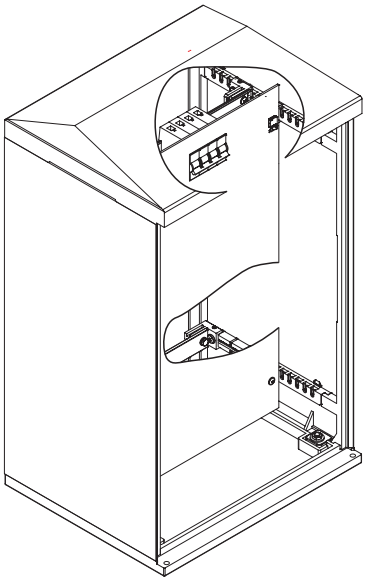

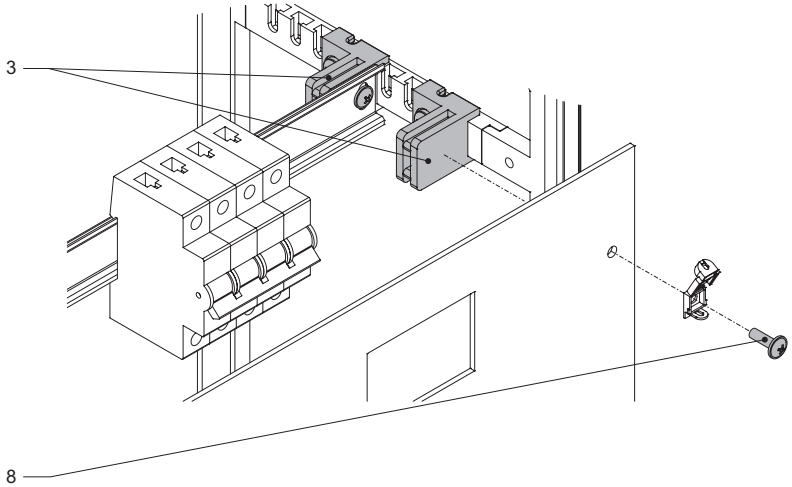


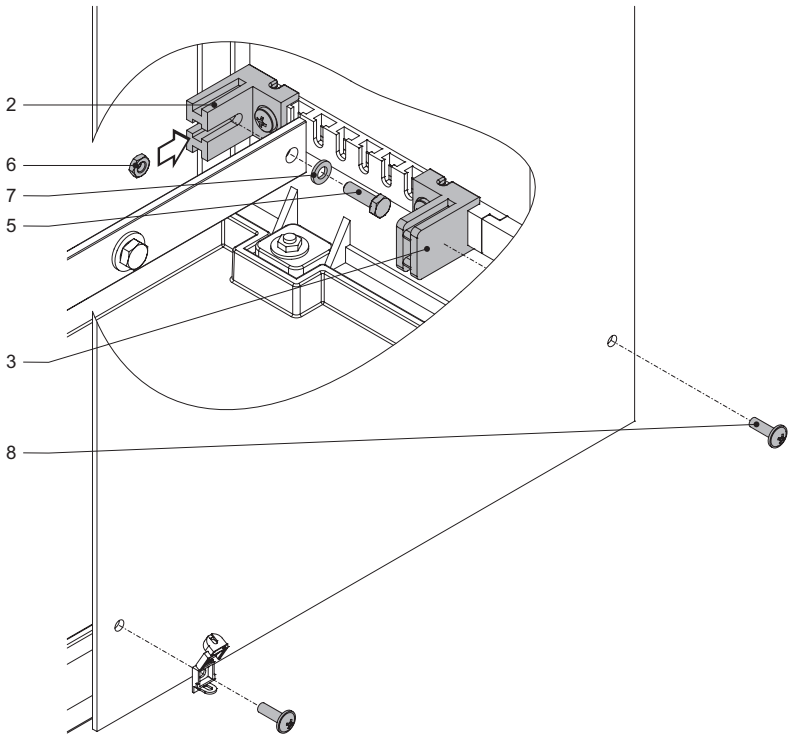


| | |
|---|---|
| 1 | Uchwyt kątowy (UKK) / Angle holder (UKK) / Soporte en ángulo (UKK) |
| 2 | Uchwyt kątowy (UMK) / Angle holder (UMK) / Soporte en ángulo (UMK) |
| 3 | Uchwyt kątowy (UMWK) / Angle holder (UMWK) / Soporte en ángulo (UMWK) |
| 4 | Płyta montażowa (PMPN / PMV)* / Mounting plate (PMPN / PMV)* / Placa de montaje (PMPN / PMV)* |
| 5 | Śruba M6×20 / M6×20 screw / Tornillo M6×20 |
| 6 | Nakrętka M6 / M6 nut / Tuerca M6 |
| 7 | Podkładka M6 / M6 washer / Arandela M6 |
| 8 | Wkręt samowiercący / Self-drilling screw / Tornillo autoperforante |

* *patrz str. T2-69 / see page T2-69 / véase la página T2-69*

Producent zastrzega sobie prawo wprowadzania zmian technicznych / The producer reserves the right to introduce technical modifications / El fabricante se reserva el derecho a realizar modificaciones técnicas

## Profile montażowe
## Assembly profiles
## Perfiles de montaje

**PM**



>DP (UP+GF)<

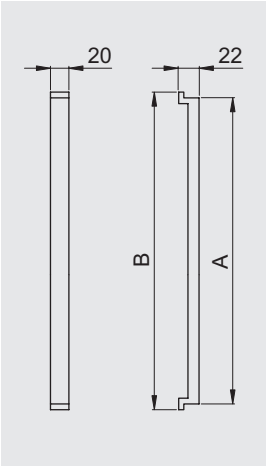


| Typ / Type / Tipo | A | B | Nr kat. / Art. no. / Nº cat. |
|---|---|---|---|
| PM 40 | 340 | 352 | *patrz / see / véase T0-25* |
| PM 50 | 440 | 452 | |
| PM 60 | 540 | 552 | |
| PM 80 | 740 | 752 | |

### Przykładowe zastosowania / Application examples / Ejemplos de aplicación

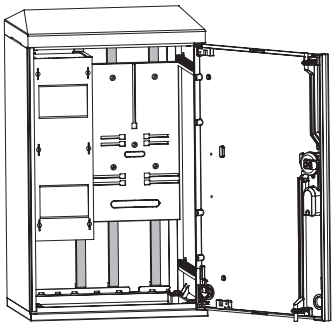

## Prowadnica
## Guide rail
## Guías

**LHK**



>DP (UP+GF)<

| Typ / Type / Tipo | Nr kat. / Art. no. / Nº cat. |
|---|---|
| LHK 320 | *patrz / see / véase T0-48* |

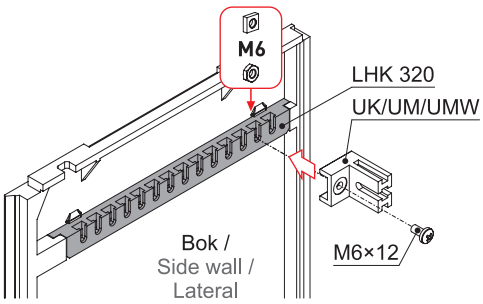


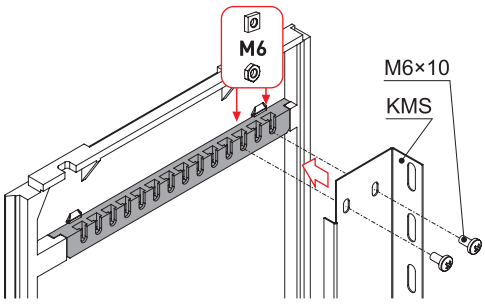


Producent zastrzega sobie prawo wprowadzania zmian technicznych / The producer reserves the right to introduce technical modifications / El fabricante se reserva el derecho a realizar modificaciones técnicas

## Uchwyty do mocowania obudów na słupie
## Grips allowing to fix cabinets on pole
## Sistema de fijacion tipo poste

**UN • UPN • KUN • KUPN**

### Uchwyty kompletne
### Grips (set)
### Kit de sujección



>DP (UP+GF)<

| Typ / Type / Tipo | Nr kat. / Art. no. / № cat. |
|---|---|
| UN 20 | *patrz / see / véase T0-26* |
| UN 30 | |
| UPN 20 | |
| UPN 30 | |

**UN 20**

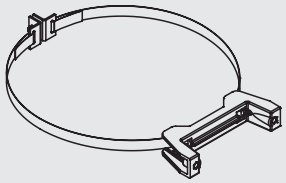

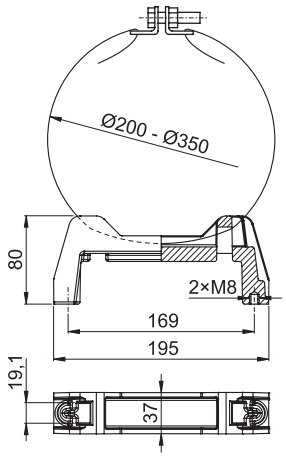


**UN 30**

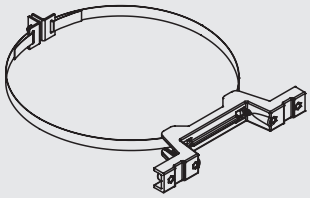

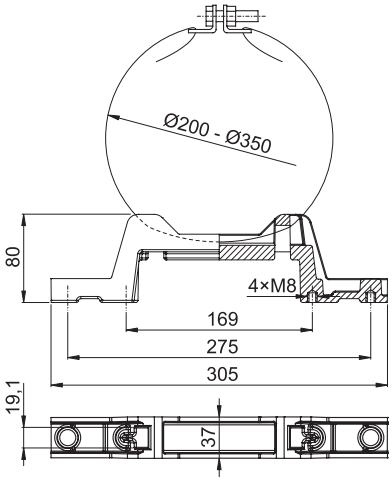


**UPN 20**

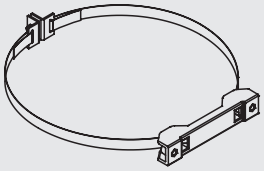

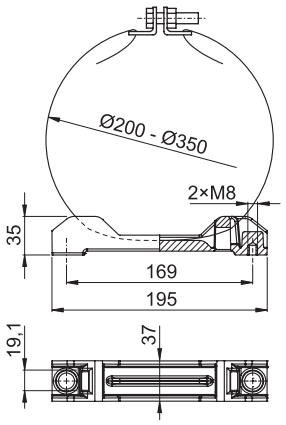


**UPN 30**

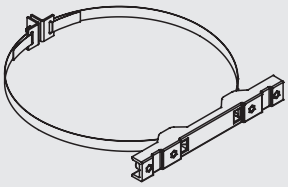

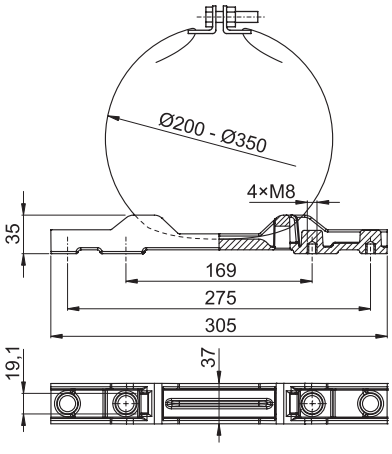


Producent zastrzega sobie prawo wprowadzania zmian technicznych / The producer reserves the right to introduce technical modifications / El fabricante se reserva el derecho a realizar modificaciones técnicas

## Korpusy uchwytów / Grips (body) / Cuerpos de sujección



>DP (UP+GF)<

| Typ / Type / Tipo | Nr kat. / Art. no. / № cat. |
|---|---|
| KUN 20 | patrz / see / véase T0-27 |
| KUN 30 | |
| KUPN 20 | |
| KUPN 30 | |

### KUN 20

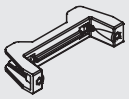

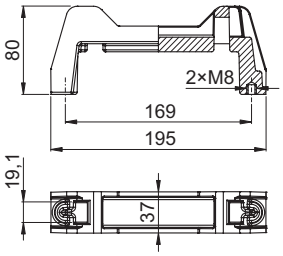


### KUN 30

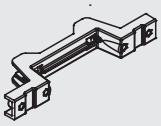

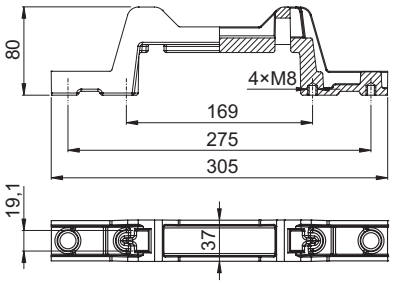


### KUPN 20

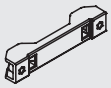

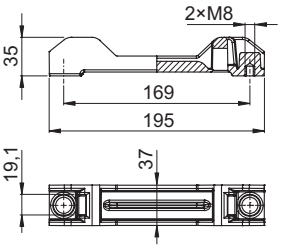


### KUPN 30

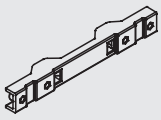

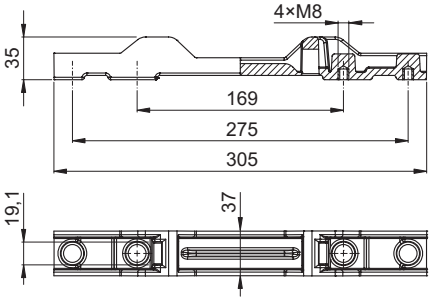


! *Aby skompletować uchwyt, należy dodatkowo zaopatrzyć się w taśmę z blachy stalowej*
*In order to compose the grip, it must be also used a band made of steel sheet*
*Para completar la sujección, adicionalmente se debe incluir un fleje de acero*

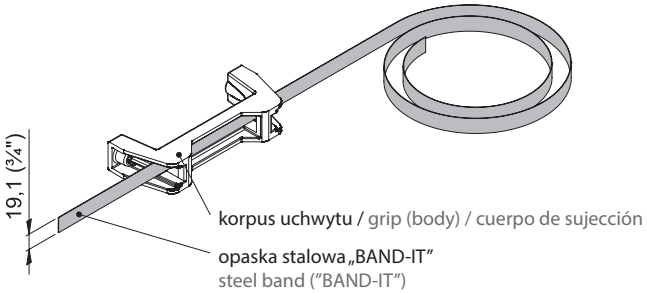




Producent zastrzega sobie prawo wprowadzania zmian technicznych / The producer reserves the right to introduce technical modifications / El fabricante se reserva el derecho a realizar modificaciones técnicas

## Montaż / Installation / Montaje

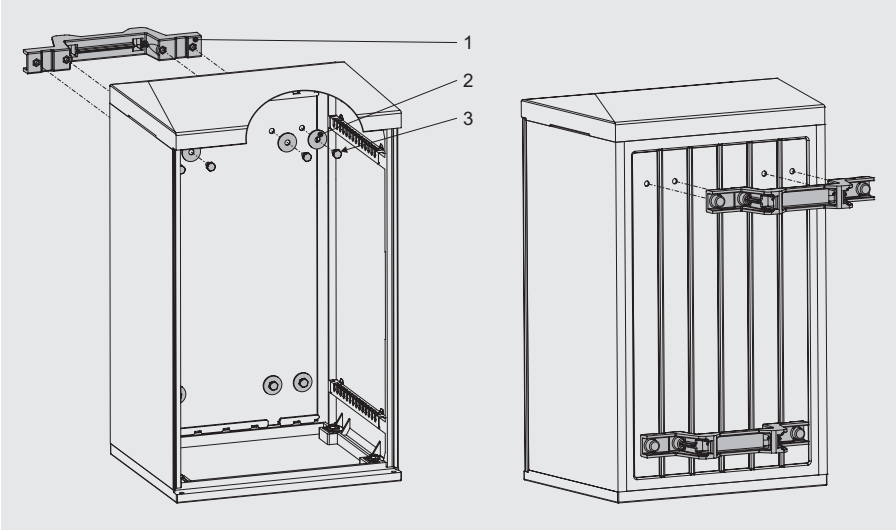


| | |
|---|---|
| 1 | Korpus uchwytu<br>Grip (body)<br>Cuerpo de sujección |
| 2 | Podkładka specjalna PS M8×30 PVC<br>PS special washer M8×30 PVC<br>Arandela especial PS M8×30 PVC |
| 3 | Śruba M8×16<br>M8×16 screw<br>Tornillo M8×16 |

Producent zastrzega sobie prawo wprowadzania zmian technicznych / The producer reserves the right to introduce technical modifications / El fabricante se reserva el derecho a realizar modificaciones técnicas

## Uchwyt obudowy
## Holder for enclosures
## Sistema de fijación mural

**UMO**



>TP (PA)<

Uchwyty typu UMO przeznaczone są do instalowania obudowy na ścianie budynku lub innych płaskich powierzchniach (korpus maszyny, elementy konstrukcji różnych obiektów). Specyfika konstrukcji zapewnia łatwy i pewny montaż oraz II klasę izolacji zestawu: obudowa + uchwyty. Podstawowy komplet (UMO) składa się z dwóch podzespołów: korpusu i zaślepki, które wykonane są z tworzywa termoplastycznego (PA). Poza tym dostępne są zestawy zawierające elementy złączne i osłony izolacyjne (UMO K1 i UMO K2).

UMO holders are designed for enclosure installation on wall or other flat surfaces (machine body, different objects elements). Specificity of the construction ensures easy and safe installation as well as keeping the II protection class of the set: enclosure + holders. The basic set (UMO) contains two components: holder body and hole plug, both made of thermoplastic material (PA). Besides, there are kits which contain connecting elements and insulation shields (UMO K1 and UMO K2).

Las sujecciones tipo UMO están destinadas para la instalación de envolvente fijación mural o en otras superficies planas (cuerpos de máquina, elementos de diseño de diferentes objetos). La especificidad de la construcción asegura una instalación fácil y un montaje seguro, y la clase II de aislamiento del kit: envolvente + sujección. Un conjunto estándar (UMO) consta de dos componentes: cuerpo y tapón, que están hechos de un material termoplástico (PA). Además, existen kits que comprenden elementos de unión y protecciones de aislamiento (UMO K1 y UMO K2).

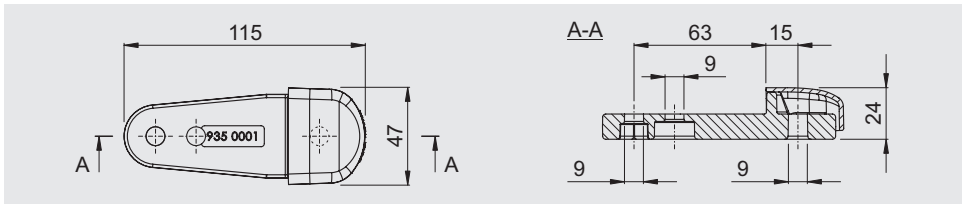


| Typ / Type / Tipo | Nr kat. / Art. no. / Nº cat. |
|---|---|
| UMO | *patrz / see / véase T0-30* |
| UMO K1 | |
| UMO K2 | |

## Konstrukcja uchwytów (komplety) / Holders construction (sets) / Diseño de las sujecciones (kits)

**UMO (935 0099)**

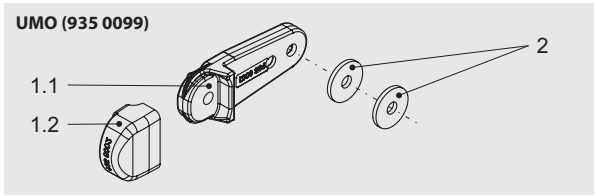


**UMO K1 (935 0098)**

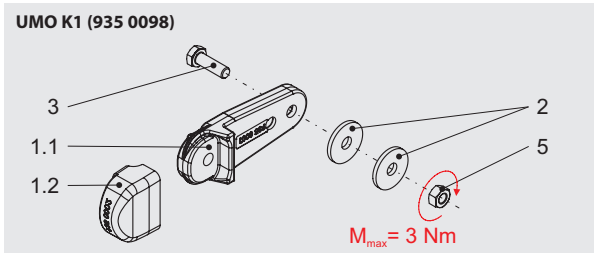


**UMO K2 (935 0097)**

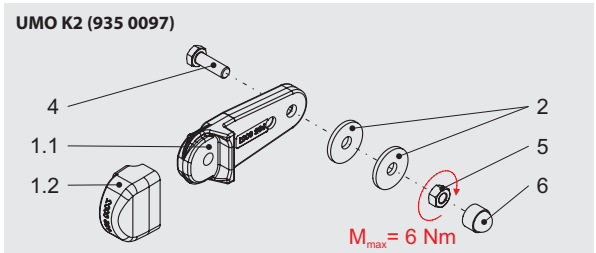


*Elementy składowe zestawu / Kit components / Elementos de kit*

| Poz. / Item / Posición | Nazwa / Designation / Nombre | Ilość / Quantity / Cantidad | Nr kat. / Art. no. / Nº cat. |
|---|---|---|---|
| 1.1 | Korpus uchwytu UMO / UMO body / Cuerpo de sujección UMO | 1 | 935 0001 |
| 1.2 | Zaślepka uchwytu UMO / UMO hole plug / Tapón de sujección UMO | 1 | 935 0002 |
| 2 | Podkładka specjalna PS M8×30 PVC / PS special washer M8×30 PVC / Arandela especial PS M8×30 PVC | 2 | 935 0003 |
| 3 | Śruba M8×25 tworzywo / Plastic bolt M8×25 / Tornillo M8×25 - materia plástica | 1 | - |
| 4 | Śruba M8×25 stal / Steel bolt M8×25 / Tornillo M8×25 - acero | 1 | - |
| 5 | Nakrętka M8 stal / Steel nut M8 / Tuerca M8 - acero | 1 | - |
| 6 | Osłona izolacyjna nakrętki M8 / Insulation shield for nut M8 / Cubierta aislante de la tuerca M8 | 1 | - |

## Montaż / Installation / Montaje

- **Montaż uchwytów UMO do obudowy (wariant poziomy)**
  Installation of UMO holders to the enclosure (horizontal variant)
  Montaje de sujección UMO a la envolvente (variante horizontal)

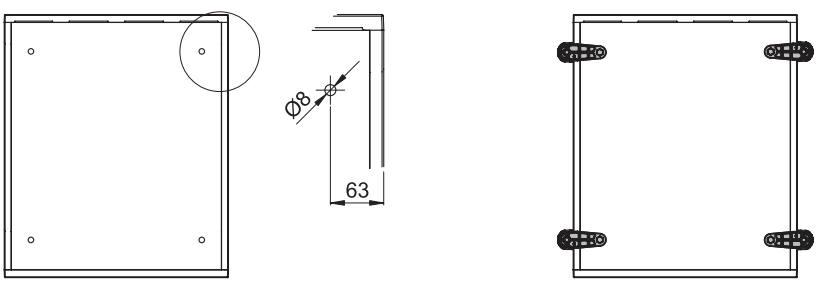


Producent zastrzega sobie prawo wprowadzania zmian technicznych / The producer reserves the right to introduce technical modifications / El fabricante se reserva el derecho a realizar modificaciones técnicas

Producent zastrzega sobie prawo wprowadzania zmian technicznych / The producer reserves the right to introduce technical modifications / El fabricante se reserva el derecho a realizar modificaciones técnicas

- **Montaż uchwytów UMO do obudowy (wariant pionowy)**
  Installation of UMO holders to the enclosure (vertical variant)
  Montaje de sujección UMO a la envolvente (variante vertical)

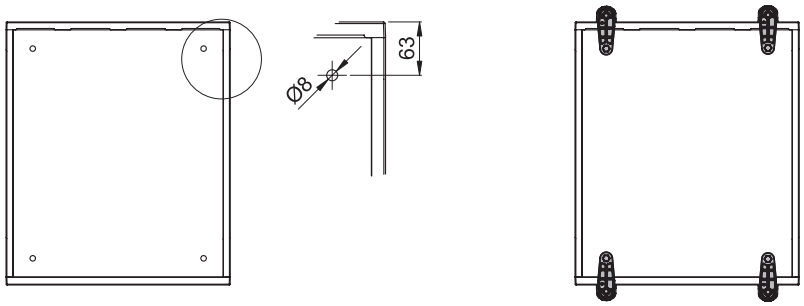


- **Montaż uchwytów UMO K2 do obudowy typu KS (gładkiej)**
  Installation of UMO K2 holders to the enclosure KS type (smooth surface of elements)
  Montaje de sujección UMO K2 a la envolvente tipo KS (lisa)

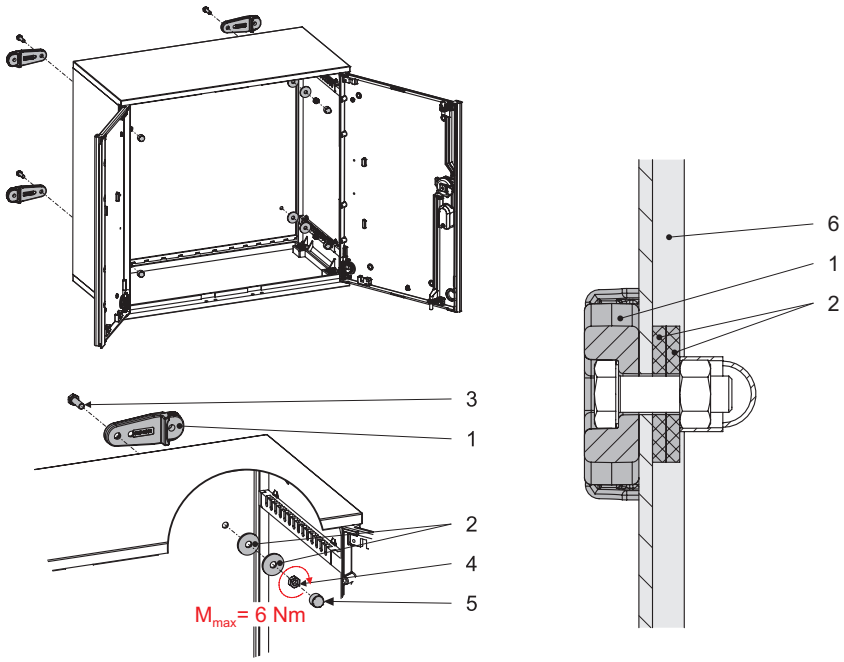


| | |
|---|---|
| 1 | Uchwyt obudowy UMO / Holder for enclosure UMO / Cuerpo de sujección |
| 2 | Podkładka specjalna PS M8×30 PVC / PS special washer M8×30 PVC / Arandela especial PS M8×30 PVC |
| 3 | Śruba M8×25 stal / Steel bolt M8×25 / Tornillo M8×16 - acero |
| 4 | Nakrętka M8 stal ($M_{max}$ = 6 Nm) / Steel nut M8 ($M_{max}$ = 6 Nm) / Tuerca M8 ($M_{max}$ = 6 Nm) - acero |
| 5 | Osłona izolacyjna nakrętki M8 / Insulation shield for nut M8 / Cubierta aislante de la tuerca M8 |
| 6 | Plecy gładkie (KS) / Smooth back wall (KS) / Trasera lisa (KS) |

- **Montaż uchwytów UMO K2 do obudowy typu KSZ (żebrowanej)**
  Installation of UMO K2 holders to the enclosure KSZ type (ribbed surface of elements)
  Montaje de sujección UMO K2 a la envolvente tipo KSZ (estriada)

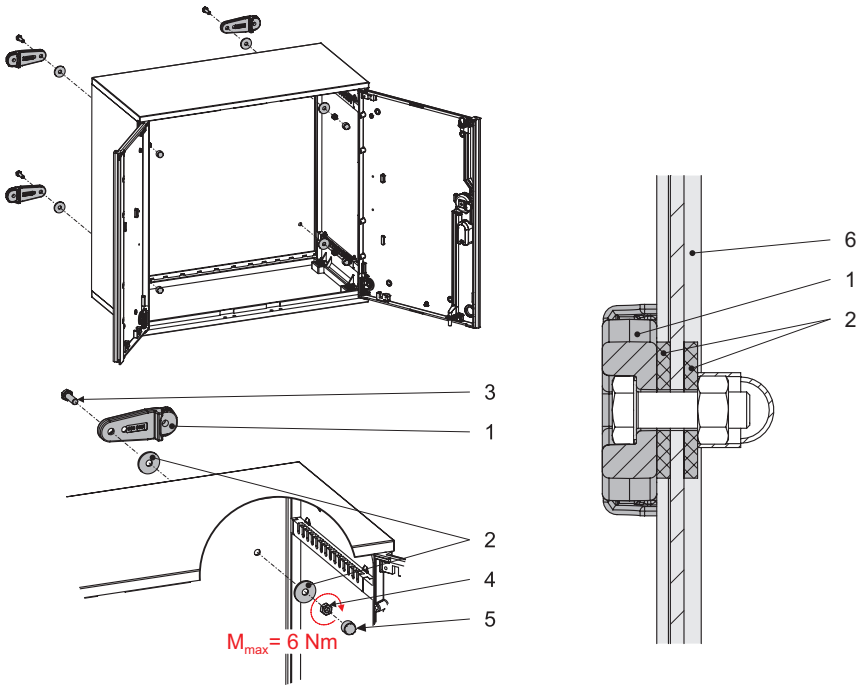


| | |
|---|---|
| 1 | Uchwyt obudowy UMO / Holder for enclosure UMO / Cuerpo de sujección |
| 2 | Podkładka specjalna PS M8×30 PVC / PS special washer M8×30 PVC / Arandela especial PS M8×30 PVC |
| 3 | Śruba M8×25 stal / Steel bolt M8×25 / Tornillo M8×25 - acero |
| 4 | Nakrętka M8 stal ($M_{max}$ = 6 Nm) / Steel nut M8 ($M_{max}$ = 6 Nm) / Tuerca M8 ($M_{max}$ = 6 Nm) - acero |
| 5 | Osłona izolacyjna nakrętki M8 / Insulation shield for nut M8 / Cubierta aislante de la tuerca M8 |
| 6 | Plecy żebrowane (KSZ) / Ribbed back wall (KSZ) / Trasera estriada (KSZ) |

- **Montaż obudowy na ścianie za pomocą uchwytów UMO**
  Installation to the wall with UMO holders
  Instalación de envolvente fijación mural utilizando las sujecciones UMO

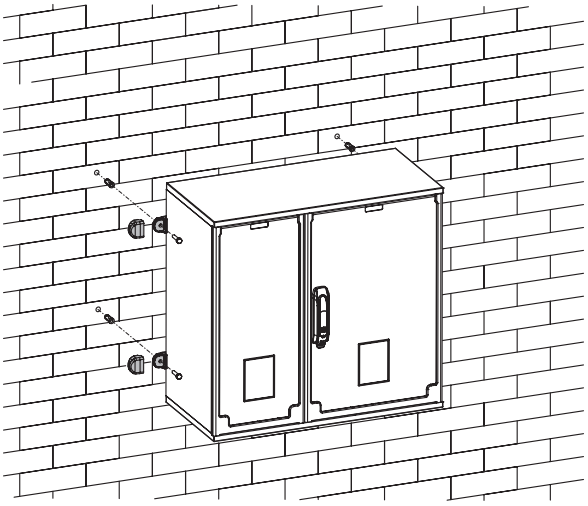

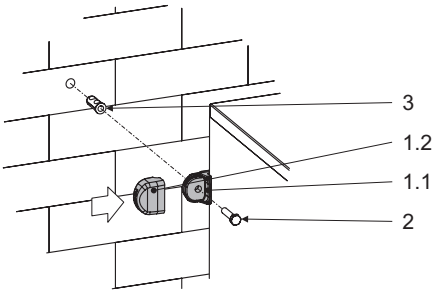


| | |
|---|---|
| 1.1 | Korpus uchwytu UMO / UMO body / Cuerpo de sujección UMO |
| 1.2 | Zaślepka uchwytu UMO / UMO hole plug / Tapón de sujección UMO |
| 2 | Wkręt / Screw / Tornillo |
| 3 | Kołek rozporowy / Expansion bolt / Taco de expansión |

- **Warianty montażu** / Mounting options / Opciones de montaje

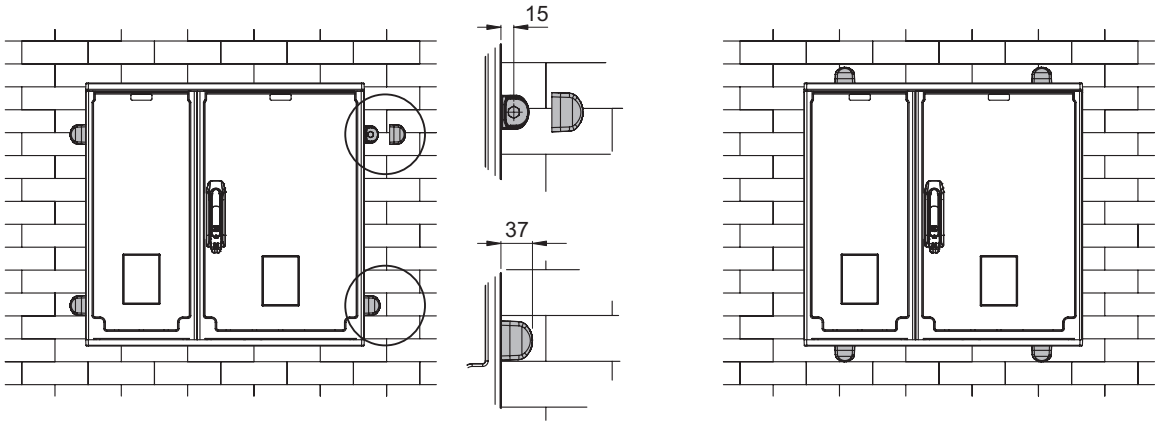


## Nośność uchwytów / Load-carrying ability / Capacidad de carga de las sujecciones

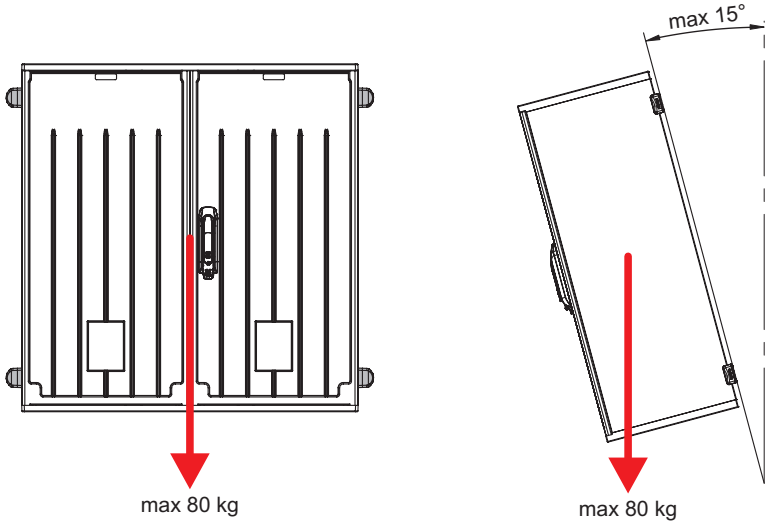


! *Maksymalna waga obudowy wraz z wyposażeniem, zamontowanej na 4 uchwytach UMO:* ***80 kg***
*The maximum weight of the enclosure with equipment installed on 4 UMO holders:* ***80 kg***
*Peso máximo de la envolvente con el equipo, montada en 4 sujección UMO:* ***80 kg***

! *Dopuszczalne odchylenie od pionu:* ***15°***
*Permissible deviation from vertical:* ***15°***
*Desviación admisible de la vertical:* ***15°***

Producent zastrzega sobie prawo wprowadzania zmian technicznych / The producer reserves the right to introduce technical modifications / El fabricante se reserva el derecho a realizar modificaciones técnicas

## System osłon
## Covers system
## Protecciones





>TP (PC)<

### Osłony boczne
### Side covers
### Protectores laterales

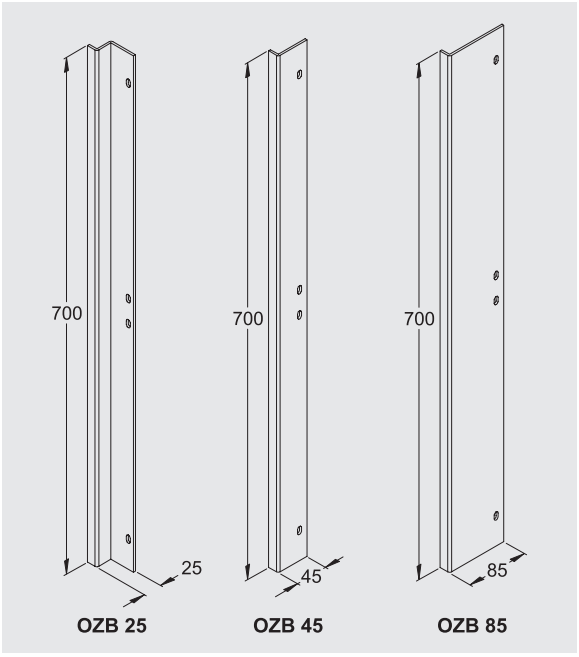


### Osłony centralne
### Central covers
### Protectores centrales

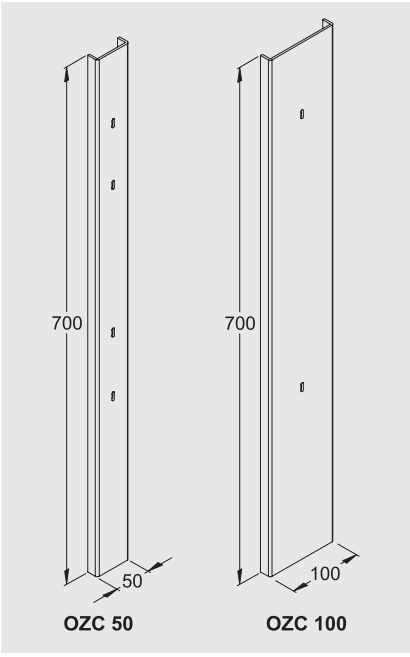


| Typ / Type / Tipo | Nr kat. / Art. no. / Nº cat. |
|---|---|
| OZB 25 | patrz / see / véase T0-35 |
| OZB 45 | |
| OZB 85 | |
| OZC 50 | |
| OZC 100 | |

### Kołki do mocowania osłon centralnych*
### Stakes to fix central covers*
### Pasadores de fijación de protecciones centrales*



>TP (PA 6)<

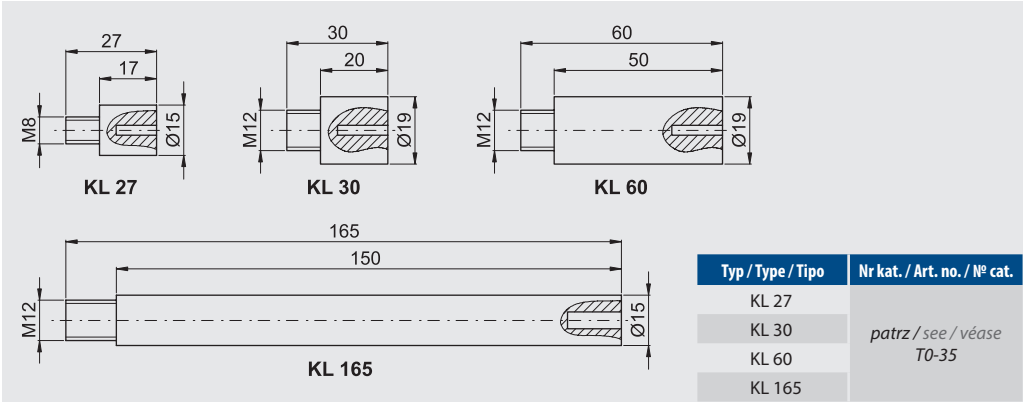


| Typ / Type / Tipo | Nr kat. / Art. no. / Nº cat. |
|---|---|
| KL 27 | patrz / see / véase T0-35 |
| KL 30 | |
| KL 60 | |
| KL 165 | |

* *Do każdego kołka dołączany jest wkręt / Each stake has a screw / Por cada pasador se añade un tornillo*

### Komplet osłon bocznych i elementów mocujących do poszczególnych typów obudów
### Set of side covers and fixing elements for particular types of cabinets
### Conjunto de protectores laterales y elementos de fijación para varios tipos de envolventes

| Szerokość obudowy / Width of cabinet / Anchura de la envolvente | Typ osłony bocznej / Side cover type / Tipo de protector lateral | | | Uchwyt kątowy **UMK** / Angle holder **UMK** Soporte en ángulo **UMK** | Śruba + nakrętka / Screw + nut / Tornillo + tuerca | Nr kat. / Art. no. / Nº cat. |
|---|---|---|---|---|---|---|
| | **OZB 25** | **OZB 45** | **OZB 85** | | | |
| cm | szt. / pcs / unidad | szt. / pcs / unidad | szt. / pcs / unidad | szt. / pcs / unidad | szt. / pcs / unidad | |
| 26 | - | - | - | - | - | - |
| 40 | 2 | - | - | - | 4 | patrz / see / véase T0-35 |
| 53 | - | 1 | - | 2 | - | |
| 66 | 1 | - | 1 | 2 | 2 | |
| 80 | 2 | - | - | - | 4 | |
| 93 | 2 | - | - | - | 4 | |
| 106 | 2 | - | - | - | 4 | |

Producent zastrzega sobie prawo wprowadzania zmian technicznych / The producer reserves the right to introduce technical modifications / El fabricante se reserva el derecho a realizar modificaciones técnicas

**Przykładowe konfiguracje** / **Configuration examples** / **Ejemplos de configuración**

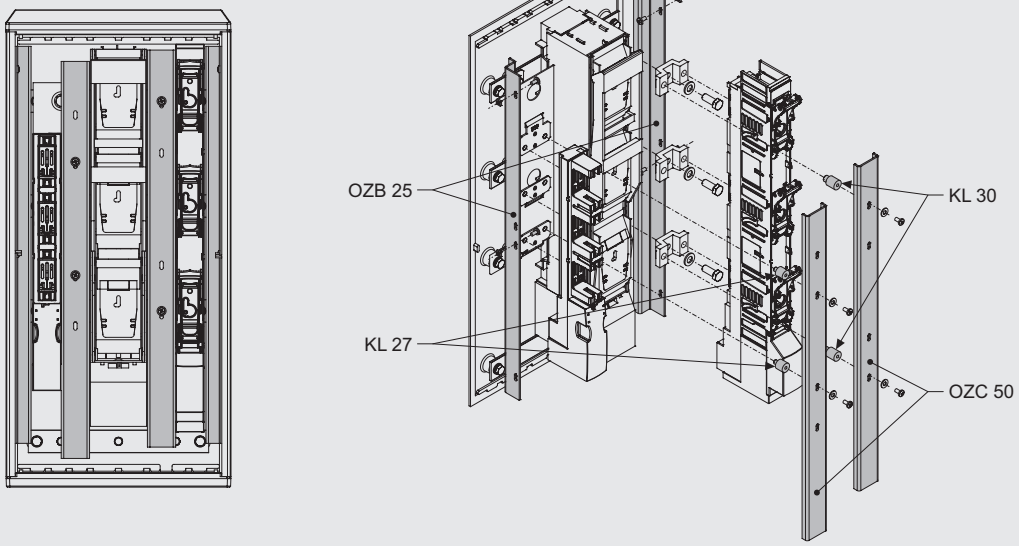


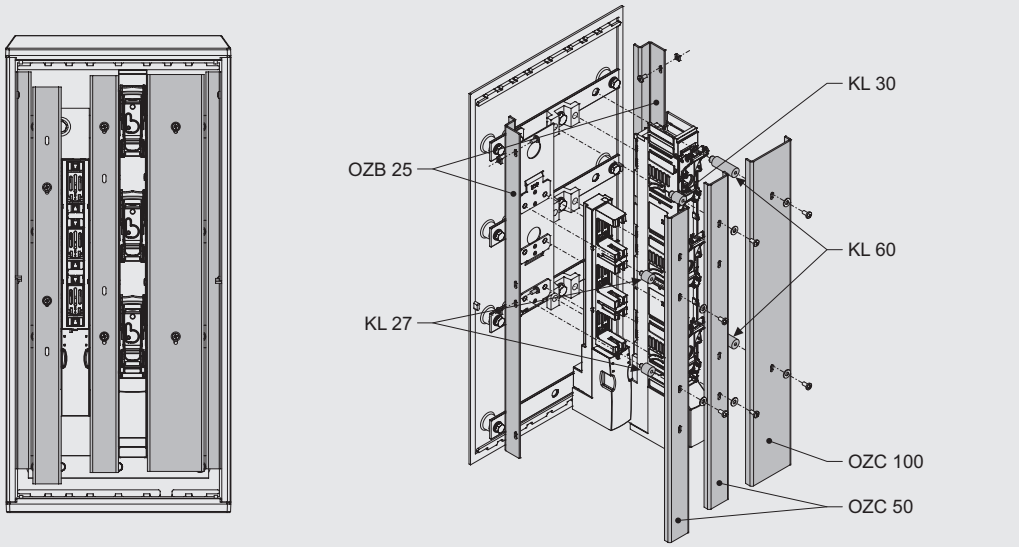


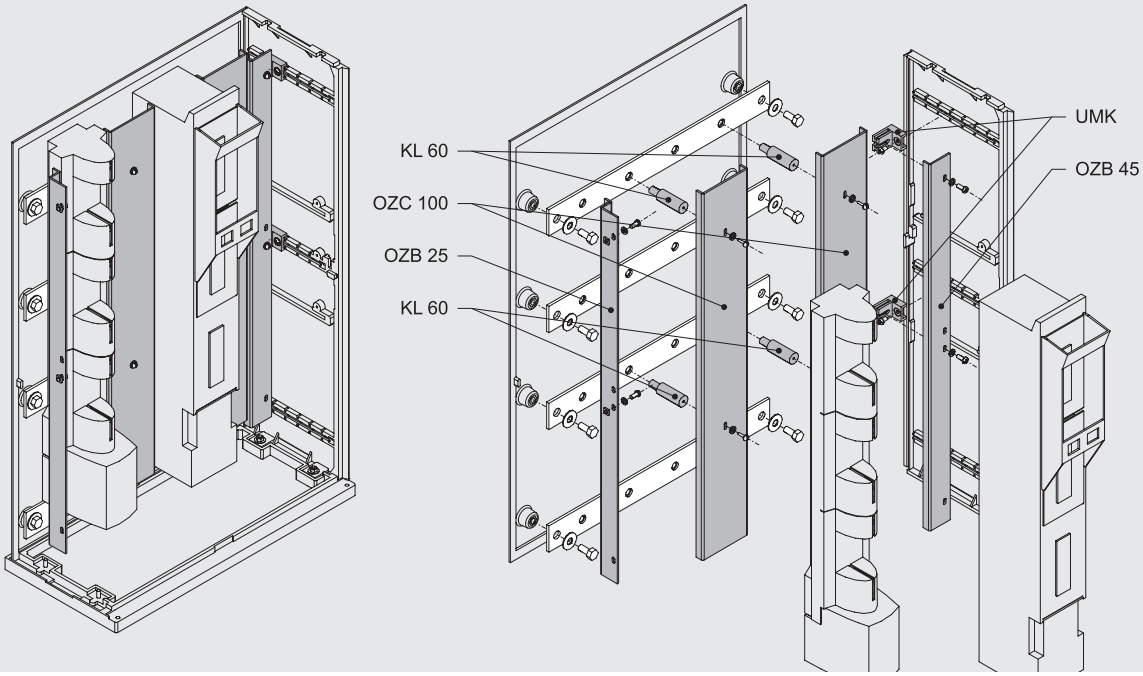


Producent zastrzega sobie prawo wprowadzania zmian technicznych / The producer reserves the right to introduce technical modifications / El fabricante se reserva el derecho a realizar modificaciones técnicas

## Kątowniki i blachy montażowe stalowe
## Steel angle bars and assembly sheets
## Llanta y soporte angular metálico



### Blachy montażowe / Assembly sheets / Llanta de montaje



BMS

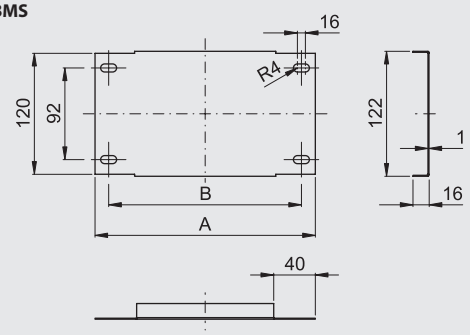


| Typ / Type / Tipo | A | B | Nr kat. / Art. no. / Nº cat. |
|---|---|---|---|
| BMS 26 | 225 | 195 | patrz / see / véase T0-37 |
| BMS 40 | 355 | 335 | |
| BMS 53 | 485 | 455 | |
| BMS 66 | 615 | 585 | |
| BMS 80 | 750 | 720 | |
| BMS 106 | 1000 | 981 | |

### Kątowniki montażowe / Assembly angle bars / Soporte angular de montaje



KMS 80

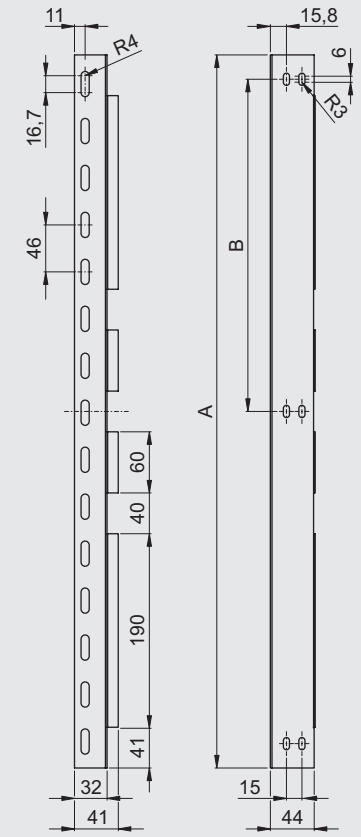


KMS 40 / 50 / 60

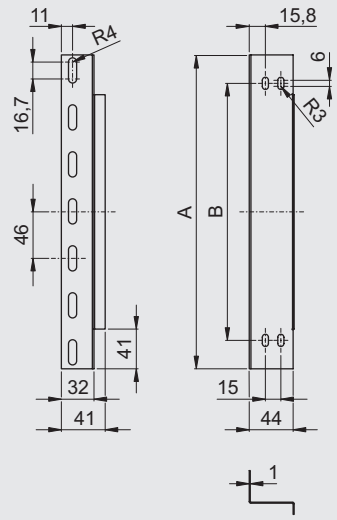


| Typ / Type / Tipo | A | B | Nr kat. / Art. no. / Nº cat. |
|---|---|---|---|
| KMS 40 | 308 | 252 | patrz / see / véase T0-37 |
| KMS 50 | 410 | 353 | |
| KMS 60 | 500 | 453 | |
| KMS 80 | 700 | 326 | |

### Przykładowe zastosowania / Application examples / Ejemplos de aplicación

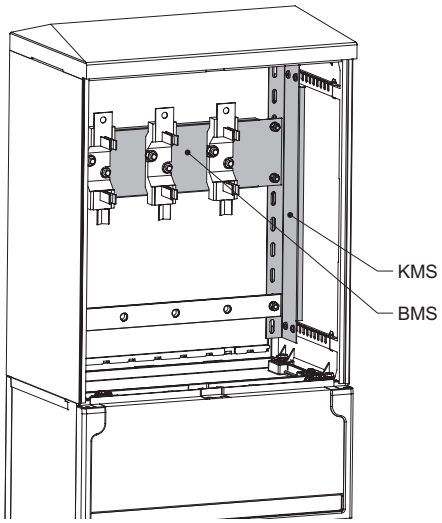


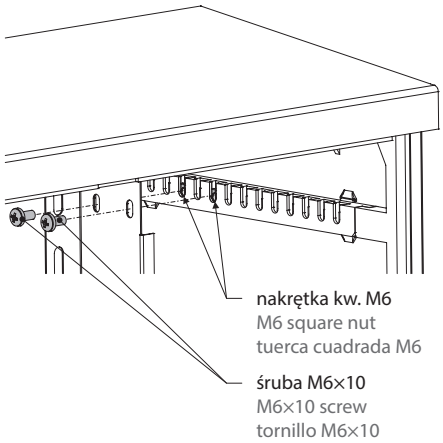


Producent zastrzega sobie prawo wprowadzania zmian technicznych / The producer reserves the right to introduce technical modifications / El fabricante se reserva el derecho a realizar modificaciones técnicas

## Uniwersalne blachy montażowe
## Universal assembly sheets
## Llanta soporte universal

BMU

### Uniwersalne blachy montażowe z otworami do montażu aparatów różnych producentów
### Universal assembly sheets with holes for mount apparatus made by different producers
### Llanta soporte universal agujereada para el montaje de componentes de diferentes fabricantes

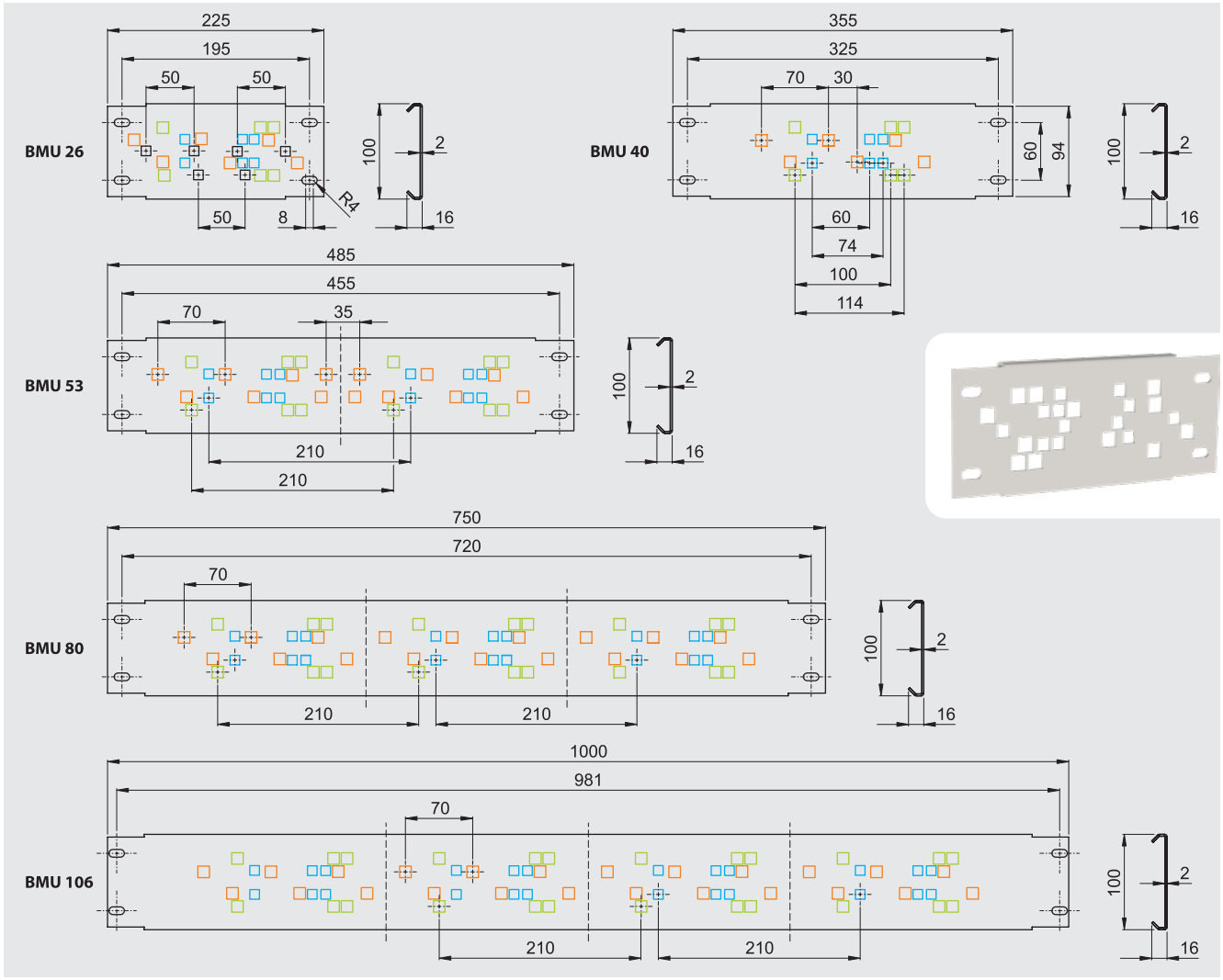


- *Podstawa bezpiecznikowa, wielkość 1 i 2 (nakrętki klatkowe M8)*
  *Fuse base, size 1 and 2 (M8 cage nuts)*
  *Base portafusibles abierta, tamaño 1 y 2 (tuercas prisioneras M8)*
- *Rozłącznik bezpiecznikowy, wielkość 1 (nakrętki klatkowe M8)*
  *Fuse switch disconnector, size 1 (M8 cage nuts)*
  *Bases portafusibles cerrada, tamaño 1 (tuercas prisioneras M8)*
- *Rozłącznik bezpiecznikowy, wielkość 00 (nakrętki klatkowe M6)*
  *Fuse switch disconnector, size 00 (M6 cage nuts)*
  *Bases portafusibles cerrada, tamaño 00 (tuercas prisioneras M6)*
- *Rozłącznik bezpiecznikowy, wielkość 000 (nakrętki klatkowe M6)*
  *Fuse switch disconnector, size 000 (M6 cage nuts)*
  *Bases portafusibles cerrada, tamaño 000 (tuercas prisioneras M6)*

| Typ / Type / Tipo | Nr kat. / Art. no. / Nº cat. |
|---|---|
| BMU 26 | *patrz / see / véase T0-38* |
| BMU 40 | |
| BMU 53 | |
| BMU 80 | |
| BMU 106 | |

### Przykładowe zastosowanie / Application example / Ejemplos de aplicación

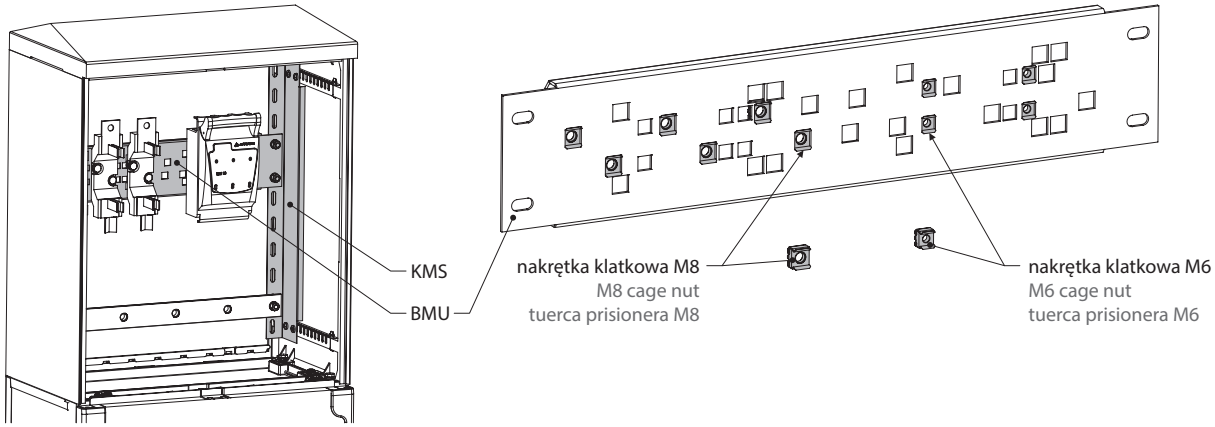


Producent zastrzega sobie prawo wprowadzania zmian technicznych / The producer reserves the right to introduce technical modifications / El fabricante se reserva el derecho a realizar modificaciones técnicas

# Płyty montażowe
# Mounting plates
# Placas de montaje





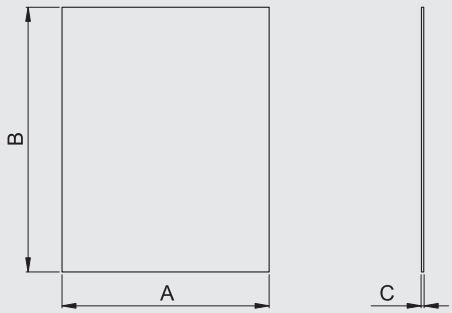


>DP (UP+GF)<

## Płyty montażowe (PMPN)
## Mounting plates (PMPN)
## Placas de montaje (PMPN)

Materiał: poliester wzmocniony włóknem szklanym
Material: glass fibre reinforced polyester
Material: poliéster reforzado con fibra de vidrio

| Rozmiar obudowy [cm] Cabinet size [cm] Dimensiones de la envolvente [cm] | Typ / Type / Tipo | A | B | C | Nr kat. / Art. no. / Nº cat. |
|---|---|---|---|---|---|
| 26×40 | PMPN 23×36×4 | 230 | 360 | 4 | patrz / see / véase T0-39 |
| 26×60 | PMPN 23×56×4 | 230 | 560 | 4 | |
| 26×80 | PMPN 23×76×4 | 230 | 760 | 4 | |
| 40×40 | PMPN 36×36×4 | 360 | 360 | 4 | |
| 40×50 | PMPN 36×46×4 | 360 | 460 | 4 | |
| 40×60 | PMPN 36×56×4 | 360 | 560 | 4 | |
| 40×80 | PMPN 36×76×4 | 360 | 760 | 4 | |
| 53×40 | PMPN 49×36×4 | 490 | 360 | 4 | |
| 53×60 | PMPN 49×56×4 | 490 | 560 | 4 | |
| 53×80 | PMPN 49×76×4 | 490 | 760 | 4 | |
| 66×40 | PMPN 62×36×4 | 620 | 360 | 4 | |
| 66×60 | PMPN 62×56×4 | 620 | 560 | 4 | |
| 66×80 | PMPN 62×76×5 | 620 | 760 | 5 | |
| 80×40 | PMPN 36×76×4 | 360 | 760 | 4 | |
| 80×50 | PMPN 76×46×4 | 760 | 460 | 4 | |
| 80×60 | PMPN 76×56×4 | 760 | 560 | 4 | |
| 80×80 | PMPN 76×75,5×5 | 760 | 755 | 5 | |
| 106×40 | PMPN 102×36×5 | 1020 | 360 | 5 | |
| 106×60 | PMPN 102×56×5 | 1020 | 560 | 5 | |
| 106×80 | PMPN 102×75,5×5 | 1020 | 755 | 5 | |

>TP (PP)<

## Płyty montażowe (PMV)
## Mounting plates (PMV)
## Placas de montaje (PMV)

Materiał: polipropylen
Material: polypropylene
Material: polipropileno

| Rozmiar obudowy [cm] Cabinet size [cm] Dimensiones de la envolvente [cm] | Typ / Type / Tipo | A | B | C | Nr kat. / Art. no. / Nº cat. |
|---|---|---|---|---|---|
| 26×40 | PMV 23×36×3 | 230 | 360 | 3 | patrz / see / véase T0-39 |
| 26×60 | PMV 23×56×3 | 230 | 560 | 3 | |
| 26×80 | PMV 23×76×3 | 230 | 760 | 3 | |
| 40×40 | PMV 36×36×3 | 360 | 360 | 3 | |
| 40×50 | PMV 36×46×3 | 360 | 460 | 3 | |
| 40×60 | PMV 36×56×3 | 360 | 560 | 3 | |
| 40×80 | PMV 36×76×3 | 360 | 760 | 3 | |
| 53×40 | PMV 49×36×5 | 490 | 360 | 5 | |
| 53×60 | PMV 49×56×5 | 490 | 560 | 5 | |
| 53×80 | PMV 49×76×6 | 490 | 760 | 6 | |
| 66×40 | PMV 62×36×5 | 620 | 360 | 5 | |
| 66×60 | PMV 62×56×5 | 620 | 560 | 5 | |
| 66×80 | PMV 62×76×6 | 620 | 760 | 6 | |
| 80×40 | PMV 76×36×5 | 760 | 360 | 5 | |
| 80×50 | PMV 76×46×5 | 760 | 460 | 5 | |
| 80×60 | PMV 76×56×6 | 760 | 560 | 6 | |
| 80×80 | PMV 76×75,5×6 | 760 | 755 | 6 | |
| 106×40 | PMV 102×36×6 | 1020 | 360 | 6 | |
| 106×60 | PMV 102×56×6 | 1020 | 560 | 6 | |
| 106×80 | PMV 102×75,5×6 | 1020 | 755 | 6 | |

Producent zastrzega sobie prawo wprowadzania zmian technicznych / The producer reserves the right to introduce technical modifications / El fabricante se reserva el derecho a realizar modificaciones técnicas

## Wentylacja
## Ventilation
## Ventilación

## SLU



>TP (PA 6)<

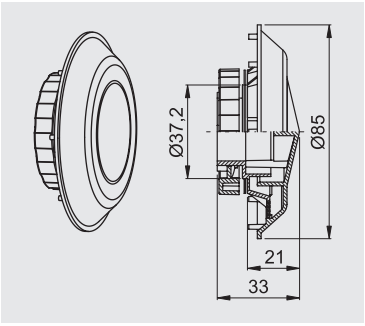


Powierzchnia dopływu powietrza: 237 mm²
Air inflow area: 237 mm²
Área de entrada de aire: 237 mm²

| Typ / Type / Tipo | IP | Nr kat. / Art. no. / Nº cat. |
|---|---|---|
| SLU | IP55 | *patrz / see / véase T0-46* |

### Konstrukcja / Construction / Construcción

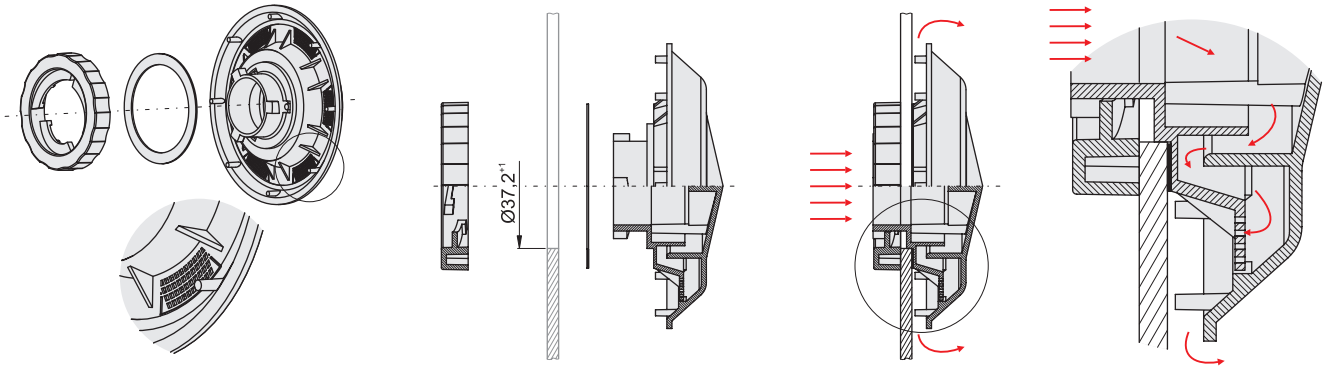


### Warianty montażu / Mounting options / Opciones de montaje

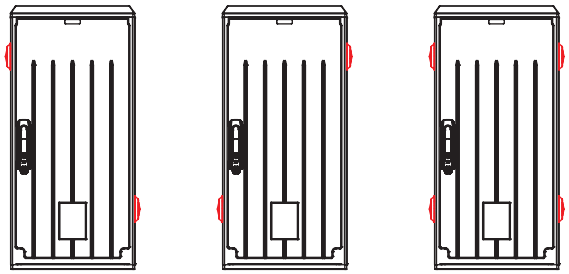

## Oświetlenie obudowy
## Cabinet lighting
## Iluminación de envolvente

## OSW

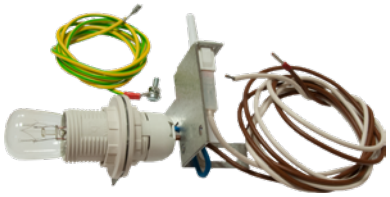

| Typ / Type / Tipo | Pozycja montażowa<br>Mounting position<br>Posición de montaje | Nr kat. / Art. no. / Nº cat. |
|---|---|---|
| OSW-KS/DCE-R | prawa / right / derecho | *patrz / see / véase T0-42* |
| OSW-KS/DCE-L | lewa / left / izquierdo | |

Producent zastrzega sobie prawo wprowadzania zmian technicznych / The producer reserves the right to introduce technical modifications / El fabricante se reserva el derecho a realizar modificaciones técnicas

## Zamki
## Locks
## Manetas

**LE • RS**


LE 40


LE 40U


LE 45


LE 45U

>TP (PA 6)<

| Typ / Type / Tipo | Nr kat. / Art. no. / № cat. |
|---|---|
| LE 40 | *patrz / see / véase T0-44* |
| LE 40U | |
| LE 45 | |
| LE 45U | |

## Wkładki
## Locking cylinders
## Bombillos

**WRS • WRH**

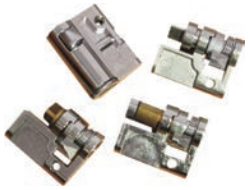

**Kształt końcówki trzpienia / Pin end shape / Tipo bombillo**

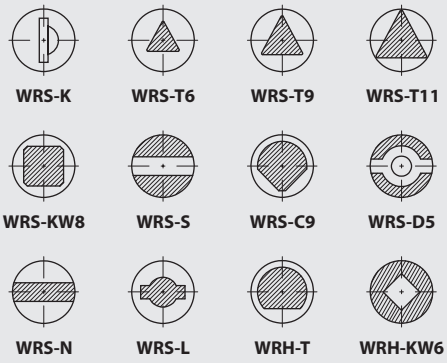


| Typ / Type / Tipo | Nr kat. / Art. no. / № cat. |
|---|---|
| WRS-K | *patrz / see / véase T0-44* |
| WRS-T6 | |
| WRS-T9 | |
| WRS-T11 | |
| WRS-KW8 | |
| WRS-S | |
| WRS-C9 | |
| WRS-D5 | |
| WRS-N | |
| WRS-L | |
| WRH-T | |
| WRH-KW6 | |

## Blokada drzwi
## Door blockade
## Bloqueo de puerta

**BDO 15**

BDO 15 – komplet części luzem / set of parts in bulk / juego de piezas sueltas



>TP (PA+GF)<

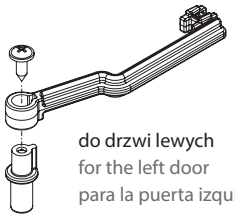
do drzwi lewych
for the left door
para la puerta izquierda

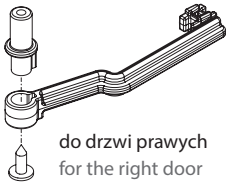
do drzwi prawych
for the right door
para la puerta derecha

| Typ / Type / Tipo | Nr kat. / Art. no. / № cat. |
|---|---|
| BDO 15 | *patrz / see / véase T0-44* |

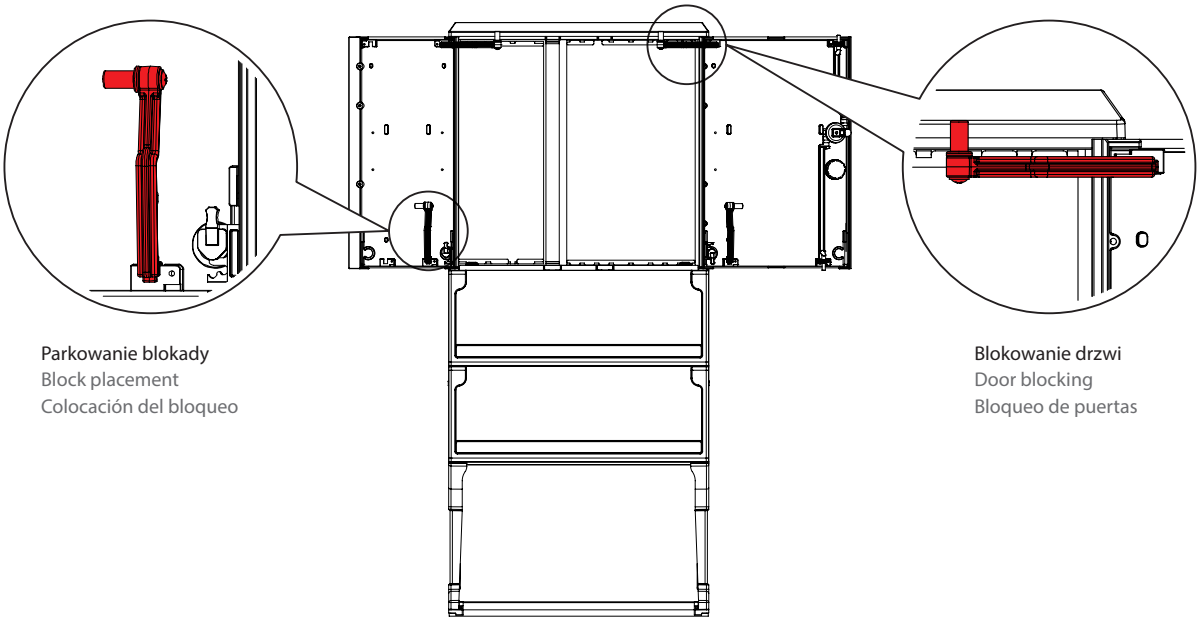

Parkowanie blokady
Block placement
Colocación del bloqueo

Blokowanie drzwi
Door blocking
Bloqueo de puertas

Producent zastrzega sobie prawo wprowadzania zmian technicznych / The producer reserves the right to introduce technical modifications / El fabricante se reserva el derecho a realizar modificaciones técnicas

## Uchwyty kablowe
## Cable holders
## Abrazaderas

**PUK • PUK3 • KO4**



>TP (PA 6)<

**PUK**

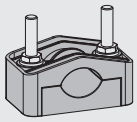

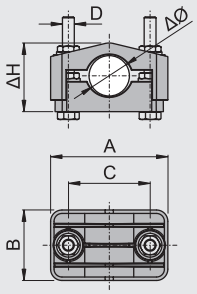


**PUK3**

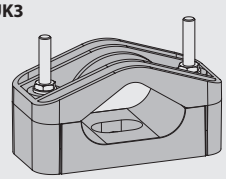

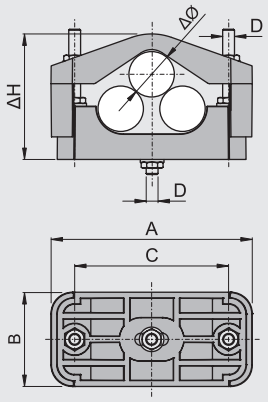


| Typ / Type / Tipo | A | B | C | D | ΔH | ΔØ | S | Nr kat. / Art. no. / Nº cat. |
|---|---|---|---|---|---|---|---|---|
| PUK 15 | 68 | 39 | 45 | M8 | 30-40 | 16-27 | 4×50 | patrz / see / véase T0-55 |
| PUK 24 | 98 | 59 | 69 | M10 | 48-62 | 27-40 | 4×120 | |
| PUK 45 | 127 | 59 | 94 | M10 | 67-94 | 48-75 | 4×240 | |
| PUK 65 | 157 | 69 | 120 | M10 | 95-116 | 65-90 | 4×300 | |
| PUK3 24 | 150 | 81 | 110 | M10 | 75-105 | 24-32 | 4×70 | |
| PUK3 32 | 172 | 81 | 130 | M10 | 86-125 | 32-47 | 4×120 | |

*S - Maksymalny przekrój kabla (mm²) / Maximal cable section (mm²) / Sección máxima del cable (mm²)*



>TP (PA 6)<

! *Komplety KO4 nie zawierają śrub i nakrętek*
*The kits KO4 do not include nuts and bolts*
*El set KO4 no contiene tuercas y tornillos*

**KO4 27**

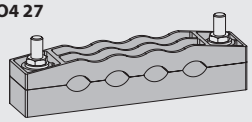

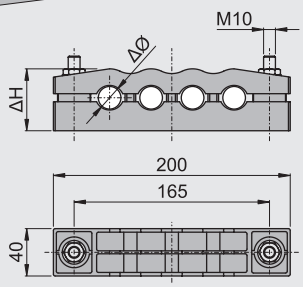


**KO4 27M**

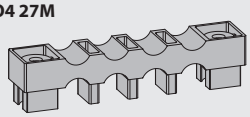

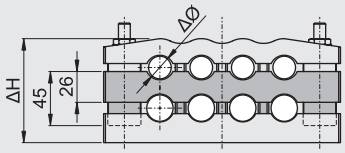


| Typ / Type / Tipo | ΔH | ΔØ | S | Nr kat. / Art. no. / Nº cat. |
|---|---|---|---|---|
| KO4 27 | 45-60 | 13-27 | 4×50 | patrz / see / véase T0-55 |
| KO4 27M | 71-... | 13-27 | 4×50 | |

*S - Maksymalny przekrój kabla (mm²)*
*Maximal cable section (mm²)*
*Sección máxima del cable (mm²)*

### Przykładowe zastosowanie / Application example / Ejemplos de aplicación



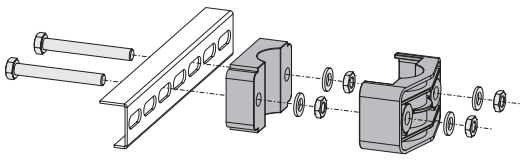

Producent zastrzega sobie prawo wprowadzania zmian technicznych / The producer reserves the right to introduce technical modifications / El fabricante se reserva el derecho a realizar modificaciones técnicas

## Kątowniki perforowane
## Perforated angle bars
## Perfil angular perforado

**DKP**



Stal / Steel / Acero

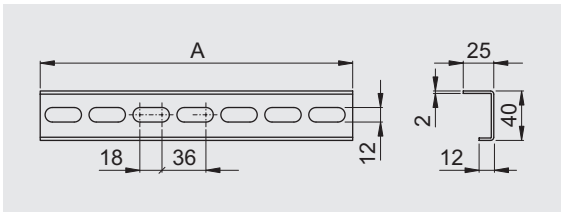




| Typ / Type / Tipo | A | Nr kat. / Art. no. / Nº cat. |
|---|---|---|
| DKP 26 | 256 | patrz / see / véase T0-53 |
| DKP 40 | 385 | |
| DKP 53 | 520 | |
| DKP 66 | 654 | |
| DKP 80 | 784 | |
| DKP 106 | 1052 | |

## Kraty stabilizujące
## Stabilizing grids
## Rejillas de estabilización

**KSR**



>TP Recyklat / TP recyclate / TP reciclado<

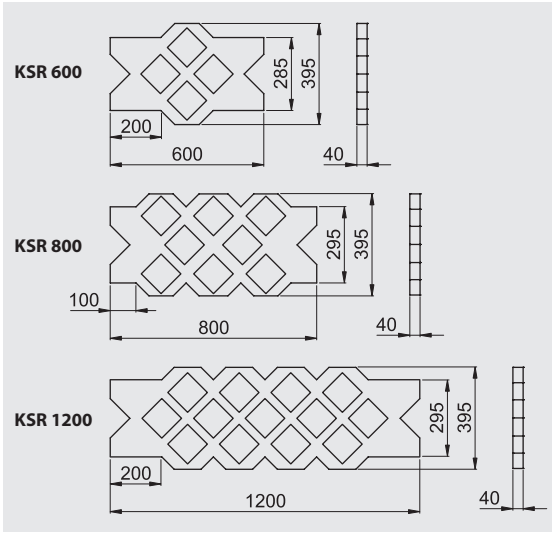


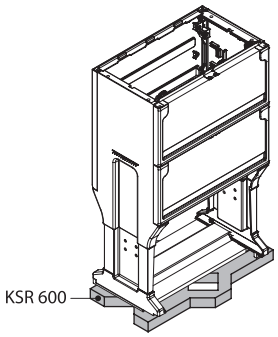


| Typ / Type / Tipo | Nr kat. / Art. no. / Nº cat. |
|---|---|
| KSR 600 | patrz / see / véase T0-54 |
| KSR 800 | |
| KSR 1200 | |

## Przepust kablowy
## Cover for cable temporary supply
## Caperuza para salida temporal/auxiliar

**PK**



>TP (PS)<

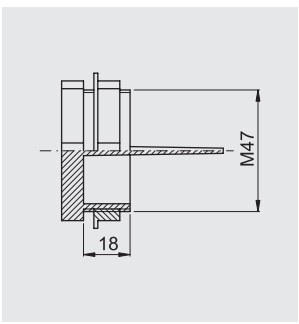


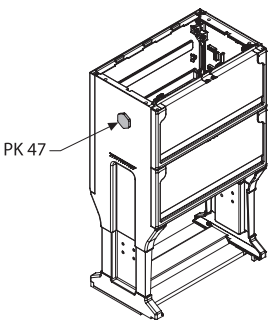


| Typ / Type / Tipo | Nr kat. / Art. no. / Nº cat. |
|---|---|
| PK 47 | patrz / see / véase T0-54 |

Producent zastrzega sobie prawo wprowadzania zmian technicznych / The producer reserves the right to introduce technical modifications / El fabricante se reserva el derecho a realizar modificaciones técnicas

## Przepust kablowy
## Cover for cable temporary supply
## Caperuza para salida temporal/auxiliar

**PRN**



>DP (UP+GF)<

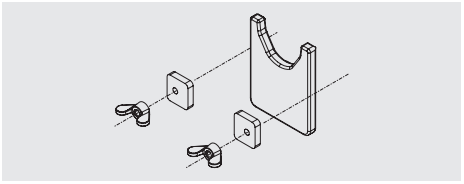

| Typ / Type / Tipo | Nr kat. / Art. no. / № cat. |
|---|---|
| PRN | *patrz / see / véase T0-54* |

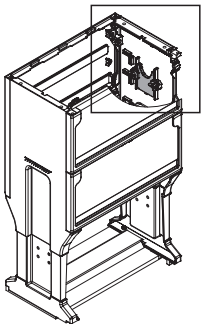

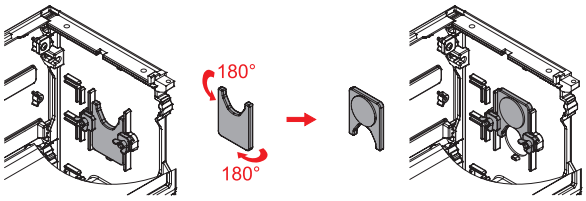


## Wypełniacz fundamentu
## Pedestal filler
## Relleno para instalación de zócalo

**WPF**




| Typ fundamentu<br>Pedestal type<br>Tipo de cimiento | Ilość wypełniacza fundamentu ($dm^3$)<br>Pedestal filler vol. ($dm^3$)<br>Cantidad de relleno del cimiento ($dm^3$) |
|---|---|
| KFN-26 | 24 |
| KFN-40 | 36 |
| KFN-53 | 48,5 |
| KFN-66 | 60,5 |
| KFN-80 | 73 |
| KFN-106 | 97,5 |

| Typ / Type / Tipo | V | Nr kat. / Art. no. / № cat. |
|---|---|---|
| WPF 25 | 25 | *patrz / see / véase T0-56* |
| WPF 50 | 50 | |

*V - Objętość ($dm^3$) / Volume ($dm^3$) / Volumen ($dm^3$)*

Producent zastrzega sobie prawo wprowadzania zmian technicznych / The producer reserves the right to introduce technical modifications / El fabricante se reserva el derecho a realizar modificaciones técnicas

ZUP EMITER sp. z o.o.
ul. Skrudlak 3
34-600 Limanowa
0048 18 337 00 90
emiter@emiter.com
www.emiter.com

2025 pl/en/es

# Obudowy poliestrowe
# Polyester Cabinets
# Envolventes de poliéster

**T3**

- DC
- DCZ
- DCB
- DCZB
- DCWE
- DCWEZ
- DCWEB
- DCWEZB



*Divides energy, multiplies solutions!*

# EDS

## eds.emiter.com

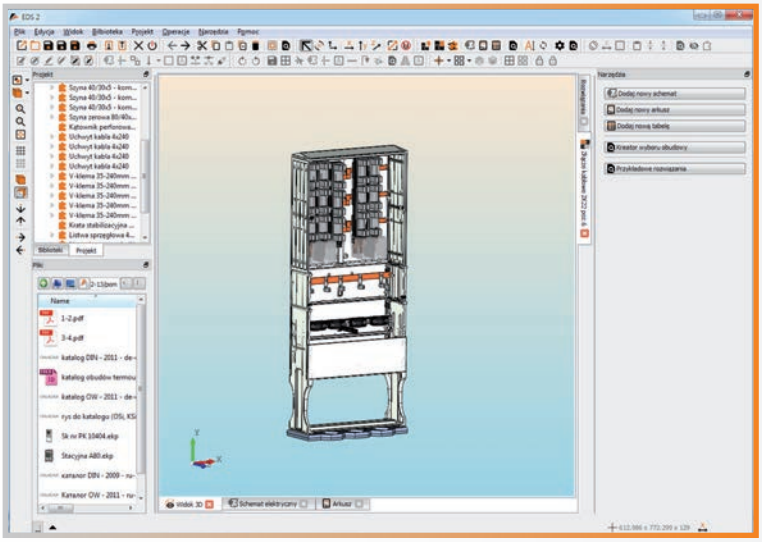

EDS to autorskie oprogramowanie, zaprojektowane przez firmę EMITER, służące do wspomagania projektowania rozdzielnic i urządzeń elektrycznych. Dostępne na CD-R lub na naszej stronie: eds.emiter.com.

- projektowanie rozdzielnic
- tworzenie schematów elektrycznych
- kreowanie kart katalogowych, wydruków
- eksport do formatów DXF i PDF
- system aktualizacji programu i bibliotek

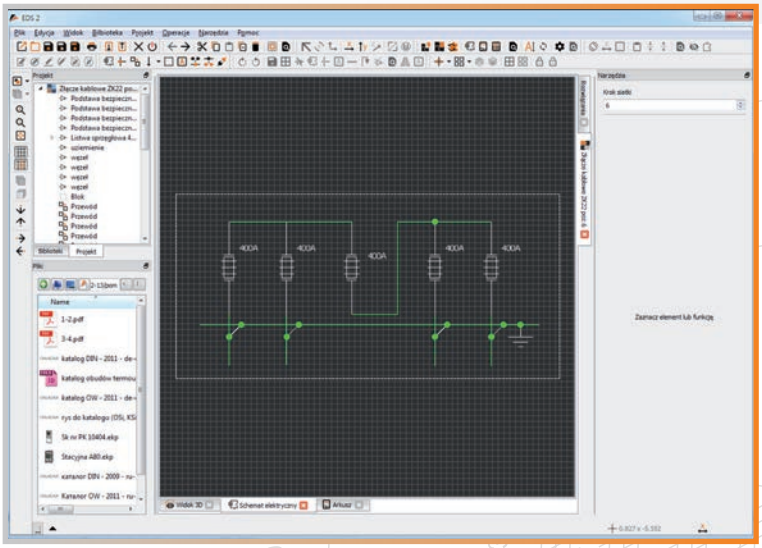

EDS is an application designed by the EMITER company. It is intended to be used for designing electrical switchgear. The software is available on CD-R and downloadable from eds.emiter.com.

- switchgear design
- electric scheme creation
- datasheet and printouts creation
- export to DXF and PDF format
- software and library updating system

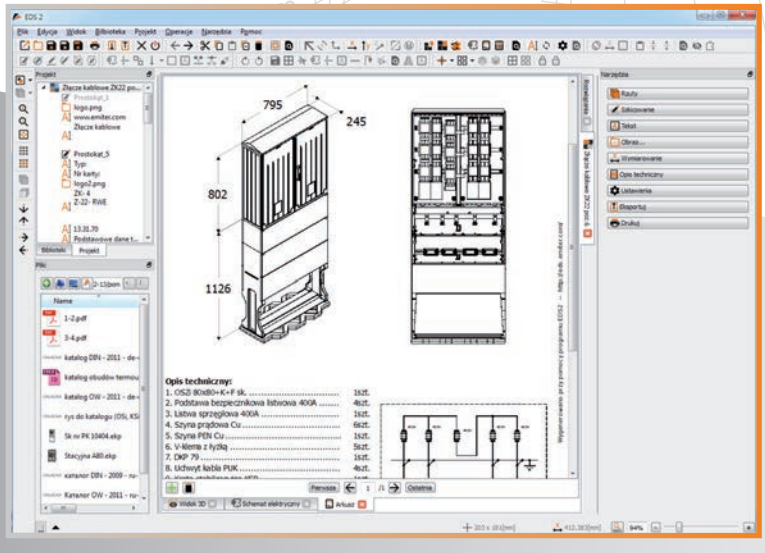


EDS es un software diseñado por la empresa EMITER, usado para el diseño de cuadros de distribución. Disponible en CD-R o en nuestra página web: eds.emiter.com

- diseño de cuadros de distribución
- diseño de esquemas eléctricos
- diseño de hojas de datos y planos
- exportable a los formatos DXF y PDF
- posibilidad de actualización de programa y bibliotecas



## Obudowy / Cabinets / Envolventes

**Obudowy (DC, DCZ, DCB, DCZB, DCWE, DCWEZ, DCWEB, DCWEZB) / Cabinets (DC, DCZ, DCB, DCZB, DCWE, DCWEZ, DCWEB, DCWEZB) / Envolventes (DC, DCZ, DCB, DCZB, DCWE, DCWEZ, DCWEB, DCWEZB)** **T3-5**
Konstrukcja obudowy / Cabinet construction / Montaje de envolvente T3-14
Przegroda pozioma / Horizontal partition / Placa separadora horizontal T3-15
Fundamenty (FD) / Pedestals (FD) / Zócalo subterráneo (FD) T3-16
Konstrukcja fundamentu (FD) / Pedestals construction (FD) / Montaje de zócalo subterráneo (FD) T3-17
Kieszenie kablowe (KD, KDB) / Cable bases (KD, KDB) / Zócalo de superficie (KD, KDB) T3-18
Konstrukcja kieszeni kablowej (KD, KDB) / Cable base construction (KD, KDB) / Montaje de zócalo (KD, KDB ) T3-18
Systemy montażu aparatów / Apparatus mounting systems / Montaje de embarrado T3-19
Połączenia pionowe / Vertical connections / Acoplamiento vertical T3-21
System wentylacji obudów / Cabinet's ventilation system / Sistema de ventilación de envolventes T3-22

## Wyposażenie dodatkowe / Additional equipment / Equipamiento adicional

Szyny miedziane z nakrętkami (SZN) / Copper bars with pressed nuts (SZN) / Pletinas de cobre con tuercas embutidas (SZN) T3-23
Szyny miedziane z nakrętkami (SZR) / Copper bars with pressed nuts (SZR) / Pletinas de cobre con tuercas embutidas (SZR) T3-23
Szyny miedziane bez nakrętek (SZB) / Copper bars without nuts (SZB) / Pletinas de cobre sin tuercas embutidas (SZB) T3-24
Izolator ruchomy (IZO) / Flexible insulator (IZO) / Aislador móvil (IZO) T3-24
Oświetlenie obudowy (OSW) / Cabinet lighting (OSW) / Iluminación de envolvente (OSW) T3-24
Płyty montażowe do obudów DC, DCZ, DCB, DCZB (PMIDC) / Mounting plates for DC, DCZ, DCB, DCZB cabinets (PMIDC) / Placas de montaje para envolventes DC, DCZ, DCB, DCZB (PMIDC) T3-25
Płyty montażowe dla obudów DCWE, DCWEZ, DCWEB, DCWEZB (PMIW) / Mounting plates for DCWE, DCWEZ, DCWEB, DCWEZB cabinets (PMIW) / Placas de montaje para envolventes DCWE, DCWEZ, DCWEB, DCWEZB (PMIW) T3-25
Zamki (LE) / Locks (LE) / Manetas (LE) T3-26
Wkładki (WRS, WRH) / Locking cylinders (WRS, WRH) / Bombillos (WRS, WRH) T3-26
Wentylacja (SLU) / Ventilation (SLU) / Ventilación (SLU) T3-26
Blokada drzwi (BDS) / Door blockade (BDS) / Bloqueo de puerta (BDS) T3-27
Rama wewnętrzna (RWL, RWP) / Internal frame (RWL, RWP) / Soporte interior de fijación a zócalo (RWL, RWP) T3-28
Przepust kablowy (PK 47) / Outlet for temporary supply (PK 47) / Salida temporal/auxiliar (PK 47) T3-31
Przepust kablowy (PRN) / Outlet for temporary supply (PRN) / Salida temporal/auxiliar (PRN) T3-31
Kątowniki perforowane (DKP) / Copper bars without nuts (DKP) / Perfil angular perforado (DKP) T3-31
Uchwyty kablowe (PUK, PUK3, KO4) / Cable holders (PUK, PUK3, KO4) / Abrazaderas (PUK, PUK3, KO4) T3-32
Kraty stabilizujące (KSR) / Stabilizing grids (KSR) / Rejillas de estabilización (KSR) T3-33
Wypełniacz fundamentu (WPF) / Pedestal filler (WPF) / Relleno para instalación de zócalo (WPF) T3-33

**Obudowy**
**Cabinets**
**Envolventes**

DC • DCZ • DCB • DCZB • DCWE • DCWEZ • DCWEB • DCWEZB

Obudowy typu DIN o głębokości 320 mm, dzięki swej uniwersalności znajdują szerokie zastosowanie w przemyśle, energetyce i telekomunikacji. Wykonane z izolacyjnego trudnopalnego i samogasnącego kompozytu (poliester + włókno szklane) odznaczają się odpornością na działanie czynników atmosferycznych (UV). System wentylacji (patrz str. T3-22) minimalizuje gromadzenie się wilgoci. Elementy fundamentu demontowane bez użycia narzędzi, ułatwiają wprowadzenie kabli do złącza. Specjalnie opracowana konstrukcja obudowy w połączeniu z elementami dodatkowymi zapewnia szybki i wygodny montaż wyposażenia.

Obudowy DC**B**, DCZ**B**, DCWE**B** i DCWEZ**B** wyposażone są w podstawę, natomiast obudowy DC, DCZ, DCWE oraz DCWEZ przeznaczone są do montażu bezpośrednio na fundamencie (nie posiadają podstawy).

Rodzaje powierzchni zewnętrznych:

DC, DCB, DCWE, DCWEB – wszystkie powierzchnie gładkie,
DC**Z**, DC**Z**B, DCWE**Z**, DCWE**Z**B – żebrowane drzwi i plecy.

DIN cabinets, 320 mm deep, are widely applied in the industry, energy and telecommunication sectors thanks to their universal qualities. Made of insulating, slow-burning and self-extinguishing composite (polyester + glass fibre) characterized with resistance to atmospheric agents (UV). The ventilation system (see page T3-22) minimizes the gathering of damp. Parts of the pedestals are removable without the need to use tools, which allows an easy introduction of cables into the installed junction. Specially designed construction of the cabinet in connection with additional elements, ensure fast and comfortable assembly of equipment.

DC**B**, DCZ**B**, DCWE**B** and DCWEZ**B** cabinets are equipped with a base, while DC, DCZ, DCWE and DCWEZ cabinets are designed for mounting directly on a pedestal (they have no base).

Types of external surfaces:

DC, DCB, DCWE, DCWEB – all surfaces smooth,
DC**Z**, DC**Z**B, DCWE**Z**, DCWE**Z**B – doors and back walls – ribbed.

Las envolventes tipo DIN de profundidad 320 mm, debido a su versatilidad, encuentran un uso muy amplio en la industria, la energía y las telecomunicaciones. Fabricado con compuesto aislante, ignífugo y autoextinguible (poliéster + fibra de vidrio) que se caracteriza por la resistencia a los agentes atmosféricos (UV). El sistema de ventilación (pág. T3-22) minimiza el almacenamiento de la humedad. Las paredes del zócalo se desmontan sin la necesidad de usar herramientas, lo que permite una fácil conexión. La construcción especialmente diseñada de la envolvente, junto con los elementos adicionales aseguran una instalación rápida y fácil de los equipos.

Las envolventes DC**B**, DCZ**B**, DCWE**B** y DCWEZ**B** están equipados con una base, mientras que los gabinetes DC, DCZ, DCWE y DCWEZ están diseñados para montarse directamente en un pedestal (no tienen base).

Tipos de superficies externas:

DC, DCB, DCWE, DCWEB – todas las superficies lisas,
DC**Z**, DC**Z**B, DCWE**Z**, DCWE**Z**B – puertas y trasera estriadas.



**DC (DCB)**



**DCZ (DCZB)**



**DCWE (DCWEB)**

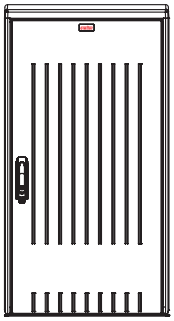

**DCWEZ (DCWEZB)**



| Podstawowe parametry / Basic parameters / Parámetros básicos | |
|---|---|
| stopień ochrony obudowy<br>protection grade<br>grado de protección | IP44; IP54 |
| odporność na uderzenia<br>impact resistance<br>resistencia al impacto | IK10 |
| głębokość<br>depth<br>profundidad | 320 mm |
| znamionowe napięcie izolacji<br>rated insulation voltage<br>tensión nominal de aislamiento | AC 1000 V; DC 1500 V |
| temperatura eksploatacji<br>temperature operating conditions<br>temperatura de funcionamiento | -50 ÷ 85 °C |
| kategoria palności<br>flammability category<br>categoría de inflamabilidad | V0 |
| kolor<br>colour<br>color | RAL 7035 |
| klasa ochronności<br>protection class<br>clase de protección | II |
| odporność na prądy pełzające<br>tracking resistance<br>resistencia a tracción | CTI 600 |
| wytrzymałość dielektryczna<br>dielectric strength<br>rigidez dieléctrica | 22 kV/mm |
| rezystywność<br>resistivity<br>resistividad | $10^{14}$ Ω cm |
| zgodność<br>conformity<br>cumplimiento (con normas) | DIN 43 629-1<br>DIN 43 629-2<br>DIN 43 629-3<br>EN IEC 61439-1<br>EN 61439-5<br>EN 62208<br>EN 60529<br>EN 62262 |

**DC / DCZ / DCWE / DCWEZ**

**+**

**B**



*(Podstawa / Base / Base)*

↓

**DCB / DCZB / DCWEB / DCWEZB**

Producent zastrzega sobie prawo wprowadzania zmian technicznych / The producer reserves the right to introduce technical modifications / El fabricante se reserva el derecho a realizar modificaciones técnicas

## Obudowy gładkie
## Enclosures with smooth surfaces
## Los envolventes con superficies lisas

**DC • DCB | 00 • 0 • 1**

00
0
1

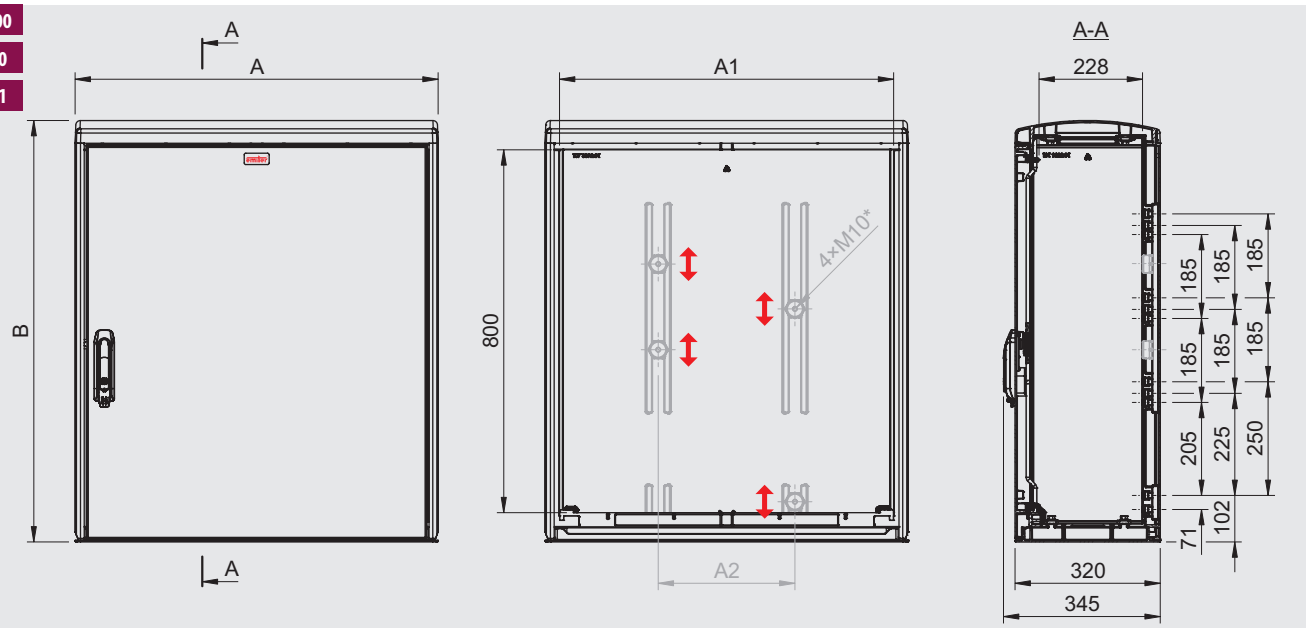


| Rozmiar / Size / Tamaño | Typ / Type / Tipo | A | B | A1 | A2 | IP | Podstawa / Base / Base |
|---|---|---|---|---|---|---|---|
| DIN 00 | DC 0044 | 470 | 922 | 406 | - | IP44 | - |
| | DCB 0044 | 470 | 929 | 406 | - | IP44 | + |
| | DC 0054 | 470 | 922 | 406 | - | IP54 | - |
| | DCB 0054 | 470 | 929 | 406 | - | IP54 | + |
| DIN 0 | DC 044 | 605 | 922 | 541 | - | IP44 | - |
| | DCB 044 | 605 | 929 | 541 | - | IP44 | + |
| | DC 054 | 605 | 922 | 541 | - | IP54 | - |
| | DCB 054 | 605 | 929 | 541 | - | IP54 | + |
| DIN 1 | DC 144 | 800 | 922 | 736 | 300 | IP44 | - |
| | DCB 144 | 800 | 929 | 736 | 300 | IP44 | + |
| | DC 154 | 800 | 922 | 736 | 300 | IP54 | - |
| | DCB 154 | 800 | 929 | 736 | 300 | IP54 | + |

* *Opcja - patrz str. T3-24 (IZO 10)*
*Option - see page T3-24 (IZO 10)*
*Opción - véase la página T3-24 (IZO 10)*

Producent zastrzega sobie prawo wprowadzania zmian technicznych / The producer reserves the right to introduce technical modifications / El fabricante se reserva el derecho a realizar modificaciones técnicas

## Obudowy gładkie
## Enclosures with smooth surfaces
## Los envolventes con superficies lisas



2

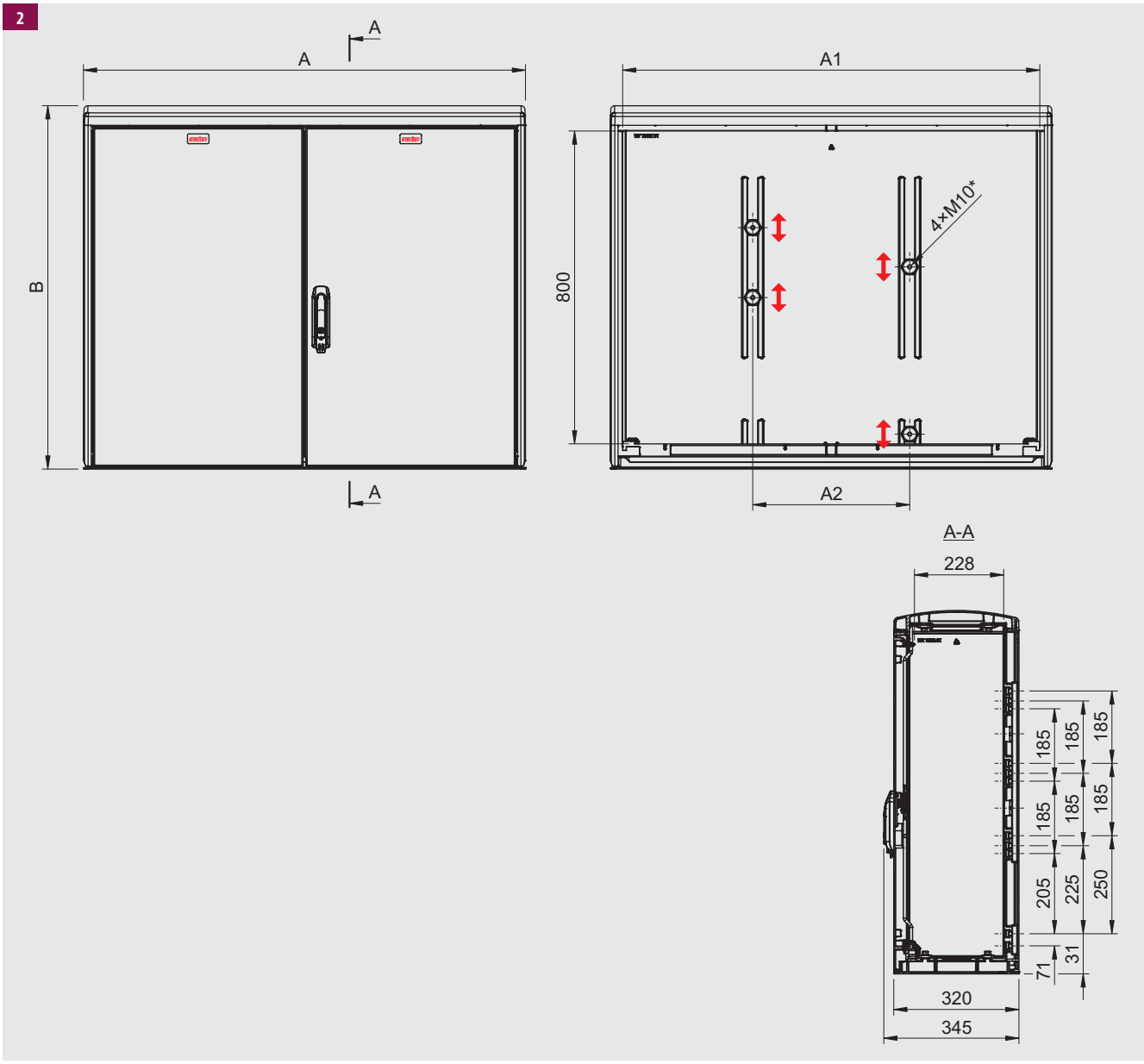


| Rozmiar / Size / Tamaño | Typ / Type / Tipo | A | B | A1 | A2 | IP | Podstawa / Base / Base |
|---|---|---|---|---|---|---|---|
| DIN 2 | DC 244 | 1130 | 922 | 1066 | 400 | IP44 | - |
| | DCB 244 | 1130 | 929 | 1066 | 400 | IP44 | + |
| | DC 254 | 1130 | 922 | 1066 | 400 | IP54 | - |
| | DCB 254 | 1130 | 929 | 1066 | 400 | IP54 | + |

* *Opcja - patrz str. T3-24 (IZO 10)*
*Option - see page T3-24 (IZO 10)*
*Opción - véase la página T3-24 (IZO 10)*

Producent zastrzega sobie prawo wprowadzania zmian technicznych / The producer reserves the right to introduce technical modifications / El fabricante se reserva el derecho a realizar modificaciones técnicas

## Obudowy gładkie
## Enclosures with smooth surfaces
## Los envolventes con superficies lisas



0

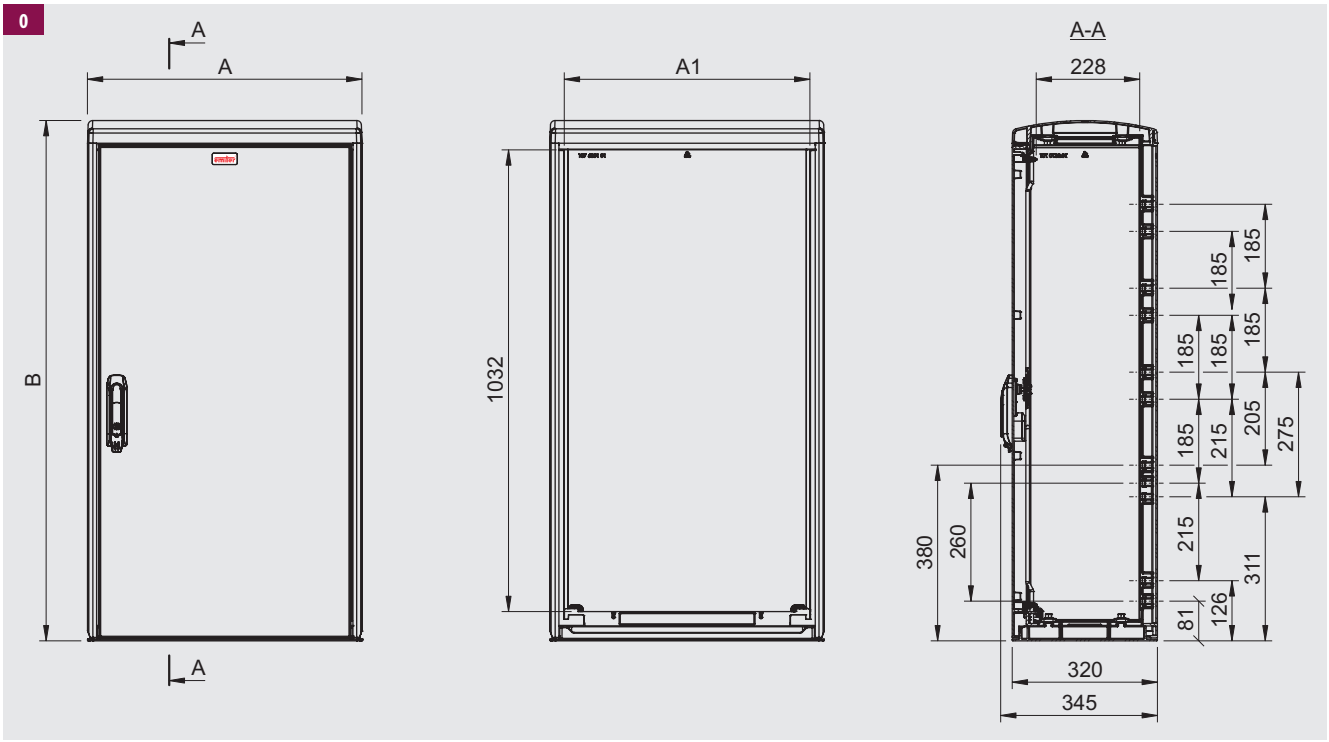


| Rozmiar / Size / Tamaño | Typ / Type / Tipo | A | B | A1 | A2 | IP | Podstawa / Base / Base |
|---|---|---|---|---|---|---|---|
| DIN 0 | DCWE 044 | 605 | 1140 | 541 | - | IP44 | - |
| | DCWEB 044 | 605 | 1147 | 541 | - | IP44 | + |
| | DCWE 054 | 605 | 1140 | 541 | - | IP54 | - |
| | DCWEB 054 | 605 | 1147 | 541 | - | IP54 | + |

Producent zastrzega sobie prawo wprowadzania zmian technicznych / The producer reserves the right to introduce technical modifications / El fabricante se reserva el derecho a realizar modificaciones técnicas

## Obudowy gładkie
## Enclosures with smooth surfaces
## Los envolventes con superficies lisas



1
2

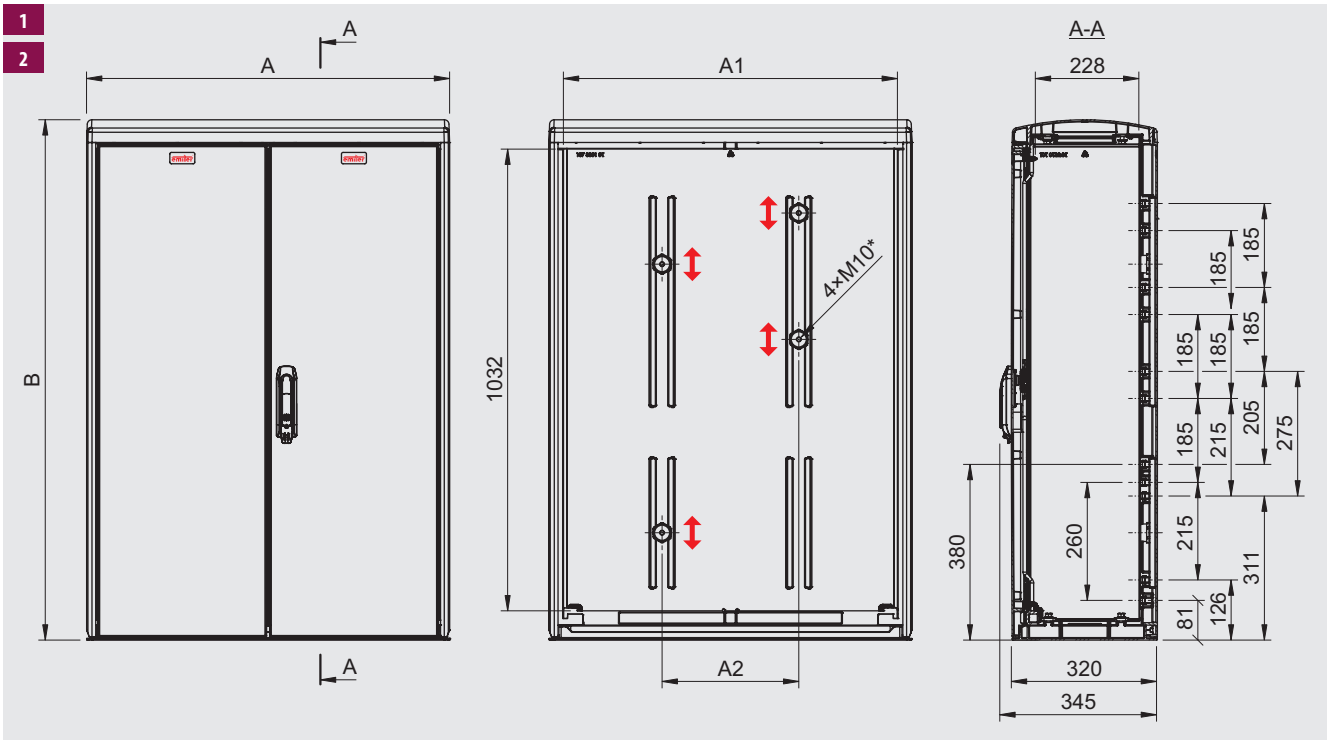


| Rozmiar / Size / Tamaño | Typ / Type / Tipo | A | B | A1 | A2 | IP | Podstawa / Base / Base |
|---|---|---|---|---|---|---|---|
| DIN 1 | DCWE 144 | 800 | 1140 | 736 | 300 | IP44 | - |
| | DCWEB 144 | 800 | 1147 | 736 | 300 | IP44 | + |
| | DCWE 154 | 800 | 1140 | 736 | 300 | IP54 | - |
| | DCWEB 154 | 800 | 1147 | 736 | 300 | IP54 | + |
| DIN 2 | DCWE 244 | 1130 | 1140 | 1066 | 400 | IP44 | - |
| | DCWEB 244 | 1130 | 1147 | 1066 | 400 | IP44 | + |
| | DCWE 254 | 1130 | 1140 | 1066 | 400 | IP54 | - |
| | DCWEB 254 | 1130 | 1147 | 1066 | 400 | IP54 | + |

* *Opcja - patrz str. T3-24 (IZO 10)*
*Option - see page T3-24 (IZO 10)*
*Opción - véase la página T3-24 (IZO 10)*

Producent zastrzega sobie prawo wprowadzania zmian technicznych / The producer reserves the right to introduce technical modifications / El fabricante se reserva el derecho a realizar modificaciones técnicas

## Obudowy żebrowane
## Enclosures with ribbed surfaces
## Los envolventes con superficies estriadas

**DCZ • DCZB | 00 • 0 • 1**

00
0
1

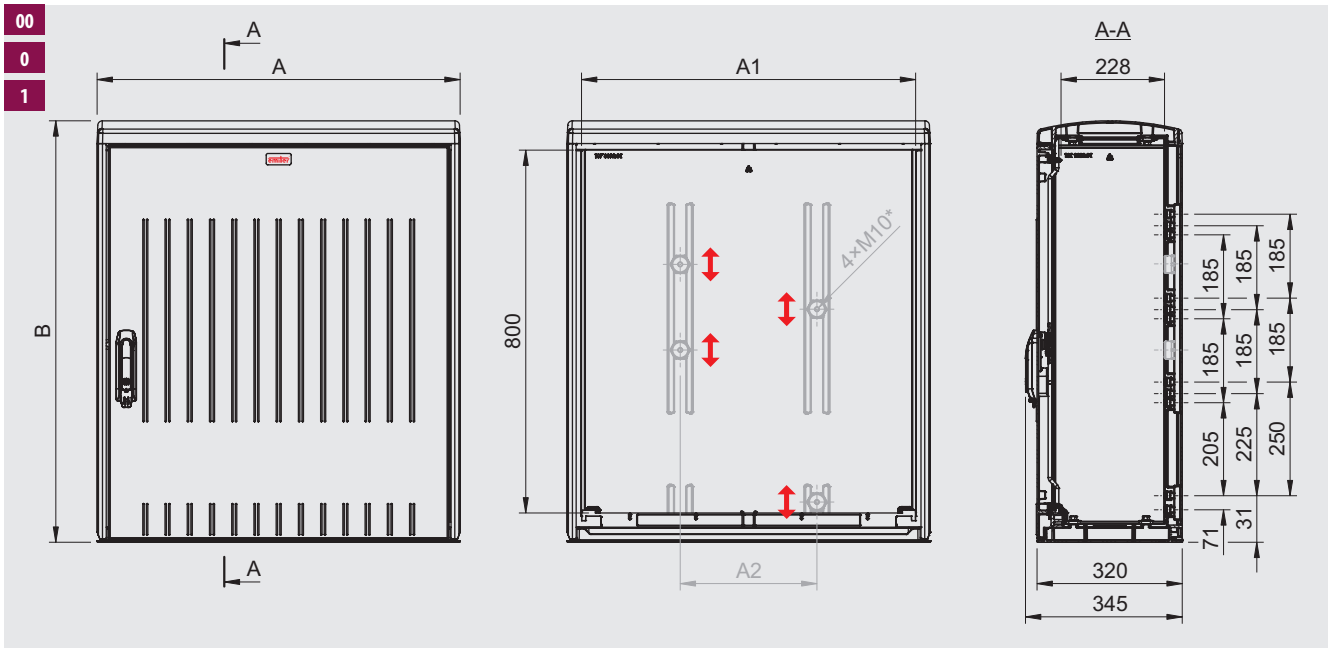


| Rozmiar / Size / Tamaño | Typ / Type / Tipo | A | B | A1 | A2 | IP | Podstawa / Base / Base |
|---|---|---|---|---|---|---|---|
| DIN 00 | DCZ 0044 | 470 | 922 | 406 | - | IP44 | - |
| | DCZB 0044 | 470 | 929 | 406 | - | IP44 | + |
| | DCZ 0054 | 470 | 922 | 406 | - | IP54 | - |
| | DCZB 0054 | 470 | 929 | 406 | - | IP54 | + |
| DIN 0 | DCZ 044 | 605 | 922 | 541 | - | IP44 | - |
| | DCZB 044 | 605 | 929 | 541 | - | IP44 | + |
| | DCZ 054 | 605 | 922 | 541 | - | IP54 | - |
| | DCZB 054 | 605 | 929 | 541 | - | IP54 | + |
| DIN 1 | DCZ 144 | 800 | 922 | 736 | 300 | IP44 | - |
| | DCZB 144 | 800 | 929 | 736 | 300 | IP44 | + |
| | DCZ 154 | 800 | 922 | 736 | 300 | IP54 | - |
| | DCZB 154 | 800 | 929 | 736 | 300 | IP54 | + |

* *Opcja - patrz str. T3-24 (IZO 10)*
*Option - see page T3-24 (IZO 10)*
*Opción - véase la página T3-24 (IZO 10)*

Producent zastrzega sobie prawo wprowadzania zmian technicznych / The producer reserves the right to introduce technical modifications / El fabricante se reserva el derecho a realizar modificaciones técnicas

## Obudowy żebrowane
## Enclosures with ribbed surfaces
## Los envolventes con superficies estriadas



2

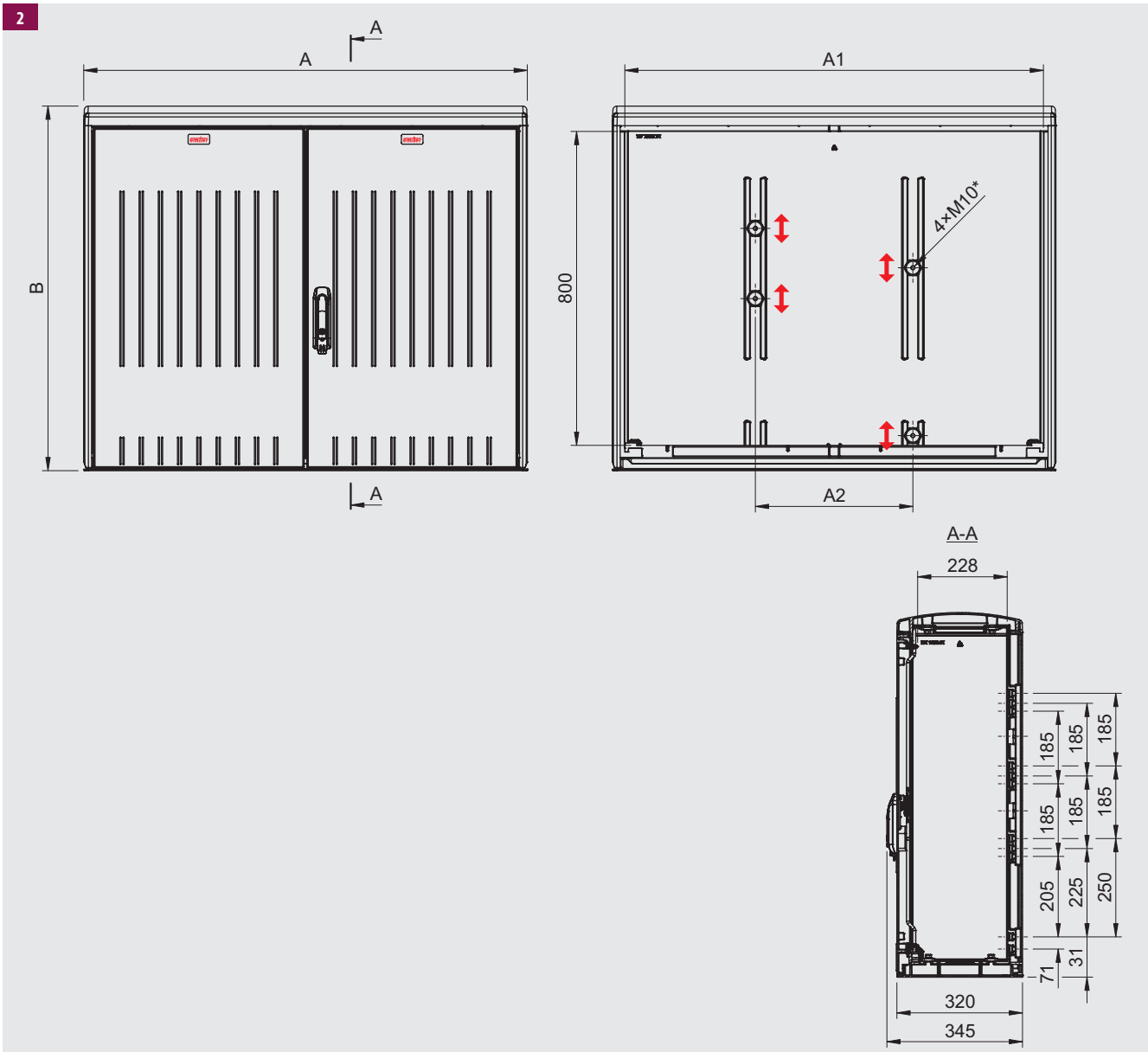


| Rozmiar / Size / Tamaño | Typ / Type / Tipo | A | B | A1 | A2 | IP | Podstawa / Base / Base |
|---|---|---|---|---|---|---|---|
| DIN 2 | DCZ 244 | 1130 | 922 | 1066 | 400 | IP44 | - |
| | DCZB 244 | 1130 | 929 | 1066 | 400 | IP44 | + |
| | DCZ 254 | 1130 | 922 | 1066 | 400 | IP54 | - |
| | DCZB 254 | 1130 | 929 | 1066 | 400 | IP54 | + |

* *Opcja - patrz str. T3-24 (IZO 10)*
*Option - see page T3-24 (IZO 10)*
*Opción - véase la página T3-24 (IZO 10)*

Producent zastrzega sobie prawo wprowadzania zmian technicznych / The producer reserves the right to introduce technical modifications / El fabricante se reserva el derecho a realizar modificaciones técnicas

## Obudowy żebrowane
## Enclosures with ribbed surfaces
## Los envolventes con superficies estriadas



0

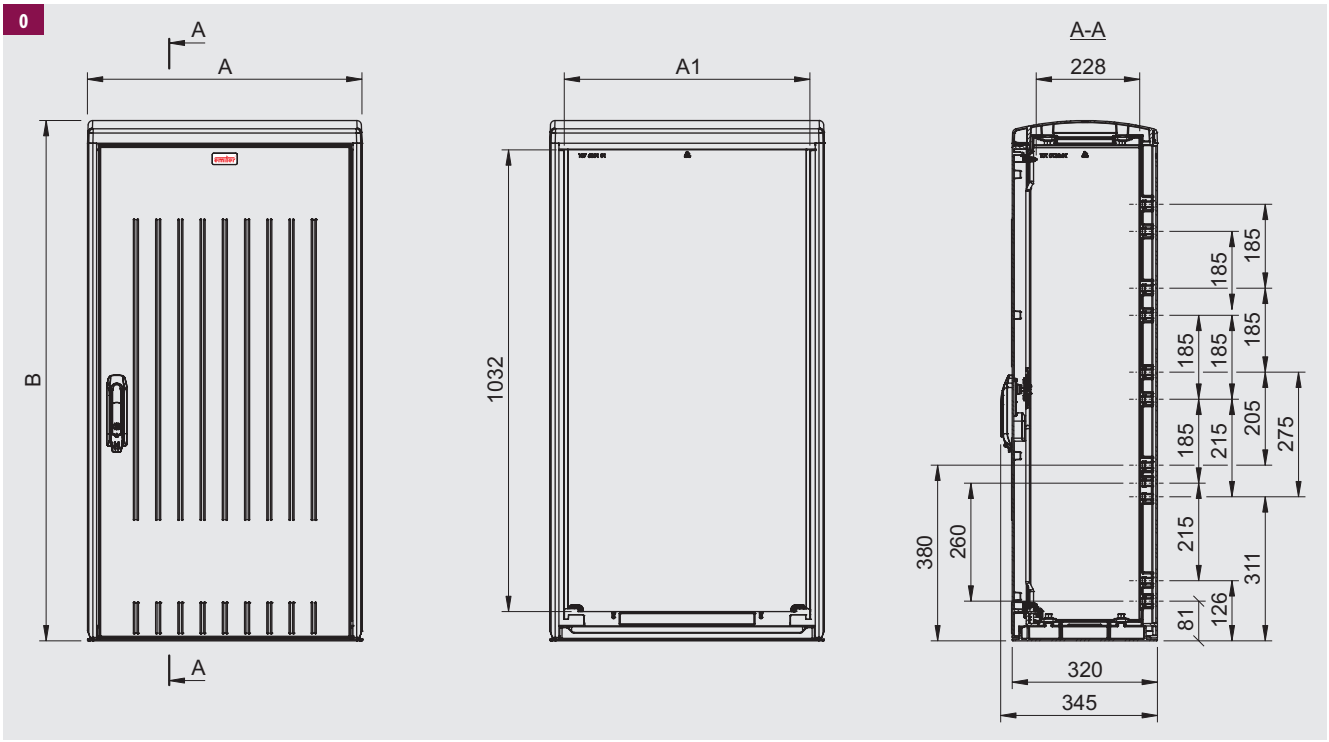


| Rozmiar / Size / Tamaño | Typ / Type / Tipo | A | B | A1 | A2 | IP | Podstawa / Base / Base |
|---|---|---|---|---|---|---|---|
| DIN 0 | DCWEZ 044 | 605 | 1140 | 541 | - | IP44 | - |
| | DCWEZB 044 | 605 | 1147 | 541 | - | IP44 | + |
| | DCWEZ 054 | 605 | 1140 | 541 | - | IP54 | - |
| | DCWEZB 054 | 605 | 1147 | 541 | - | IP54 | + |

Producent zastrzega sobie prawo wprowadzania zmian technicznych / The producer reserves the right to introduce technical modifications / El fabricante se reserva el derecho a realizar modificaciones técnicas

## Obudowy żebrowane
## Enclosures with ribbed surfaces
## Los envolventes con superficies estriadas



1
2

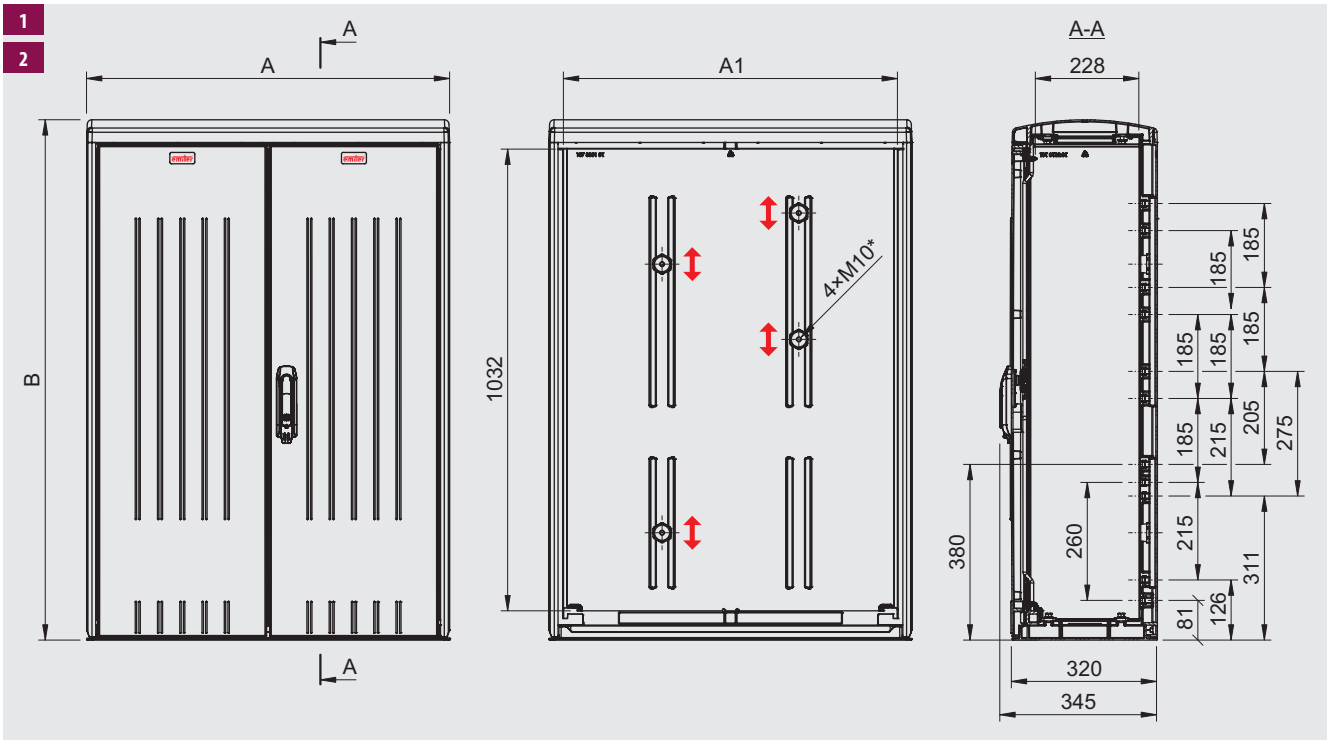


| Rozmiar / Size / Tamaño | Typ / Type / Tipo | A | B | A1 | A2 | IP | Podstawa / Base / Base |
|---|---|---|---|---|---|---|---|
| DIN 1 | DCWEZ 144 | 800 | 1140 | 736 | 300 | IP44 | - |
| | DCWEZB 144 | 800 | 1147 | 736 | 300 | IP44 | + |
| | DCWEZ 154 | 800 | 1140 | 736 | 300 | IP54 | - |
| | DCWEZB 154 | 800 | 1147 | 736 | 300 | IP54 | + |
| DIN 2 | DCWEZ 244 | 1130 | 1140 | 1066 | 400 | IP44 | - |
| | DCWEZB 244 | 1130 | 1147 | 1066 | 400 | IP44 | + |
| | DCWEZ 254 | 1130 | 1140 | 1066 | 400 | IP54 | - |
| | DCWEZB 254 | 1130 | 1147 | 1066 | 400 | IP54 | + |

* *Opcja - patrz str. T3-24 (IZO 10)*
*Option - see page T3-24 (IZO 10)*
*Opción - véase la página T3-24 (IZO 10)*

Producent zastrzega sobie prawo wprowadzania zmian technicznych / The producer reserves the right to introduce technical modifications / El fabricante se reserva el derecho a realizar modificaciones técnicas

## Konstrukcja obudowy
## Cabinet construction
## Montaje de envolvente

DC • DCZ • DCB • DCZB • DCWE • DCWEZ • DCWEB • DCWEZB

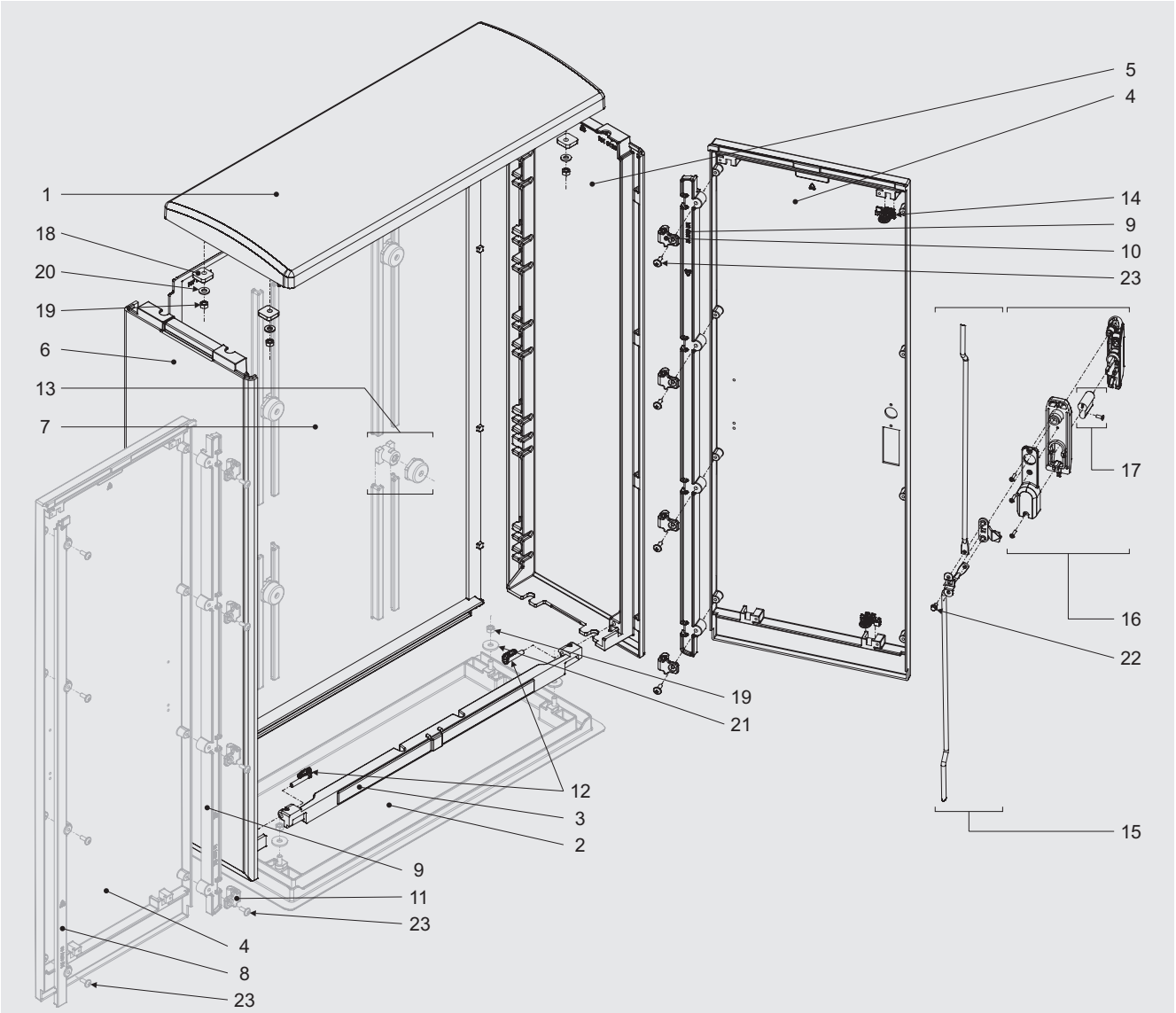


| | | Nr kat. / Art. no. / № cat. |
|---|---|---|
| 1 | Daszek / Roof / Cubierta | 102 XX32 02 |
| 2 | Podstawa* / Base* / Base* | 108 XX32 00 |
| 3 | Listwa dolna / Bottom bar / Barra inferior | 113 XX03 00 |
| 4 | Drzwi / Door / Puerta | 104 XXXX 99 |
| 5 | Bok prawy / Right side / Lateral derecho | 101 XX32 00 |
| 6 | Bok lewy / Left side / Lateral izquierdo | 101 XX32 01 |
| 7 | Plecy / Back wall / Trasera | 107 XXXX 01 |
| 8 | Wypływka drzwi** / Door fash** / Marco de unión de puerta** | 121 030X 00 |
| 9 | Listwa boczna drzwi / Door side bar / Marco unión puerta | 121 030X 01 |
| 10 | Zawias drzwi prawy / Right hinge / Bisagra derecha de puerta | 933 0001-1 |
| 11 | Zawias drzwi lewy** / Left hinge** / Bisagra izquierda de puerta** | 933 0001-2 |
| 12 | Blokada dekla uniwersalna BDN / Blocking system BDN / Bloqueo BDN | 919 0009 |
| 13 | Izolator ruchomy *(opcja)**** / Flexible insulator *(option)**** / Aislador móvil *(opción)**** | *patrz / see / véase T3-24* |
| 14 | Prowadnica cięgła Ø8 / Rod slideway Ø8 / Guía de acoplamiento Ø8 | 930 1104 |
| 15 | Cięgła metalowe / Steel strands / Fallebas para puerta | MT 000 00XX |
| 16 | Zamek / Lock / Maneta | *patrz / see / véase T3-26* |
| 17 | Wkładka + śruba mocująca *(opcja)* / Locking cylinder + fixing screw *(option)* / Bombillo + tornillo de sujeción *(opción)* | *patrz / see / véase T3-26* |
| 18 | Podkładka prosta M8 / M8 flat washer / Arandela plana M8 | 902 0002 |
| 19 | Nakrętka M8 / M8 nut / Tuerca M8 | - |
| 20 | Podkładka M8 / M8 washer / Arandela M8 | - |
| 21 | Podkładka M8 (szeroka) / M8 large washer / Arandela grande M8 | - |
| 22 | Śruba M6x10 / M6x10 bolt / Tornillo M6x10 | - |
| 23 | Wkręt do tworzyw sztucznych 6,1x25 / Button head screw for plastics 6,1x25 / Tornillo para plástico 6,1x25 | - |

*X Cyfra zależna od rozmiaru lub typu / Digit depends on the size or type / Cifra que depende del tamaño o del tipo*
** Tylko dla DC(Z)B i DCWE(Z)B / Only for DC(Z)B and DCWE(Z)B / Sólo para DC(Z)B y DCWE(Z)B*
*** Tylko dla DC(Z)(B) 2, DCWE(Z)(B) 1 i DCWE(Z)(B) 2 / Only for DC(Z)(B) 2, DCWE(Z)(B) 1 and DCWE(Z)(B) 2 / Sólo para DC(Z)(B) 2, DCWE(Z)(B) 1 y DCWE(Z)(B) 2*
**** Tylko dla DC(Z)(B) 1, DC(Z)(B) 2, DCWE(Z)(B) 1 i DCWE(Z)(B) 2 / Only for DC(Z)(B) 1, DC(B) 2, DCWE(Z)(B) 1 and DCWE(Z)(B) 2 / Sólo para DC(Z)(B) 1, DC(Z)(B) 2, DCWE(Z)(B) 1 y DCWE(Z)(B) 2*

Producent zastrzega sobie prawo wprowadzania zmian technicznych / The producer reserves the right to introduce technical modifications / El fabricante se reserva el derecho a realizar modificaciones técnicas

## Przegroda pozioma
## Horizontal partition
## Placa separadora horizontal

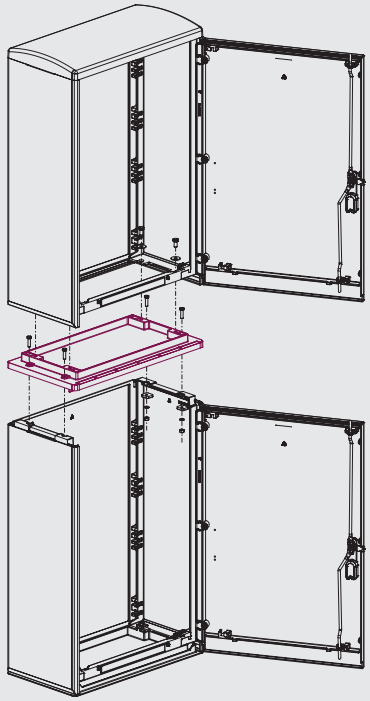

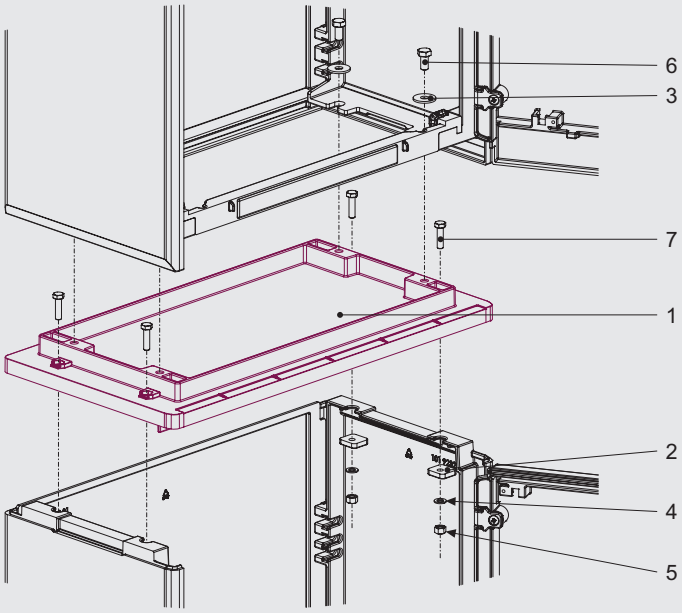


| | | Nr kat. / Art. no. / Nº cat. |
|---|---|---|
| 1 | Przegroda pozioma / Horizontal partition / Placa separadora horizontal | 109 XX32 00 |
| 2 | Podkładka prosta M8 / M8 flat washer / Arandela plana M8 | 902 0002 |
| 3 | Podkładka M10 / M10 washer / Arandela M10 | – |
| 4 | Podkładka M8 / M8 washer / Arandela M8 | – |
| 5 | Nakrętka M8 / M8 nut / Tuerca M8 | |
| 6 | Śruba M10x20 / M10x20 bolt / Tornillo M10x20 | |
| 7 | Śruba M8x30 / M8x30 bolt / Tornillo M8x30 | – |

*X Cyfra zależna od rozmiaru lub typu / Digit depends on the size or type / Cifra que depende del tamaño o tipo*

### Przykładowe konfiguracje / Configuration examples / Ejemplos de configuración

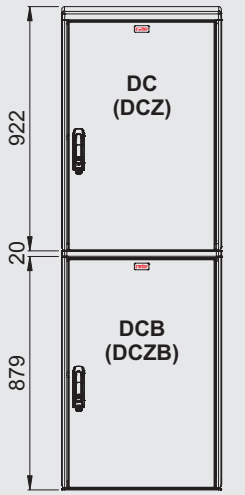


DC 044 + DCB 044

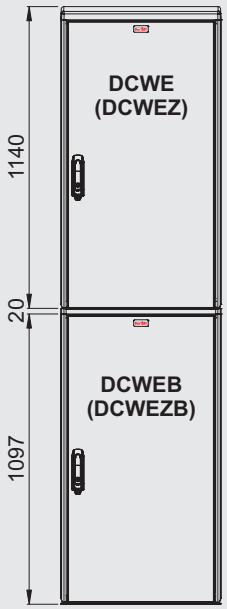


DCWE 044 + DCWEB 054

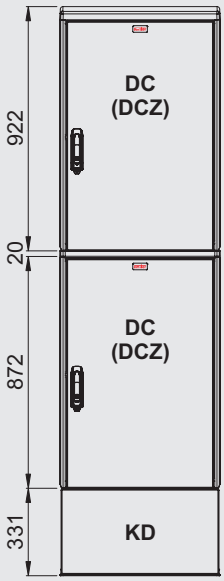


DC 054 + DC 054 + KD

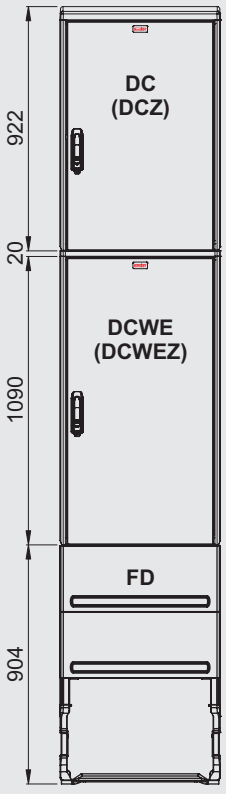


DC 054 + DCWE 044 + FD

Producent zastrzega sobie prawo wprowadzania zmian technicznych / The producer reserves the right to introduce technical modifications / El fabricante se reserva el derecho a realizar modificaciones técnicas

## Fundamenty
## Pedestals
## Zócalo subterráneo

**FD**

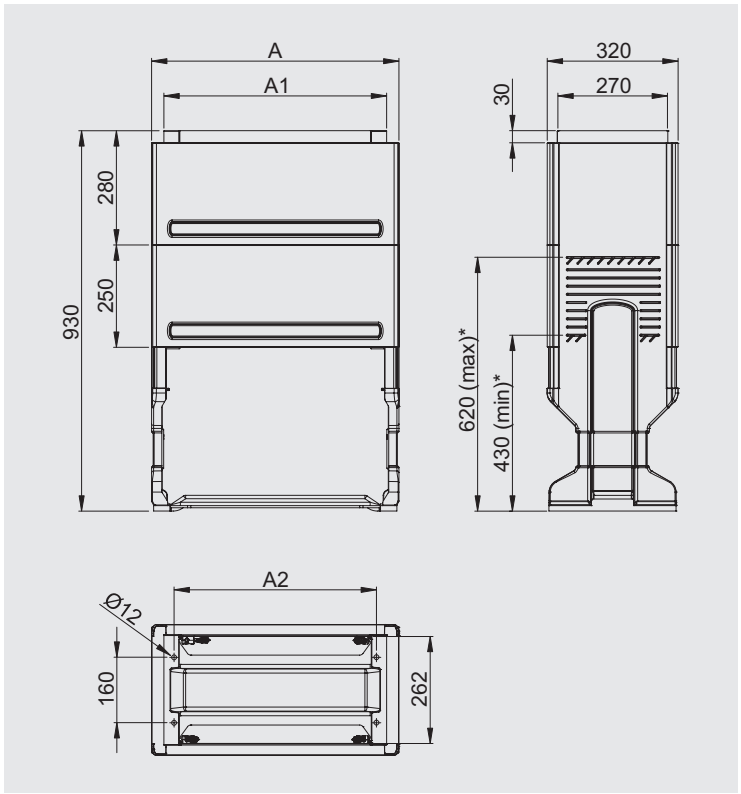




** poziom zagłębienia fundamentu / ground setting depth of pedestal / nivel de superficie del zócalo subterráneo*

| Rozmiar / Size / Tamaño | Typ / Type / Tipo | A | A1 | A2 | Nr kat. / Art. no. / Nº cat. |
|---|---|---|---|---|---|
| **DIN 00** | **FD 00** | 470 | 410 | 360 | FD 348 00 |
| **DIN 0** | **FD 0** | 605 | 545 | 495 | FD 358 00 |
| **DIN 1** | **FD 1** | 800 | 740 | 690 | FD 378 00 |
| **DIN 2** | **FD 2** | 1130 | 1070 | 1020 | FD 398 00 |

Producent zastrzega sobie prawo wprowadzania zmian technicznych / The producer reserves the right to introduce technical modifications / El fabricante se reserva el derecho a realizar modificaciones técnicas

## Konstrukcja fundamentu
## Pedestal construction
## Montaje de zócalo subterráneo

FD

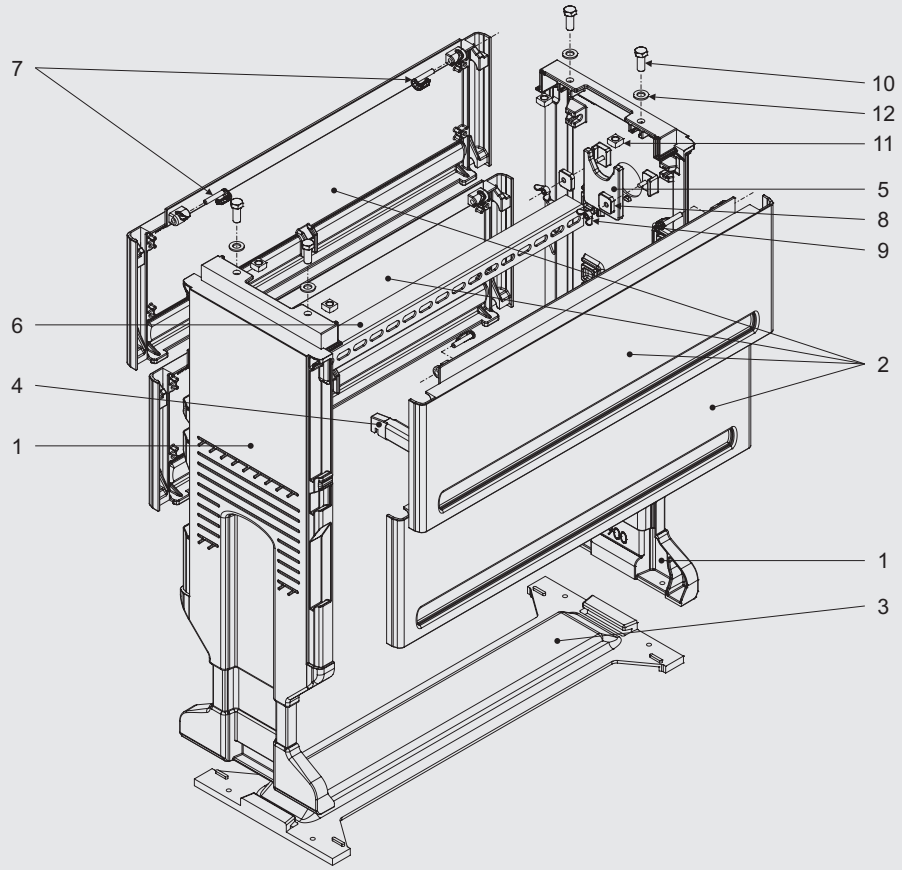


| | | Nr kat. / Art. no. / Nº cat. |
|---|---|---|
| 1 | Noga fundamentu / Pedestal leg / Pie de zócalo subterraneo | 106 9032 00 |
| 2 | Dekiel fundamentu / Front part of pedestal / Tapa frontal del zócalo subterráneo | 105 XX25 00 |
| 3 | Podstawa fundamentu / Pedestal base / Base del zócalo subterraneo | 117 XX32 00 |
| 4 | Rozpórka RP 320* / Spacing bar RP 320* / Rigidizador RP 320* | 920 8002 |
| 5 | Przepust kablowy** / Outlet for temporary supply** / Caperuza para salida temporal/auxiliar** | *patrz / see / véase* T3-31 |
| 6 | Kątownik perforowany** / Perforated angle bar** / Perfil angular perforado** | *patrz / see / véase* T3-31 |
| 7 | Blokada dekla uniwersalna BDN / Blocking system BDN / Bloqueo BDN | 919 0009 |
| 8 | Podkładka prosta M6 / M6 flat washer / Arandela plana M6 | 902 0001 |
| 9 | Nakrętka skrzydełkowa M6 / M6 wing nut / Tuerca M6 | - |
| 10 | Śruba M12x30 / M12x30 bolt / Tornillo M12x30 | - |
| 11 | Nakrętka kwadratowa M12 / M12 square nut / Tuerca cuadrada M12 | - |
| 12 | Podkładka M12 / M12 washer / Arandela M12 | - |

*X Cyfra zależna od rozmiaru lub typu / Digit depends on the size or type / Cifra que depende del tamaño o del tipo*
** Tylko dla FD 1 i FD 2 / Only for FD 1 and FD 2 / Sólo para FD 1 y FD 2*
*** Opcja / Option / Opción*

Producent zastrzega sobie prawo wprowadzania zmian technicznych / The producer reserves the right to introduce technical modifications / El fabricante se reserva el derecho a realizar modificaciones técnicas

## Kieszenie kablowe
## Cable bases
## Zócalo de superficie

**KD • KDB**

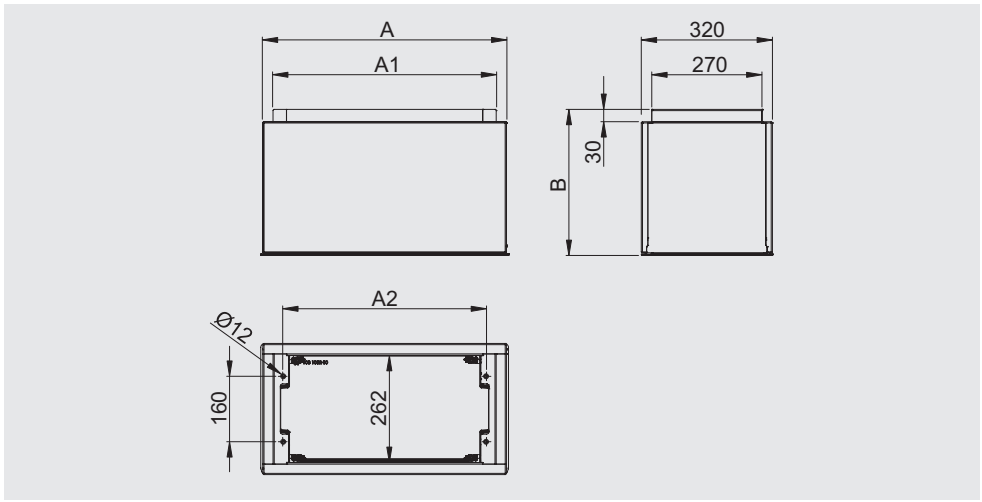




| Rozmiar / Size / Tamaño | Typ / Type / Tipo | A | B | A1 | A2 | Podstawa / Base / Base | Nr kat. / Art. no. / Nº cat. |
|---|---|---|---|---|---|---|---|
| DIN 00 | KD 00 | 460 | 350 | 410 | 360 | - | KD 348 00 |
| | KDB 00 | 460 | 357 | 410 | 360 | + | KD 348 10 |
| DIN 0 | KD 0 | 595 | 350 | 545 | 495 | - | KD 358 00 |
| | KDB 0 | 595 | 357 | 545 | 495 | + | KD 358 10 |
| DIN 1 | KD 1 | 790 | 350 | 740 | 690 | - | KD 378 00 |
| | KDB 1 | 790 | 357 | 740 | 690 | + | KD 378 10 |
| DIN 2 | KD 2 | 1120 | 350 | 1070 | 1020 | - | KD 398 00 |
| | KDB 2 | 1120 | 357 | 1070 | 1020 | + | KD 398 10 |

## Konstrukcja kieszeni kablowej
## Cable base construction
## Montaje de zócalo

**KD • KDB**

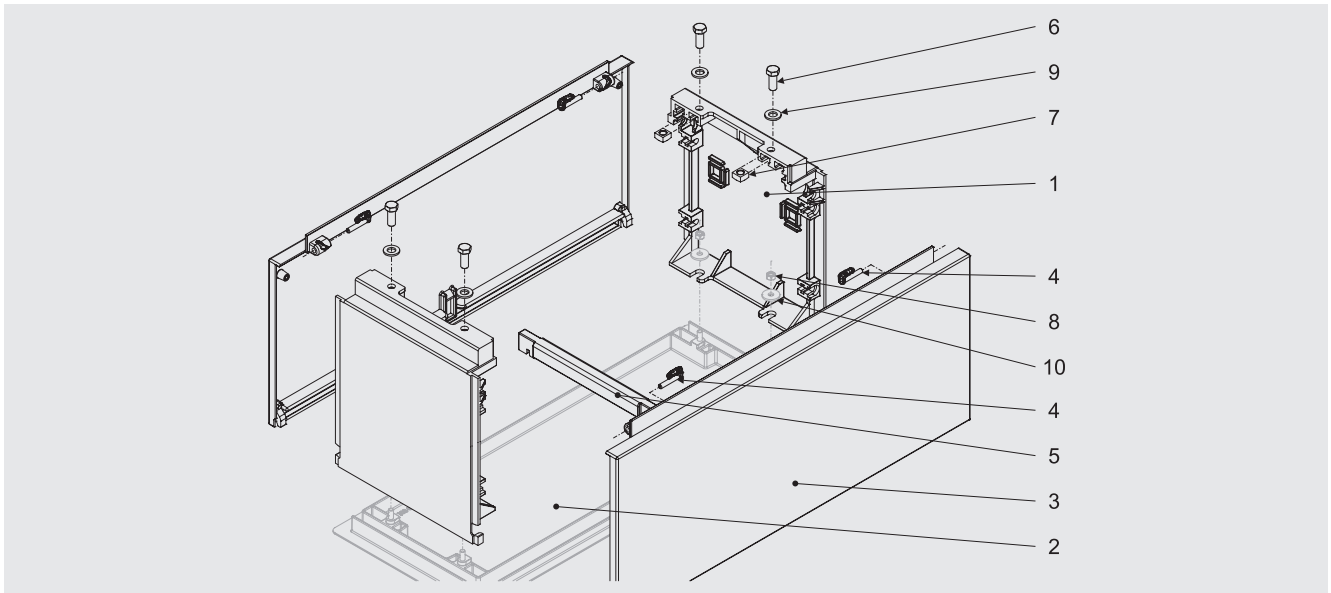


| | | Nr kat. / Art. no. / Nº cat. |
|---|---|---|
| 1 | Bok kieszeni kablowej / Side of cable base / Lateral zócalo de superficie | 112 4632 00 |
| 2 | Podstawa* / Base* / Base* | 108 XX32 00 |
| 3 | Dekiel kieszeni kablowej / Front part of cable base / Tapa frontal de zócalo de superficie | 105 XX32 00 |
| 4 | Blokada dekla uniwersalna BDN / Blocking system BDN / Bloqueo BDN | 919 0009 |
| 5 | Rozpórka RP 320** / Spacing bar RP 320** / Rigidizador RP 320** | 920 8002 |
| 6 | Śruba M12x30 / M12x30 bolt / Tornillo M12x30 | - |
| 7 | Nakrętka kwadratowa M12 / M12 square nut / Tuerca cuadrada M12 | - |
| 8 | Nakrętka M8* / M8 nut* / Tuerca M8* | - |
| 9 | Podkładka M12 / M12 washer / Arandela M12 | - |
| 10 | Podkładka M8 (szeroka)* / M8 large washer* / Arandela grande M8* | - |

*X Cyfra zależna od rozmiaru lub typu / Digit depends on the size or type / Cifra que depende del tamaño o del tipo*
** Tylko dla KDB / Only for KDB / Sólo para KDB*
*** Tylko dla KD 1 i KD 2 / Only for KD 1 and KD 2 / Sólo para KD 1 y KD 2*

Producent zastrzega sobie prawo wprowadzania zmian technicznych / The producer reserves the right to introduce technical modifications / El fabricante se reserva el derecho a realizar modificaciones técnicas

## Systemy montażu aparatów
## Apparatus mounting systems
## Montaje de embarrado

### Izolatory / Insulators / Aisladores

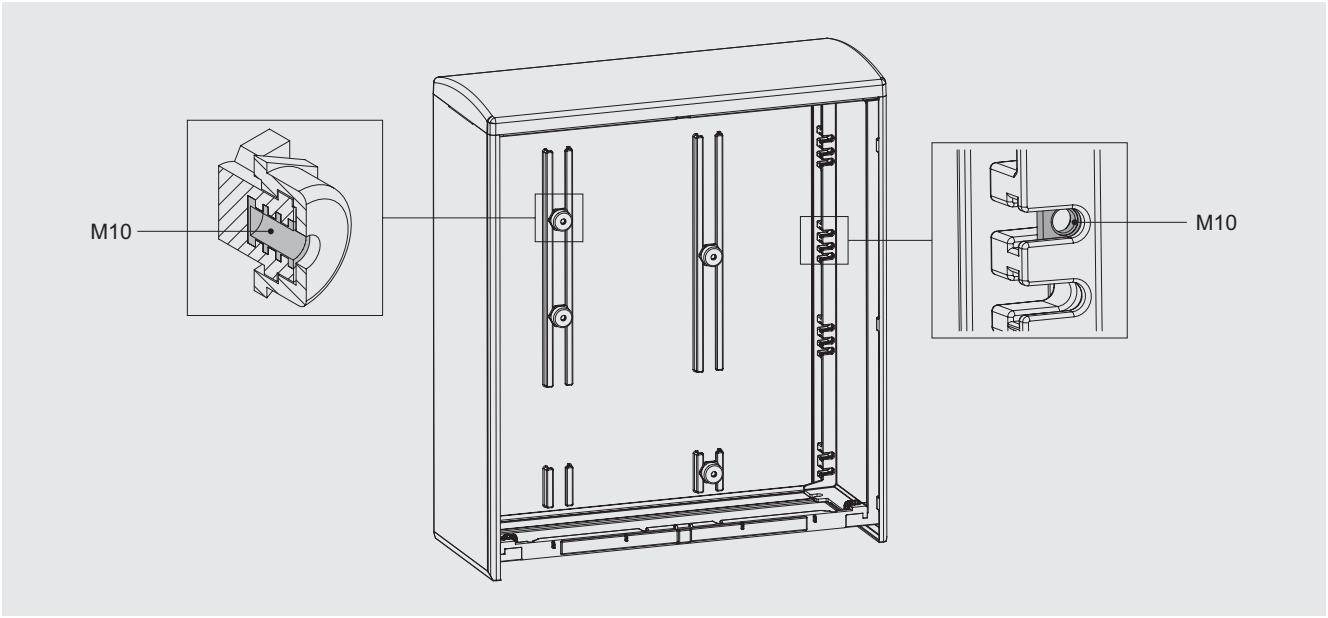


### Wysokość montażu / Height of assembly / Altura de montaje

- **Obudowy DC(Z)(B) /** DC(Z)(B) cabinets / Envolventes DC(Z)(B)

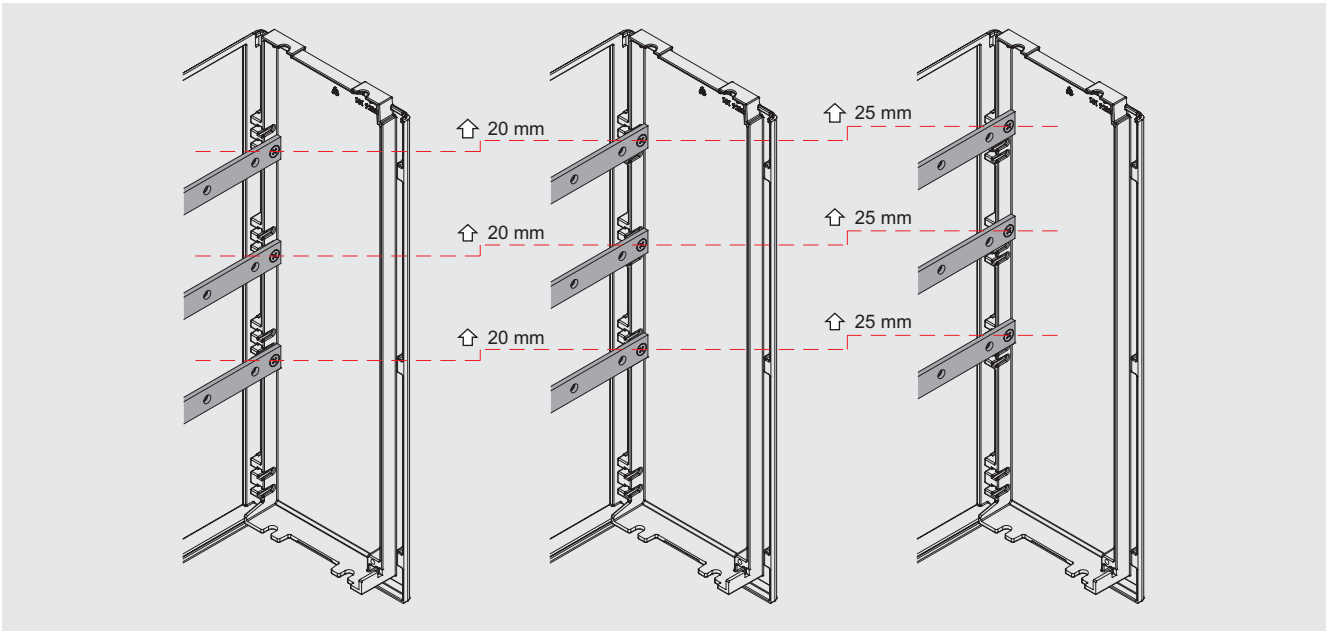


! *Maksymalny moment dokręcenia śruby w izolatorze - 20 Nm /*
*Recommended torque (max.): 20 Nm /*
*Par maximo 20 Nm*

Producent zastrzega sobie prawo wprowadzania zmian technicznych / The producer reserves the right to introduce technical modifications / El fabricante se reserva el derecho a realizar modificaciones técnicas

• **Obudowy DCWE(Z)(B) /** DCWE(Z)(B) cabinets / Envolventes DCWE(Z)(B)

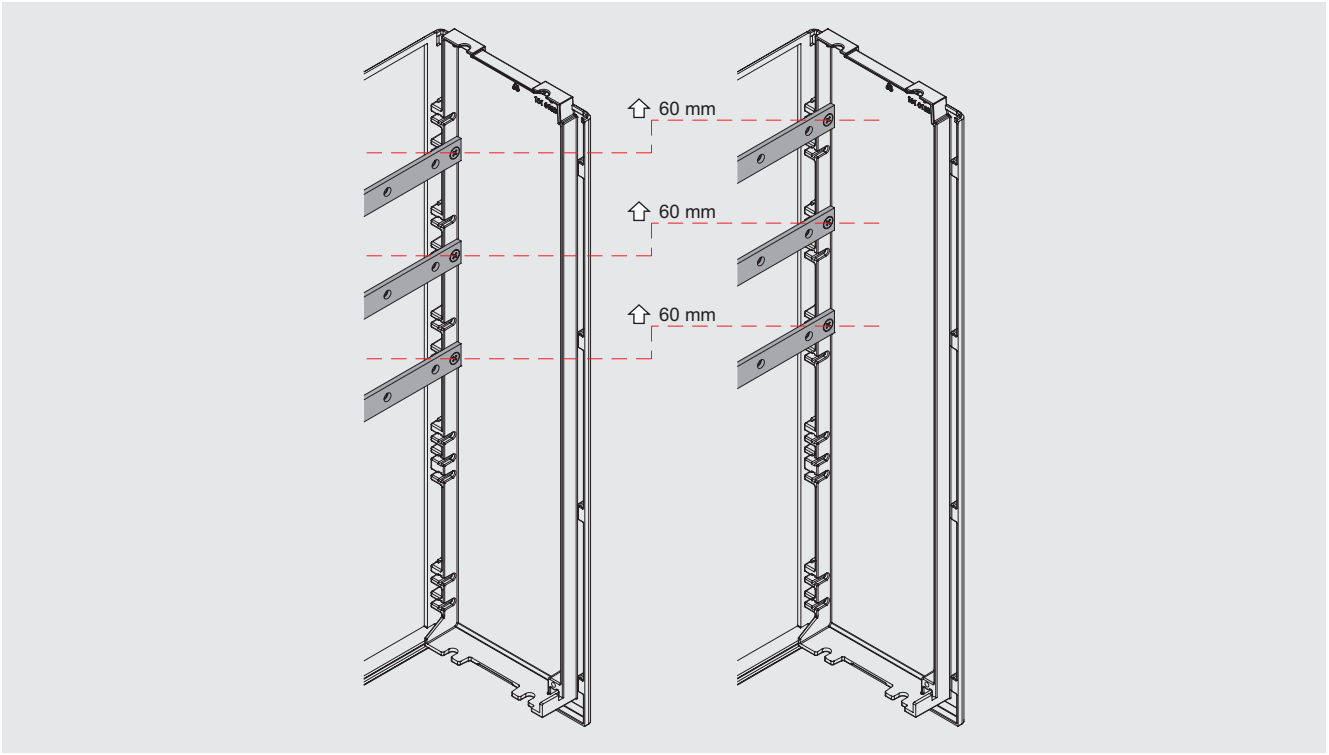


! *Maksymalny moment dokręcenia śruby w izolatorze - 20 Nm /*
*Recommended torque (max.): 20 Nm /*
*Par maximo 20 Nm*

## Standardowy system montażu
## Standard assembling system
## Sistema estándar de montaje

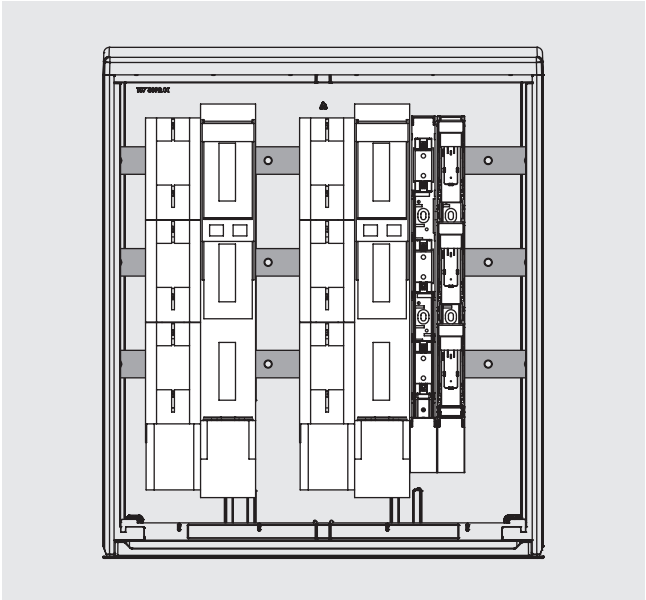

### Szyny nośne / Carrying bars / Pletinas soporte

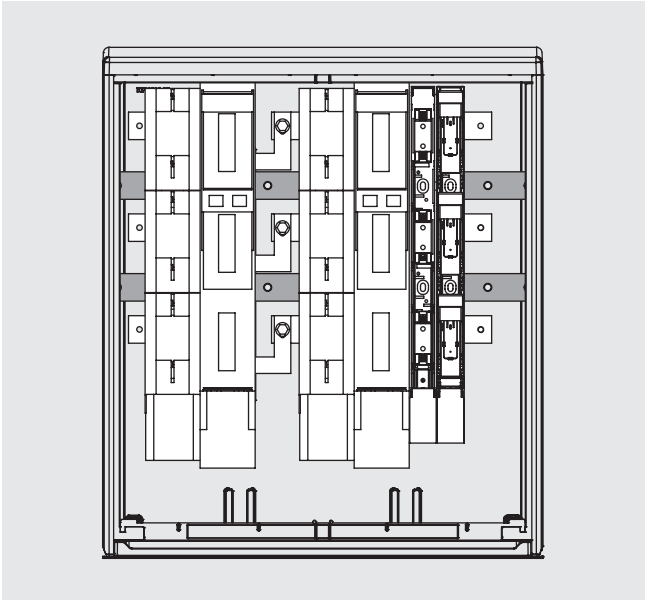

Producent zastrzega sobie prawo wprowadzania zmian technicznych / The producer reserves the right to introduce technical modifications / El fabricante se reserva el derecho a realizar modificaciones técnicas

## Połączenia pionowe
## Vertical connections
## Acoplamiento vertical

Producent zastrzega sobie prawo wprowadzania zmian technicznych / The producer reserves the right to introduce technical modifications / El fabricante se reserva el derecho a realizar modificaciones técnicas

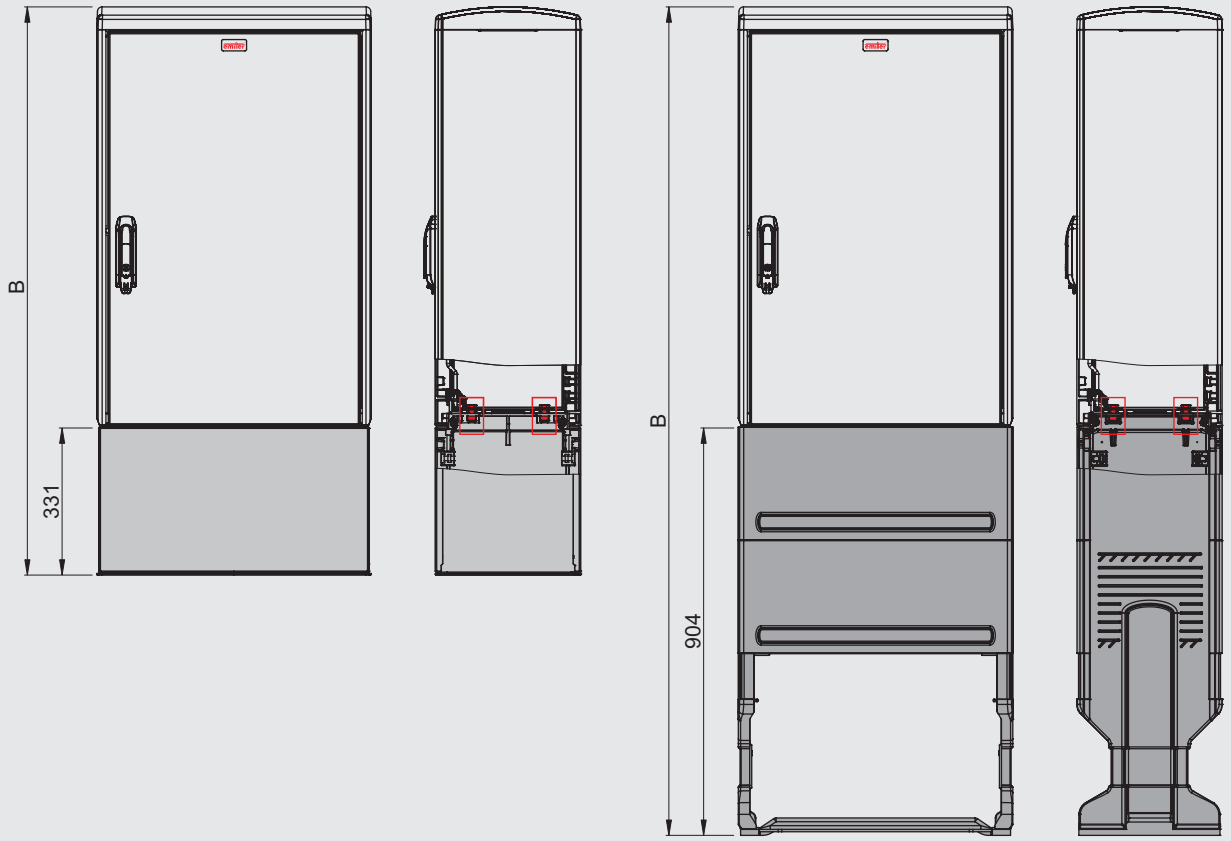


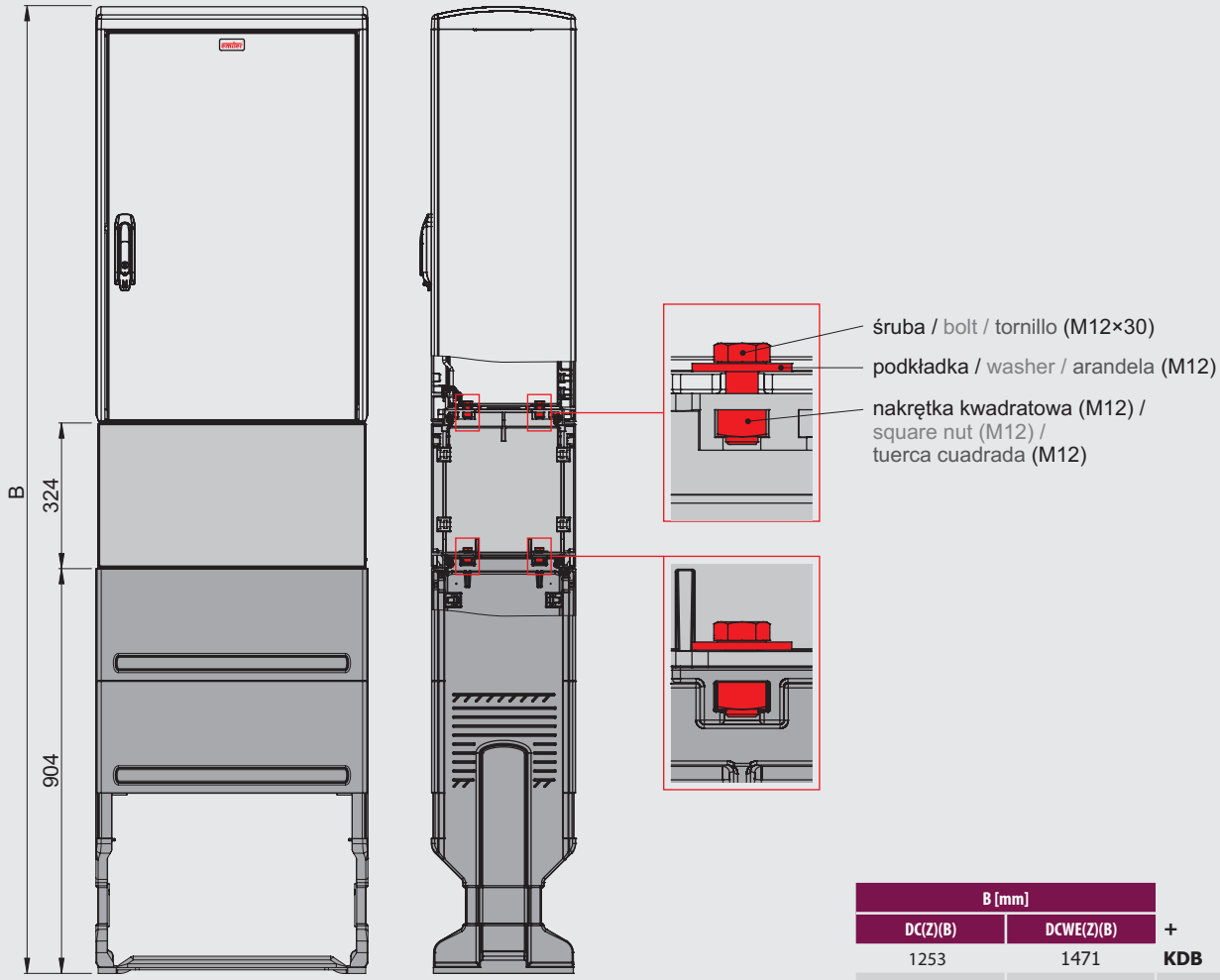


| B [mm] | | |
|---|---|---|
| DC(Z)(B) | DCWE(Z)(B) | + |
| 1253 | 1471 | **KDB** |
| 1826 | 2044 | **FD** |
| 2150 | 2368 | **KD+FD** |

## System wentylacji obudów
## Cabinet's ventilation system
## Sistema de ventilación de envolventes

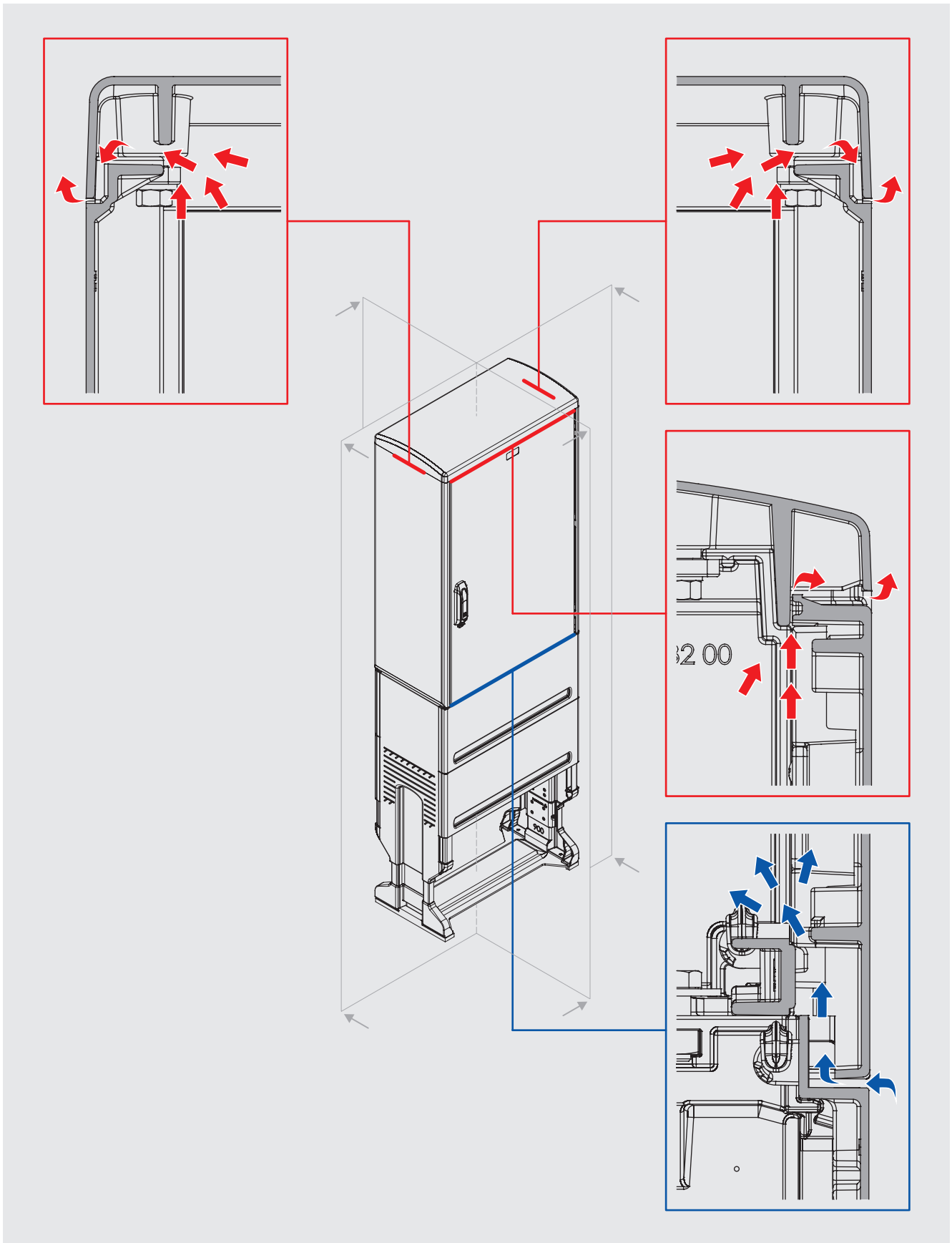

Producent zastrzega sobie prawo wprowadzania zmian technicznych / The producer reserves the right to introduce technical modifications / El fabricante se reserva el derecho a realizar modificaciones técnicas

## Szyny miedziane z nakrętkami
## Copper bars with pressed nuts
## Pletinas de cobre con tuercas embutidas

**SZN**



| Typ / Type / Tipo | S | Nr kat. / Art. no. / № cat. |
|---|---|---|
| SZN 46 | 30×5 | patrz / see / véase T0-18 |
| | 40×5 | |
| SZN 59 | 30×5 | |
| | 40×5 | |
| SZN 79 | 40×5 | |
| | 40×10 | |
| | 60×10 | |
| SZN 92 | 40×5 | |
| | 40×10 | |
| | 60×10 | |

*S - Przekrój poprzeczny [mm²]*
*Cross-section [mm²]*
*Sección transversal [mm²]*

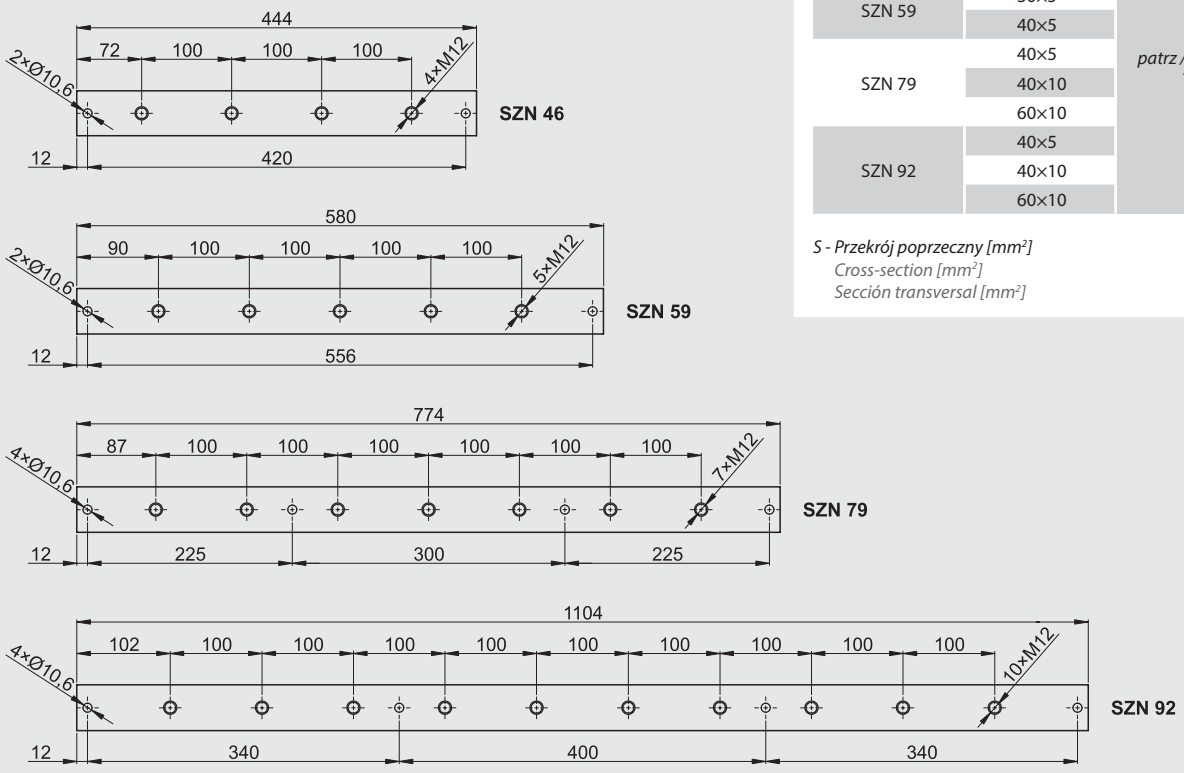


## Szyny miedziane z nakrętkami
## Copper bars with pressed nuts
## Pletinas de cobre con tuercas embutidas

**SZR**



| Typ / Type / Tipo | S | Nr kat. / Art. no. / № cat. |
|---|---|---|
| SZR 46 | 30×5 | patrz / see / véase T0-18 |
| | 40×5 | |
| SZR 59 | 30×5 | |
| | 40×5 | |
| SZR 79 | 40×5 | |
| | 40×10 | |
| | 60×10 | |
| SZR 92 | 40×5 | |
| | 40×10 | |
| | 60×10 | |

*S - Przekrój poprzeczny [mm²]*
*Cross-section [mm²]*
*Sección transversal [mm²]*

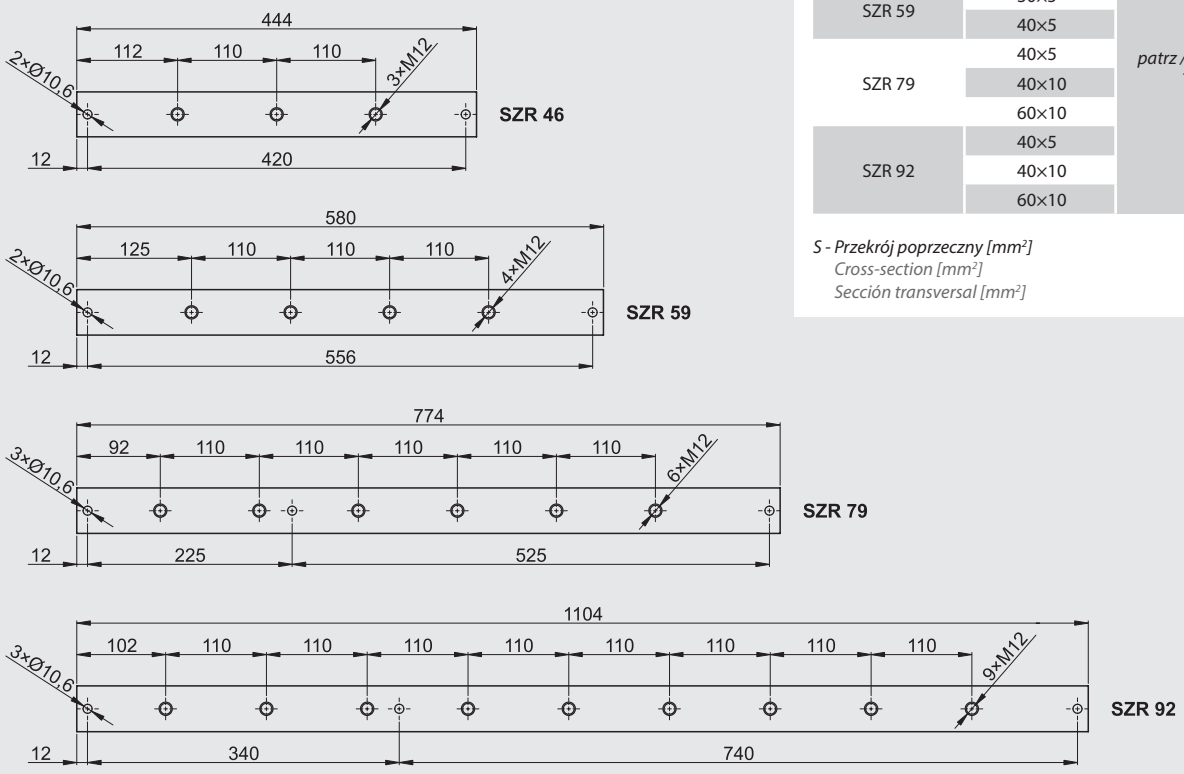


Producent zastrzega sobie prawo wprowadzania zmian technicznych / The producer reserves the right to introduce technical modifications / El fabricante se reserva el derecho a realizar modificaciones técnicas

## Szyny miedziane bez nakrętek
## Copper bars without nuts
## Pletinas de cobre sin tuercas embutidas

**SZB**



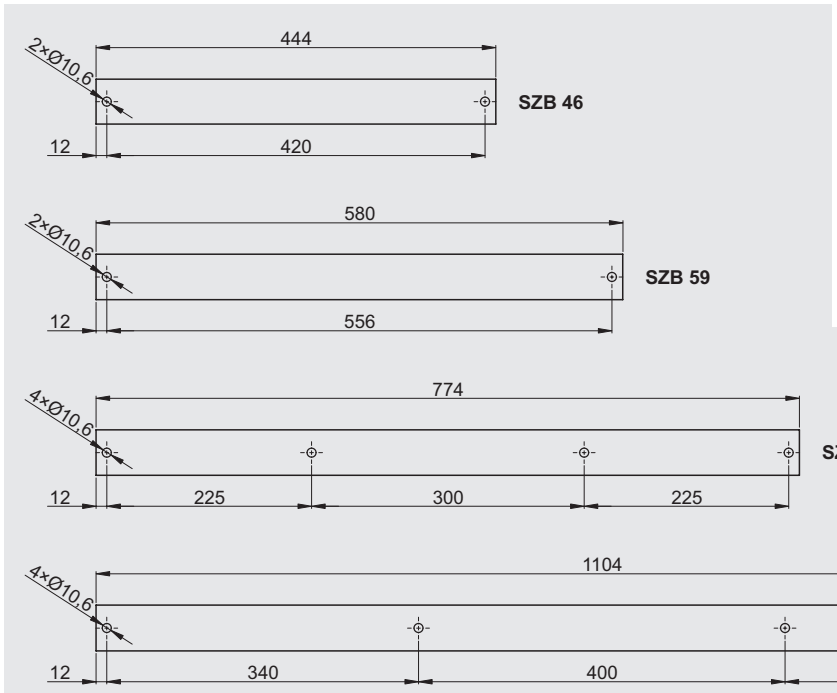


| Typ / Type / Tipo | S | Nr kat. / Art. no. / Nº cat. |
|---|---|---|
| SZB 46 | 30×5 | patrz / see / véase T0-19 |
| | 40×5 | |
| SZB 59 | 30×5 | |
| | 40×5 | |
| SZB 79 | 40×5 | |
| | 40×10 | |
| | 60×10 | |
| SZB 92 | 40×5 | |
| | 40×10 | |
| | 60×10 | |

*S - Przekrój poprzeczny [mm²]*
*Cross-section [mm²]*
*Sección transversal [mm²]*

## Izolator ruchomy
## Flexible insulator
## Aislador móvil

**IZO**



>DP (UP+GF)<

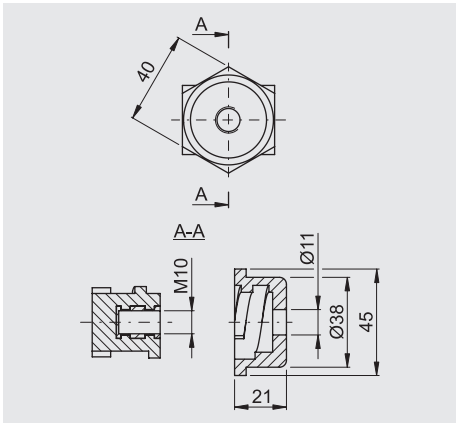


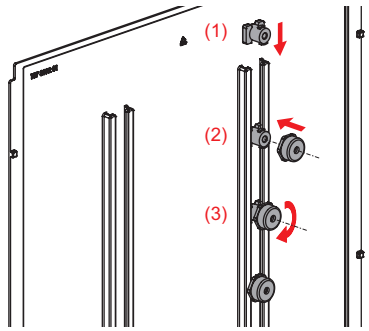


| Typ / Type / Tipo | Nr kat. / Art. no. / Nº cat. |
|---|---|
| IZO 10 | patrz / see / véase T0-53 |

## Oświetlenie obudowy
## Cabinet lighting
## Iluminación de envolvente

**OSW**

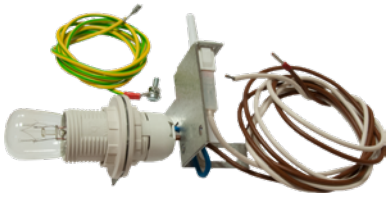

| Typ / Type / Tipo | Pozycja montażowa<br>Mounting position<br>Posición de montaje | Nr kat. / Art. no. / Nº cat. |
|---|---|---|
| OSW-DCWE/DC-R | prawa / right / derecho | patrz / see / véase T0-42 |
| OSW-DCWE/DC-L | lewa / left / izquierdo | |

Producent zastrzega sobie prawo wprowadzania zmian technicznych / The producer reserves the right to introduce technical modifications / El fabricante se reserva el derecho a realizar modificaciones técnicas

## Płyty montażowe (do obudów DC, DCZ, DCB, DCZB)
## Mounting plates (for DC, DCZ, DCB, DCZB cabinets)
## Placas de montaje (para envolventes DC, DCZ, DCB, DCZB)

**PMIDC**

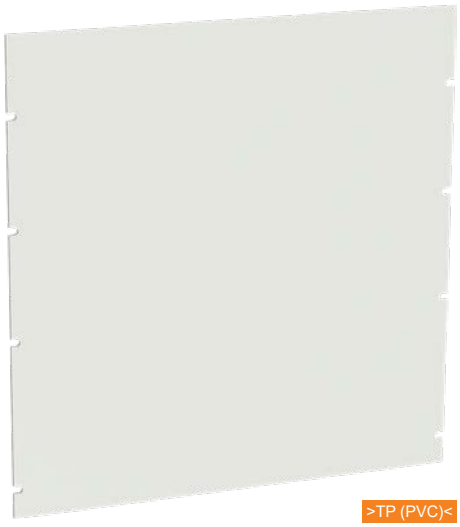

>TP (PVC)<

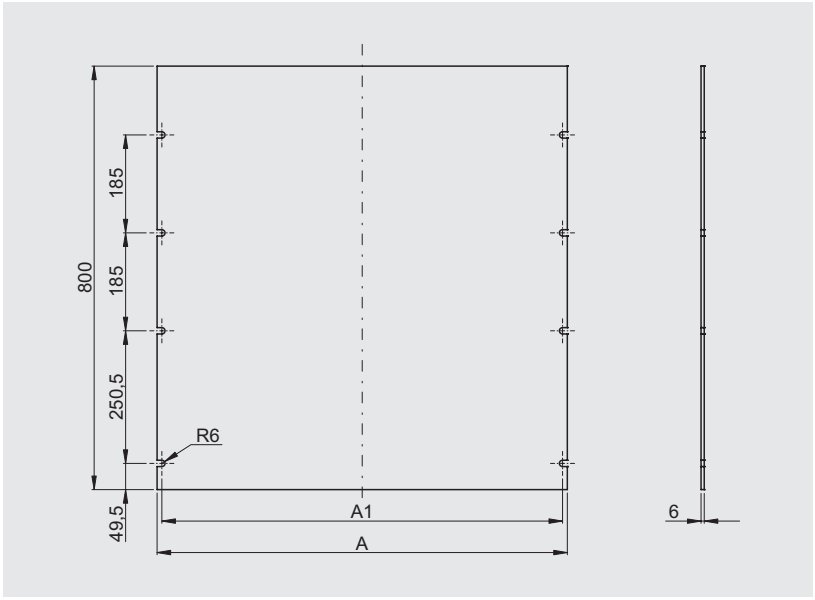


| Typ / Type / Tipo | A | A1 | Nr kat. / Art. no. / Nº cat. |
|---|---|---|---|
| PMIDC 00 | 445 | 427 | patrz / see / véase T0-40 |
| PMIDC 0 | 580 | 562 | |
| PMIDC 1 | 775 | 757 | |
| PMIDC 2 | 1105 | 1087 | |

! *Do obudów DC, DCZ, DCB, DCZB*
*For DC, DCZ, DCB, DCZB cabinets*
*Para envolventes DC, DCZ, DCB, DCZB*

## Płyty montażowe (do obudów DCWE, DCWEZ, DCWEB, DCWEZB)
## Mounting plates (for DCWE, DCWEZ, DCWEB, DCWEZB cabinets)
## Placas de montaje (para envolventes DCWE, DCWEZ, DCWEB, DCWEZB)

**PMIW**

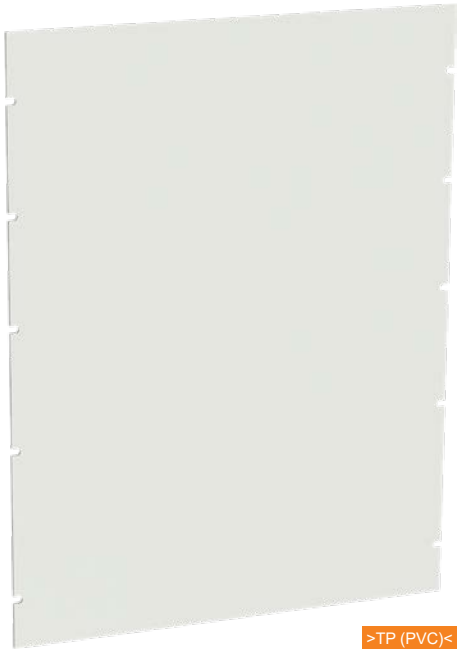

>TP (PVC)<

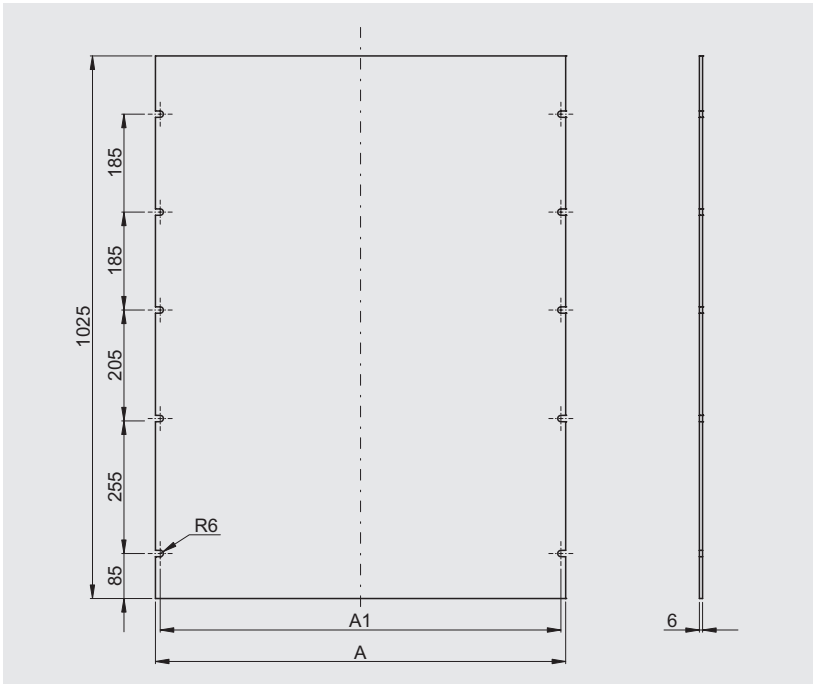


| Typ / Type / Tipo | A | A1 | Nr kat. / Art. no. / Nº cat. |
|---|---|---|---|
| PMIW 0 | 580 | 562 | patrz / see / véase T0-40 |
| PMIW 1 | 775 | 757 | |
| PMIW 2 | 1105 | 1088 | |

! *Do obudów DCWE, DCWEZ, DCWEB, DCWEZB*
*For DCWE, DCWEZ, DCWEB, DCWEZB cabinets*
*Para envolventes DCWE, DCWEZ, DCWEB, DCWEZB*

Producent zastrzega sobie prawo wprowadzania zmian technicznych / The producer reserves the right to introduce technical modifications / El fabricante se reserva el derecho a realizar modificaciones técnicas

## Zamki
## Locks
## Manetas

**LE**


LE 40


LE 40U


LE 45


LE 45U

>TP (PA 6)<

| Typ / Type / Tipo | Nr kat. / Art. no. / Nº cat. |
|---|---|
| LE 40 | *patrz / see / véase T0-44* |
| LE 40U | |
| LE 45 | |
| LE 45U | |

## Wkładki
## Locking cylinders
## Bombillos

**WRS • WRH**



### Kształt końcówki trzpienia / Pin end shape / Tipo bombillo

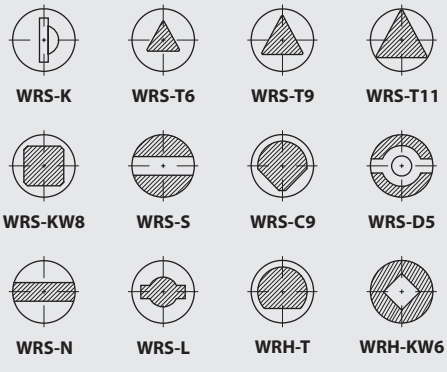


| Typ / Type / Tipo | Nr kat. / Art. no. / Nº cat. |
|---|---|
| WRS-K | *patrz / see / véase T0-44* |
| WRS-T6 | |
| WRS-T9 | |
| WRS-T11 | |
| WRS-KW8 | |
| WRS-S | |
| WRS-C9 | |
| WRS-D5 | |
| WRS-N | |
| WRS-L | |
| WRH-T | |
| WRH-KW6 | |

## Wentylacja
## Ventilation
## Ventilación

**SLU**



>TP (PA 6)<

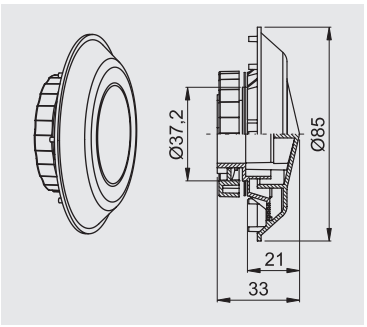


Powierzchnia dopływu powietrza: 237 mm²

Air inflow area: 237 mm²

Área de entrada de aire: 237 mm²

| Typ / Type / Tipo | IP | Nr kat. / Art. no. / Nº cat. |
|---|---|---|
| SLU | IP55 | *patrz / see / véase T0-46* |

### Konstrukcja / Construction / Construcción

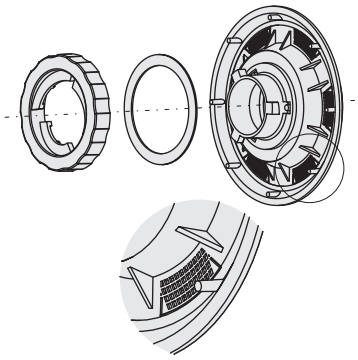

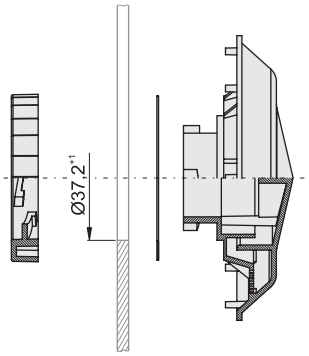


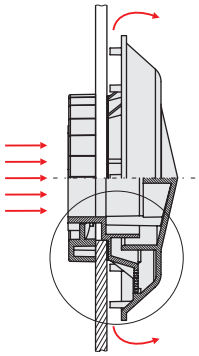

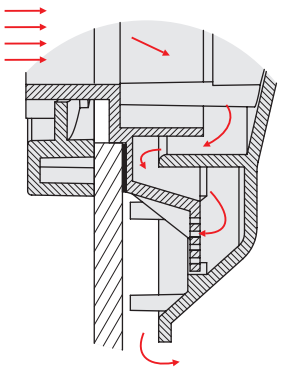

Producent zastrzega sobie prawo wprowadzania zmian technicznych / The producer reserves the right to introduce technical modifications / El fabricante se reserva el derecho a realizar modificaciones técnicas

**Warianty montażu** / Mounting options / Opciones de montaje

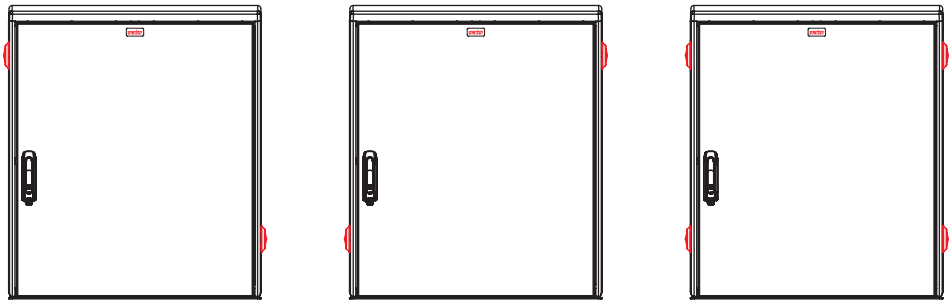

## Blokada drzwi
## Door blockade
## Bloqueo de puerta

**BDS**



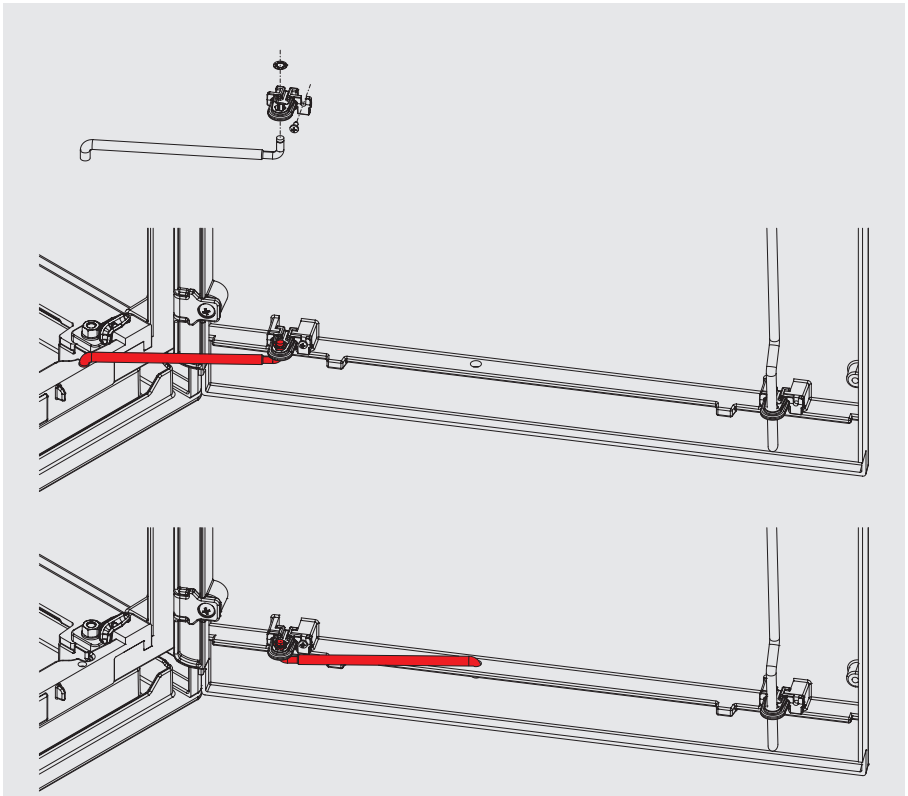

| Typ / Type / Tipo | Nr kat. / Art. no. / № cat. |
|---|---|
| BDS | *patrz / see / véase T0-43* |

Producent zastrzega sobie prawo wprowadzania zmian technicznych / The producer reserves the right to introduce technical modifications / El fabricante se reserva el derecho a realizar modificaciones técnicas

# Rama wewnętrzna
# Internal frame
# Soporte interior de fijación a zócalo

**RWL • RWP**



>DP (UP+GF)<

Rama wewnętrzna składa się z dwóch boków (lewego i prawego), które stanowią niezależną od obudowy podstawę konstrukcji złącza. Dzięki temu można swobodnie zbudować kompletne złącze, następnie całość zamontować na fundamencie i w końcu od góry założyć obudowę. Rama stanowi również doskonałą bazę dla rozwiązań stosowanych w telekomunikacji i teleinformatyce. Elementy ramy zostały przystosowane do montażu w szafach typu DC, DCZ, DCB, DCZB (DIN). Wykonane są z tworzywa izolacyjnego (poliester wzmocniony włóknem szklanym). W bokach znajdują się gniazda na nakrętki kwadratowe M8. Dzięki specjalnej konstrukcji istnieje możliwość zamontowania maskownicy.

The internal frame consists of two sides (left and right), which are an independent base for connection construction. This allows to easily build a complete connection, then the whole be mounted on foundation and eventually the cabinet is placed from the top. The frame is also an excellent base for solutions in the telecommunications and data communications fields. Elements of frame have been designed for installation in cabinets DC, DCZ, DCB, DCZB (DIN). They are made of insulating material (glass fiber reinforced polyester). The sides have sockets for square nuts M8. With the special design it is possible to mount a masking plate in the front.

El soporte interior de fijación a zócalo consta de dos lados (izquierdo y derecho) independientes de la envolvente que son una base de estructura. Esto permite un montaje sencillo, instalando la solución completa sobre una base. El marco también es una excelente base para las soluciones en los sectores de las telecomunicaciones y las TIC. Los elementos del marco han sido adaptados para el montaje en armarios DC, DCZ, DCB, DCZB (DIN). Están fabricados de plástico aislante (poliéster reforzado con fibra de vidrio). En los laterales hay ranuras para tuercas cuadradas M8. La estructura especial permite ser montada en el marco embellecedor.

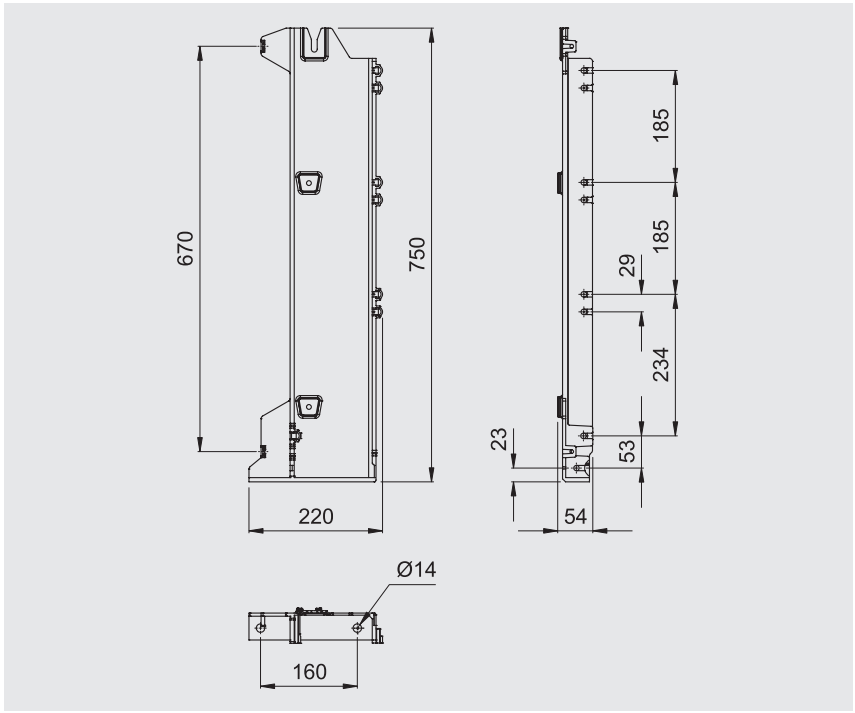


| Typ / Type / Tipo | Nr kat. / Art. no. / Nº cat. |
|---|---|
| RWL 75 | *patrz / see / véase T0-50* |
| RWP 75 | |

## Konstrukcja / Construction / Construcción

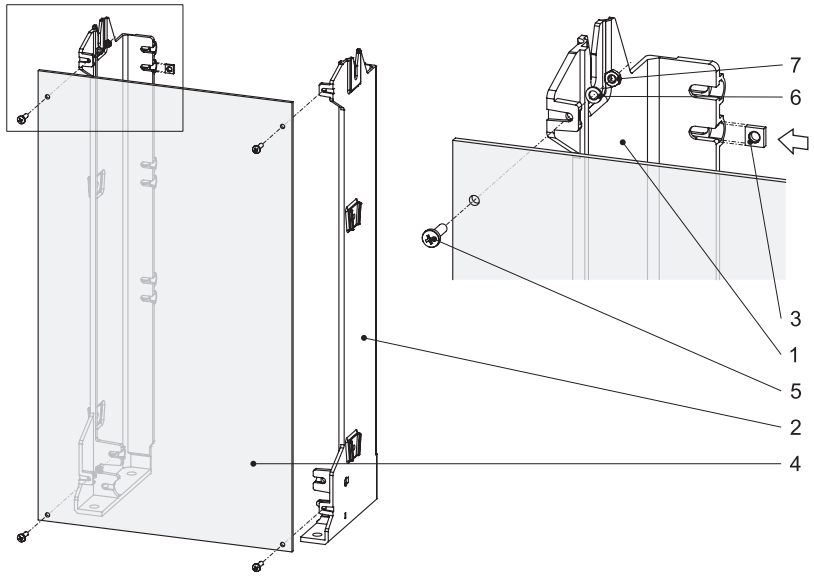


| | |
|---|---|
| 1 | Bok lewy (RWL 75) / Left side (RWL 75) / Lado izquierdo (RWL 75) |
| 2 | Bok prawy (RWP 75) / Right side (RWP 75) / Lado derecho (RWP 75) |
| 3 | Nakrętka kwadratowa M8* / Square nut M8* / Tuerca cuadrada M8* |
| 4 | Maskownica* / Masking plate* / Marco embellecedor* |
| 5 | Śruba M6x20* / Bolt M6x20* / Tornillo M6x20* |
| 6 | Podkładka zwykła M6* / Washer M6* / Arandela M6 |
| 7 | Nakrętka M6* / Nut M6* / Tuerca M6* |

* *Opcja / Option / Opción*

Producent zastrzega sobie prawo wprowadzania zmian technicznych / The producer reserves the right to introduce technical modifications / El fabricante se reserva el derecho a realizar modificaciones técnicas

## Zastosowanie / Application / Aplicación

- **Budowa złącz kablowych** / Construction of cable joints / Construcción de armarios de distribución

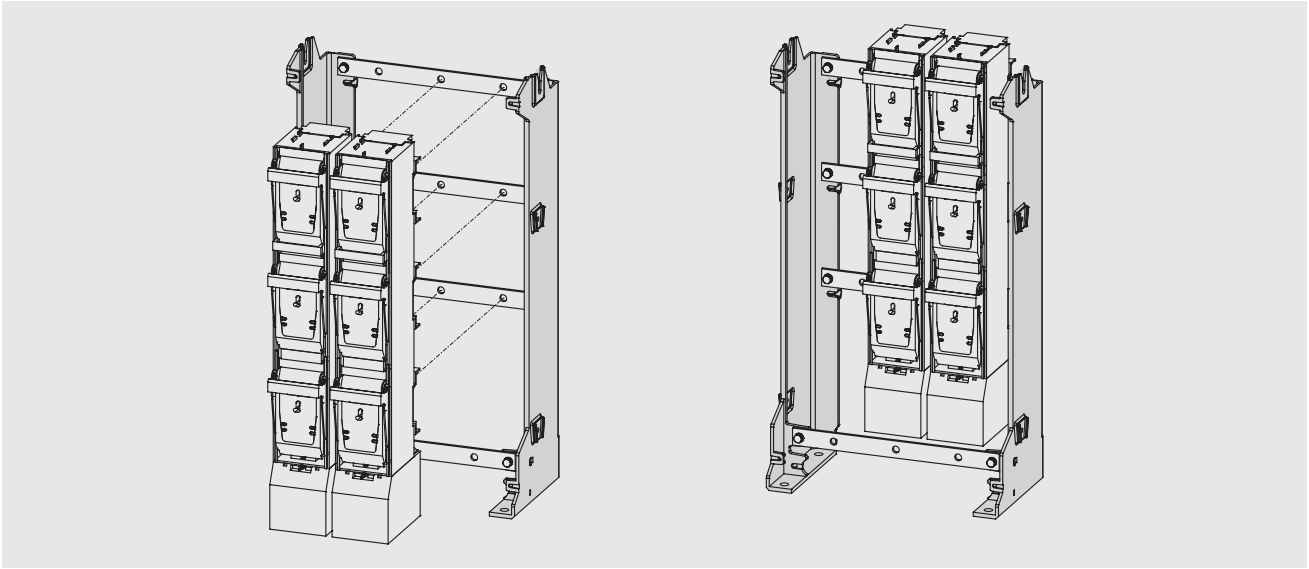

- **Rozwiązania dla telekomunikacji i teleinformatyki**
  Solutions for telecommunication and data communication
  Soluciones para telecomunicaciones y TIC

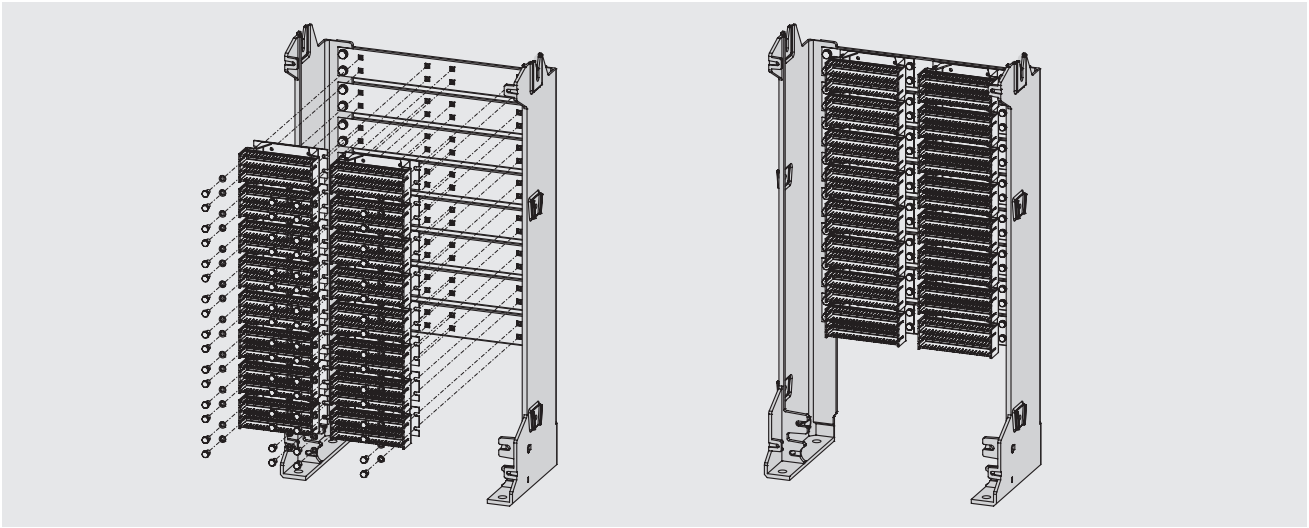

- **Rozwiązania dla telekomunikacji i teleinformatyki – standard 19" (w obudowch DC 0, DCZ 0, DCB 0, DCZB 0)**
  Solutions for telecommunication and data communication – standard 19" (in cabinets DC 0, DCZ 0, DCB 0, DCZB 0)
  Soluciones para telecomunicaciones y TIC – estándar de 19" (en la envolvente DC 0, DCZ 0, DCB 0, DCZB 0)

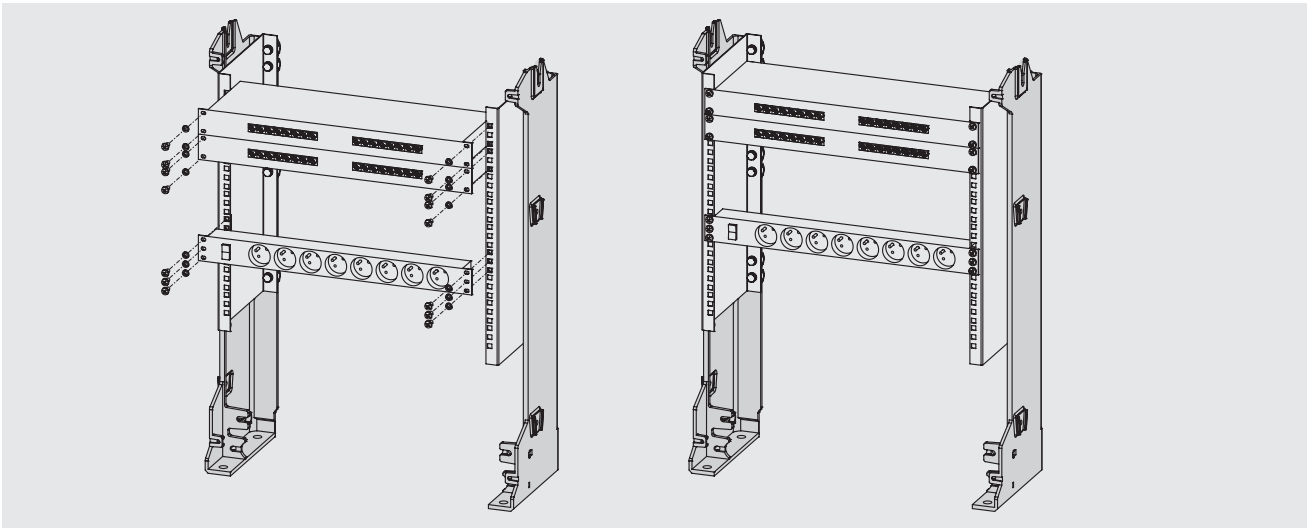

Producent zastrzega sobie prawo wprowadzania zmian technicznych / The producer reserves the right to introduce technical modifications / El fabricante se reserva el derecho a realizar modificaciones técnicas

**Montaż złącza w obudowie (przykład)**
**Installation of the joint in cabinet (example)**
**Instalación de bases portafusibles en elvolvente (ejemplo)**

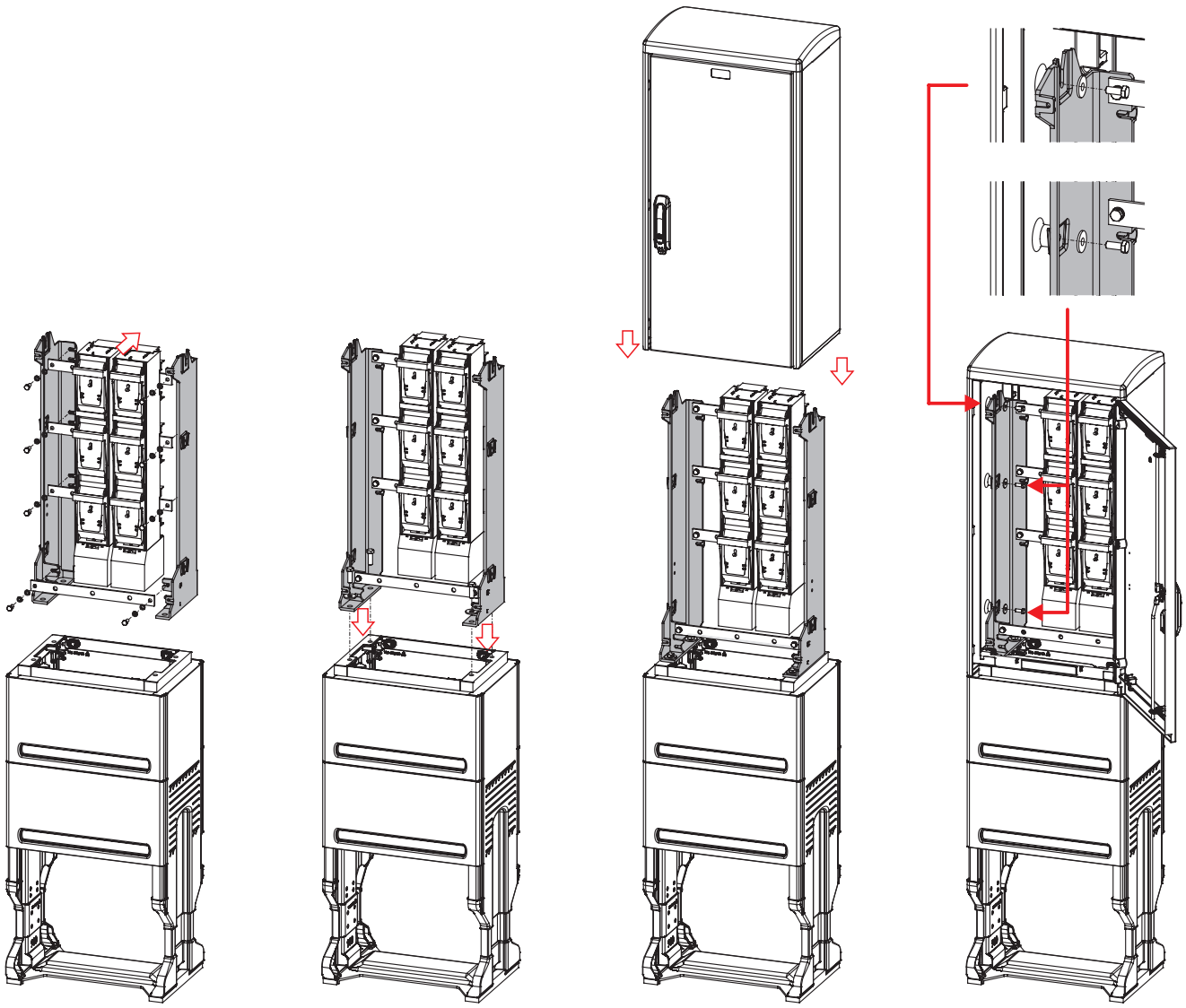

**Obudowy z ramą wewnętrzną**
**Cabinets with internal frame**
**Envolventes con soporte interior de fijación a zócalo**

| Typ / Type / Tipo | Nr kat. / Art. no. / Nº cat. |
|---|---|
| DC 0044 RW | DL 359 00-RW |
| DC 0054 RW | DL 359 00-IP54-RW |
| DC 044 RW | DL 369 00-RW |
| DC 054 RW | DL 369 00-IP54-RW |
| DC 144 RW | DL 389 00-RW |
| DC 154 RW | DL 389 00-IP54-RW |
| DC 244 RW | DL 399 00-RW |
| DC 254 RW | DL 399 00-IP54-RW |

Producent zastrzega sobie prawo wprowadzania zmian technicznych / The producer reserves the right to introduce technical modifications / El fabricante se reserva el derecho a realizar modificaciones técnicas

## Przepust kablowy
## Cover for cable temporary supply
## Caperuza para salida temporal/auxiliar

**PK**



>TP (PS)<

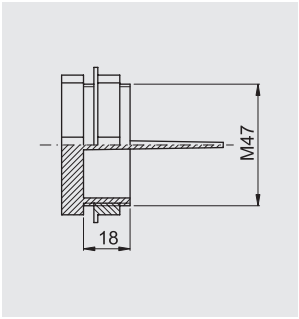


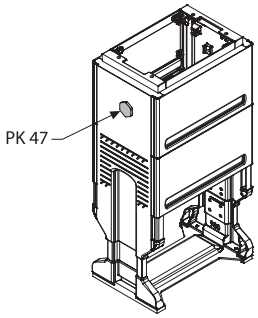


| Typ / Type / Tipo | Nr kat. / Art. no. / Nº cat. |
|---|---|
| PK 47 | *patrz / see / véase T0-54* |

## Przepust kablowy
## Outlet for temporary supply
## Salida temporal/auxiliar

**PRN**



>DP (UP+GF)<

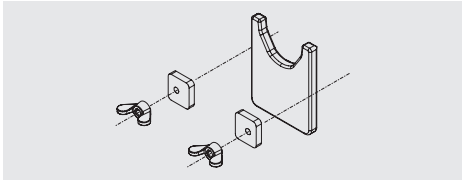

| Typ / Type / Tipo | Nr kat. / Art. no. / Nº cat. |
|---|---|
| PRN | *patrz / see / véase T0-54* |

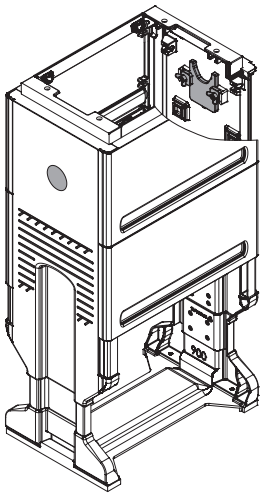

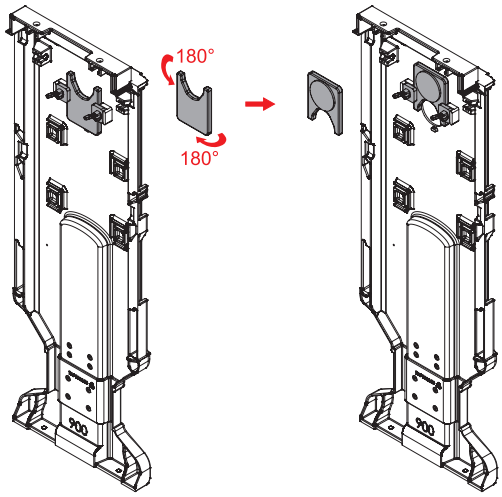


## Kątowniki perforowane
## Perforated angle bars
## Perfil angular perforado

**DKP**



Aluminium / Aluminio

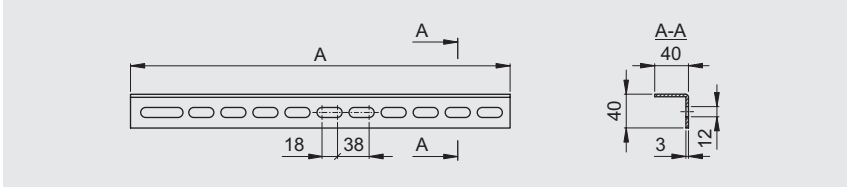


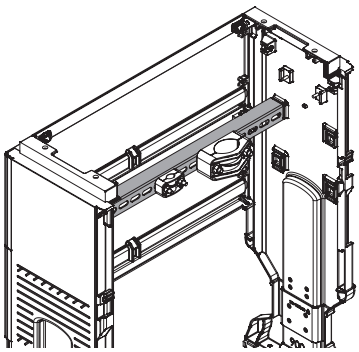

| Typ / Type / Tipo | A | Nr kat. / Art. no. / Nº cat. |
|---|---|---|
| DKP 46 AL | 461 | *patrz / see / véase T0-53* |
| DKP 59 AL | 596 | |
| DKP 79 AL | 791 | |
| DKP 92 AL | 1121 | |

Producent zastrzega sobie prawo wprowadzania zmian technicznych / The producer reserves the right to introduce technical modifications / El fabricante se reserva el derecho a realizar modificaciones técnicas

## Uchwyty kablowe
## Cable holders
## Abrazaderas

**PUK • PUK3 • KO4**



>TP (PA 6)<

**PUK**

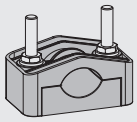

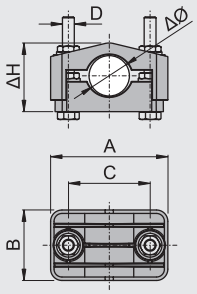


**PUK3**

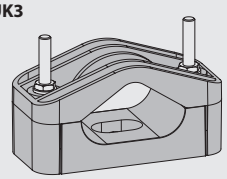

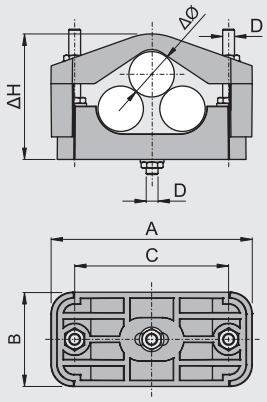


| Typ / Type / Tipo | A | B | C | D | ΔH | ΔØ | S | Nr kat. / Art. no. / Nº cat. |
|---|---|---|---|---|---|---|---|---|
| PUK 15 | 68 | 39 | 45 | M8 | 30-40 | 16-27 | 4×50 | patrz / see / véase T0-55 |
| PUK 24 | 98 | 59 | 69 | M10 | 48-62 | 27-40 | 4×120 | |
| PUK 45 | 127 | 59 | 94 | M10 | 67-94 | 48-75 | 4×240 | |
| PUK 65 | 157 | 69 | 120 | M10 | 95-116 | 65-90 | 4×300 | |
| PUK3 24 | 150 | 81 | 110 | M10 | 75-105 | 24-32 | 4×70 | |
| PUK3 32 | 172 | 81 | 130 | M10 | 86-125 | 32-47 | 4×120 | |

*S - Maksymalny przekrój kabla (mm²) / Maximal cable section (mm²) / Sección máxima del cable (mm²)*



>TP (PA 6)<

! *Komplety KO4 nie zawierają śrub i nakrętek*
*The kits KO4 do not include nuts and bolts*
*El set KO4 no contiene tuercas y tornillos*

**KO4 27**

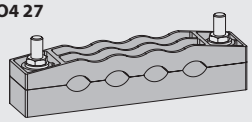

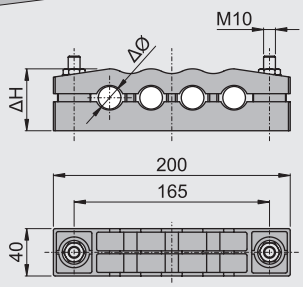


**KO4 27M**

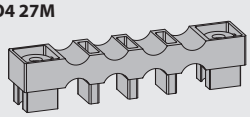

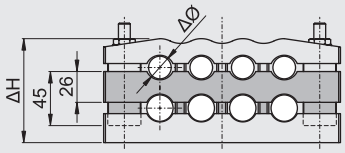


| Typ / Type / Tipo | ΔH | ΔØ | S | Nr kat. / Art. no. / Nº cat. |
|---|---|---|---|---|
| KO4 27 | 45-60 | 13-27 | 4×50 | patrz / see / véase T0-55 |
| KO4 27M | 71-... | 13-27 | 4×50 | |

*S - Maksymalny przekrój kabla (mm²)*
*Maximal cable section (mm²)*
*Sección máxima del cable (mm²)*

### Przykładowe zastosowanie / Application example / Ejemplos de aplicación



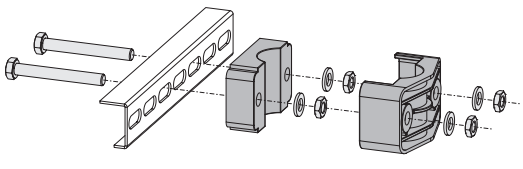

Producent zastrzega sobie prawo wprowadzania zmian technicznych / The producer reserves the right to introduce technical modifications / El fabricante se reserva el derecho a realizar modificaciones técnicas

## Kraty stabilizujące
## Stabilizing grids
## Rejillas de estabilización

**KSR**



>TP Recyklat / TP recyclate / TP reciclado<

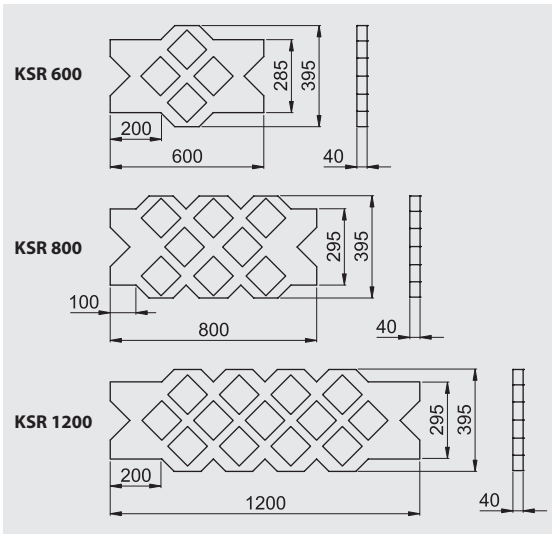


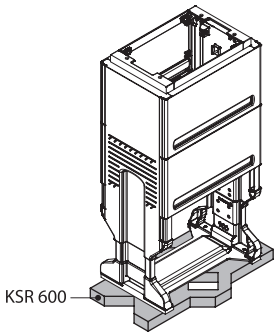


| Typ / Type / Tipo | Nr kat. / Art. no. / № cat. |
|---|---|
| KSR 600 | *patrz / see / véase T0-54* |
| KSR 800 | |
| KSR 1200 | |

## Wypełniacz fundamentu
## Pedestal filler
## Relleno para instalación de zócalo

**WPF**




| Typ fundamentu<br>Pedestal type<br>Tipo de cimiento | Ilość wypełniacza fundamentu (dm³)<br>Pedestal filler vol. (dm³)<br>Cantidad de relleno del cimiento (dm³) |
|---|---|
| FD 00 | 42 |
| FD 0 | 54,5 |
| FD 1 | 72,5 |
| FD 2 | 103 |

| Typ / Type / Tipo | V | Nr kat. / Art. no. / № cat. |
|---|---|---|
| WPF 25 | 25 | *patrz / see / véase T0-56* |
| WPF 50 | 50 | |

*V - Objętość (dm³) / Volume (dm³) / Volumen (dm³)*

Producent zastrzega sobie prawo wprowadzania zmian technicznych / The producer reserves the right to introduce technical modifications / El fabricante se reserva el derecho a realizar modificaciones técnicas

ZUP EMITER sp. z o.o.
ul. Skrudlak 3
34-600 Limanowa
0048 18 337 00 90
emiter@emiter.com
www.emiter.com

2026 pl/en/es

# Obudowy poliestrowe
## Polyester Cabinets
## Envolventes de poliéster

**T4**

- STT
- STTK
- STTF
- STO
- STOK
- STOF



*Divides energy, multiplies solutions!*

# EDS

## eds.emiter.com

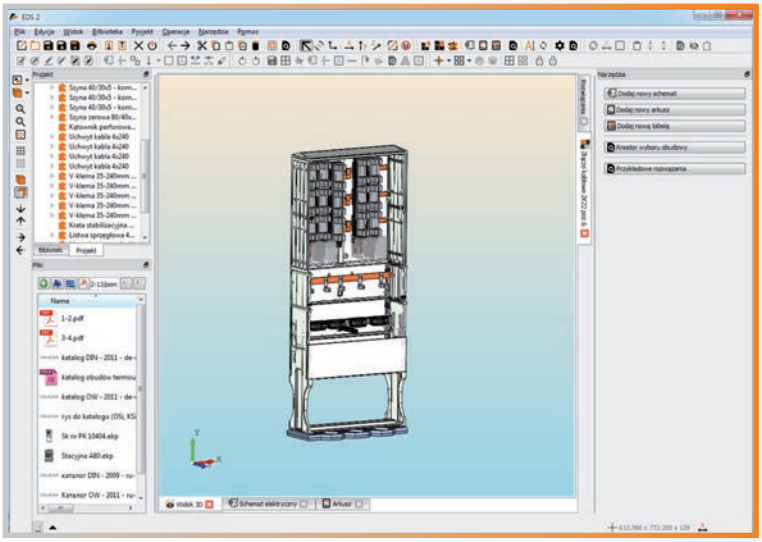

EDS to autorskie oprogramowanie, zaprojektowane przez firmę EMITER, służące do wspomagania projektowania rozdzielnic i urządzeń elektrycznych. Dostępne na CD-R lub na naszej stronie: eds.emiter.com.

- projektowanie rozdzielnic
- tworzenie schematów elektrycznych
- kreowanie kart katalogowych, wydruków
- eksport do formatów DXF i PDF
- system aktualizacji programu i bibliotek

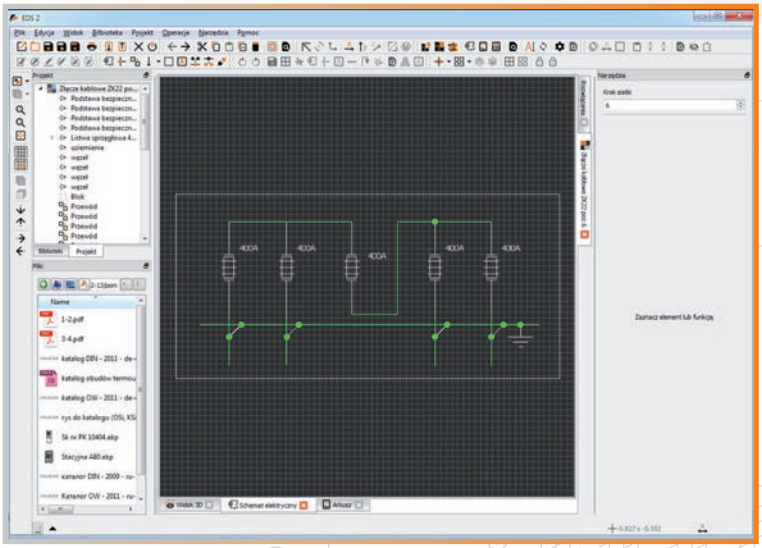

EDS is an application designed by the EMITER company. It is intended to be used for designing electrical switchgear. The software is available on CD-R and downloadable from eds.emiter.com.

- switchgear design
- electric scheme creation
- datasheet and printouts creation
- export to DXF and PDF format
- software and library updating system

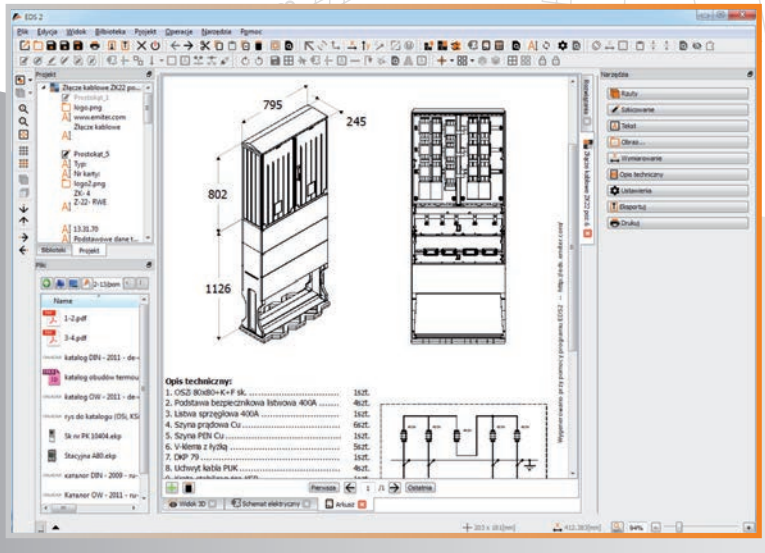


EDS es un software diseñado por la empresa EMITER, usado para el diseño de cuadros de distribución. Disponible en CD-R o en nuestra página web: eds.emiter.com

- diseño de cuadros de distribución
- diseño de esquemas eléctricos
- diseño de hojas de datos y planos
- exportable a los formatos DXF y PDF
- posibilidad de actualización de programa y bibliotecas



## Obudowy / Cabinets / Envolventes

**Obudowy (STT, STTK, STTF, STO, STOK, STOF) / Cabinets (STT, STTK, STTF, STO, STOK, STOF) / Envolventes (STT, STTK, STTF, STO, STOK, STOF)** __ **T4-5**

Konstrukcja obudowy (STT, STTK, STTF, STO, STOK, STOF) / Cabinet construction (STT, STTK, STTF, STO, STOK, STOF) / Montaje de envolvente (STT, STTK, STTF, STO, STOK, STOF)_____ T4-9

## Wyposażenie dodatkowe / Additional equipment / Equipamiento adicional

Szyny miedziane z nakrętkami (SZN) / Copper bars with pressed nuts (SZN) / Pletinas de cobre con tuercas embutidas (SZN) _____ T4-10

Szyny miedziane z nakrętkami (SZR) / Copper bars with pressed nuts (SZR) / Pletinas de cobre con tuercas embutidas (SZR) _____ T4-10

Szyny miedziane bez nakrętek (SZB) / Copper bars without nuts (SZB) / Pletinas de cobre sin tuercas embutidas (SZB)_____ T4-10

Płyta montażowa (PMIST) / Mounting plate (PMIST) / Placa de montaje (PMIST) _____ T4-11

Pokrywa dolna (P, K) / Bottom cover (P, K) / Placa de cierre inferior (P, K) _____ T4-11

Kanał kablowy (KKSTT) / Cable channel (KKSTT) / Canal de cable (KKSTT)_____ T4-12

Uchwyty do mocowania obudów na słupie (U) / Grips allowing to fix cabinets on pole (U) / Sistema de fijacion tipo poste (U) _____ T4-12

Blokada drzwi (BDS) / Door blockade (BDS) / Bloqueo de puerta (BDS) _____ T4-13

Zamki (LE) / Locks (LE) / Manetas (LE) _____ T4-13

Wkładki (WRS, WRH) / Locking cylinders (WRS, WRH) / Bombillos (WRS, WRH) _____ T4-13

Wentylacja (SLU) / Ventilation (SLU) / Ventilación (SLU) _____ T4-14

Przepust kablowy (PK 47) / Outlet for temporary supply (PK 47) / Salida temporal/auxiliar (PK 47) _____ T4-15

Przepust kablowy (PRN) / Outlet for temporary supply (PRN) / Salida temporal/auxiliar (PRN)_____ T4-15

Kątowniki perforowane (DKP) / Copper bars without nuts (DKP) / Perfil angular perforado (DKP)_____ T4-15

Uchwyty kablowe (PUK, PUK3, KO4) / Cable holders (PUK, PUK3, KO4) / Abrazaderas (PUK, PUK3, KO4) _____ T4-16

Wypełniacz fundamentu (WPF) / Pedestal filler (WPF) / Relleno para instalación de zócalo (WPF)_____ T4-17

## Obudowy stacyjne - obudowy o głębokości 640 mm
## Transformer station cabinets - cabinet depth 640 mm
## Envolventes para centros de transformación - profundidad 640 mm



**Obudowy izolacyjne wykonane z poliestru wzmocnionego włóknem szklanym.**

Z przodu i z tyłu posiadają drzwi wyposażone w 3-punktowy system zamykania. **Opcja - otwieranie tylko z 1 strony.**

Obudowa występuje w sześciu konfiguracjach:

**STT** - obudowa przeznaczona do prefabrykowania rozdzielnic stacyjnych. Wyposażona jest w daszek z kominkami oraz podest z uchwytami umożliwiającymi montaż na słupie. System izolatorów umożliwia montaż aparatury listwowej (zasilanej od dołu lub od góry). Istnieje możliwość zamontowania kanału kablowego w spodniej części obudowy;

**STTK** - obudowa przeznaczona do prefabrykowania rozdzielnic stacyjnych. Wyposażona jest w kieszeń kablową z poliestru, dzięki której zyskujemy dodatkową przestrzeń montażową dla aparatów o niestandardowych gabarytach oraz komfort podczas przyłączania kabli;

**STTF** - obudowa przeznaczona do prefabrykowania rozdzielnic stacyjnych. Wyposażona jest w fundament z poliestru, który umożliwia stabilne posadowienie rozdzielnicy w gruncie;

**STO** - obudowa uniwersalna. System izolatorów umożliwia montaż aparatury listwowej i innych urządzeń elektrycznych o znacznych gabarytach za pośrednictwem różnego typu elementów wsporczych (płyty montażowe, kątowniki itp.);

**STOK** - obudowa uniwersalna z kieszenią kablową;

**STOF** - obudowa uniwersalna z fundamentem poliestrowym.



**Cabinets made of glass-fibre reinforced polyester (GRP).**

The front side and the rear side of the cabinet is equipped with three-point locking system. **Option - opening only from one side.**

The cabinet is manufactured in six main configurations:

**STT** - enclosure designated for prefabrication of transformer switchgear stations. Equipped with the roof with the chimneys and the platform with the holders for mounting on the pole. The system of insulators allow the installation of vertical fuse rails (supplied from the bottom or from the top). There is a possibility of mounting a cable canal system in the bottom part of the enclosure;

**STTK** - cabinet dedicated for prefabrication of switchgear stations, equipped with polyester short base which gives us additional space for apparatus with non-standard dimensions and comfort while connecting the cables;

**STTF** - enclosure designated for prefabrication of transformer switchgear stations. Equipped with the GRP pedestal, which enables stable positioning of the switchgear in the ground;

**STO** - universal enclosure. The system of insulators allows the installation of vertical fuse rails or other large dimensions electrical equipment by the usage of various types of supporting elements (mounting plates, profiles, etc);

**STOK** - universal cabinet with short base;

**STOF** - universal enclosure with the GRP pedestal.

**Envolventes realizadas en fibra de vidrio reforzadas con poliester (GRP).**

La parte frontal y trasera de la envolvente están equipadas con 3 puntos de cierre **(opcional la apertura única desde sólo un lado de la envolvente).**

Las envolventes se presentan en seis configuraciones posibles:

**STT** - Envolvente diseñada para centros de transformación. equipada con chimeneas en el tejadillo así como soportes para montaje tipo poste. El sistema de aisladores permite la instalación de bases verticales abiertas (tanto con acometida inferior como superior). Posibilidad de instalar un sistema de canalización de cables en la parte inferior.

**STTK** - Envolvente para centro de transformación, equipada con una pequeña base o zócalo que proporciona un espacio adicional para la instalación de equipos de dimensiones no estándar o una mayor facilidad para la realización del conexionado.

**STTF** - Envolvente diseñada para centros de transformación. Equipada con el zócalo GRP, permite la instalación en suelo.

**STO** - Envolvente estándar. El sistema de aisladores permite la instalación de bases verticales abiertas, asi como cualquier otro tipo de equipo eléctrico (utilizando tanto placas de montaje, perfiles, etc) .

**STOK** - Envolvente estándar con pequeño zócalo o base.

**STOF** - Envolvente estandar con zócalo GRP.

| Podstawowe parametry / Basic parameters / Parámetros básicos | |
|---|---|
| stopień ochrony obudowy<br>protection grade<br>grado de protección | IP44 |
| odporność na uderzenia<br>impact resistance<br>resistencia al impacto | IK10 |
| głębokość<br>depth<br>profundidad | 640 mm |
| znamionowe napięcie izolacji<br>rated insulation voltage<br>tensión nominal de aislamiento | AC 690 V |
| temperatura eksploatacji<br>temperature operating conditions<br>temperatura de funcionamiento | -50 ÷ 85 °C |
| kategoria palności<br>flammability category<br>categoría de inflamabilidad | V0 |
| kolor<br>colour<br>color | RAL 7035 |
| klasa ochronności<br>protection class<br>clase de protección | II |
| odporność na prądy pełzające<br>tracking resistance<br>resistencia a tracción | CTI 600 |
| wytrzymałość dielektryczna<br>dielectric strength<br>rigidez dieléctrica | 22 kV/mm |
| rezystywność<br>resistivity<br>resistividad | $10^{14}$ Ω cm |
| zgodność<br>conformity<br>cumplimiento (con normas) | EN IEC 61439-1<br>EN 61439-5<br>EN 62208<br>EN 60529<br>EN 62262 |

Producent zastrzega sobie prawo wprowadzania zmian technicznych / The producer reserves the right to introduce technical modifications / El fabricante se reserva el derecho a realizar modificaciones técnicas

**Obudowy**
**Cabinets**
**Envolventes**



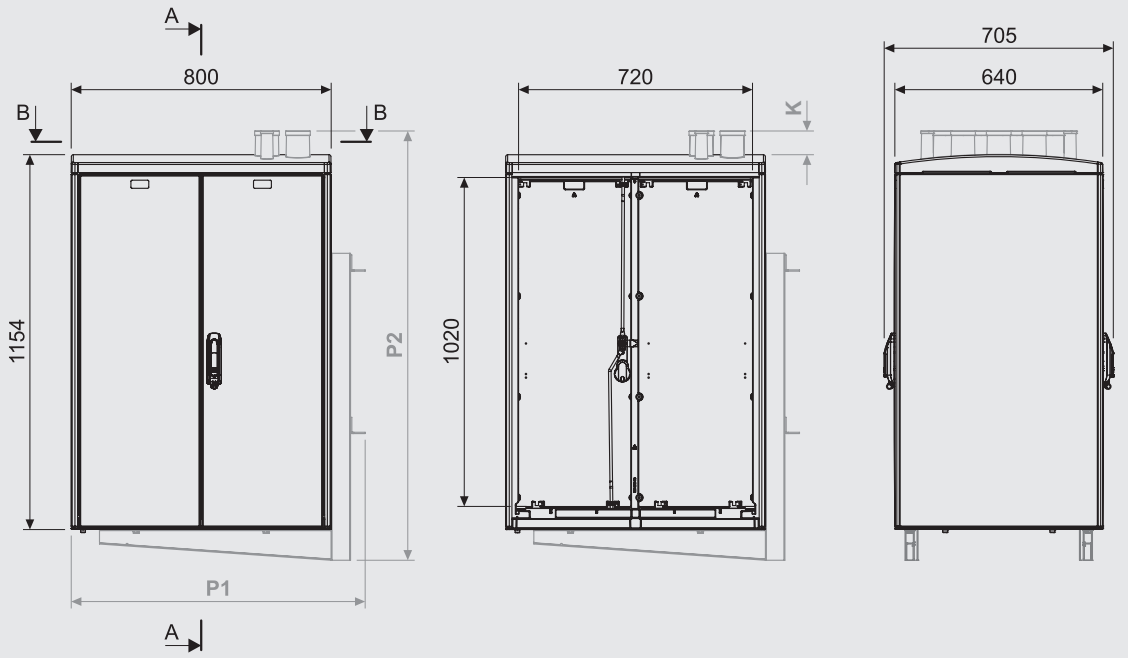


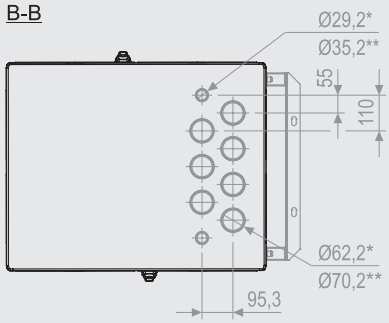


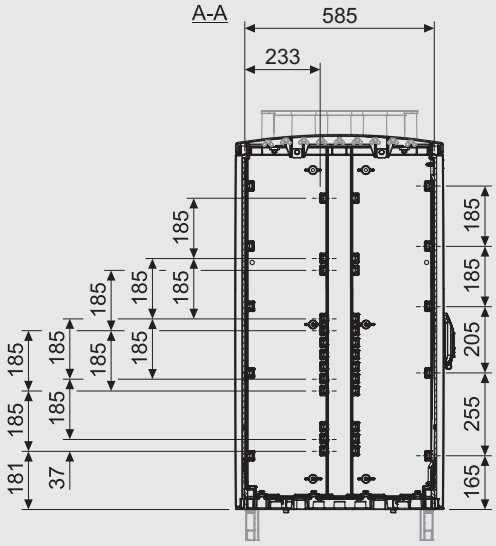


* *średnica wewnętrzna / inner diameter / diámetro interior*
** *średnica zewnętrzna / outer diameter / diámetro exterior*

| Typ / Type / Tipo | P1 | P2 | K | Nr kat. / Art. no. / Nº cat. |
|---|---|---|---|---|
| STT 80 | 905 | 1322 | 73 | ST 681 20 |
| STO 80 | - | - | - | SO 681 20 |



**STT**



**STO**

Producent zastrzega sobie prawo wprowadzania zmian technicznych / The producer reserves the right to introduce technical modifications / El fabricante se reserva el derecho a realizar modificaciones técnicas

## Gehäuse
## Cabinets
## Envolventes



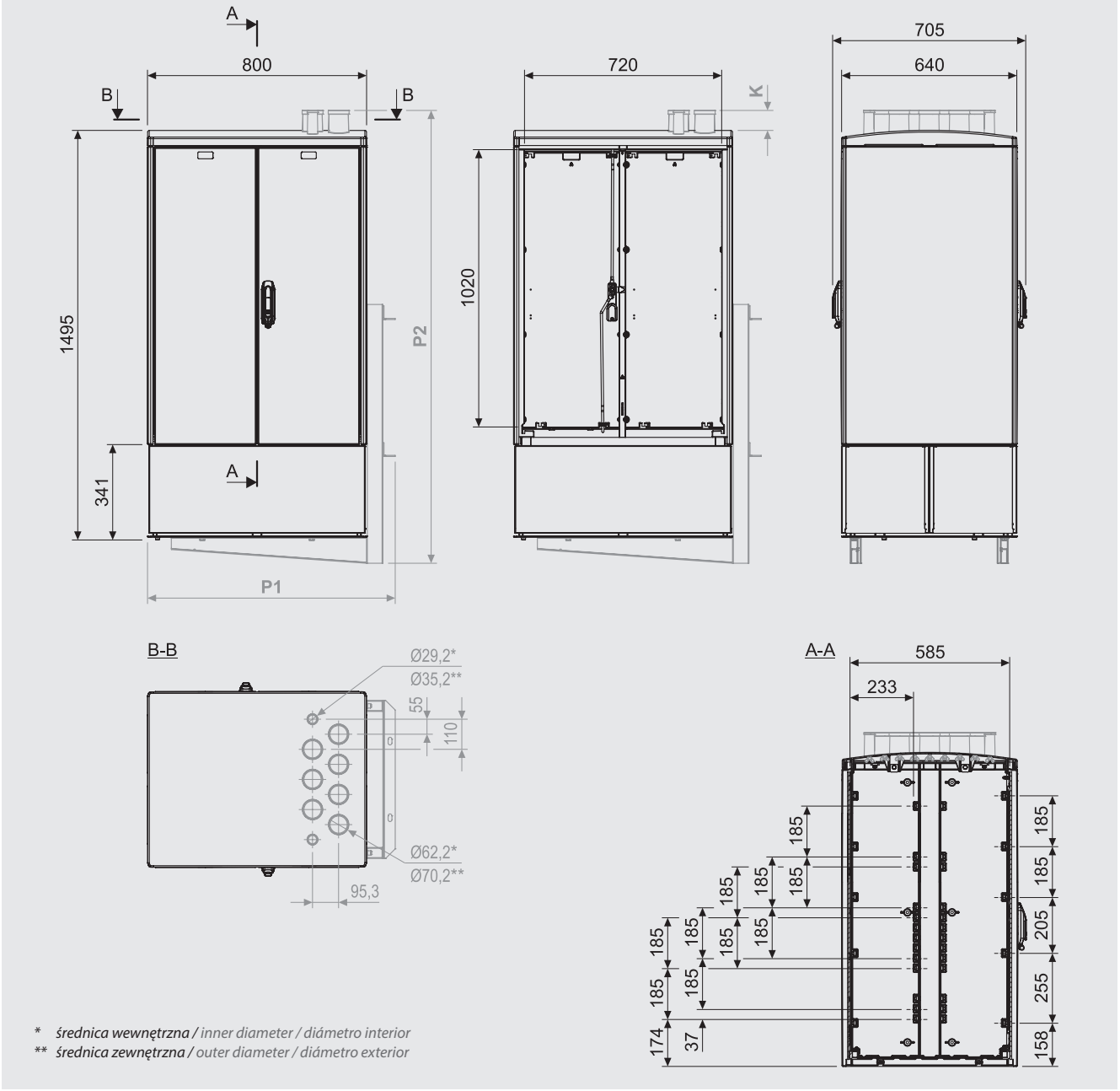


* *średnica wewnętrzna / inner diameter / diámetro interior*
** *średnica zewnętrzna / outer diameter / diámetro exterior*

| Typ / Type / Tipo | P1 | P2 | K | Nr kat. / Art. no. / Nº cat. |
|---|---|---|---|---|
| STTK 80 | 905 | 1663 | 73 | ST 681 20 K |
| STOK 80 | - | - | - | SO 681 20 K |



**STTK**



**STOK**

Producent zastrzega sobie prawo wprowadzania zmian technicznych / The producer reserves the right to introduce technical modifications / El fabricante se reserva el derecho a realizar modificaciones técnicas

**Gehäuse**
**Cabinets**
**Envolventes**

## STTF • STOF

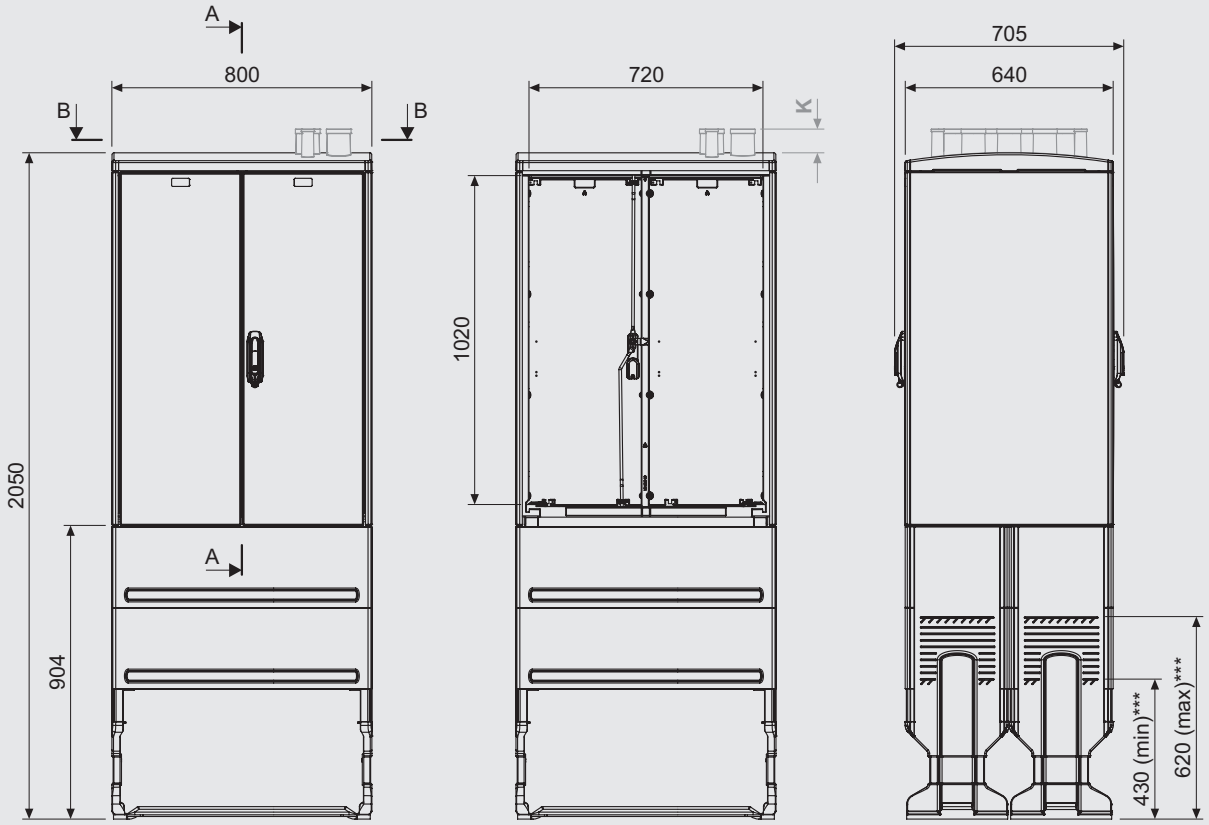


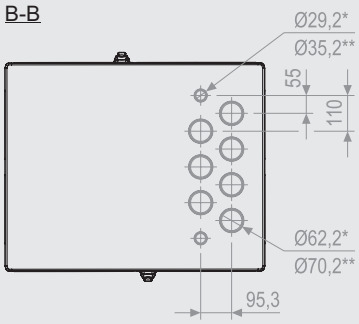


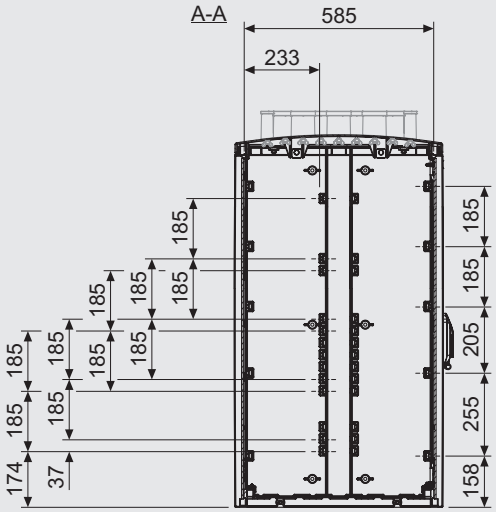


* *średnica wewnętrzna / inner diameter / diámetro interior*
** *średnica zewnętrzna / outer diameter / diámetro exterior*
*** *poziom zagłębienia fundamentu / ground setting depth of pedestal / nivel de superficie del zócalo subterráneo*



**STTF**



**STOF**

| Typ / Type / Tipo | K | Nr kat. / Art. no. / № cat. |
|---|---|---|
| STTF 80 | 73 | ST 681 20 F |
| STOF 80 | - | SO 681 20 F |

Producent zastrzega sobie prawo wprowadzania zmian technicznych / The producer reserves the right to introduce technical modifications / El fabricante se reserva el derecho a realizar modificaciones técnicas

## Konstrukcja obudowy
## Cabinet construction
## Montaje de envolvente



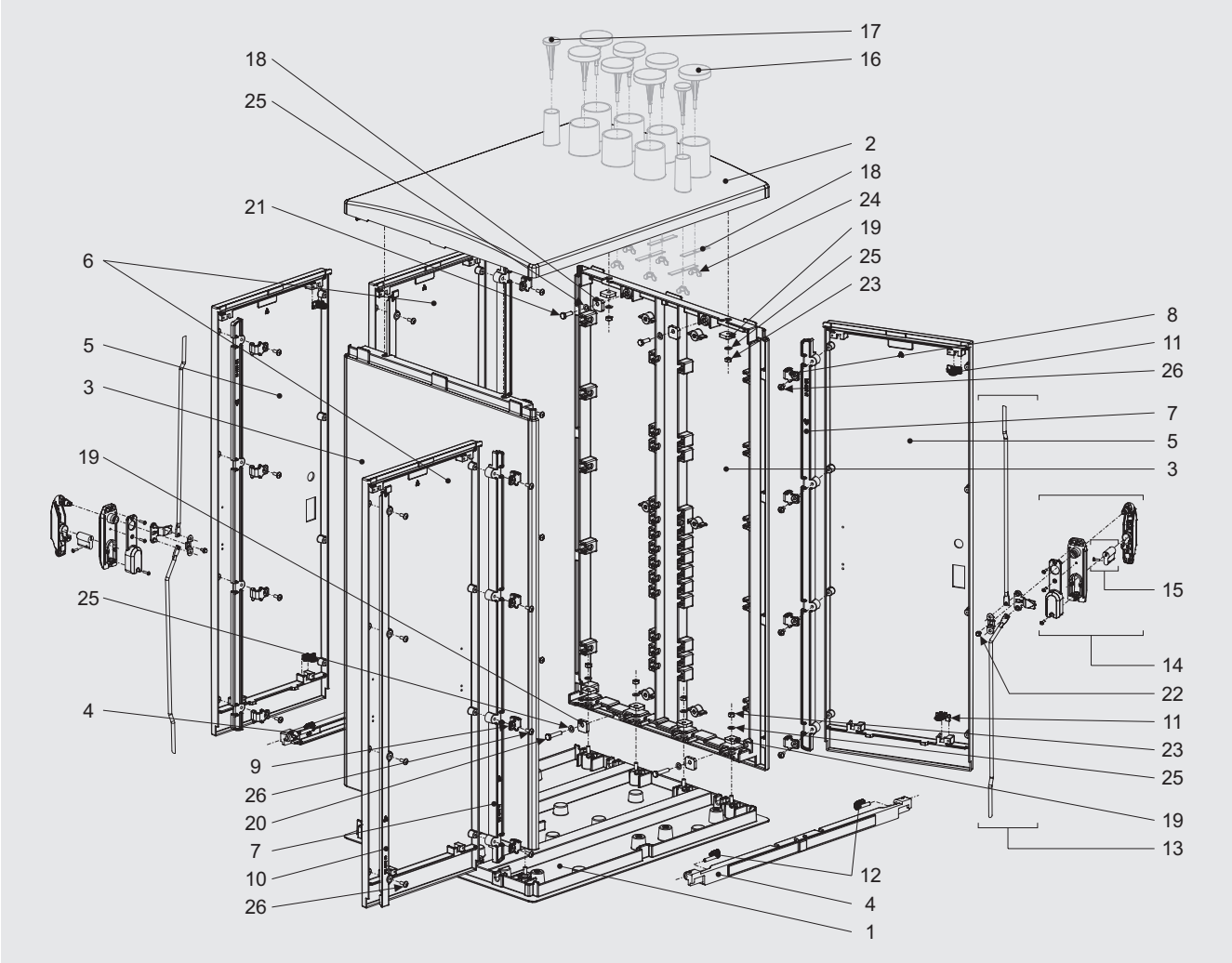


| | | Nr kat. / Art. no. / Nº cat. |
|---|---|---|
| 1 | Podstawa / Base / Base | 108 0164 00 |
| 2 | Daszek / Roof / Cubierta | 102 0164 03 |
| 3 | Bok / Side wall / Lateral | 101 0164 01 |
| 4 | Listwa dolna obudowy / Bottom bar / Barra frontal inferior | 113 8003 00 |
| 5 | Drzwi prawe / Right door / Puerta derecha | 104 3701 99 |
| 6 | Drzwi lewe / Left door / Puerta izquierda | 104 3701 99 |
| 7 | Listwa boczna drzwi / Door side bar / Marco lateral union | 121 0301 01 |
| 8 | Zawias drzwi prawy / Right hinge / Bisagra de puerta derecha | 933 0001-1 |
| 9 | Zawias drzwi lewy / Left hinge / Bisagra de puerta izquierda | 933 0001-2 |
| 10 | Wypływka drzwi / Door fash / Marco de unión de puerta | 121 0301 00 |
| 11 | Prowadnica cięgła Ø8 / Rod slideway Ø8 / Guía de acoplamiento Ø8 | 930 1104 |
| 12 | Blokada dekla uniwersalna BDN / Blocking system BDN / Bloqueo BDN | 919 0009 |
| 13 | Cięgła metalowe / Steel strands / Fallebas | MZ3282 |
| 14 | Zamek / Lock / Maneta | *patrz / see / véase T4-13* |
| 15 | Wkładka + śruba mocująca* / Locking cylinder + fixing screw* / Bombillo + tornillo de sujeción* | *patrz / see / véase T4-13* |
| 16 | Pokrywa kominka Ø70** / Chimney cover Ø70** / Chimenea Ø70** | 941 0002 |
| 17 | Pokrywa kominka Ø35** / Chimney cover Ø35** / Chimenea Ø35** | 941 0001 |
| 18 | Podkładka** / Washer** / Arandela** | - |
| 19 | Podkładka prosta M8 / M8 flat washer / Arandela plana M8 | 902 0002 |
| 20 | Śruba M8x40 / M8x40 bolt / Tornillo M8x40 | - |
| 21 | Śruba M8x25 / M8x25 bolt / Tornillo M8x25 | - |
| 22 | Śruba M6x10 / M6x10 screw / Tornillo M6x10 | - |
| 23 | Nakrętka M8 / M8 nut / Tuerca M8 | - |
| 24 | Nakrętka skrzydełkowa M6** / M6 wing nut** / Tuerca M6** | - |
| 25 | Podkładka M8 / M8 washer / Arandela M8 | - |
| 26 | Wkręt do tworzyw sztucznych 6,1x25 / Button head screw for plastics 6,1x25 / Tornillo para plástico 6,1x25 | - |

* *Opcja / Option / Opción*

** *Wyposażenie obudów STT, STTK, STTF / Equipment for STT, STTK, STTF cabinets / Equipamiento para envolventes STT, STTK, STTF*

Producent zastrzega sobie prawo wprowadzania zmian technicznych / The producer reserves the right to introduce technical modifications / El fabricante se reserva el derecho a realizar modificaciones técnicas

## Szyny miedziane z nakrętkami
## Copper bars with pressed nuts
## Pletinas de cobre con tuercas embutidas

**SZN**



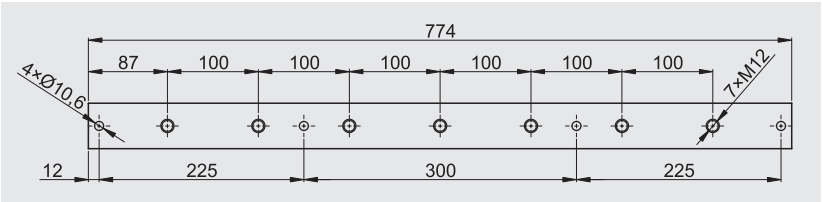


| Typ / Type / Tipo | S | Nr kat. / Art. no. / Nº cat. |
|---|---|---|
| SZN 79 | 40×5 | *patrz / see / véase T0-18* |
| | 40×10 | |
| | 60×10 | |

*S - Przekrój poprzeczny [mm²]*
*Cross-section [mm²]*
*Sección transversal [mm²]*

## Szyny miedziane z nakrętkami
## Copper bars with pressed nuts
## Pletinas de cobre con tuercas embutidas

**SZR**



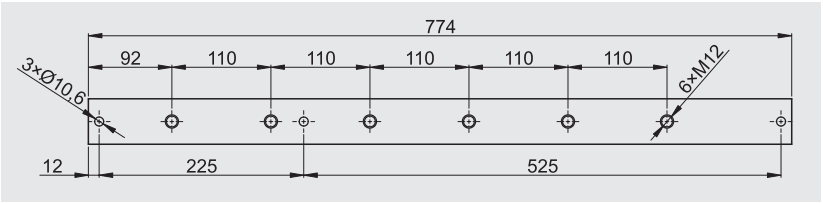


| Typ / Type / Tipo | S | Nr kat. / Art. no. / Nº cat. |
|---|---|---|
| SZR 79 | 40×5 | *patrz / see / véase T0-18* |
| | 40×10 | |
| | 60×10 | |

*S - Przekrój poprzeczny [mm²]*
*Cross-section [mm²]*
*Sección transversal [mm²]*

## Szyny miedziane bez nakrętek
## Copper bars without nuts
## Pletinas de cobre sin tuercas embutidas

**SZB**



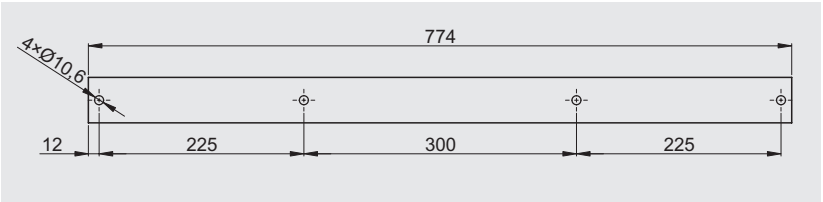


| Typ / Type / Tipo | S | Nr kat. / Art. no. / Nº cat. |
|---|---|---|
| SZB 79 | 40×5 | *patrz / see / véase T0-19* |
| | 40×10 | |
| | 60×10 | |

*S - Przekrój poprzeczny [mm²]*
*Cross-section [mm²]*
*Sección transversal [mm²]*

Producent zastrzega sobie prawo wprowadzania zmian technicznych / The producer reserves the right to introduce technical modifications / El fabricante se reserva el derecho a realizar modificaciones técnicas

## Płyta montażowa
## Mounting plate
## Placa de montaje

**PMIST**



>TP (PVC)<

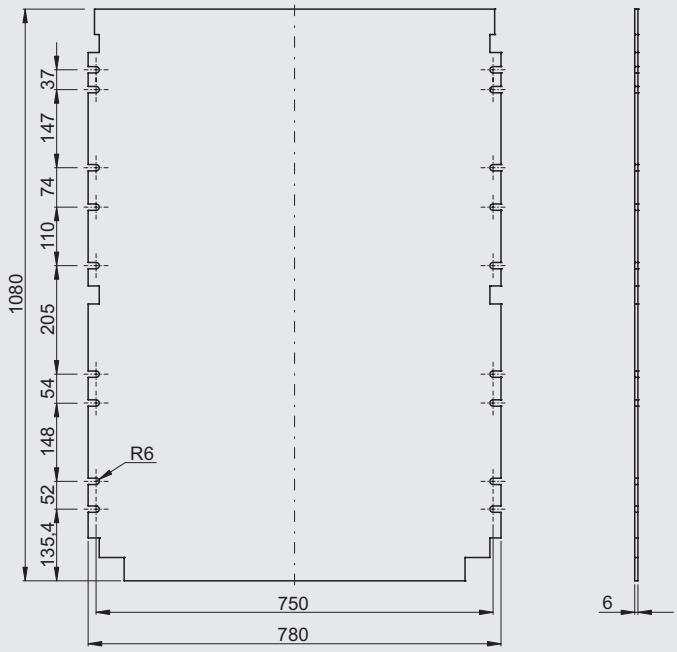


| Typ / Type / Tipo | Nr kat. / Art. no. / № cat. |
|---|---|
| PMIST 80 | *patrz / see / véase T0-41* |

## Pokrywa dolna
## Bottom cover
## Placa de cierre inferior

**P • K**



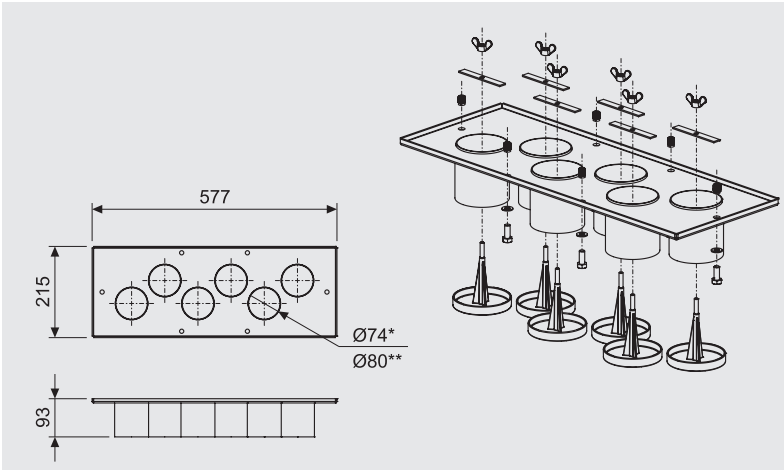


! *materiał: Aluminium*
*material: Aluminium*
*material: Aluminio*

* *średnica wewnętrzna*
*inner diameter*
*diámetro interior*

** *średnica zewnętrzna*
*outer diameter*
*diámetro externo*

| Typ / Type / Tipo | n | Nr kat. / Art. no. / № cat. |
|---|---|---|
| P | - | *patrz / see / véase T0-49* |
| K1 | 1 | |
| K2 | 4 | |
| K3 | 6 | |

*n - ilość kominków*
*number of chimneys*
*número de chimeneas*

Producent zastrzega sobie prawo wprowadzania zmian technicznych / The producer reserves the right to introduce technical modifications / El fabricante se reserva el derecho a realizar modificaciones técnicas

## Kanał kablowy
## Cable channel
## Canal de cable

**KKSTT**

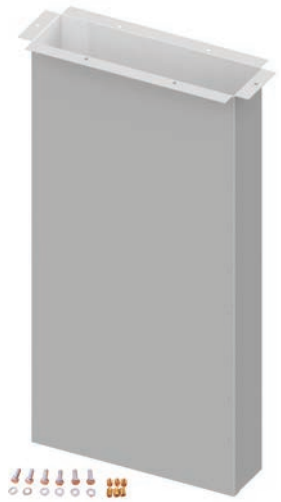

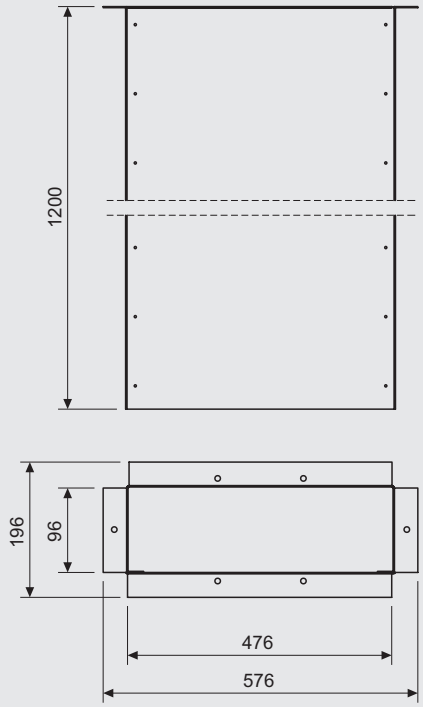


! *materiał: Aluminium*
*material: Aluminium*
*material: Aluminio*

| Typ / Type / Tipo | Nr kat. / Art. no. / Nº cat. |
|---|---|
| KKSTT 80 | *patrz / see / véase T0-49* |

## Uchwyty do mocowania obudów na słupie
## Grips allowing to fix cabinets on pole
## Sistema de fijacion tipo poste

**U**



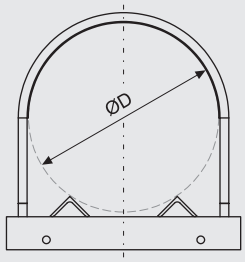


| Typ / Type / Tipo | ØD |
|---|---|
| U1 | 350 |
| U2 | 370 |

Producent zastrzega sobie prawo wprowadzania zmian technicznych / The producer reserves the right to introduce technical modifications / El fabricante se reserva el derecho a realizar modificaciones técnicas

## Blokada drzwi
## Door blockade
## Bloqueo de puerta

**BDS**



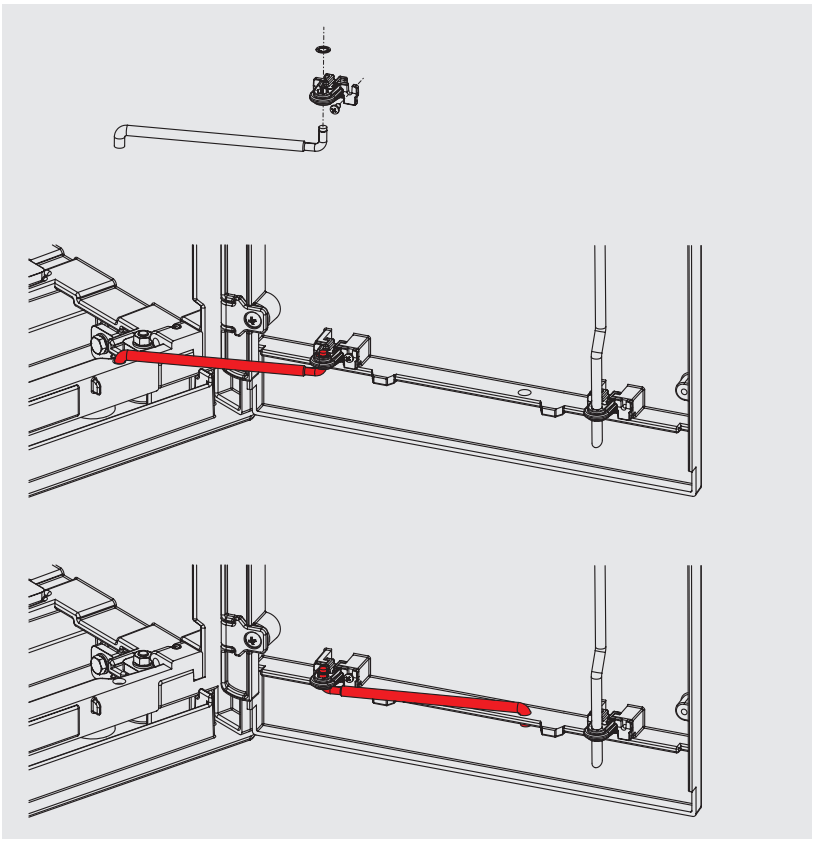

| Typ / Type / Tipo | Nr kat. / Art. no. / Nº cat. |
|---|---|
| BDS | *patrz / see / véase T0-43* |

## Zamki
## Locks
## Manetas

**LE**


LE 40


LE 40U


LE 45


LE 45U

>TP (PA 6)<

| Typ / Type / Tipo | Nr kat. / Art. no. / Nº cat. |
|---|---|
| LE 40 | *patrz / see / véase T0-44* |
| LE 40U | |
| LE 45 | |
| LE 45U | |

## Wkładki
## Locking cylinders
## Bombillos

**WRS • WRH**



### Kształt końcówki trzpienia / Pin end shape / Tipo bombillo

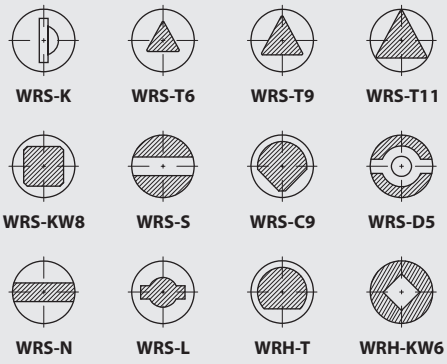


| Typ / Type / Tipo | Nr kat. / Art. no. / Nº cat. |
|---|---|
| WRS-K | *patrz / see / véase T0-44* |
| WRS-T6 | |
| WRS-T9 | |
| WRS-T11 | |
| WRS-KW8 | |
| WRS-S | |
| WRS-C9 | |
| WRS-D5 | |
| WRS-N | |
| WRS-L | |
| WRH-T | |
| WRH-KW6 | |

Producent zastrzega sobie prawo wprowadzania zmian technicznych / The producer reserves the right to introduce technical modifications / El fabricante se reserva el derecho a realizar modificaciones técnicas

**Wentylacja**
**Ventilation**
**Ventilación**

## SLU



>TP (PA 6)<

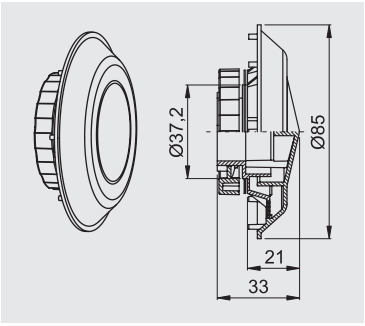


Powierzchnia dopływu powietrza: 237 mm²
Air inflow area: 237 mm²
Área de entrada de aire: 237 mm²

| Typ / Type / Tipo | IP | Nr kat. / Art. no. / № cat. |
|---|---|---|
| SLU | IP55 | *patrz / see / véase T0-46* |

### Konstrukcja / Construction / Construcción

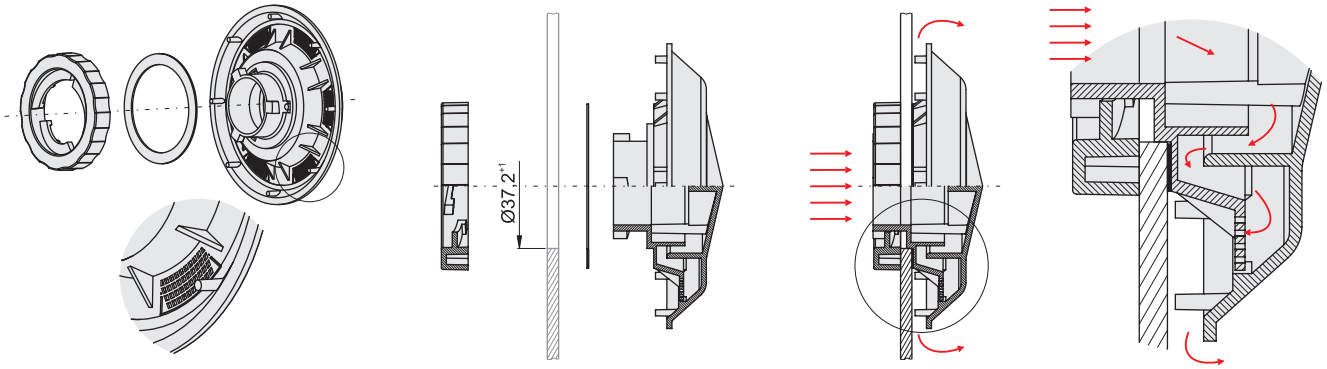


### Warianty montażu / Mounting options / Opciones de montaje



Producent zastrzega sobie prawo wprowadzania zmian technicznych / The producer reserves the right to introduce technical modifications / El fabricante se reserva el derecho a realizar modificaciones técnicas

## Przepust kablowy
## Cover for cable temporary supply
## Caperuza para salida temporal/auxiliar

**PK**



>TP (PS)<

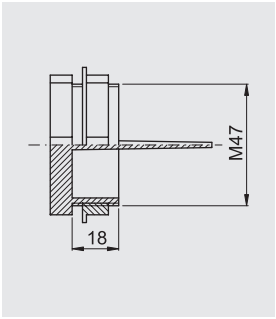


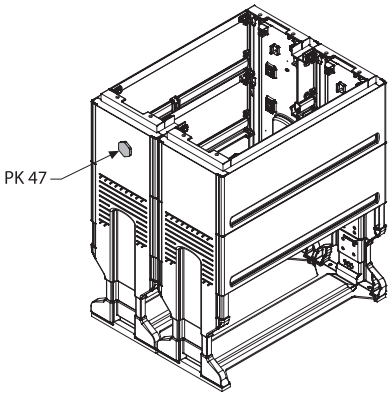


| Typ / Type / Tipo | Nr kat. / Art. no. / Nº cat. |
|---|---|
| PK 47 | *patrz / see / véase T0-54* |

## Przepust kablowy
## Outlet for temporary supply
## Salida temporal/auxiliar

**PRN**



>DP (UP+GF)<

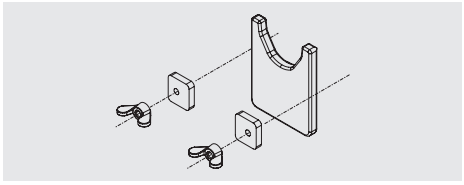

| Typ / Type / Tipo | Nr kat. / Art. no. / Nº cat. |
|---|---|
| PRN | *patrz / see / véase T0-54* |

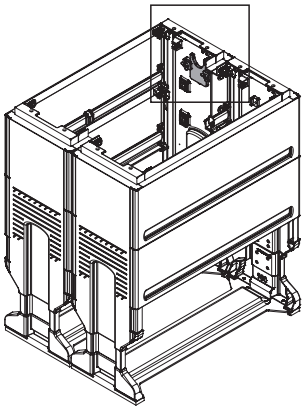

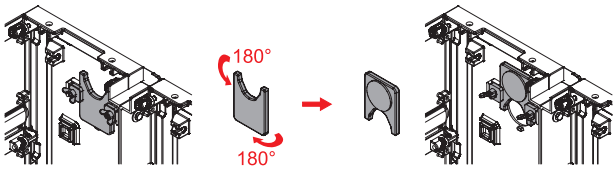


## Kątowniki perforowane
## Perforated angle bars
## Perfil angular perforado

**DKP**



Aluminium / Aluminio

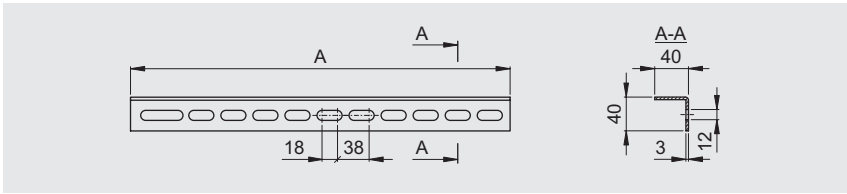


| Typ / Type / Tipo | A | Nr kat. / Art. no. / Nº cat. |
|---|---|---|
| DKP 79 | 791 | *patrz / see / véase T0-53* |

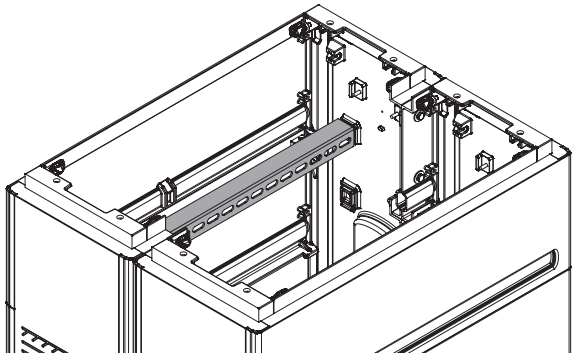

Producent zastrzega sobie prawo wprowadzania zmian technicznych / The producer reserves the right to introduce technical modifications / El fabricante se reserva el derecho a realizar modificaciones técnicas

## Uchwyty kablowe
## Cable holders
## Abrazaderas





>TP (PA 6)<

**PUK**

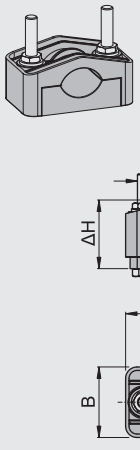


**PUK3**

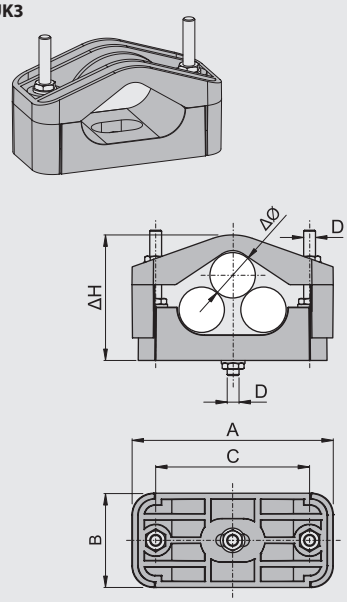


| Typ / Type / Tipo | A | B | C | D | ΔH | ΔØ | S | Nr kat. / Art. no. / Nº cat. |
|---|---|---|---|---|---|---|---|---|
| PUK 15 | 68 | 39 | 45 | M8 | 30-40 | 16-27 | 4×50 | *patrz / see / véase T0-55* |
| PUK 24 | 98 | 59 | 69 | M10 | 48-62 | 27-40 | 4×120 | |
| PUK 45 | 127 | 59 | 94 | M10 | 67-94 | 48-75 | 4×240 | |
| PUK 65 | 157 | 69 | 120 | M10 | 95-116 | 65-90 | 4×300 | |
| PUK3 24 | 150 | 81 | 110 | M10 | 75-105 | 24-32 | 4×70 | |
| PUK3 32 | 172 | 81 | 130 | M10 | 86-125 | 32-47 | 4×120 | |

*S - Maksymalny przekrój kabla (mm²) / Maximal cable section (mm²) / Sección máxima del cable (mm²)*



>TP (PA 6)<

! *Komplety KO4 nie zawierają śrub i nakrętek*
*The kits KO4 do not include nuts and bolts*
*El set KO4 no contiene tuercas y tornillos*

**KO4 27**

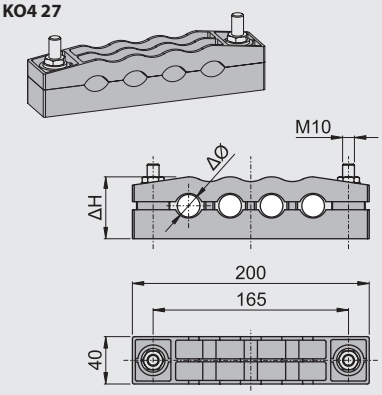


**KO4 27M**

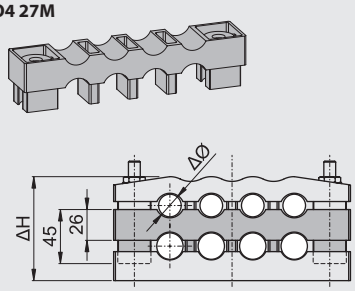


| Typ / Type / Tipo | ΔH | ΔØ | S | Nr kat. / Art. no. / Nº cat. |
|---|---|---|---|---|
| KO4 27 | 45-60 | 13-27 | 4×50 | *patrz / see / véase T0-55* |
| KO4 27M | 71-... | 13-27 | 4×50 | |

*S - Maksymalny przekrój kabla (mm²)*
*Maximal cable section (mm²)*
*Sección máxima del cable (mm²)*

### Przykładowe zastosowanie / Application example / Ejemplos de aplicación



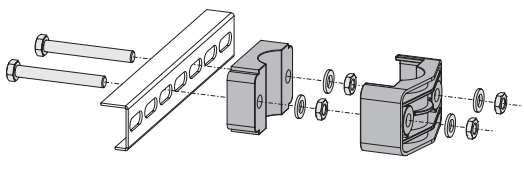

Producent zastrzega sobie prawo wprowadzania zmian technicznych / The producer reserves the right to introduce technical modifications / El fabricante se reserva el derecho a realizar modificaciones técnicas

## Wypełniacz fundamentu
## Pedestal filler
## Relleno para instalación de zócalo

**WPF**




| Typ / Type / Tipo | V | Nr kat. / Art. no. / № cat. |
|---|---|---|
| WPF 25 | 25 | *patrz / see / véase T0-56* |
| WPF 50 | 50 | |

*V - Objętość (dm³) / Volume (dm³) / Volumen (dm³)*

Producent zastrzega sobie prawo wprowadzania zmian technicznych / The producer reserves the right to introduce technical modifications / El fabricante se reserva el derecho a realizar modificaciones técnicas

ZUP EMITER sp. z o.o.
ul. Skrudlak 3
34-600 Limanowa
0048 18 337 00 90
emiter@emiter.com
www.emiter.com

2025 pl/en/es

# Maskownice
## Masking frames
## Marcos embellecedores

**T5**

**MZG**
**MZZ**



*Divides energy, multiplies solutions!*

# EDS

## eds.emiter.com

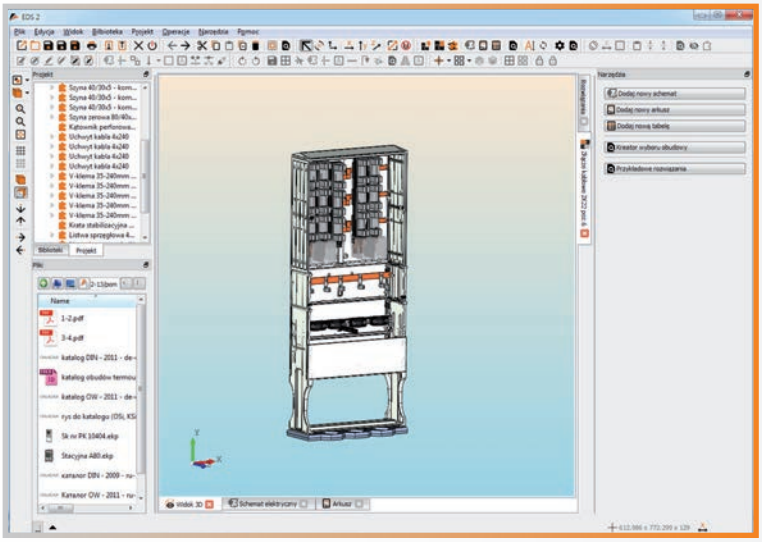

EDS to autorskie oprogramowanie, zaprojektowane przez firmę EMITER, służące do wspomagania projektowania rozdzielnic i urządzeń elektrycznych. Dostępne na CD-R lub na naszej stronie: eds.emiter.com.

- projektowanie rozdzielnic
- tworzenie schematów elektrycznych
- kreowanie kart katalogowych, wydruków
- eksport do formatów DXF i PDF
- system aktualizacji programu i bibliotek

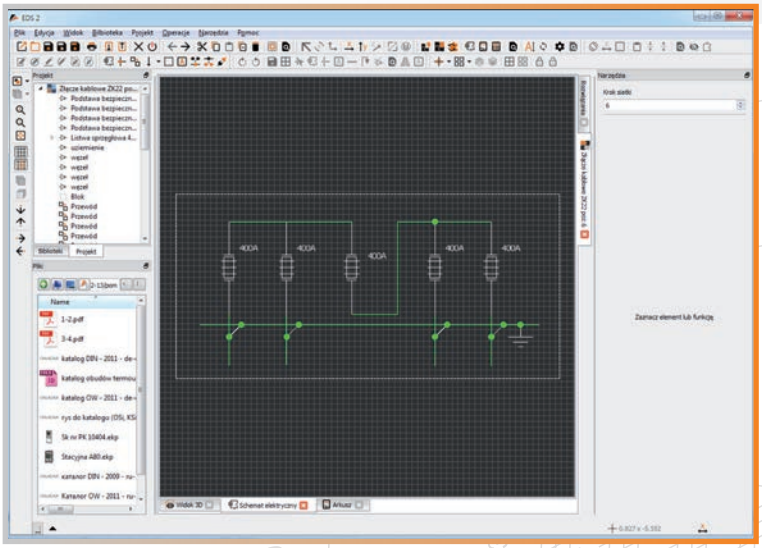

EDS is an application designed by the EMITER company. It is intended to be used for designing electrical switchgear. The software is available on CD-R and downloadable from eds.emiter.com.

- switchgear design
- electric scheme creation
- datasheet and printouts creation
- export to DXF and PDF format
- software and library updating system

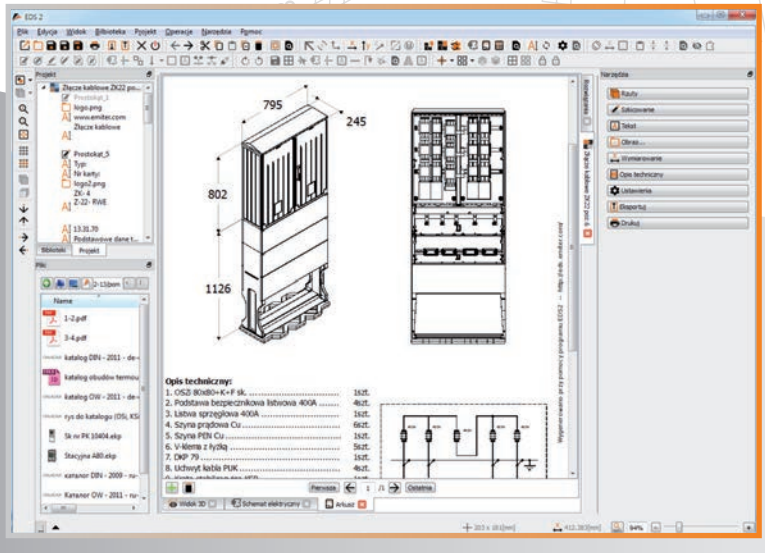


EDS es un software diseñado por la empresa EMITER, usado para el diseño de cuadros de distribución. Disponible en CD-R o en nuestra página web: eds.emiter.com

- diseño de cuadros de distribución
- diseño de esquemas eléctricos
- diseño de hojas de datos y planos
- exportable a los formatos DXF y PDF
- posibilidad de actualización de programa y bibliotecas



## Maskownice / Masking frames / Marcos embellecedores

**Maskownice (MZG, MZZ) / Masking frames (MZG, MZZ) / Marcos embellecedores (MZG, MZZ)** **T5-5**
Konstrukcja maskownicy (MZG, MZZ) / Construction of masking frames (MZG, MZZ) / Montaje de marco embellecedor (MZG, MZZ) T5-7
Przykład zastosowania maskownic / An example of the application of masking frames / Ejemplo de aplicación de marcos embellecedores T5-8

## Wyposażenie dodatkowe / Additional equipment / Equipamiento adicional

Zamki (LE) / Locks (LE) / Manetas (LE) T5-9
Wkładki (WRS, WRH) / Locking cylinders (WRS, WRH) / Bombillos (WRS, WRH) T5-9

# Maskownice
# Masking frames
# Marcos embellecedores



Maskownice typu MZG, MZZ składają się z ramy maskującej oraz drzwi. Obydwa elementy wykonane są z poliestru wzmacnianego włóknem szklanym. Mogą być stosowane do zabudowy wnęki w ścianie budynku, lub modernizacji starych złączy kablowych.

MZG – Maskownica wyposażona w drzwi gładkie,
MZZ – Maskownica wyposażona w drzwi żebrowane.

Masking frames type MZG and MZZ consist of frame and door. Both elements are made of glass fiber reinforced polyester. They can be used for installation in the wall recess of a building or for modernization of old cable joints.

MZG – smooth masking frame door,
MZZ – ribbed masking frame door.

Los marcos embellecedores tipo MZG, MZZ constan de un marco embellecedor y una puerta. Ambos elementos están hechos de poliéster reforzado con fibra de vidrio. Pueden ser utilizados para la construcción de una cavidad en la pared del edificio, o para la mejora de las instalaciones existentes.

MZG – Marcos embellecedores equipado con puerta lisa,
MZZ – Marcos embellecedores equipado con puerta estriada.

| Podstawowe parametry / Basic parameters / Parámetros básicos | |
|---|---|
| stopień ochrony obudowy<br>protection grade<br>grado de protección | IP44 |
| odporność na uderzenia<br>impact resistance<br>resistencia al impacto | IK10 |
| znamionowe napięcie izolacji<br>rated insulation voltage<br>tensión nominal de aislamiento | AC 500 V |
| temperatura eksploatacji<br>temperature operating conditions<br>temperatura de funcionamiento | -50 ÷ 85 °C |
| kategoria palności<br>flammability category<br>categoría de inflamabilidad | V0 |
| kolor<br>colour<br>color | RAL 7035 |
| klasa ochronności<br>protection class<br>clase de protección | II |
| odporność na prądy pełzające<br>tracking resistance<br>resistencia a tracción | CTI 600 |
| wytrzymałość dielektryczna<br>dielectric strength<br>rigidez dieléctrica | 22 kV/mm |
| rezystywność<br>resistivity<br>resistividad | $10^{14}$ Ω cm |
| zgodność<br>conformity<br>cumplimiento (con normas) | EN IEC 61439-1<br>EN 61439-5<br>EN 62208<br>EN 60529<br>EN 62262 |



MZG



MZZ

Producent zastrzega sobie prawo wprowadzania zmian technicznych / The producer reserves the right to introduce technical modifications / El fabricante se reserva el derecho a realizar modificaciones técnicas

## Maskownice
## Masking frames
## Marcos embellecedores



40

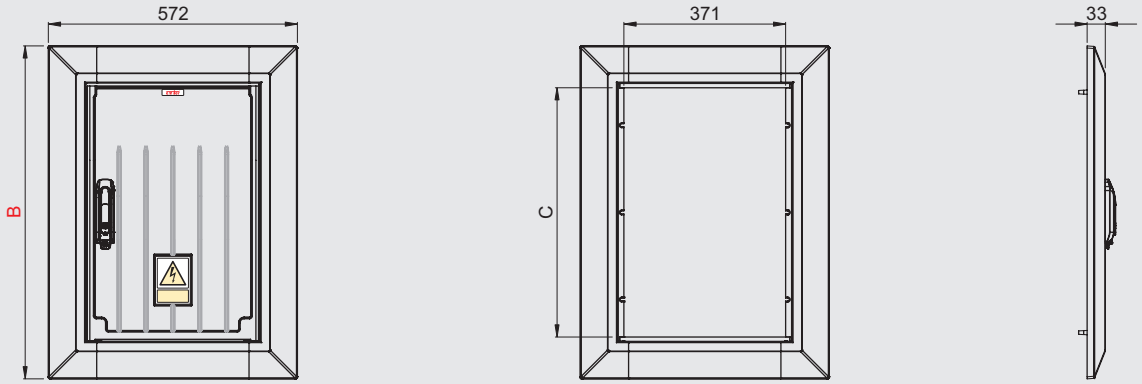


| Typ / Type / Tipo | B | C | Nr kat. / Art. no. / Nº cat. |
|---|---|---|---|
| MZG 40 x 60 | 765 | 572 | GA 046 00 |
| MZG 40 x 80 | 965 | 772 | GA 048 00 |
| MZZ 40 x 60 | 765 | 572 | ZA 046 00 |
| MZZ 40 x 80 | 965 | 772 | ZA 048 00 |

## Maskownice
## Masking frames
## Marcos embellecedores



80

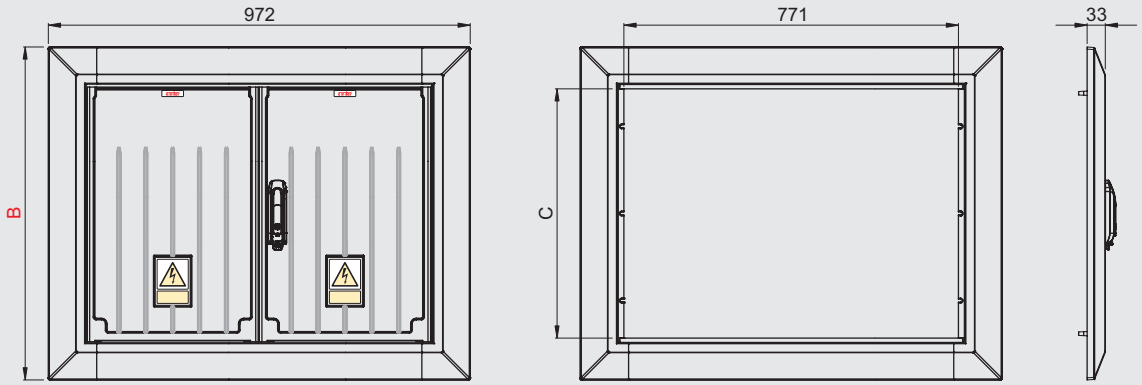


| Typ / Type / Tipo | B | C | Nr kat. / Art. no. / Nº cat. |
|---|---|---|---|
| MZG 80 x 60 | 765 | 572 | GA 086 00 |
| MZG 80 x 80 | 965 | 772 | GA 088 00 |
| MZZ 80 x 60 | 765 | 572 | ZA 086 00 |
| MZZ 80 x 80 | 965 | 772 | ZA 088 00 |

Producent zastrzega sobie prawo wprowadzania zmian technicznych / The producer reserves the right to introduce technical modifications / El fabricante se reserva el derecho a realizar modificaciones técnicas

## Konstrukcja maskownicy
## Construction of masking frames
## Montaje de marco embellecedor

MZG • MZZ

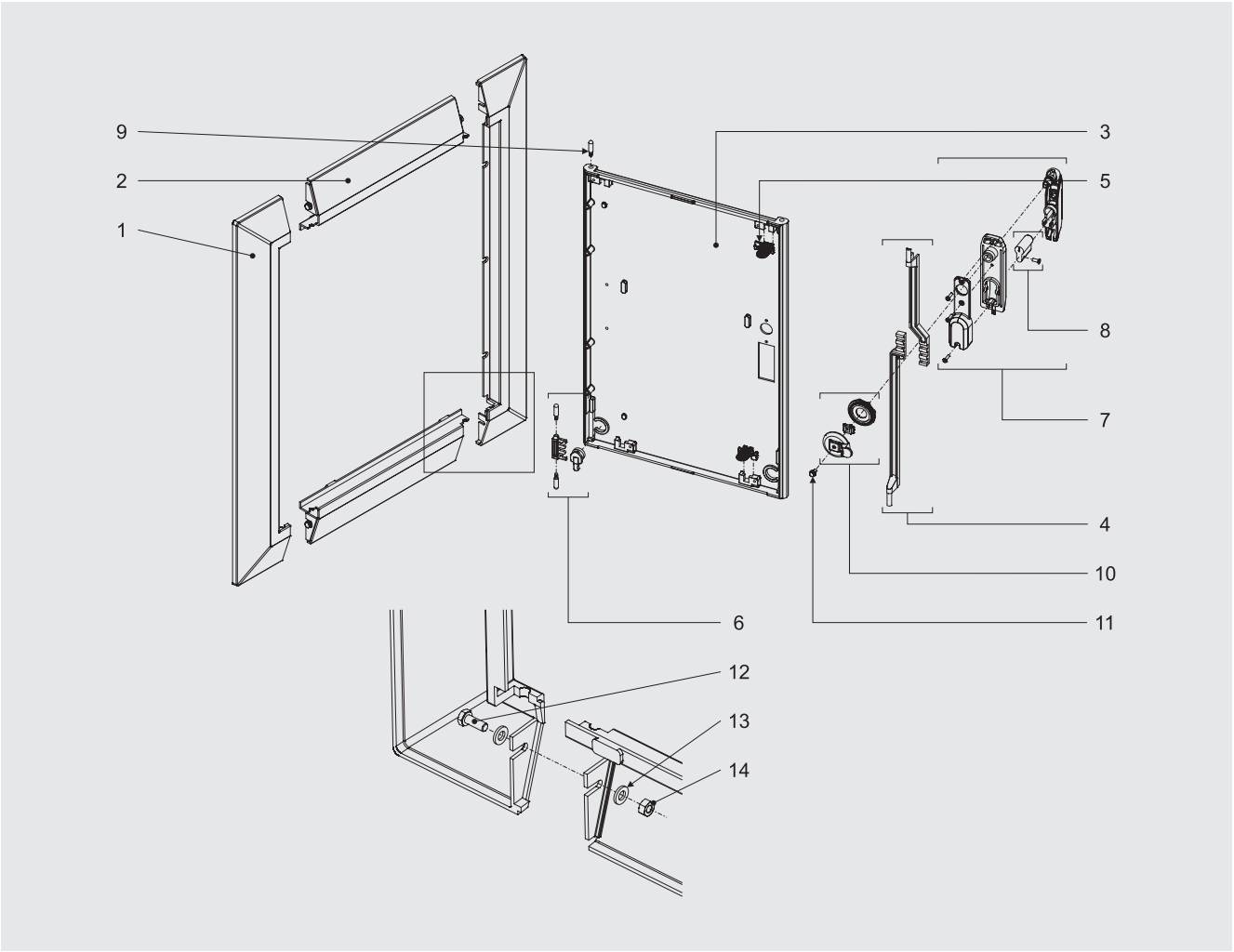


| | | Nr kat. / Art. no. / № cat. |
|---|---|---|
| 1 | Bok maskownicy złącza / Side of the cable joint masking frame / Lateral de marco embellecedor | 119 X601 00 |
| 2 | Poprzeczka maskownicy złącza / Crossbar of the cable joint masking frame / Travesaño de marco embellecedor | 119 X401 00 |
| 3 | Drzwi prawe (lewe) / Right (left) door / Puerta derecha (izquierda) | X04 XXX0 0X |
| 4 | Komplet cięgieł prawych (lewych) / Set of right (left) strands / Conjunto de fallebas instalación derecha (izquierda) | 906 XX0X |
| 5 | Prowadnica cięgła Ø8 / Rod slideway Ø8 / Guía de acoplamiento Ø8 | 930 1104 |
| 6 | Mechanizm blokujący / Blocking mechanism / Mecanismo de bloqueo | 919 0001 |
| 7 | Zamek / Lock / Maneta | *patrz / see / véase T5-9* |
| 8 | Wkładka + śruba mocująca* / Locking cylinder + fixing screw* / Bombillo + tornillo de sujeción* | *patrz / see / véase T5-9* |
| 9 | Trzpień / Dowel pin / Vástago | 919 0001-3 |
| 10 | Rygiel obrotowy / Switch bolt / Pestillo giratorio | 906 000X |
| 11 | Śruba M6x10 / M6x10 screw / Tornillo M6x10 | – |
| 12 | Śruba M6x20 / M6x20 bolt / Tornillo M6x20 | – |
| 13 | Podkładka M6 / M6 washer / Arandela M6 | – |
| 14 | Nakrętka M6 / M6 nut / Tuerca M6 | – |

*X Cyfra zależna od rozmiaru lub typu / Digit depends on the size or type / Cifra que depende del tamaño o del tipo*
** Opcja / Option / Opción*

Producent zastrzega sobie prawo wprowadzania zmian technicznych / The producer reserves the right to introduce technical modifications / El fabricante se reserva el derecho a realizar modificaciones técnicas

## Przykład zastosowania maskownic
## An example of the application of masking frames
## Ejemplo de aplicación de marcos embellecedores



Producent zastrzega sobie prawo wprowadzania zmian technicznych / The producer reserves the right to introduce technical modifications / El fabricante se reserva el derecho a realizar modificaciones técnicas

## Zamki
## Locks
## Manetas

**LE**


LE 40


LE 40U


LE 45


LE 45U

>TP (PA 6)<

| Typ / Type / Tipo | Nr kat. / Art. no. / № cat. |
|---|---|
| LE 40 | *patrz / see / véase T0-44* |
| LE 40U | |
| LE 45 | |
| LE 45U | |

## Wkładki
## Locking cylinders
## Bombillos

**WRS • WRH**



### Kształt końcówki trzpienia / Pin end shape / Tipo bombillo

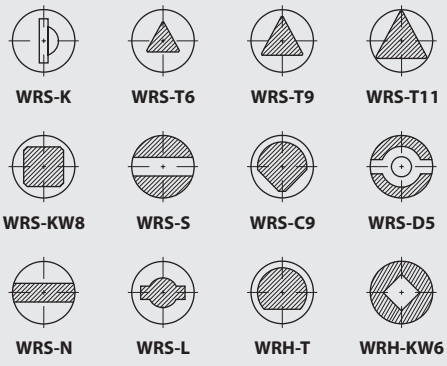


| Typ / Type / Tipo | Nr kat. / Art. no. / № cat. |
|---|---|
| WRS-K | *patrz / see / véase T0-44* |
| WRS-T6 | |
| WRS-T9 | |
| WRS-T11 | |
| WRS-KW8 | |
| WRS-S | |
| WRS-C9 | |
| WRS-D5 | |
| WRS-N | |
| WRS-L | |
| WRH-T | |
| WRH-KW6 | |

Producent zastrzega sobie prawo wprowadzania zmian technicznych / The producer reserves the right to introduce technical modifications / El fabricante se reserva el derecho a realizar modificaciones técnicas

ZUP EMITER sp. z o.o.
ul. Skrudlak 3
34-600 Limanowa
0048 18 337 00 90
emiter@emiter.com
www.emiter.com

2025 pl/en/es

# Obudowy poliestrowe
## Polyester Cabinets
## Envolventes de poliéster

**T6**

**LILA**



*Divides energy, multiplies solutions!*

# EDS

## eds.emiter.com

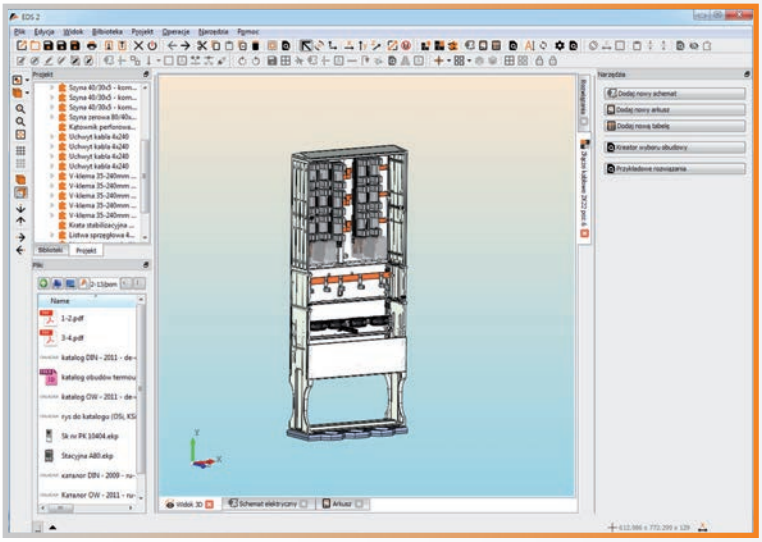

EDS to autorskie oprogramowanie, zaprojektowane przez firmę EMITER, służące do wspomagania projektowania rozdzielnic i urządzeń elektrycznych. Dostępne na CD-R lub na naszej stronie: eds.emiter.com.

- projektowanie rozdzielnic
- tworzenie schematów elektrycznych
- kreowanie kart katalogowych, wydruków
- eksport do formatów DXF i PDF
- system aktualizacji programu i bibliotek

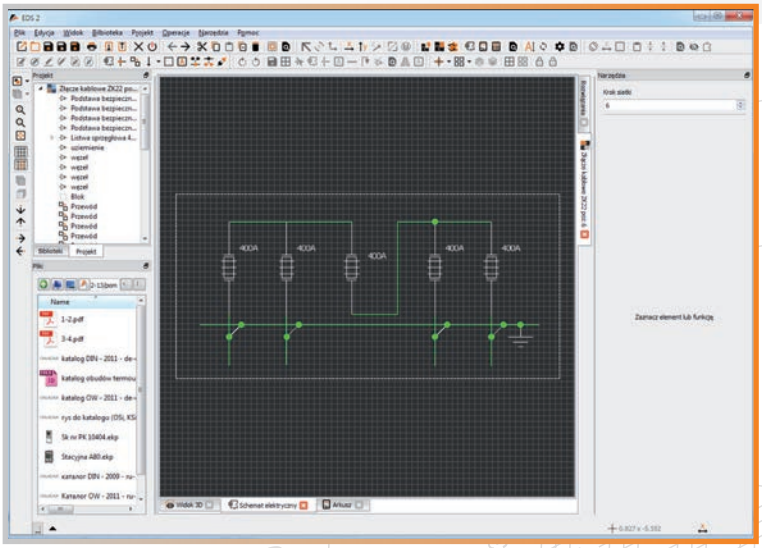

EDS is an application designed by the EMITER company. It is intended to be used for designing electrical switchgear. The software is available on CD-R and downloadable from eds.emiter.com.

- switchgear design
- electric scheme creation
- datasheet and printouts creation
- export to DXF and PDF format
- software and library updating system

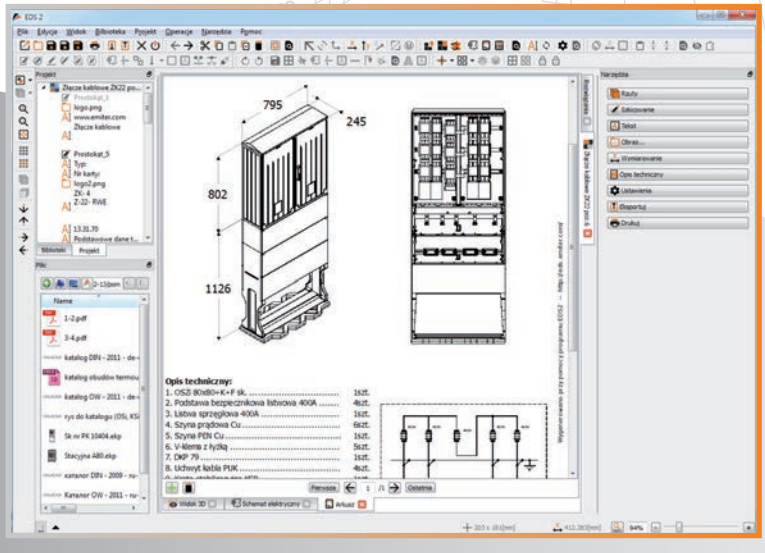


EDS es un software diseñado por la empresa EMITER, usado para el diseño de cuadros de distribución. Disponible en CD-R o en nuestra página web: eds.emiter.com

- diseño de cuadros de distribución
- diseño de esquemas eléctricos
- diseño de hojas de datos y planos
- exportable a los formatos DXF y PDF
- posibilidad de actualización de programa y bibliotecas



## Obudowy / Cabinets / Envolventes

**Obudowy (LILA) / Cabinets (LILA) / Envolventes (LILA)** **T6-5**

Konstrukcja obudowy / Cabinet construction / Montaje de envolvente T6-9

## Wyposażenie dodatkowe / Additional equipment / Equipamiento adicional

Płyty montażowe (PMPL, PMSL) / Mounting plates (PMPL, PMSL) / Placas de montaje (PMPL, PMSL) T6-10

Uchwyty kątowe (UK, UKK, UM, UMK, UMW, UMWK) / Angle holders (UK, UKK, UM, UMK, UMW, UMWK) / Soportes angulares (UK, UKK, UM, UMK, UMW, UMWK) T6-10

Uchwyt obudowy (UMO K3) / Holder for enclosures (UMO K3) / Sistema de fijación mural (UMO K3) T6-11

Uchwyty do mocowania obudów na słupie (HL6, UN K3, UPN K3) / Universal side of assembly channel (HL6, UN K3, UPN K3) / Sistema de fijacion tipo poste (HL6, UN K3, UPN K3) T6-13

Zamki (1022, M22 D5, ZIP66, LE) / Locks (1022, M22, ZIP66, LE) / Manetas (1022, M22 D5, ZIP66, LE) T6-15

System maskownic (MSL) / Modular system (MSL) / Sistema modular (MSL) T6-16

Wentylacja (DA, DD) / Ventilation (DA, DD) / Ventilación (DA, DD) T6-17

# Obudowy
# Cabinets
# Envolventes



Obudowy typu LILA znajdują zastosowanie m. in. w energetyce, automatyce, w branży teleinformatycznej szczególnie w miejscach o dużym stopniu zanieczyszczenia oraz narażonych na zalewanie (hale produkcyjne, oczyszczalnie ścieków, nabrzeża). Specjalnie opracowana 2-elementowa (korpus + drzwi) konstrukcja obudowy zapewnia skuteczną ochronę znajdujących się wewnątrz urządzeń przed negatywnym wpływem czynników zewnętrznych (pył, opary żrące, woda).

Elementy obudowy wykonane są z poliestru wzmocnionego włóknem szklanym. Charakteryzują się odpornością na korozję wobec oddziaływania substancji chemicznych i rozpuszczalników.

LILA enclosures are applicable, among others, in the energy sector, automation, telecommunication industry, and especially in places with a large extent of contamination and also places exposed to flooding (production plants, waste water treatment plants, coastal area). Specially designed two-piece construction (body + door) of the enclosure provides effective protection of internal devices against the negative influence of external factors (dust, corrosive fumes, water).

LILA enclosures are made of glass fiber reinforced polyester, they are corrosion resistant against the impact of chemicals and solvents.

Las envolventes LILA son aplicables, entre otros, en el sector de la energía, automatización, industria de las telecomunicaciones. Especialmente en lugares con un alto grado de contaminación y también en lugares expuestos a inundaciones (plantas de producción, depuradoras, zona costera). La construcción de dos piezas especialmente diseñadas (cuerpo del envolvente + puerta) de la envolvente permiten una protección efectiva de los dispositivos internos contra la influencia negativa de factores externos (polvo, vapores corrosivos, agua).

Las envolventes LILA están hechas de poliéster reforzado con fibra de vidrio, resistentes a la corrosión causada por productos químicos y disolventes.

| Podstawowe parametry / Basic parameters / Parámetros básicos | |
|---|---|
| stopień ochrony obudowy<br>protection grade<br>grado de protección | IP44; IP454; IP65; IP66 |
| odporność na uderzenia<br>impact resistance<br>resistencia al impacto | IK10 |
| głębokość<br>depth<br>profundidad | 115; 211; 222 mm |
| znamionowe napięcie izolacji<br>rated insulation voltage<br>tensión nominal de aislamiento | AC 500 V |
| temperatura eksploatacji<br>temperature operating conditions<br>temperatura de funcionamiento | -50 ÷ 85 °C |
| kategoria palności<br>flammability category<br>categoría de inflamabilidad | V0 |
| kolor<br>colour<br>color | RAL 7035 |
| klasa ochronności<br>protection class<br>clase de protección | II |
| odporność na prądy pełzające<br>tracking resistance<br>resistencia a tracción | CTI 600 |
| wytrzymałość dielektryczna<br>dielectric strength<br>rigidez dieléctrica | 22 kV/mm |
| rezystywność<br>resistivity<br>resistividad | $10^{14}$ Ω cm |
| zgodność<br>conformity<br>cumplimiento (con normas) | EN IEC 61439-1<br>EN 61439-5<br>EN 62208<br>EN 60529<br>EN 62262 |



Producent zastrzega sobie prawo wprowadzania zmian technicznych / The producer reserves the right to introduce technical modifications / El fabricante se reserva el derecho a realizar modificaciones técnicas

## Obudowy LILA (wysokość 30 cm)
## LILA enclosures (height: 30 cm)
## Envolvente LILA (altura: 30 cm)



- **Obudowa z zamkiem 1022 i kluczem powtarzalnym**
  Enclosure with lock type 1022 and repeatable key
  Envolvente con cerradura tipo 1022 y llave replicable

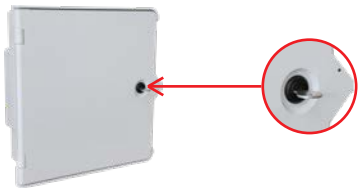

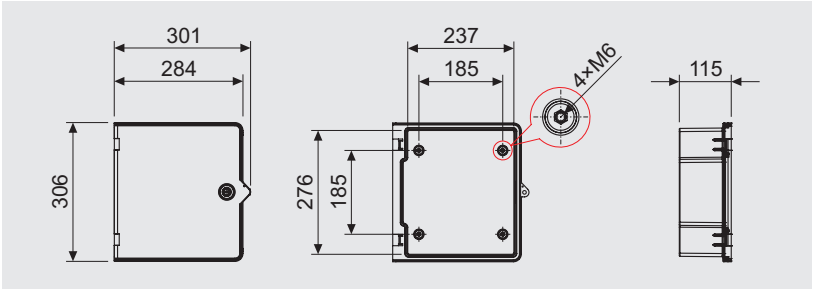


- **Obudowa bez zamka – blokowanie drzwi za pomocą śruby M5×16**
  Enclosure without lock – locking the door with a screw M5×16
  Envolvente sin cerradura – cerradura de la puerta con un tornillo M5×16

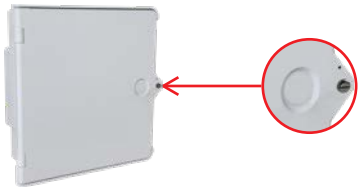

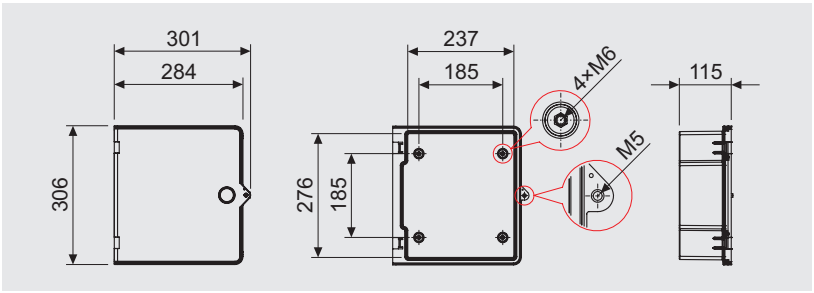


| Typ / Type / Tipo | IP | Blokada drzwi / Door locking / Bloqueo de puerta en posición abierta |
|---|---|---|
| **LILA 3344** | IP44 | Zamek z kluczem powtarzalnym<br>Lock with a repeatable key<br>Cerradura con llave replicable |
| **LILA 3344 S** | IP44 | Śruba M5×16<br>M5×16 screw<br>Tornillo M5×16 |
| **LILA 3354** | IP54 | Zamek z kluczem powtarzalnym<br>Lock with a repeatable key<br>Cerradura con llave replicable |
| **LILA 3354 S** | IP54 | Śruba M5×16<br>M5×16 screw<br>Tornillo M5×16 |
| **LILA 3366** | IP66 | Zamek z kluczem powtarzalnym<br>Lock with a repeatable key<br>Cerradura con llave replicable |
| **LILA 3366 S** | IP66 | Śruba M5×16<br>M5×16 screw<br>Tornillo M5×16 |

Producent zastrzega sobie prawo wprowadzania zmian technicznych / The producer reserves the right to introduce technical modifications / El fabricante se reserva el derecho a realizar modificaciones técnicas

## Obudowy LILA (wysokość 40 – 60 cm)
## LILA enclosures (height: 40 – 60 cm)
## Envolvente LILA (altura: 40 – 60 cm)



- **Obudowa IP44 z 1-punktowym systemem zamykania – zamek typu M22 z trzpieniem kształtowym**
  IP44 enclosure with 1-point locking system – lock type M22 with shaped pin
  Envolvente IP44 con sistema de bloqueo de 1 punto – cerradura tipo M22 con pasador perfilado



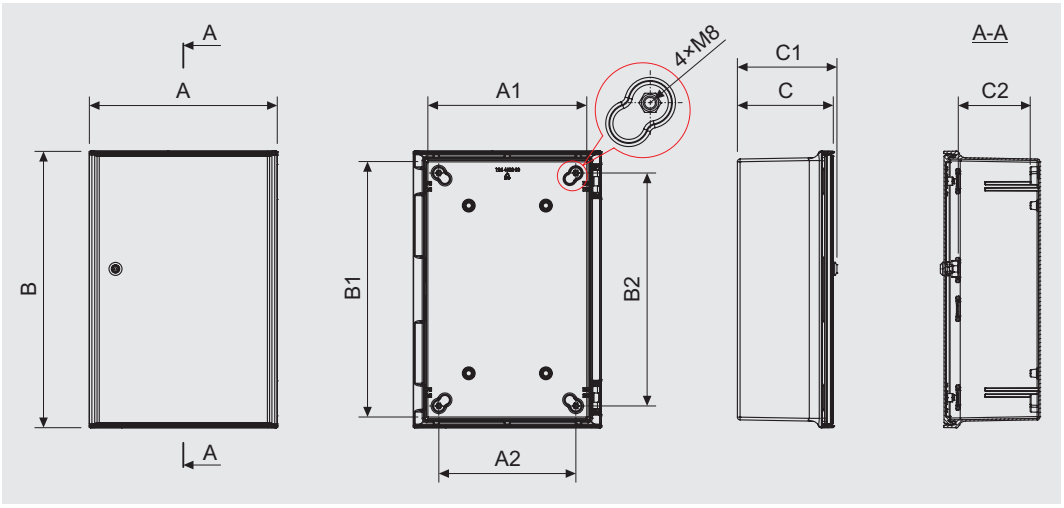


| Typ / Type / Tipo | IP | A | B | C | A1 | A2 | B1 | B2 | C1 | C2 |
|---|---|---|---|---|---|---|---|---|---|---|
| **LILA 4444** | | 411 | 405 | 211 | 354 | 300 | 365 | 310 | 218 | 157 |
| **LILA 4544** | IP44 | 411 | 505 | 211 | 354 | 300 | 465 | 410 | 218 | 157 |
| **LILA 4644** | | 411 | 605 | 211 | 354 | 300 | 565 | 510 | 218 | 157 |

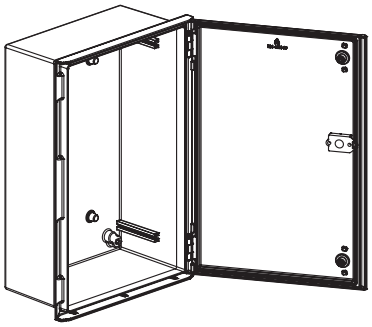

- **Obudowa IP54 z 2-punktowym systemem zamykania – zamek typu LE, cięgła oraz elementy blokujące**
  IP54 enclosure with 2-point locking system – lock type LE, rods and locking elements
  Envolvente IP54 con sistema de cierre de 2 puntos – cerradura tipo LE, varillas y elementos de cierre



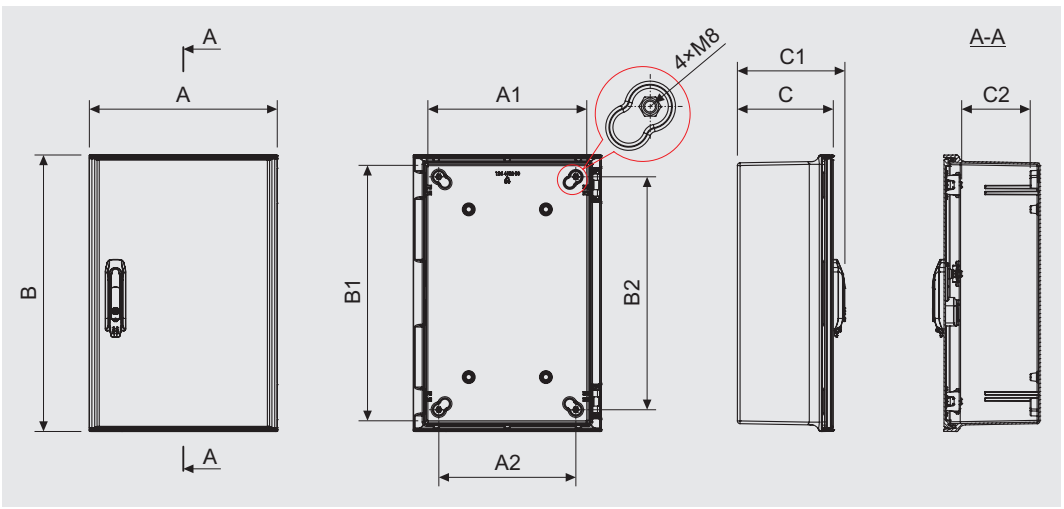


| Typ / Type / Tipo | IP | A | B | C | A1 | A2 | B1 | B2 | C1 | C2 |
|---|---|---|---|---|---|---|---|---|---|---|
| **LILA 4454** | | 411 | 405 | 211 | 354 | 300 | 365 | 310 | 230 | 150 |
| **LILA 4554** | IP54 | 411 | 505 | 211 | 354 | 300 | 465 | 410 | 230 | 150 |
| **LILA 4654** | | 411 | 605 | 211 | 354 | 300 | 565 | 510 | 230 | 150 |

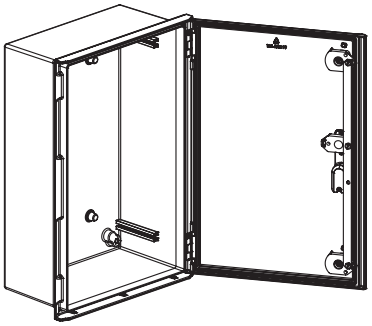

Producent zastrzega sobie prawo wprowadzania zmian technicznych / The producer reserves the right to introduce technical modifications / El fabricante se reserva el derecho a realizar modificaciones técnicas

- **Obudowa IP65 z 2-punktowym systemem zamykania – dwa zamki typu M22 z trzpieniem kształtowym**
  IP65 enclosure with 2-point locking system – two locks type M22 with shaped pin
  Envolvente IP65 con sistema de cierre de 2 puntos – 2 cerraduras tipo M22 con pasadores perfilados



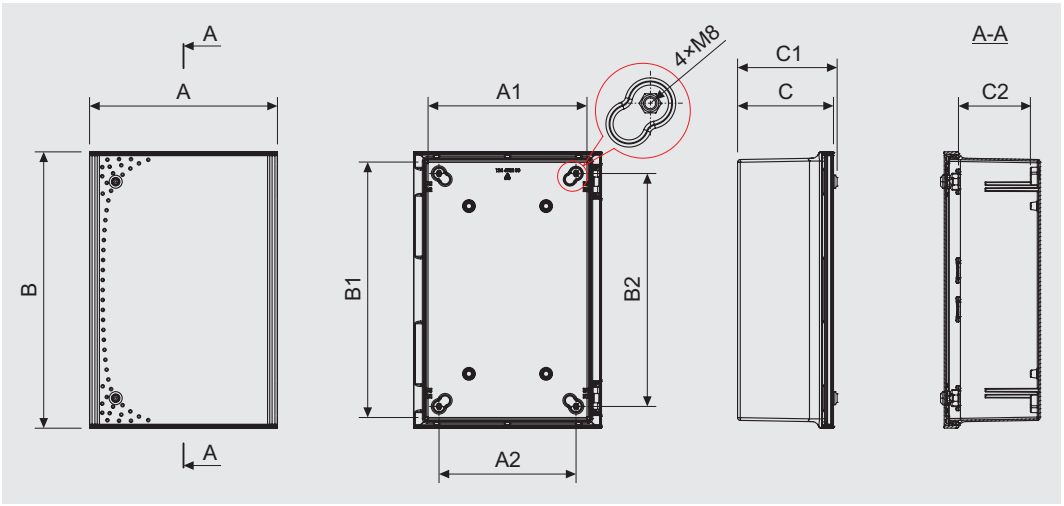


| Typ / Type / Tipo | IP | A | B | C | A1 | A2 | B1 | B2 | C1 | C2 |
|---|---|---|---|---|---|---|---|---|---|---|
| **LILA 4465** | IP65 | 411 | 405 | 211 | 354 | 300 | 365 | 310 | 218 | 157 |
| **LILA 4565** | | 411 | 505 | 211 | 354 | 300 | 465 | 410 | 218 | 157 |
| **LILA 4665** | | 411 | 605 | 211 | 354 | 300 | 565 | 510 | 218 | 157 |
| **LILA 5665** | | 460 | 645 | 222 | 402 | 330 | 598 | 490 | 231 | 170 |

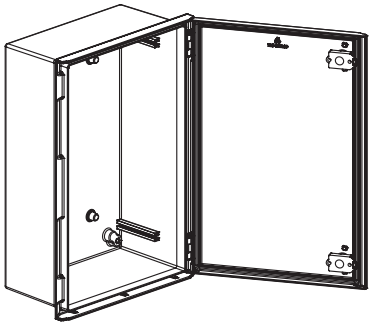

- **Obudowa IP66 z 2-punktowym systemem zamykania – szczelny zamek typu ZIP66, cięgła oraz elementy blokujące**
  IP66 enclosure with 2-point locking system – tight lock type ZIP66, rods and locking elements
  Envolvente IP65 con sistema de cierre de 2 puntos – cerradura hermética tipo ZIP66, varillas y elementos de cierre



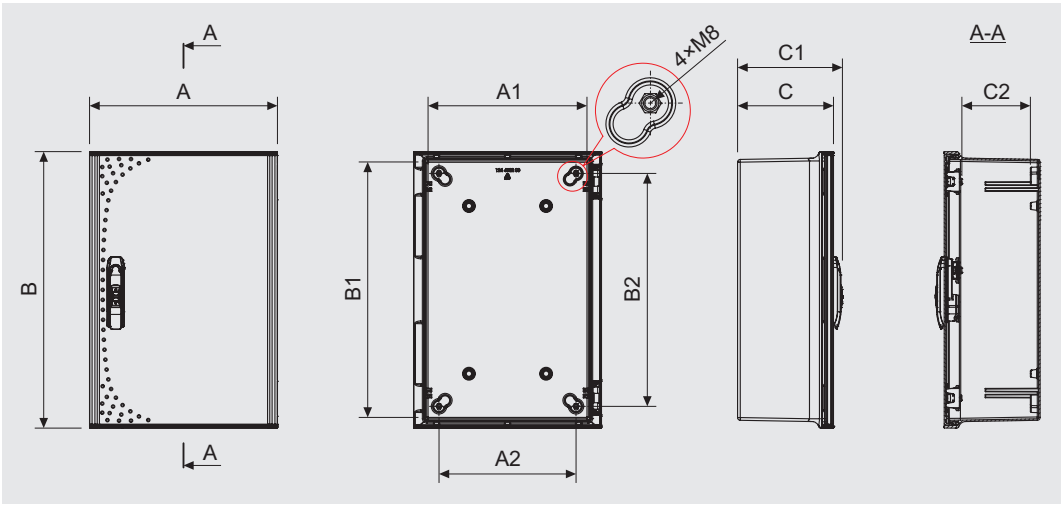


| Typ / Type / Tipo | IP | A | B | C | A1 | A2 | B1 | B2 | C1 | C2 |
|---|---|---|---|---|---|---|---|---|---|---|
| **LILA 4466** | IP66 | 411 | 405 | 211 | 354 | 300 | 365 | 310 | 230 | 150 |
| **LILA 4566** | | 411 | 505 | 211 | 354 | 300 | 465 | 410 | 230 | 150 |
| **LILA 4666** | | 411 | 605 | 211 | 354 | 300 | 565 | 510 | 230 | 150 |
| **LILA 5666** | | 460 | 645 | 222 | 402 | 330 | 598 | 490 | 248 | 162 |

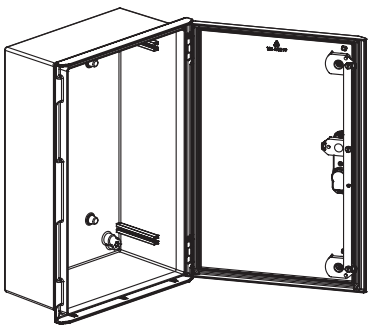

Producent zastrzega sobie prawo wprowadzania zmian technicznych / The producer reserves the right to introduce technical modifications / El fabricante se reserva el derecho a realizar modificaciones técnicas

## Konstrukcja obudowy
## Cabinet construction
## Montaje de envolvente



Producent zastrzega sobie prawo wprowadzania zmian technicznych / The producer reserves the right to introduce technical modifications / El fabricante se reserva el derecho a realizar modificaciones técnicas

**IP44**

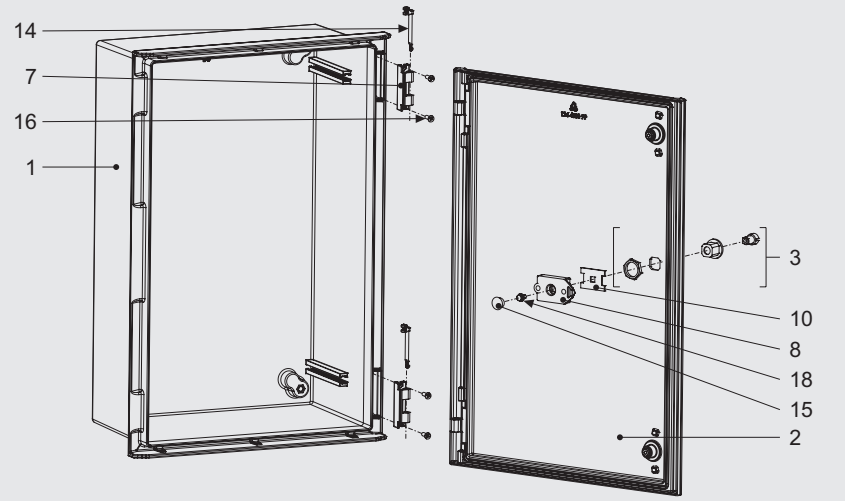


**IP65**

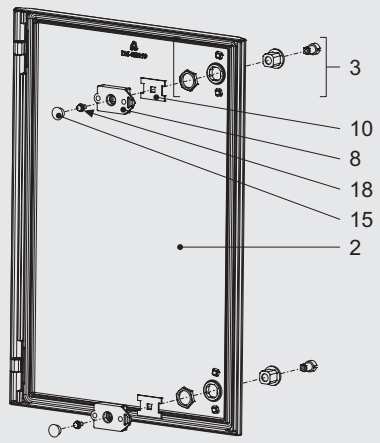


**IP54**

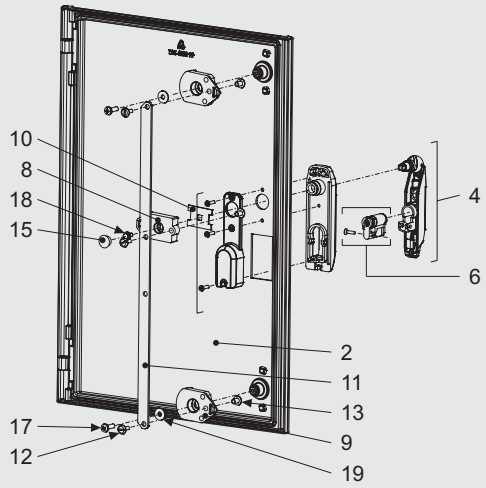


**IP66**

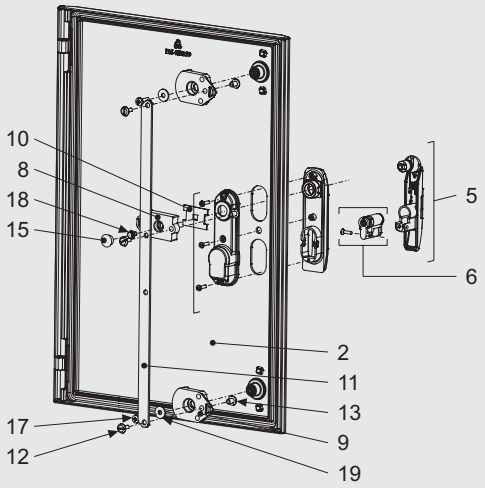


| | | Nr kat. / Art. no. / Nº cat. |
|---|---|---|
| 1 | Korpus / Enclosure body / Cuerpo de la envolvente | 124 X0X0 01 |
| 2 | Drzwi / Door / Puerta | 124 X0X0 02 |
| 3 | Zamek M22 / Lock M22 / Maneta M22 | *patrz / see / véase T6-15* |
| 4 | Zamek LE / Lock LE / Maneta LE | *patrz / see / véase T6-16* |
| 5 | Zamek ZIP66 / Lock ZIP66 / Maneta ZIP66 | *patrz / see / véase T6-16* |
| 6 | Wkładka + śruba mocująca* / Locking cylinder + fixing screw* / Bombillo + tornillo de sujeción* | *patrz / see / véase T6-16* |
| 7 | Zawias / Hinge / Bisagra | 942 0002 |
| 8 | Adapter HYDRA / HYDRA adapter / Adaptador HYDRA | 942 0003 |
| 9 | Rygiel obrotowy / Switch bolt / Pestillo giratorio | 942 0001 |
| 10 | Wkładka adaptera / Adapter's insert / Inserto adaptador | M5469 |
| 11 | Cięgło główne / Main strand / Barra de tracción principa | – |
| 12 | Śruba introligatorska (element męski) / Binding screw (male element) / Tornillo de unión (macho) | – |
| 13 | Śruba introligatorska (element żeński) / Binding screw (female element) / Tornillo de unión (hembra) | – |
| 14 | Trzpień zawiasu / Hinge's dowel pin / Pasador de la bisagra | 942 0004 |
| 15 | Zaślepka 15,4 / Cover cap 15,4 / Tapa de la cubierta 15,4 | – |
| 16 | Wkręt do tworzyw sztucznych 5,1x16 / Button head screw for plastics 5,1x16 / Tornillo para plástico 5,1x16 | – |
| 17 | Wkręt do tworzyw sztucznych 6,1x20 / Button head screw for plastics 6,1x20 / Tornillo para plástico 6,1x20 | – |
| 18 | Śruba M6x10 / M6x10 screw / Tornillo M6x10 | – |
| 19 | Podkładka M6,4 / Washer M6,4 / Arandela M6,4 | – |

*X Cyfra zależna od rozmiaru lub typu / Digit depends on the size or type / Cifra que depende del tamaño o tipo*
** Opcja / Option / Opción*

## Płyty montażowe
## Mounting plates
## Placas de montaje

**PMPL • PMSL**

- **PMPL (poliester /** polyester / poliéster)



>DP (UP+GF)<

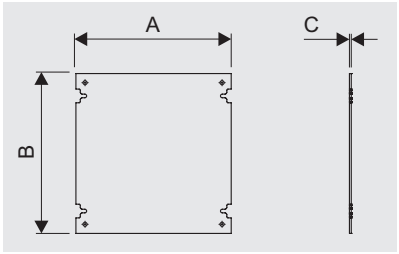


- **PMSL (stal /** steel / acero)



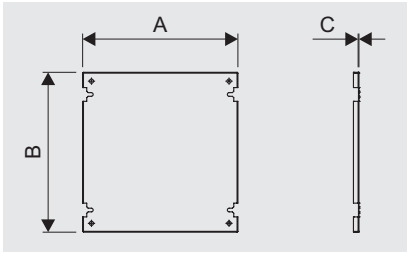


| Typ / Type / Tipo | Materiał / Material / Material | A | B | C | Nr kat. / Art. no. / Nº cat. |
|---|---|---|---|---|---|
| **PMPL 33** | Poliester / Polyester / Poliéster | 230 | 270 | 4 | *patrz / see / véase T0-41* |
| **PMPL 44** | | 340 | 350 | 4 | |
| **PMPL 45** | | 340 | 450 | 4 | |
| **PMPL 46** | | 340 | 550 | 4 | |
| **PMPL 56** | | 388 | 584 | 4 | |
| **PMSL 33** | Stal / Steel / Acero | 230 | 270 | 1 | |
| **PMSL 44** | | 340 | 350 | 1 | |
| **PMSL 45** | | 340 | 450 | 1 | |
| **PMSL 46** | | 340 | 550 | 1 | |
| **PMSL 56** | | 388 | 584 | 1 | |

## Uchwyty kątowe
## Angle holders
## Soportes angulares

**UK • UKK • UM • UMK • UMW • UMWK**



>TP (PA 6)<

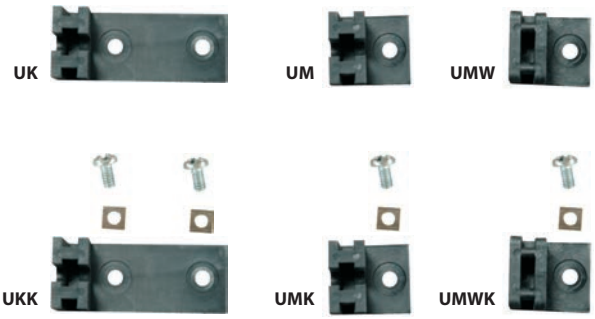


| Typ / Type / Tipo | Nr kat. / Art. no. / Nº cat. |
|---|---|
| UK | *patrz / see / véase T0-25* |
| UKK | |
| UM | |
| UMK | |
| UMW | |
| UMWK | |

**UK / UKK**

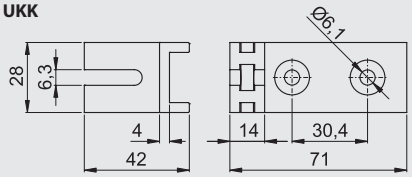


**UM / UMK**

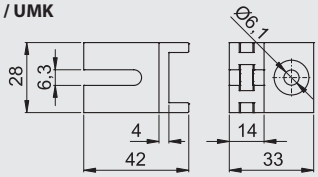


**UMW / UMWK**

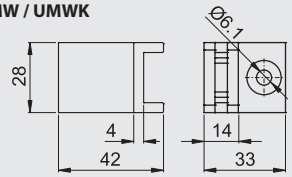


### Montaż / Assembly / Montaje

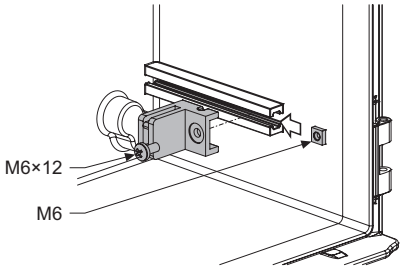


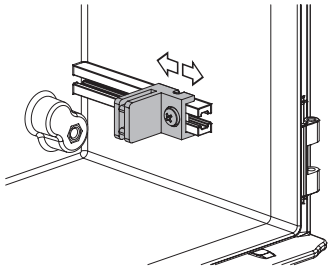

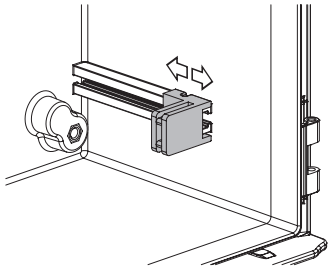

Producent zastrzega sobie prawo wprowadzania zmian technicznych / The producer reserves the right to introduce technical modifications / El fabricante se reserva el derecho a realizar modificaciones técnicas

## Uchwyt obudowy
## Holder for enclosures
## Sistema de fijación mural

**UMO K3**



>TP (PA)<

Uchwyty typu UMO przeznaczone są do instalowania obudowy na ścianie budynku lub innych płaskich powierzchniach (korpus maszyny, elementy konstrukcji różnych obiektów). Specyfika konstrukcji zapewnia łatwy i pewny montaż oraz II klasę izolacji zestawu: obudowa + uchwyty.

UMO holders are designed for enclosure installation on wall or other flat surfaces (machine body, different objects elements). Specificity of the construction ensures easy and safe installation as well as keeping the II protection class of the set: enclosure + holders.

Las sujecciones tipo UMO están destinadas para la instalación de envolvente fijación mural o en otras superficies planas (cuerpos de máquina, elementos de diseño de diferentes objetos). La especificidad de la construcción asegura una instalación fácil y un montaje seguro, y la clase II de aislamiento del kit: envolvente + sujección.

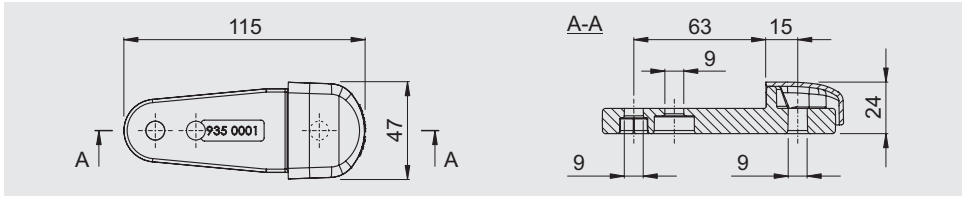


| Typ / Type / Tipo | Nr kat. / Art. no. / Nº cat. |
|---|---|
| UMO K3 | *patrz / see / véase T0-33* |

! *Komplet zawiera 4 szt. uchwytów.*
*One set contains 4 pcs. of holders.*
*El set contiene 4 piezas de soportes.*

### Konstrukcja uchwytów / Holders construction / Diseño de las sujecciones

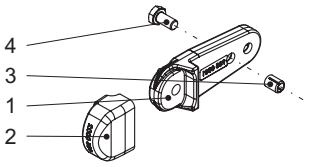


| | |
|---|---|
| 1 | Korpus uchwytu UMO / UMO body / Cuerpo de sujección UMO |
| 2 | Zaślepka uchwytu UMO / UMO hole plug / Tapón de sujección UMO |
| 3 | Tulejka wciskana M8 / Pressed sleeve M8 / Manguito prensado M8 |
| 4 | Śruba M8×16 / Bolt M8×16 / Tornillo M8×16 |

### Montaż / Installation / Montaje

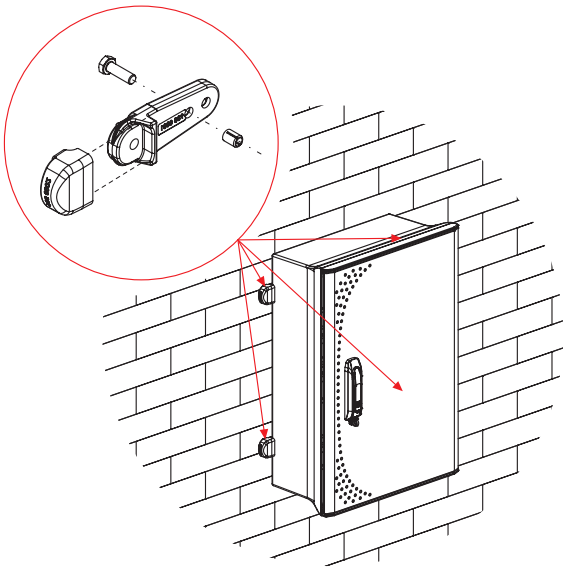

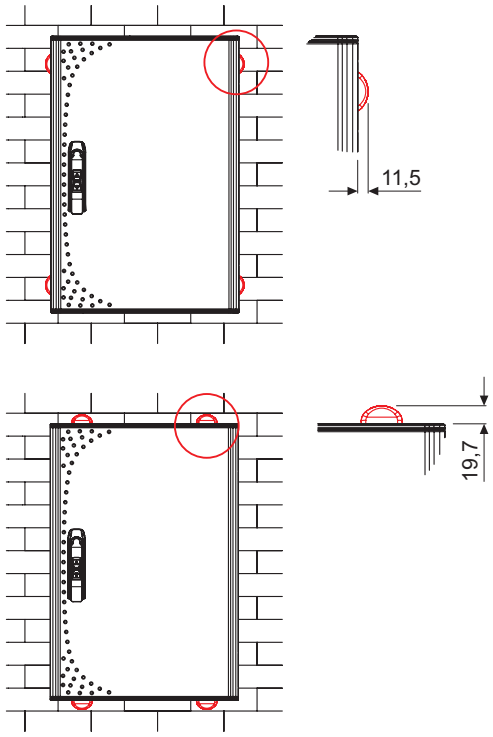


! *Pionowy układ uchwytów możliwy tylko w obudowach: LILA 44XX; LILA 45XX; LILA 46XX.*
*Vertical configuration is possible only in: LILA 44XX; LILA 45XX; LILA 46XX.*
*La configuración vertical solo es posible en: LILA 44XX; LILA 45XX; LILA 46XX.*

Producent zastrzega sobie prawo wprowadzania zmian technicznych / The producer reserves the right to introduce technical modifications / El fabricante se reserva el derecho a realizar modificaciones técnicas

## Nośność uchwytów / Load-carrying ability / Capacidad de carga de las sujecciones

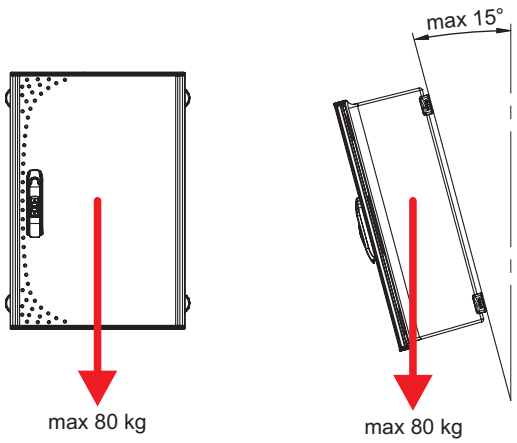


! *Maksymalna waga obudowy wraz z wyposażeniem, zamontowanej na 4 uchwytach UMO K3:* ***80 kg***
*The maximum weight of the enclosure with equipment installed on 4 UMO K3 holders:* ***80 kg***
*Peso máximo de la envolvente con el equipo, montada en 4 sujección UMO K3:* ***80 kg***

! *Dopuszczalne odchylenie od pionu:* ***15°***
*Permissible deviation from vertical:* ***15°***
*Desviación admisible de la vertical:* ***15°***

Producent zastrzega sobie prawo wprowadzania zmian technicznych / The producer reserves the right to introduce technical modifications / El fabricante se reserva el derecho a realizar modificaciones técnicas

## Uchwyty do mocowania obudów na słupie
## Grips allowing to fix cabinets on pole
## Sistema de fijacion tipo poste

**HL6 • UN K3 • UPN K3**

### Uchwyty typu HL6 / Grips type HL6 / Sujecciones tipo HL6



>DP (UP+GF)<

**HL6 K3** *(Komplet / Set / Kit)*

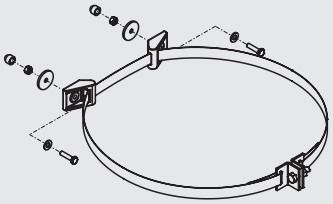

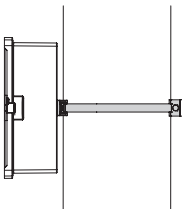



>DP (UP+GF)<

**HL6 K4** *(Komplet / Set / Kit)*

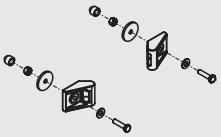



>DP (UP+GF)<

**HL6 K1** *(Komplet / Set / Kit)*

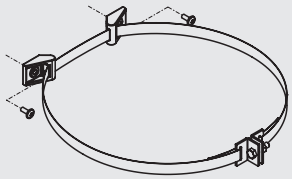

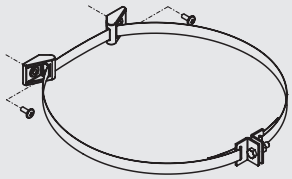

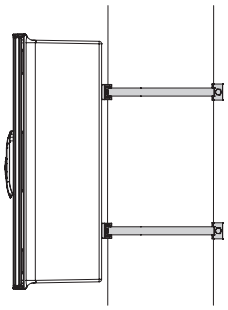



>DP (UP+GF)<

**HL6 K2** *(Komplet / Set / Kit)*

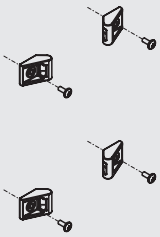

| | Typ / Type / Tipo | Nr kat. / Art. no. / № cat. |
|---|---|---|
| LILA 33XX | HL6 K3<br>HL6 K4 | *patrz / see / véase T0-29* |
| LILA 44XX | | |
| LILA 45XX | HL6 K1<br>HL6 K2 | |
| LILA 46XX | | |
| LILA 56XX | | |

Producent zastrzega sobie prawo wprowadzania zmian technicznych / The producer reserves the right to introduce technical modifications / El fabricante se reserva el derecho a realizar modificaciones técnicas

## Uchwyty typu UN K3, UPN K3 / Grips type UN K3, UPN K3 / Sujecciones tipo UN K3, UPN K3



>DP (UP+GF)<

**UN 20 K3** *(Komplet / Set / Kit)*

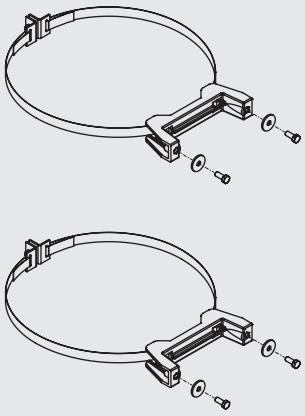

**UN 30 K3** *(Komplet / Set / Kit)*

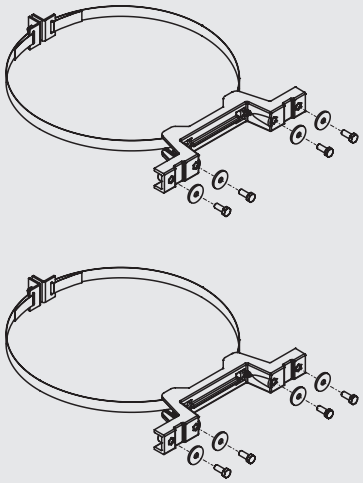

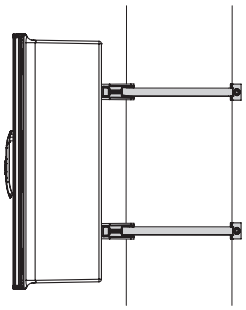

**UPN 20 K3** *(Komplet / Set / Kit)*

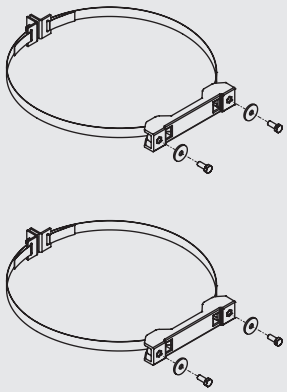

**UPN 30 K3** *(Komplet / Set / Kit)*

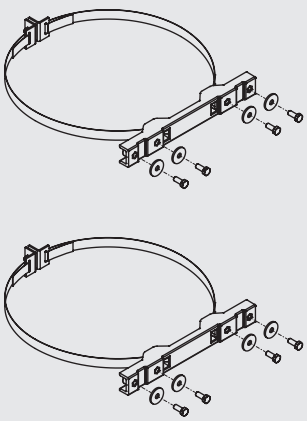

| | Typ / Type / Tipo | Nr kat. / Art. no. / Nº cat. |
|---|---|---|
| LILA 44XX<br>LILA 45XX<br>LILA 46XX<br>LILA 56XX | UN 20 K3<br>UN 30 K3<br>UPN 20 K3<br>UPN 30 K3 | *patrz / see / véase T0-28* |

Producent zastrzega sobie prawo wprowadzania zmian technicznych / The producer reserves the right to introduce technical modifications / El fabricante se reserva el derecho a realizar modificaciones técnicas

## Zamki
## Locks
## Manetas

**1022 • M22 • ZIP66 • LE**

• **1022**



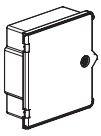

| Typ / Type / Tipo | Kształt końcówki trzpienia / Pin end shape / Tipo bombillo | Uwagi / Comments / Comentarios |
|---|---|---|
| 1022-U66 |  | • Standard / Standard / Estándar<br>• Wersja z kluczem powtarzalnym / With a repatable key / Version con llave replicable |
| 1022-U69 |  | • Opcja / Option / Opción<br>• Wersja z kluczem unikalnym / With a unique key / Versión con llave única |
| 1022-U72 |  | • Opcja / Option / Opción |
| 1022-U73 |  | • Opcja / Option / Opción |
| 1022-U74 |  | • Opcja / Option / Opción |

• **M22**



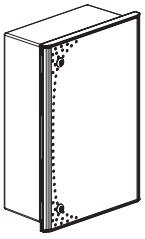

| Typ / Type / Tipo | Kształt końcówki trzpienia / Pin end shape / Tipo bombillo | Uwagi / Comments / Comentarios |
|---|---|---|
| M22 D5 |  | Standard / Standard / Estándar |
| M22 D3 |  | Opcja / Option / Opción |
| M22 T8 |  | Opcja / Option / Opción |
| M22 T9 |  | Opcja / Option / Opción |
| M22 KW8 |  | Opcja / Option / Opción |
| M22 S |  | Opcja / Option / Opción |
| M22 N |  | Opcja / Option / Opción |
| M22 C9 |  | Opcja / Option / Opción |
| M22 HEX |  | Opcja / Option / Opción |
| M22 T13 |  | Opcja / Option / Opción |
| M22 T13S |  | Opcja / Option / Opción |

Producent zastrzega sobie prawo wprowadzania zmian technicznych / The producer reserves the right to introduce technical modifications / El fabricante se reserva el derecho a realizar modificaciones técnicas

## • ZIP66



>TP (PA 6)<

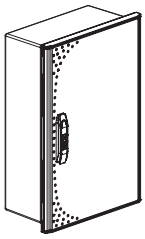



*Wkładka cylindryczna / Locking cylinder / Bombillos*

**Kształt końcówki trzpienia / Pin end shape / Tipo bombillo**

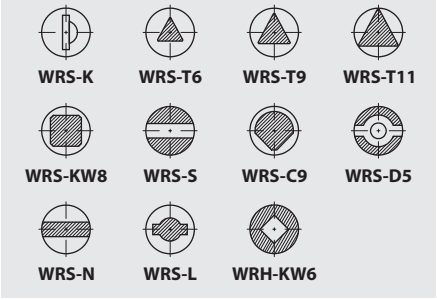


! *Standardowo zamek ZIP66 nie jest wyposażony we wkładkę*
*ZIP66 lock is not equipped with cylinder in standard*
*La cerradura ZIP66 no está equipada de serie con bombillo*

| Typ / Type / Tipo | Nr kat. / Art. no. / Nº cat. |
|---|---|
| ZIP66 | *patrz / see / véase T0-45* |

## • LE



LE 40



LE 40U

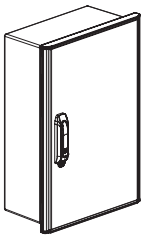



*Wkładka cylindryczna / Locking cylinder / Bombillos*

**Kształt końcówki trzpienia / Pin end shape / Tipo bombillo**

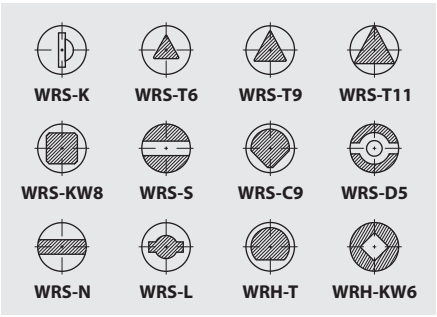




LE 45



LE 45U

>TP (PA 6)<

! *Standardowo zamek LE nie jest wyposażony we wkładkę*
*LE lock is not equipped with cylinder in standard*
*La cerradura LE no está equipada de serie con bombillo*

| Typ / Type / Tipo | Nr kat. / Art. no. / Nº cat. |
|---|---|
| LE 40 | *patrz / see / véase T0-44* |
| LE 40U | |
| LE 45 | |
| LE 45U | |

## System maskownic
## Modular system
## Sistema modular

**MSL**



>TP (PC-ABS)<

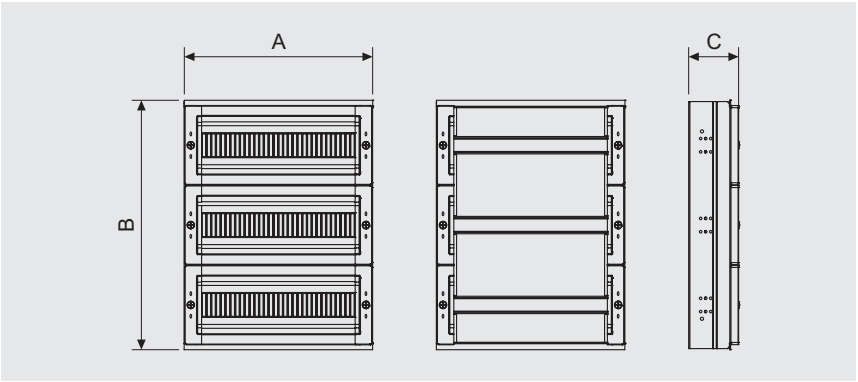


| | Typ / Type / Tipo | A | B | C | Liczba rzędów / Number of rows / Número de filas | Liczba modułów / Number of modules / Número de módulos | Nr kat. / Art. no. / Nº cat. |
|---|---|---|---|---|---|---|---|
| LILA 44XX | MSL 44 | 354 | 369 | 94 | 2 | 32 | *patrz / see / véase T0-24* |
| LILA 45XX | MSL 45 | 354 | 469 | 94 | 3 | 48 | |
| LILA 46XX | MSL 46 | 354 | 569 | 94 | 3 | 48 | |

Producent zastrzega sobie prawo wprowadzania zmian technicznych / The producer reserves the right to introduce technical modifications / El fabricante se reserva el derecho a realizar modificaciones técnicas

**Wentylacja**
**Ventilation**
**Ventilación**

**DA • DD**

## Element kompensujący ciśnienie – wentylacja (DA)
## Pressure compensation device – ventilation (DA)
## Dispositivo de compensación de presión - ventilación (DA)

- DA 084

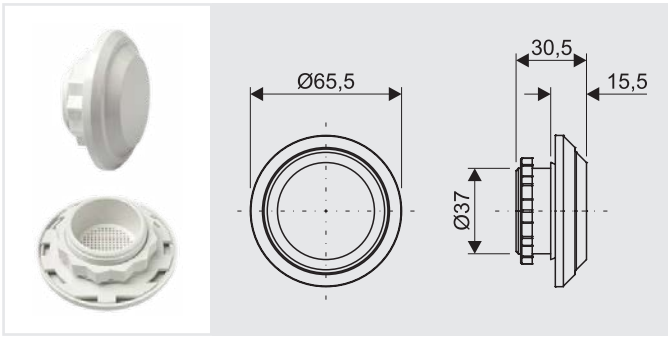


| Typ / Type / Tipo | |
|---|---|
| DA 084 (komplet: 2 szt. / set: 2 pcs. / kit: 2 piezas) | |
| **Dane techniczne / Technical data / Datos técnicos** | |
| Otwór w ścianie obudowy / Cut-out dimension / Dimensión del recorte | Ø37+1 |
| Siła dokręcania / Tightening torque / Par de apriete | 5 Nm (10 Nm max.) |
| Materiał / Material / Material | Tworzywo sztuczne / Plastic / Plástico |
| Filtr / Filter / Filtrar | – |
| Powierzchnia dopływu powietrza / Air inflow area / Área de entrada de aire | ~ 1,5 $cm^2$ |
| Stopień ochrony / Ingress protection / Grado de protección | IP55 |

- DA 284

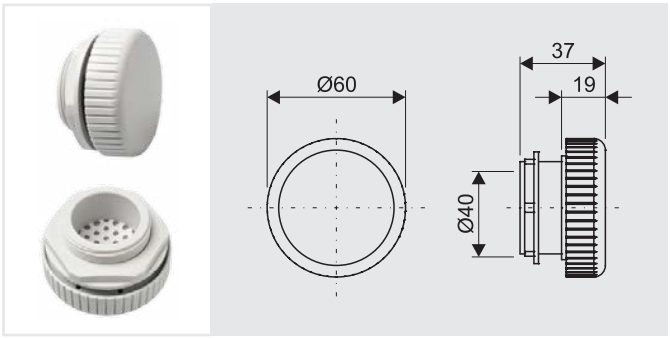


| Typ / Type / Tipo | |
|---|---|
| DA 284 (komplet: 2 szt. / set: 2 pcs. / kit: 2 piezas) | |
| **Dane techniczne / Technical data / Datos técnicos** | |
| Otwór w ścianie obudowy / Cut-out dimension / Dimensión del recorte | Ø40,5+0,5 |
| Siła dokręcania / Tightening torque / Par de apriete | 5 Nm (10 Nm max.) |
| Materiał / Material / Material | Tworzywo sztuczne / Plastic / Plástico |
| Filtr / Filter / Filtrar | Membrana półprzepuszczalna / Waterproof membrane / Membrana semipermeable |
| Przepuszczalność powietrzaa / Air permeability / Permeabilidad al aire | 1200 l/h przy różnicy ciśnień min. 70 mbar / 1200 l/h at a pressure difference of min. 70 mbar / 1200 l/h con una diferencia de presión de mín. 70 mbar |
| Stopień ochrony / Ingress protection / Grado de protección | IP66 |

## Element osuszający – odprowadzenie kondensatu (DD)
## Drainage device – conveyingthe condensate (DD)
## Elemento de drenaje: eliminación del condensado (DD)

- DD 084

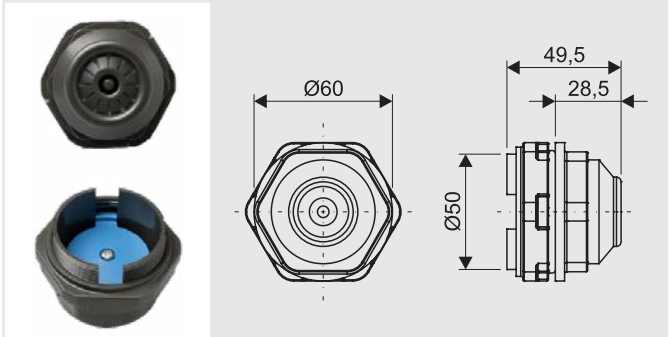


| Typ / Type / Tipo | |
|---|---|
| DD 084 (komplet: 1 szt. / set: 1 piece / kit: 1 pieza) | |
| **Dane techniczne / Technical data / Datos técnicos** | |
| Otwór w ścianie obudowy / Cut-out dimension / Dimensión del recorte | Ø50,5+0,5 |
| Siła dokręcania / Tightening torque / Par de apriete | 6 Nm max. |
| Materiał / Material / Material | Tworzywo sztuczne / Plastic / Plástico |
| Wydajność – odprowadzanie wody / Water flow-through / Eficiencia – drenaje de agua | ok. 200 ml/h wysokość słupa wody 5 mm / Approx. 200 ml/h at a water column of 5 mm / Aprox. 200 ml/h a la altura de la columna de agua 5 mm |
| Stopień ochrony / Ingress protection / Grado de protección | IP66 |

Producent zastrzega sobie prawo wprowadzania zmian technicznych / The producer reserves the right to introduce technical modifications / El fabricante se reserva el derecho a realizar modificaciones técnicas

**Przykład montażu elementów DA/DD**
**Example of elements DA/DD assembly**
**Ejemplo de montaje de elementos DA/DD**

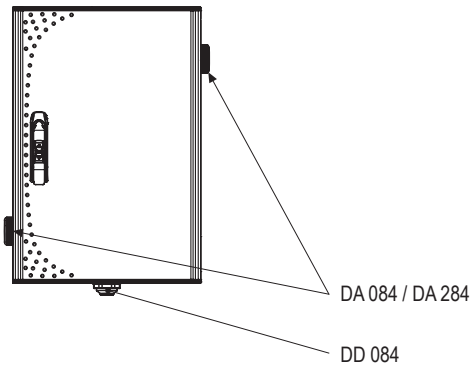


Producent zastrzega sobie prawo wprowadzania zmian technicznych / The producer reserves the right to introduce technical modifications / El fabricante se reserva el derecho a realizar modificaciones técnicas

ZUP EMITER sp. z o.o.
ul. Skrudlak 3
34-600 Limanowa
0048 18 337 00 90
emiter@emiter.com
www.emiter.com

2025 pl/en/es

# Obudowy poliestrowe
# Polyester Cabinets
# Envolventes de poliéster

**T7**

**HYDRA**



*Divides energy, multiplies solutions!*

# EDS

## eds.emiter.com

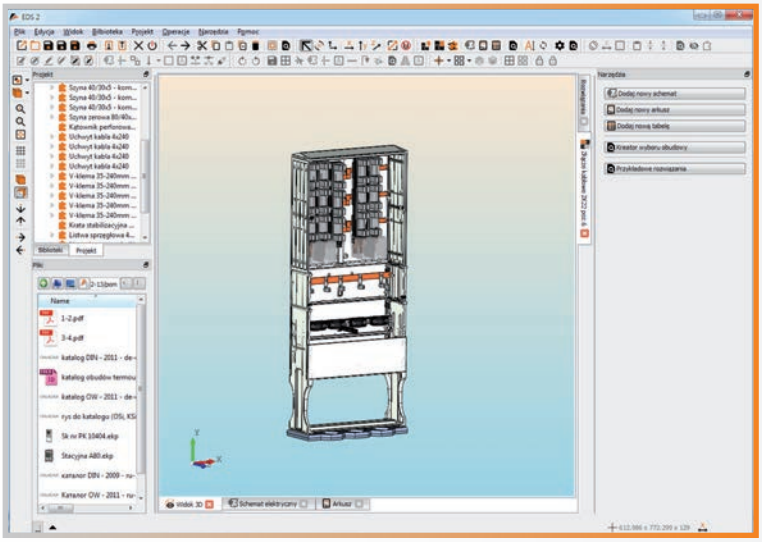

EDS to autorskie oprogramowanie, zaprojektowane przez firmę EMITER, służące do wspomagania projektowania rozdzielnic i urządzeń elektrycznych. Dostępne na CD-R lub na naszej stronie: eds.emiter.com.

- projektowanie rozdzielnic
- tworzenie schematów elektrycznych
- kreowanie kart katalogowych, wydruków
- eksport do formatów DXF i PDF
- system aktualizacji programu i bibliotek

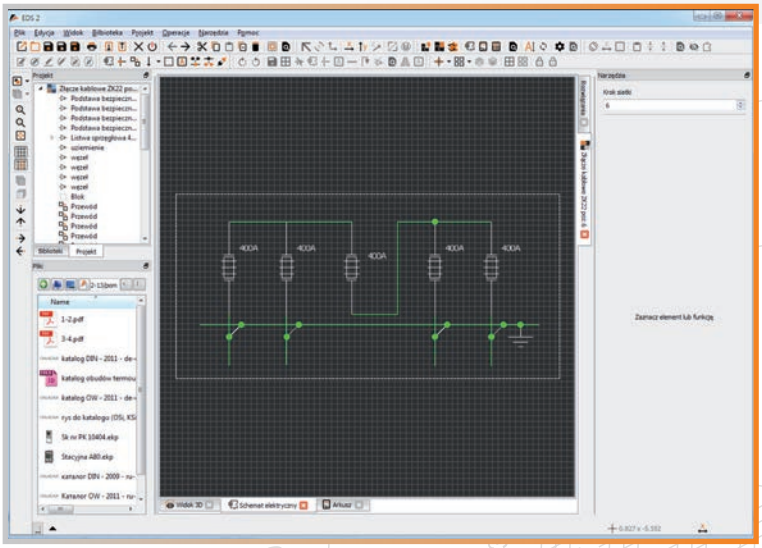

EDS is an application designed by the EMITER company. It is intended to be used for designing electrical switchgear. The software is available on CD-R and downloadable from eds.emiter.com.

- switchgear design
- electric scheme creation
- datasheet and printouts creation
- export to DXF and PDF format
- software and library updating system

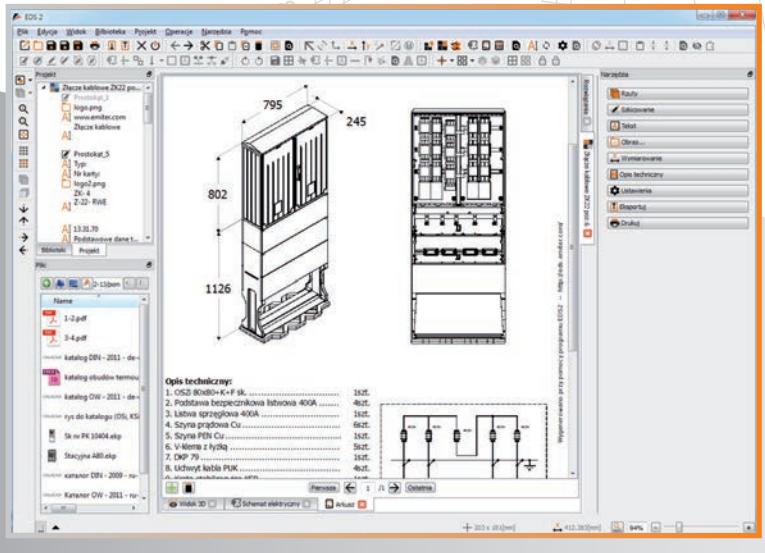


EDS es un software diseñado por la empresa EMITER, usado para el diseño de cuadros de distribución. Disponible en CD-R o en nuestra página web: eds.emiter.com

- diseño de cuadros de distribución
- diseño de esquemas eléctricos
- diseño de hojas de datos y planos
- exportable a los formatos DXF y PDF
- posibilidad de actualización de programa y bibliotecas



## Obudowy / Cabinets / Envolventes

**Obudowy (HYDRA) / Cabinets (HYDRA) / Envolventes (HYDRA)** **T7-5**
Konstrukcja obudowy / Cabinet construction / Montaje de envolvente T7-9

## Wyposażenie dodatkowe / Additional equipment / Equipamiento adicional

Kieszenie kablowe (KKH, KKH-2) / Cable bases (KKH, KKH-2) / Zócalo de superficie (KKH, KKH-2) T7-10
Fundamensty (FH, FHK, FH2K) / Pedestals (FH, FHK, FH2K) / Zócalo subterráneo (FH, FHK, FH2K) T7-10
Płyty montażowe (PMPH, PMSH) / Mounting plates (PMPH, PMSH) / Placas de montaje (PMPH, PMSH) T7-12
Zaślepki (ZHTF, ZHTMIX) / Cover caps (ZHTF, ZHTMIX) / Tapas de cubierta (ZHTF, ZHTMIX) T7-12
Drzwi wewnętrzne (DWH) / Internal door (DWH) / Puertas interiores (DWH) T7-13
Uchwyt obudowy (UMO K3) / Holder for enclosures (UMO K3) / Sistema de fijación mural (UMO K3) T7-13
Uchwyty do mocowania obudów na słupie (UN K3, UPN K3) / Universal side of assembly channel (UN K3, UPN K3) / Sistema de fijacion tipo poste (UN K3, UPN K3) T7-14
Zamki (1022, M22 D5, ZIP66, LE) / Locks (1022, M22 D5, ZIP66, LE) / Manetas (1022, M22, ZIP66, LE) T7-15
Blokada drzwi zewnętrznych (BDH 1) / Door blockade (BDH 1) / Bloqueo de puerta (BDH 1) T7-16
System maskownic (MSH) / Modular system (MSH) / Sistema modular (MSH) T7-16
Wentylacja (DA, DD) / Ventilation (DA, DD) / Ventilación (DA, DD) T7-17
Kątowniki perforowane (DKP) / Copper bars without nuts (DKP) / Perfil angular perforado (DKP) T7-18
Kraty stabilizujące (KSR) / Stabilizing grids (KSR) / Rejillas de estabilización (KSR) T7-18
Uchwyty kablowe (PUK, PUK3, KO4) / Cable holders (PUK, PUK3, KO4) / Abrazaderas (PUK, PUK3, KO4) T7-19
Przepust kablowy (PK) / Cover for cable temporary supply (PK) / Caperuza para salida temporal/auxiliar (PK) T7-20
Przepust kablowy (PRN) / Cover for cable temporary supply (PRN) / Caperuza para salida temporal/auxiliar (PRN) T7-20
Wypełniacz fundamentu (WPF) / Pedestal filler (WPF) / Relleno para instalación de zócalo (WPF) T7-20

## Obudowy
## Cabinets
## Envolventes



Obudowy szczelne typu HYDRA znajdują zastosowanie m. in. w energetyce, automatyce, w branży teleinformatycznej szczególnie w miejscach o dużym stopniu zanieczyszczenia oraz narażonych na zalewanie (hale produkcyjne, oczyszczalnie ścieków, nabrzeża). Specjalnie opracowana konstrukcja obudowy zapewnia skuteczną ochronę znajdujących się wewnątrz urządzeń przed negatywnym wpływem czynników zewnętrznych (pył, opary żrące, woda).

Obudowy HYDRA wykonane z poliestru wzmocnionego włóknem szklanym, są odporne na korozję wobec oddziaływania substancji chemicznych i rozpuszczalników.

Dostępne są w dwóch wersjach, w zależności od stopnia ochrony IP:

- IP65 – wyposażone w zamki typu M22 z trzpieniem kształtowym;
- IP66 – ze szczelnym zamkiem typu ZIP66, cięgłami oraz elementami blokującymi, rozmieszczonymi na obwodzie.

Drzwi obudów wyposażone są w uszczelkę PUR. Istnieje możliwość odwrócenia drzwi (lewe/prawe).

Obudowy HYDRA przystosowane są do montażu:

- na elewacji budynku (z wykorzystaniem uchwytów UMO K3);
- na słupie energetycznym (z wykorzystaniem uchwytów UN, UPN);
- na fundamencie (FH) lub kieszeni kablowej (KKH).

Tight Enclosures HYDRA are applicable, among others, in the energy sector, automation, telecommunication industry, and especially in places with a large extent of contamination and also places exposed to flooding (production plants, waste water treatment plants, coastal area). Specially designed construction of the enclosure provides effective protection of internal devices against the negative influence of external factors (dust, corrosive fumes, water).

HYDRA enclosures are made of glass fiber reinforced polyester, they are corrosion resistant against the impact of chemicals and solvents.

Enclosures HYDRA are available in two versions, depending on the degree of protection IP:

- IP65 – equipped with 2 locks type M22;
- IP66 – equipped with tight lock ZIP66, rod and locking elements, arranged on the perimeter.

The doors of enclosure are equipped with polyurethane gasket. It is possible to reverse the door (left/right).

HYDRA cabinets are adapted to be mounted:

- on the wall (using UMO K3 holders);
- on pole (using UN, UPN grips);
- on pedestal (FH) or cable base (KKH).

Las envolventes herméticas HYDRA son aplicables, entre otros, en el sector de la energía, automatización, industria de las telecomunicaciones. Especialmente en lugares con un alto grado de contaminación y también en lugares expuestos a inundaciones (plantas de producción, depuradoras, zona costera). La construcción especialmente diseñada de la envolvente permiten una protección efectiva de los dispositivos internos contra la influencia negativa de factores externos (polvo, vapores corrosivos, agua).

Las envolventes HYDRA están hechas de poliéster reforzado con fibra de vidrio, resistentes a la corrosión causada por productos químicos y disolventes.

Las envolventes HYDRA están disponibles en dos versiones, según el grado de protección IP:

- IP65 – equipado con 2 cerraduras tipo M22;
- IP66 – equipado con cierre hermético ZIP66, varilla y elementos de cierre dispuestos en el perímetro.

Las puertas de la envolvente están provistas de una junta de poliuretano. Es posible invertir la puerta (izquierda/derecha).

Los envolventes HYDRA están adaptados para ser montados:

- en la pared (utilizando las sujecciones UMO K3);
- en poste (usando kit de sujección UN, UPN);
- sobre zócalo subterráneo (FH) o zócalo de superficie (KKH).

| Podstawowe parametry / Basic parameters / Parámetros básicos | |
|---|---|
| stopień ochrony obudowy<br>protection grade<br>grado de protección | IP65; IP66 |
| odporność na uderzenia<br>impact resistance<br>resistencia al impacto | IK10 |
| głębokość<br>depth<br>profundidad | 204; 214; 251; 323 mm |
| znamionowe napięcie izolacji<br>rated insulation voltage<br>tensión nominal de aislamiento | AC 690 V; DC 1500 V |
| temperatura eksploatacji<br>temperature operating conditions<br>temperatura de funcionamiento | -50 ÷ 85 °C |
| kategoria palności<br>flammability category<br>categoría de inflamabilidad | V0 |
| kolor<br>colour<br>color | RAL 7035 |
| klasa ochronności<br>protection class<br>clase de protección | II |
| odporność na prądy pełzające<br>tracking resistance<br>resistencia a tracción | CTI 600 |
| wytrzymałość dielektryczna<br>dielectric strength<br>rigidez dieléctrica | 22 kV/mm |
| rezystywność<br>resistivity<br>resistividad | $10^{14}$ Ω cm |
| zgodność<br>conformity<br>cumplimiento (con normas) | EN IEC 61439-1<br>EN 61439-5<br>EN 62208<br>EN 60529<br>EN 62262 |







Producent zastrzega sobie prawo wprowadzania zmian technicznych / The producer reserves the right to introduce technical modifications / El fabricante se reserva el derecho a realizar modificaciones técnicas

## Konfiguracja obudów
## Enclosure configuration
## Configuración de las envolventes



| Obudowa / Enclosure / Envolvente | | |
|---|---|---|
|  |  |  |
| HYDRA 345 | – | HYDRA 346 |
| HYDRA 445 | – | HYDRA 446 |
| HYDRA 455 | – | HYDRA 456 |
| HYDRA 465 | HYDRA T 465 | HYDRA 466 |
| HYDRA 685 | HYDRA T 685 | HYDRA 686 |
| HYDRA 815 | – | HYDRA 816 |
| • IP65<br>• Drzwi pełne / Opaque door / Puerta opaca<br>• Zamek M22 D5 / Lock M22 D5 / Maneta M22 D5 | • IP65<br>• Drzwi transparentne / Transparent door / Puerta transparente<br>• Zamek M22 D5 / Lock M22 D5 / Maneta M22 D5 | • IP66<br>• Drzwi pełne / Opaque door / Puerta opaca<br>• Zamek ZIP66 / Lock ZIP66) / Maneta ZIP66 |

| | Wyposażenie dodatkowe / Additional equipment / Equipamiento adicional | | | | | |
|---|---|---|---|---|---|---|
| | Fundament / Pedestal / Zócalo subterráneo | Kieszeń kablowa / Cable base / Zócalo de superficie | Płyta montażowa poliestrowa / Polyester mounting plate / Placas de montaje (poliéster) | Płyta montażowa stalowa / Steel mounting plate / Placas de montaje (acero) | Zaślepki / Cover caps / Tapas de cubierta | Drzwi wewnętrzne / Internal door / Puertas interiores |
| | 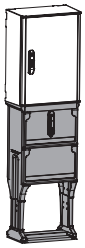 | 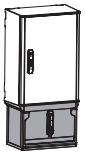 | 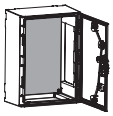 | 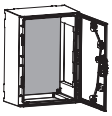 | 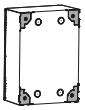 | 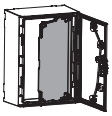 |
| HYDRA 34X | – | – | PMPH 34 | PMSH 34 | ZHT 46 | – |
| HYDRA 44X | – | – | PMPH 44 | PMSH 44 | ZHT 46 | – |
| HYDRA 45X | – | – | PMPH 45 | PMSH 45 | ZHT 46 | – |
| HYDRA 46X | FH 46 | KKH 46 | PMPH 46 | PMSH 46 | ZHT 46 | DWH 46 |
| HYDRA 68X | FH 68 | KKH 68 | PMPH 68 | PMSH 68 | ZHT 68 | DWH 68 |
| HYDRA 81X | FH 81 | KKH 81 | PMPH 81 | PMSH 81 | ZHT 68 | DWH 81 |

Producent zastrzega sobie prawo wprowadzania zmian technicznych / The producer reserves the right to introduce technical modifications / El fabricante se reserva el derecho a realizar modificaciones técnicas

- **Obudowa IP65 z zamkami typu M22 z trzpieniem kształtowym**
  IP65 enclosure with locks type M22 with shaped pin
  Envolvente IP65 con cerraduras tipo M22 con pasadores perfilados

IP65

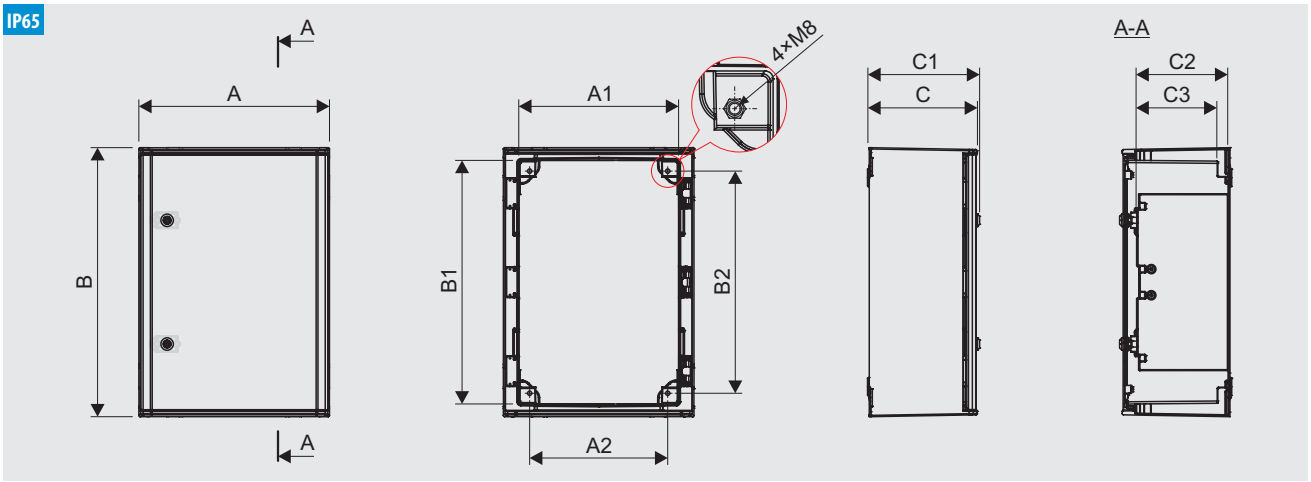


| Typ / Type / Tipo | IP | A | B | C | A1 | A2 | B1 | B2 | C1 | C2 | C3 | System blokowania drzwi / Door locking system / Sistema de bloqueo de puertas | Liczba zamków / Number of locks / Número de manetas |
|---|---|---|---|---|---|---|---|---|---|---|---|---|---|
| **HYDRA 345** | IP65 | 300 | 410 | 204 | 230 | 182 | 350 | 300 | 209 | 163 | 138 | 1-pkt / 1-point / 1 punto | 1 |
| **HYDRA 445** | | 410 | 410 | 214 | 337 | 290 | 350 | 300 | 219 | 173 | 148 | 1-pkt / 1-point / 1 punto | 1 |
| **HYDRA 455** | | 410 | 510 | 214 | 337 | 290 | 450 | 400 | 219 | 173 | 148 | 2-pkt / 2-point / 2 puntos | 2 |
| **HYDRA 465** | | 438 | 618 | 252 | 364 | 317 | 556 | 510 | 257 | 211 | 186 | 2-pkt / 2-point / 2 puntos | 2 |
| **HYDRA 685** | | 616 | 816 | 323 | 538 | 493 | 750 | 700 | 328 | 282 | 257 | 2-pkt / 2-point / 2 puntos | 2 |
| **HYDRA 815** | | 850 | 1004 | 323 | 772 | 727 | 934 | 884 | 328 | 282 | 257 | 2-pkt / 2-point / 2 puntos | 2 |

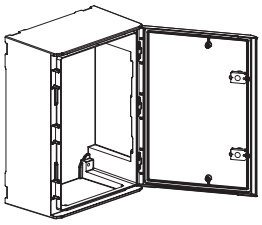

- **Obudowa IP65 z drzwiami transparentnymi i zamkami typu M22 z trzpieniem kształtowym**
  IP65 enclosure with transparent door and locks type M22 with shaped pin
  Envolvente IP65 con puerta transparente y cerraduras tipo M22 con pasadores perfilados

IP65

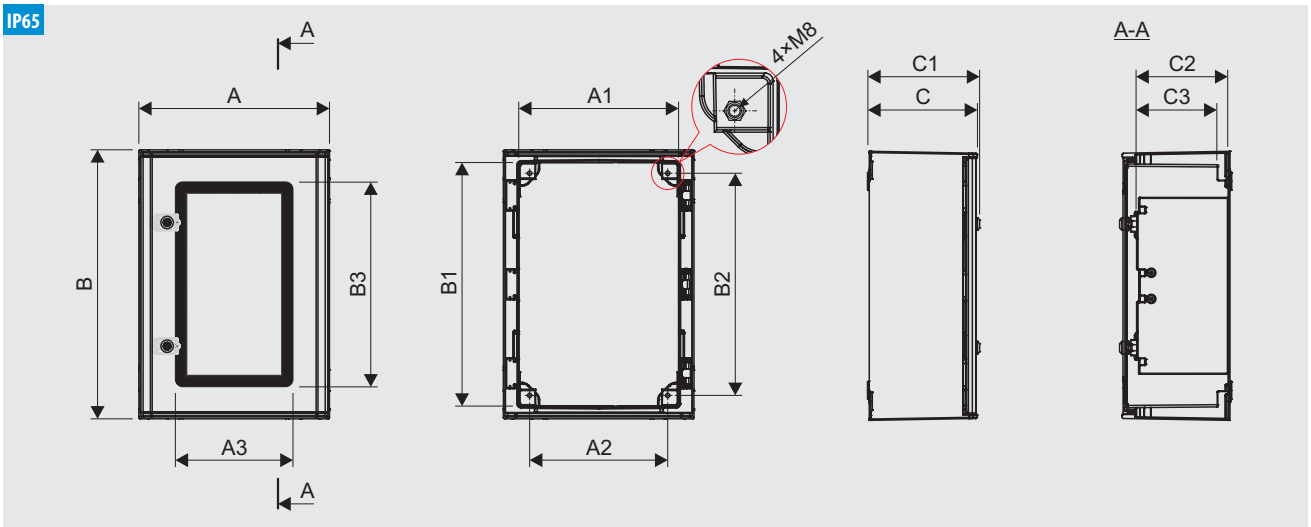


| Typ / Type / Tipo | IP | A | B | C | A1 | A2 | A3 | B1 | B2 | B3 | C1 | C2 | C3 | System blokowania drzwi / Door locking system / Sistema de bloqueo de puertas | Liczba zamków / Number of locks / Número de manetas |
|---|---|---|---|---|---|---|---|---|---|---|---|---|---|---|---|
| **HYDRA T 465** | IP65 | 438 | 618 | 252 | 364 | 317 | 243 | 556 | 510 | 448 | 257 | 211 | 186 | 2-pkt / 2-point / 2 puntos | 2 |
| **HYDRA T 685** | | 616 | 816 | 323 | 538 | 493 | 421 | 750 | 700 | 646 | 328 | 282 | 257 | 2-pkt / 2-point / 2 puntos | 2 |

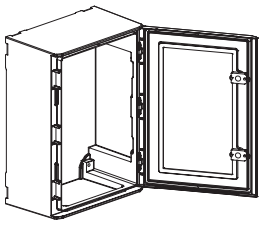

Producent zastrzega sobie prawo wprowadzania zmian technicznych / The producer reserves the right to introduce technical modifications / El fabricante se reserva el derecho a realizar modificaciones técnicas

- **Obudowa IP66 ze szczelnym zamkiem typu ZIP66, cięgłami oraz elementami blokującymi**
  IP66 enclosure with tight lock type ZIP66, rods and locking elements
  Envolvente IP66 con cerradura hermética tipo ZIP66, varillas y elementos de cierre

IP66

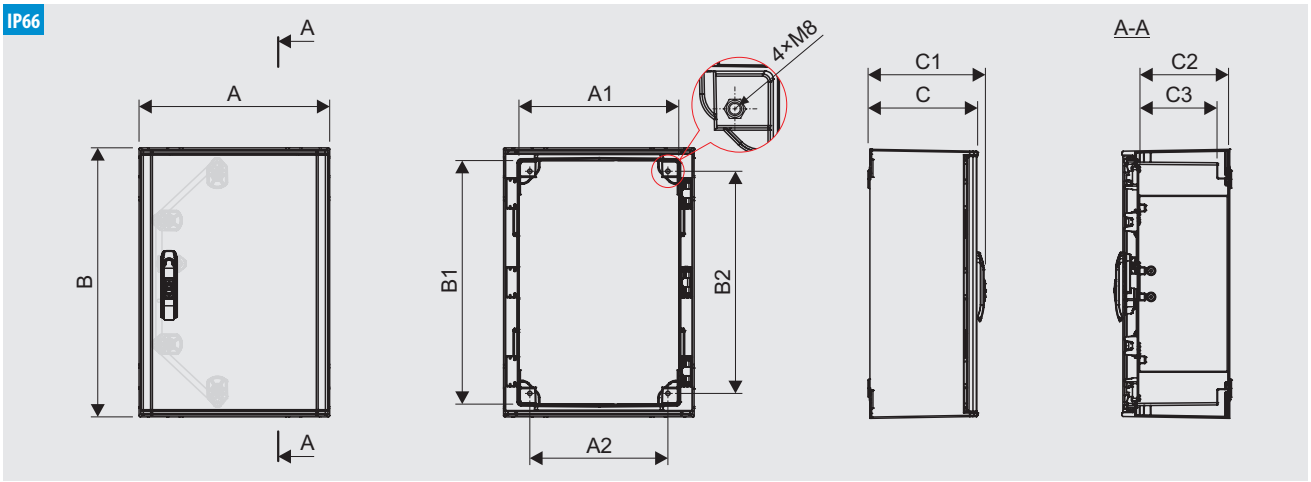


| Typ / Type / Tipo | IP | A | B | C | A1 | A2 | B1 | B2 | C1 | C2 | C3 | System blokowania drzwi / Door locking system / Sistema de bloqueo de puertas | Liczba zamków / Number of locks / Número de manetas |
|---|---|---|---|---|---|---|---|---|---|---|---|---|---|
| **HYDRA 346** | IP66 | 300 | 410 | 204 | 230 | 182 | 350 | 300 | 221 | 162 | 137 | 1-pkt / 1-point / 1 punto | 1 |
| **HYDRA 446** | | 410 | 410 | 214 | 337 | 290 | 350 | 300 | 231 | 172 | 147 | 1-pkt / 1-point / 1 punto | 1 |
| **HYDRA 456** | | 410 | 510 | 214 | 337 | 290 | 450 | 400 | 231 | 172 | 147 | 2-pkt / 2-point / 2 puntos | 1 |
| **HYDRA 466** | | 438 | 618 | 252 | 364 | 317 | 556 | 510 | 269 | 204 | 179 | 4-pkt / 4-point / 4 puntos | 1 |
| **HYDRA 686** | | 616 | 816 | 323 | 538 | 493 | 750 | 700 | 340 | 275 | 250 | 4-pkt / 4-point / 4 puntos | 1 |
| **HYDRA 816** | | 850 | 1004 | 323 | 772 | 727 | 934 | 884 | 340 | 275 | 250 | 4-pkt / 4-point / 4 puntos | 1 |

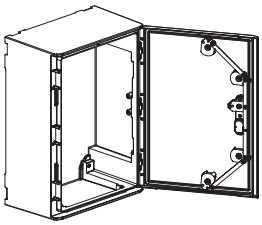

Producent zastrzega sobie prawo wprowadzania zmian technicznych / The producer reserves the right to introduce technical modifications / El fabricante se reserva el derecho a realizar modificaciones técnicas

## Konstrukcja obudowy
## Cabinet construction
## Montaje de envolvente



Producent zastrzega sobie prawo wprowadzania zmian technicznych / The producer reserves the right to introduce technical modifications / El fabricante se reserva el derecho a realizar modificaciones técnicas

**IP65**

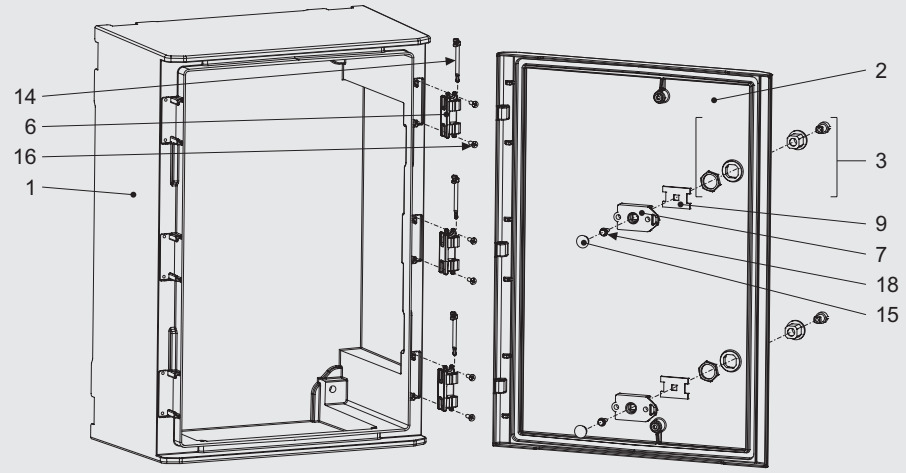


**IP66**

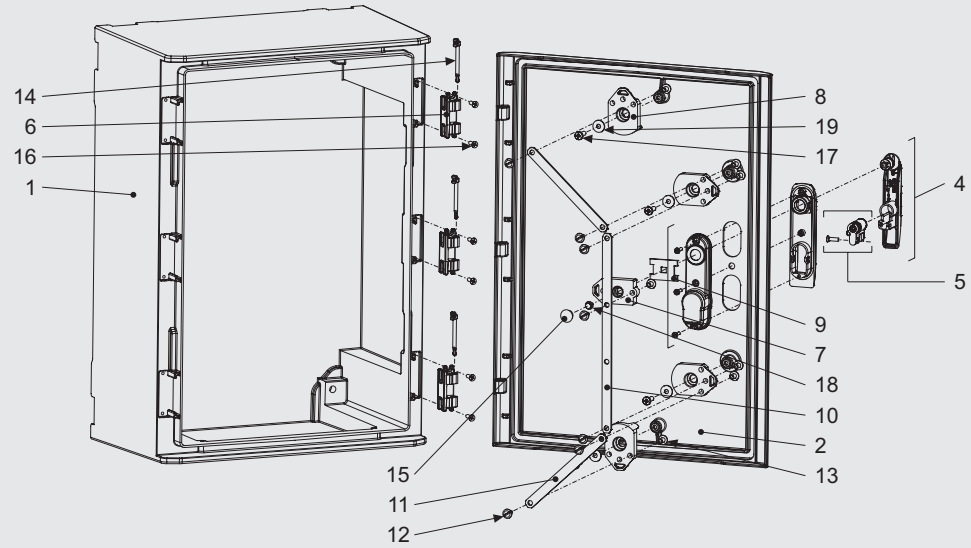


| | | Nr kat. / Art. no. / Nº cat. |
|---|---|---|
| 1 | Korpus / Enclosure body / Cuerpo de la envolvente | 124 X0X0 01 |
| 2 | Drzwi / Roof / Door / Puerta | 124 X0X0 02 |
| 3 | Zamek M22 / Lock M22 / Maneta M22 | *patrz / see / véase T7-15* |
| 4 | Zamek ZIP66 / Lock ZIP66 / Maneta ZIP66 | *patrz / see / véase T7-16* |
| 5 | Wkładka + śruba mocująca* / Locking cylinder + fixing screw* / Bombillo + tornillo de sujeción* | *patrz / see / véase T7-16* |
| 6 | Zawias / Hinge / Bisagra | 942 0002 |
| 7 | Adapter HYDRA / HYDRA adapter / Adaptador HYDRA | 942 0003 |
| 8 | Rygiel / Switch bolt / Pestillo giratorio | 942 0001 |
| 9 | Wkładka adaptera / Adapter's insert / Inserto adaptador | M5469 |
| 10 | Cięgło główne / Main strand / Barra de tracción principal | M547X |
| 11 | Cięgło pomocnicze / Auxiliary strand / Varilla auxiliar | M547X |
| 12 | Śruba introligatorska (element męski) / Binding screw (male element) / Tornillo de unión (hembra) | – |
| 13 | Śruba introligatorska (element żeński) / Binding screw (female element) / Binding screw (female) | – |
| 14 | Trzpień zawiasu / Hinge's dowel pin / Pasador de la bisagra | 942 0004 |
| 15 | Zaślepka 15,4 / Cover cap 15,4 / Tapa de la cubierta 15,4 | – |
| 16 | Wkręt do tworzyw sztucznych 5,1x16 / Button head screw for plastics 5,1x16 / Tornillo para plástico 5,1x16 | – |
| 17 | Wkręt do tworzyw sztucznych 6,1x20 / Button head screw for plastics 6,1x20 / Tornillo para plástico 6,1x20 | – |
| 18 | Śruba M6x10 / M6x10 screw / Tornillo M6x10 | – |
| 19 | Podkładka M6,4 / Washer M6,4 / Arandela M6,4 | – |

*X Cyfra zależna od rozmiaru lub typu / Digit depends on the size or type / Cifra que depende del tamaño o tipo*
** Opcja / Option / Opción*

## Kieszenie kablowe
## Cable bases
## Zócalo de superficie

**KKH • KKH-2**

- KKH



| Typ / Type / Tipo | A | B | C | A1 | B1 |
|---|---|---|---|---|---|
| KKH 46 | 431 | 297 | 245 | 396 | 911 |
| KKH 68 | 609 | 297 | 320 | 528 | 1109 |
| KKH 81 | 844 | 297 | 320 | 795 | 1296 |

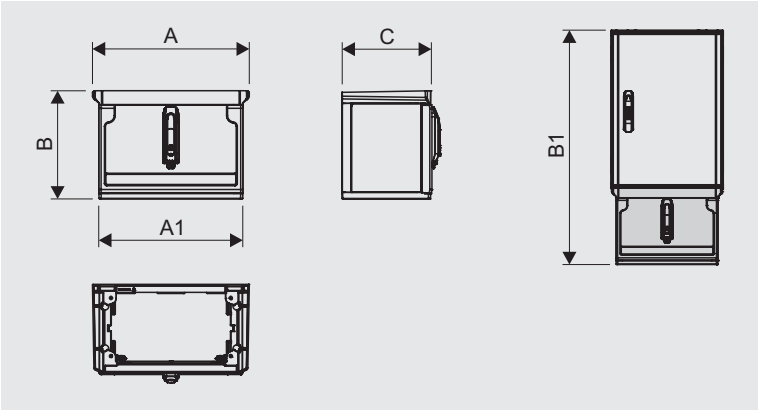


- KKH-2



| Typ / Type / Tipo | A | B | C | A1 | B1 |
|---|---|---|---|---|---|
| KKH 46-2 | 431 | 541 | 245 | 396 | 1155 |
| KKH 68-2 | 609 | 541 | 320 | 528 | 1353 |
| KKH 81-2 | 844 | 541 | 320 | 795 | 1540 |

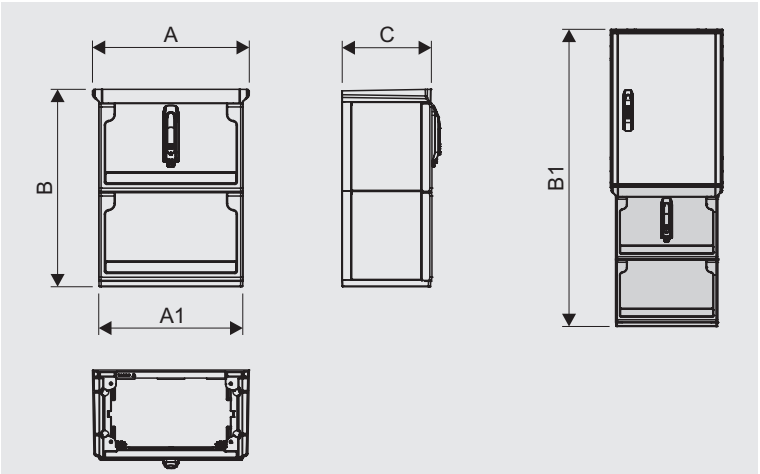


## Fundamenty
## Pedestals
## Zócalo subterráneo

**FH • FHK •FH2K**

- FH



| Typ / Type / Tipo | A | B | C | A1 | B1 | B2 |
|---|---|---|---|---|---|---|
| FH 46 | 431 | 922 | 248 | 396 | 1536 | 598 |
| FH 68 | 609 | 922 | 323 | 528 | 1734 | 598 |
| FH 81 | 844 | 922 | 323 | 795 | 1922 | 598 |

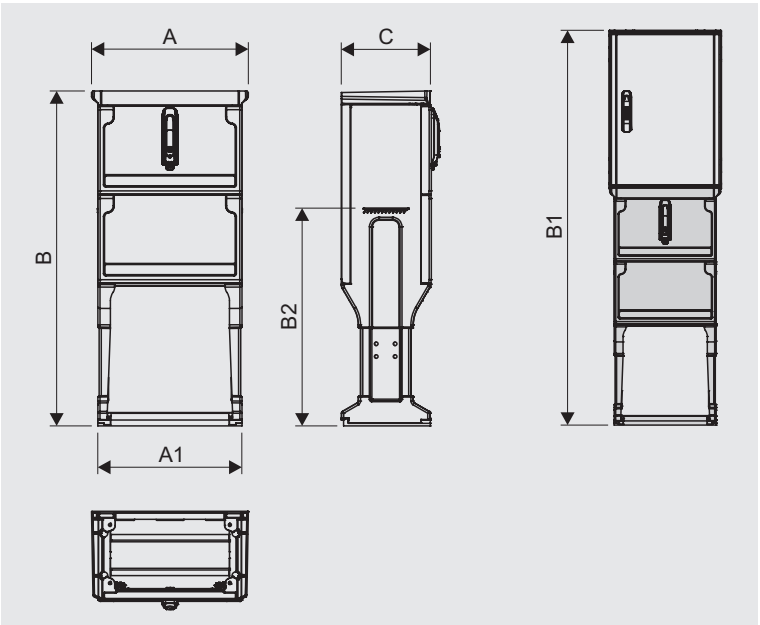


Producent zastrzega sobie prawo wprowadzania zmian technicznych / The producer reserves the right to introduce technical modifications / El fabricante se reserva el derecho a realizar modificaciones técnicas

Producent zastrzega sobie prawo wprowadzania zmian technicznych / The producer reserves the right to introduce technical modifications / El fabricante se reserva el derecho a realizar modificaciones técnicas

- **FHK**



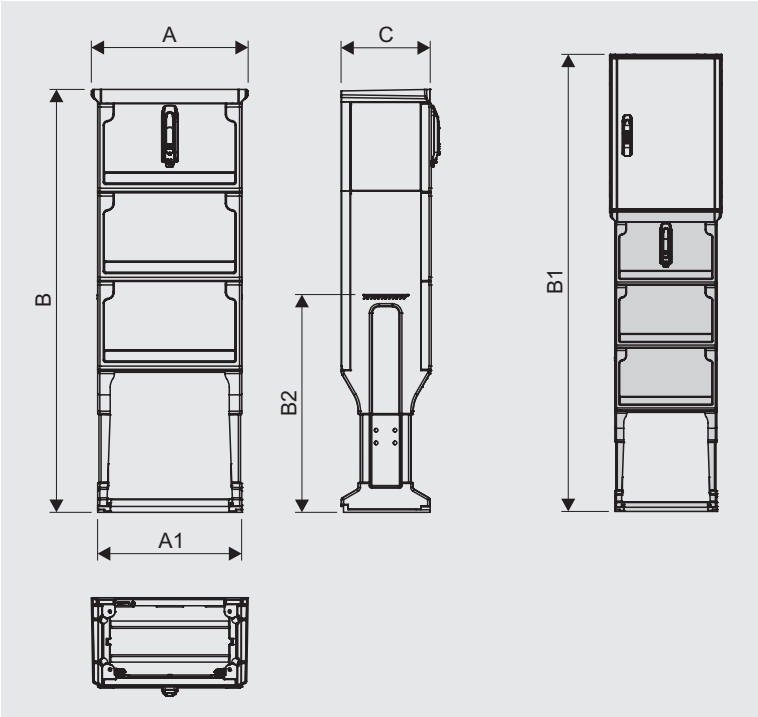


| Typ / Type / Tipo | A | B | C | A1 | B1 | B2 |
|---|---|---|---|---|---|---|
| **FHK 46** | 431 | 1160 | 248 | 396 | 1774 | 598 |
| **FHK 68** | 609 | 1160 | 323 | 528 | 1972 | 598 |
| **FHK 81** | 844 | 1160 | 323 | 795 | 2160 | 598 |

- **FH2K**



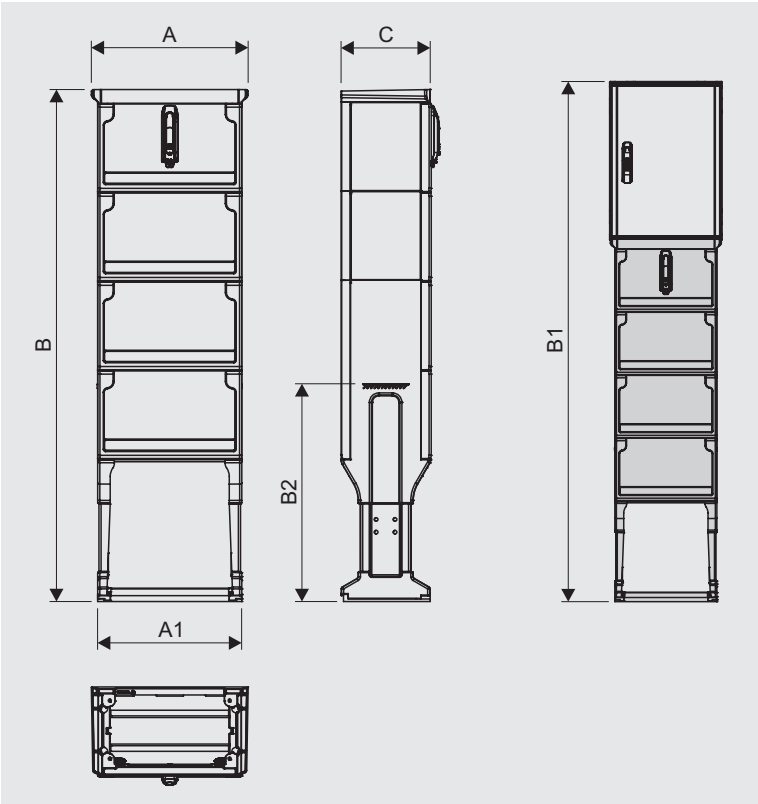


| Typ / Type / Tipo | A | B | C | A1 | B1 | B2 |
|---|---|---|---|---|---|---|
| **FH2K 46** | 431 | 1405 | 248 | 396 | 2019 | 598 |
| **FH2K 68** | 609 | 1405 | 323 | 528 | 2217 | 598 |
| **FH2K 81** | 844 | 1405 | 323 | 795 | 2405 | 598 |

## Płyty montażowe
## Mounting plates
## Placas de montaje

**PMPH • PMSH**

- **PMPH (poliester** / polyester / poliéster)

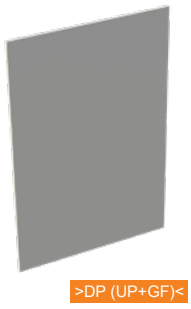


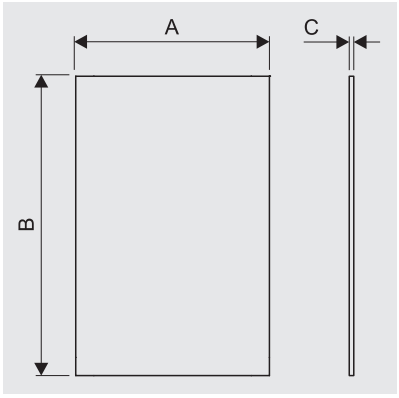


- **PMSH (stal** / steel / acero)

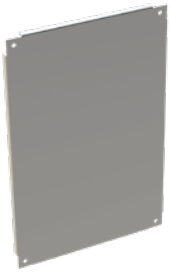

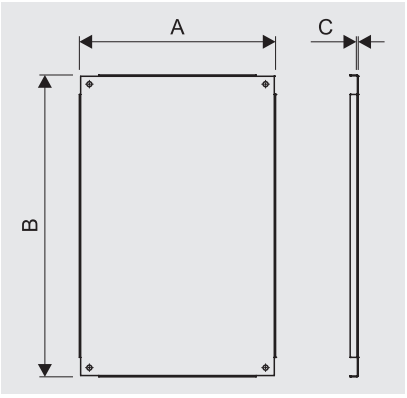


| Typ / Type / Tipo | Materiał / Material / Material | A | B | C | Nr kat. / Art. no. / Nº cat. |
|---|---|---|---|---|---|
| **PMPH 34** | Poliester / Polyester / Poliéster | 225 | 344 | 4 | *patrz / see / véase T0-42* |
| **PMPH 44** | | 333 | 344 | 4 | |
| **PMPH 45** | | 333 | 444 | 4 | |
| **PMPH 46** | | 360 | 550 | 4 | |
| **PMPH 68** | | 530 | 740 | 4 | |
| **PMPH 81** | | 755 | 925 | 5 | |
| **PMSH 34** | Stal / Steel / Acero | 225 | 344 | 1,5 | |
| **PMSH 44** | | 333 | 344 | 1,5 | |
| **PMSH 45** | | 333 | 444 | 1,5 | |
| **PMSH 46** | | 360 | 550 | 1,5 | |
| **PMSH 68** | | 530 | 740 | 2 | |
| **PMSH 81** | | 755 | 925 | 2 | |

## Zaślepki
## Cover caps
## Tapas de cubierta

**ZHTF • ZHTMIX**



**ZHTF** *(Komplet / Set / Kit)*

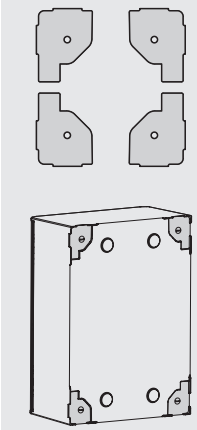

**ZHTMIX** *(Komplet / Set / Kit)*

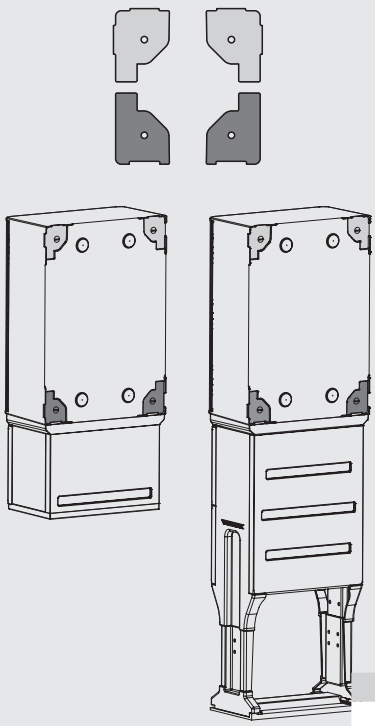

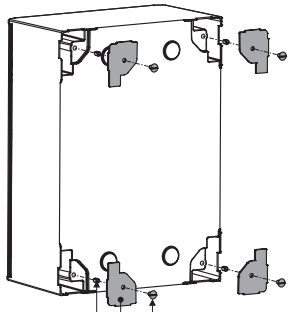


| | Typ / Type / Tipo | Nr kat. / Art. no. / Nº cat. |
|---|---|---|
| HYDRA 34X | ZHTF 46 | *patrz / see / véase T0-34* |
| HYDRA 44X | | |
| HYDRA 45X | | |
| HYDRA 46X | ZHTF 46<br>ZHTMIX 46 | |
| HYDRA 68X | ZHTF 68<br>ZHTMIX 68 | |
| HYDRA 81X | | |

Producent zastrzega sobie prawo wprowadzania zmian technicznych / The producer reserves the right to introduce technical modifications / El fabricante se reserva el derecho a realizar modificaciones técnicas

## Drzwi wewnętrzne
## Internal door
## Puertas interiores

**DWH**



>DP (UP+GF)<

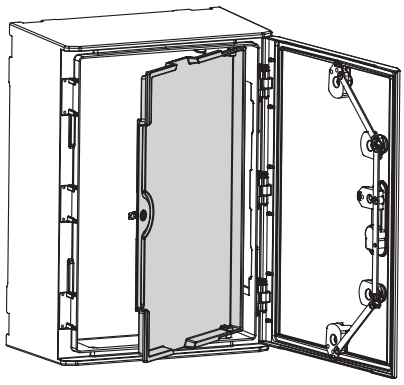

| Typ / Type / Tipo | Nr kat. / Art. no. / № cat. |
|---|---|
| DWH 46 | *patrz / see / véase T0-42* |
| DWH 68 | |
| DWH 81 | |

## Uchwyt obudowy
## Holder for enclosures
## Sistema de fijación mural

**UMO K3**



>TP (PA)<

Uchwyty typu UMO przeznaczone są do instalowania obudowy na ścianie budynku lub innych płaskich powierzchniach (korpus maszyny, elementy konstrukcji różnych obiektów). Specyfika konstrukcji zapewnia łatwy i pewny montaż oraz II klasę izolacji zestawu: obudowa + uchwyty.

UMO holders are designed for enclosure installation on wall or other flat surfaces (machine body, different objects elements). Specificity of the construction ensures easy and safe installation as well as keeping the II protection class of the set: enclosure + holders.

Las sujecciones tipo UMO están destinadas para la instalación de envolvente fijación mural o en otras superficies planas (cuerpos de máquina, elementos de diseño de diferentes objetos). La especificidad de la construcción asegura una instalación fácil y un montaje seguro, y la clase II de aislamiento del kit: envolvente + sujección.

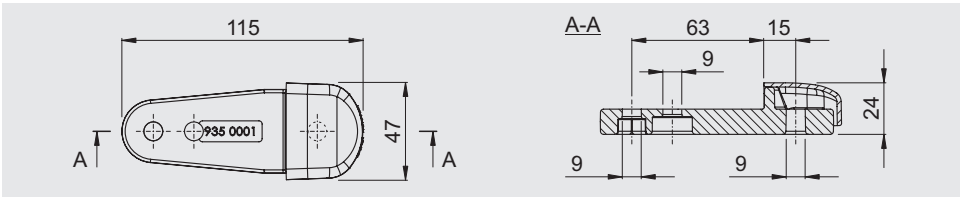


| Typ / Type / Tipo | Nr kat. / Art. no. / № cat. |
|---|---|
| UMO K3 | *patrz / see / véase T0-33* |

! *Komplet zawiera 4 szt. uchwytów.*
*One set contains 4 pcs. of holders.*
*El set contiene 4 piezas de soportes.*

### Konstrukcja uchwytów / Holders construction / Diseño de las sujecciones

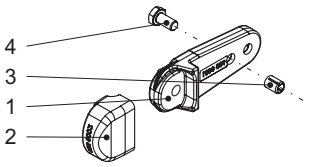


| | |
|---|---|
| 1 | Korpus uchwytu UMO / UMO body / Cuerpo de sujección UMO |
| 2 | Zaślepka uchwytu UMO / UMO hole plug / Tapón de sujección UMO |
| 3 | Tulejka wciskana M8 / Pressed sleeve M8 / Manguito prensado M8 |
| 4 | Śruba M8×16 / Bolt M8×16 / Tornillo M8×16 |

### Montaż / Installation / Montaje

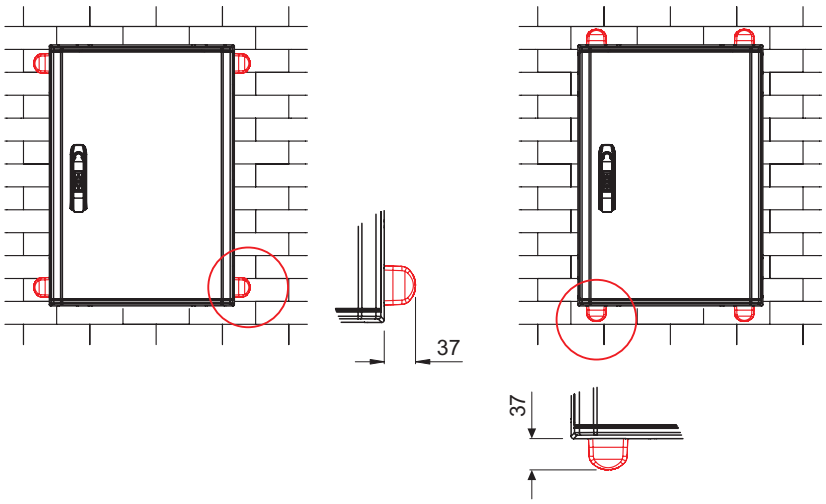


Producent zastrzega sobie prawo wprowadzania zmian technicznych / The producer reserves the right to introduce technical modifications / El fabricante se reserva el derecho a realizar modificaciones técnicas

## Nośność uchwytów / Load-carrying ability / Capacidad de carga de las sujecciones

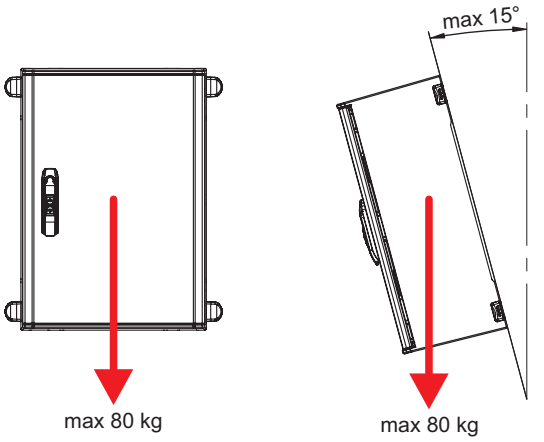


! *Maksymalna waga obudowy wraz z wyposażeniem, zamontowanej na 4 uchwytach UMO K3:* ***80 kg***
*The maximum weight of the enclosure with equipment installed on 4 UMO K3 holders:* ***80 kg***
*Peso máximo de la envolvente con el equipo, montada en 4 sujección UMO K3:* ***80 kg***

! *Dopuszczalne odchylenie od pionu:* ***15°***
*Permissible deviation from vertical:* ***15°***
*Desviación admisible de la vertical:* ***15°***

## Uchwyty do mocowania obudów na słupie
## Grips allowing to fix cabinets on pole
## Sistema de fijacion tipo poste

**UN K3 • UPN K3**



>DP (UP+GF)<

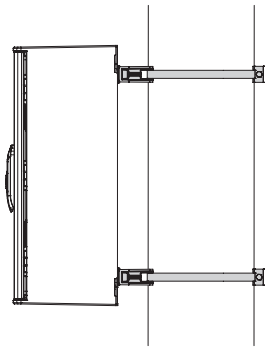

**UN 20 K3** *(Komplet / Set / Kit)*

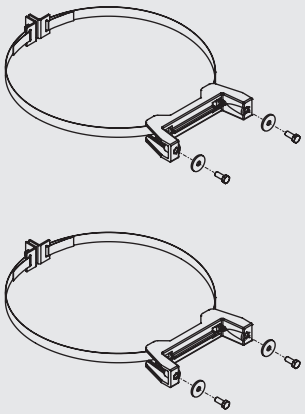

**UN 30 K3** *(Komplet / Set / Kit)*

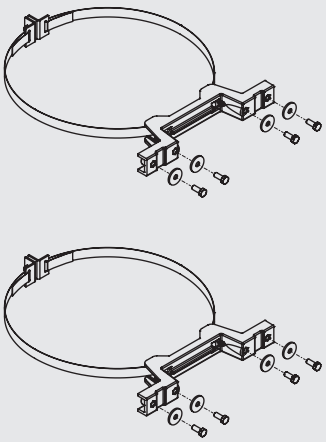

**UPN 20 K3** *(Komplet / Set / Kit)*

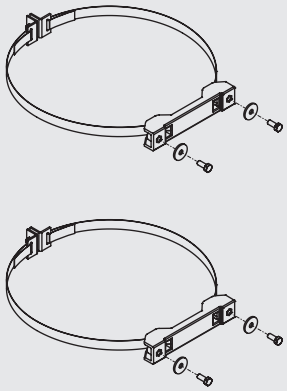

**UPN 30 K3** *(Komplet / Set / Kit)*

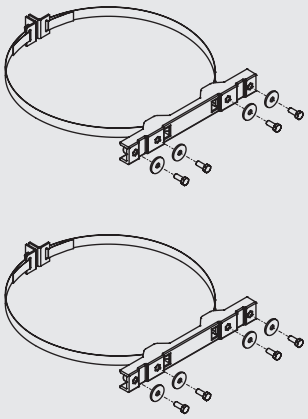

| | Typ / Type / Tipo | Nr kat. / Art. no. / № cat. |
|---|---|---|
| HYDRA 34X | UN 20 K3<br>UPN 20 K3 | *patrz / see / véase T0-28* |
| HYDRA 44X | | |
| HYDRA 45X | | |
| HYDRA 46X | | |
| HYDRA 68X | | |
| HYDRA 81X | UN 30 K3<br>UPN 30 K3 | |

Producent zastrzega sobie prawo wprowadzania zmian technicznych / The producer reserves the right to introduce technical modifications / El fabricante se reserva el derecho a realizar modificaciones técnicas

## Zamki
## Locks
## Manetas

**1022 • M22 • ZIP66**

- **1022**



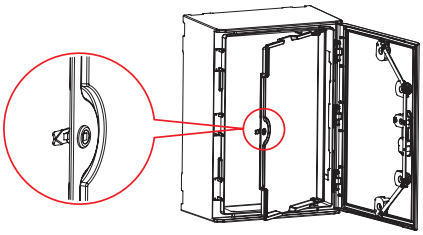

| Typ / Type / Tipo | Kształt końcówki trzpienia / Pin end shape / Tipo bombillo | Uwagi / Comments / Comentarios |
|---|---|---|
| 1022-U73 |  | • Standard / Standard / Estándar |
| 1022-U72 |  | • Opcja / Option / Opción |
| 1022-U74 |  | • Opcja / Option / Opción |
| 1022-U66 |  | • Opcja / Option / Opción<br>• Wersja z kluczem powtarzalnym / With a repatable key / Version con llave replicable |
| 1022-U69 |  | • Opcja / Option / Opción<br>• Wersja z kluczem unikalnym / With a unique key / Versión con llave única |

- **M22**



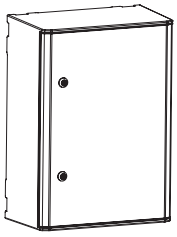

| Typ / Type / Tipo | Kształt końcówki trzpienia / Pin end shape / Tipo bombillo | Uwagi / Comments / Comentarios |
|---|---|---|
| M22 D5 |  | Standard / Standard / Estándar |
| M22 D3 |  | Opcja / Option / Opción |
| M22 T8 |  | Opcja / Option / Opción |
| M22 T9 |  | Opcja / Option / Opción |
| M22 KW8 |  | Opcja / Option / Opción |
| M22 S |  | Opcja / Option / Opción |
| M22 N |  | Opcja / Option / Opción |
| M22 C9 |  | Opcja / Option / Opción |
| M22 HEX |  | Opcja / Option / Opción |
| M22 T13 |  | Opcja / Option / Opción |
| M22 T13S |  | Opcja / Option / Opción |

Producent zastrzega sobie prawo wprowadzania zmian technicznych / The producer reserves the right to introduce technical modifications / El fabricante se reserva el derecho a realizar modificaciones técnicas

- **ZIP66**



>TP (PA 6)<

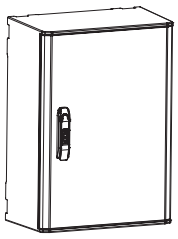



*Wkładka cylindryczna / Locking cylinder / Bombillos*

**Kształt końcówki trzpienia / Pin end shape / Tipo bombillo**

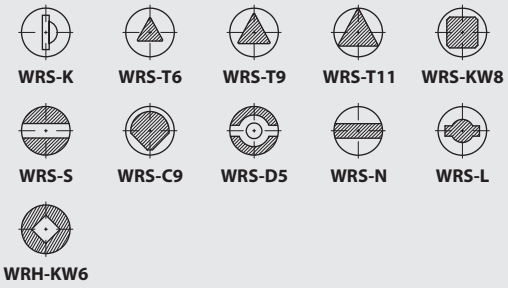


! *Standardowo zamek ZIP66 nie jest wyposażony we wkładkę*
*ZIP66 lock is not equipped with cylinder in standard*
*La cerradura ZIP66 no está equipada de serie con bombillo*

| Typ / Type / Tipo | Nr kat. / Art. no. / Nº cat. |
|---|---|
| ZIP66 | *patrz / see / véase T0-45* |

## Blokada drzwi zewnętrznych
## Door blockade
## Bloqueo de puerta

**BDH 1**



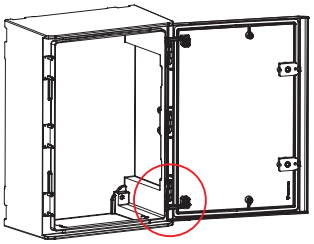

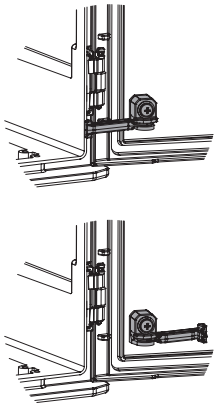

| Typ / Type / Tipo | Nr kat. / Art. no. / Nº cat. |
|---|---|
| BDH 1 | *patrz / see / véase T0-43* |

## System maskownic
## Modular system
## Sistema modular

**MSH**



>TP (PC-ABS)<

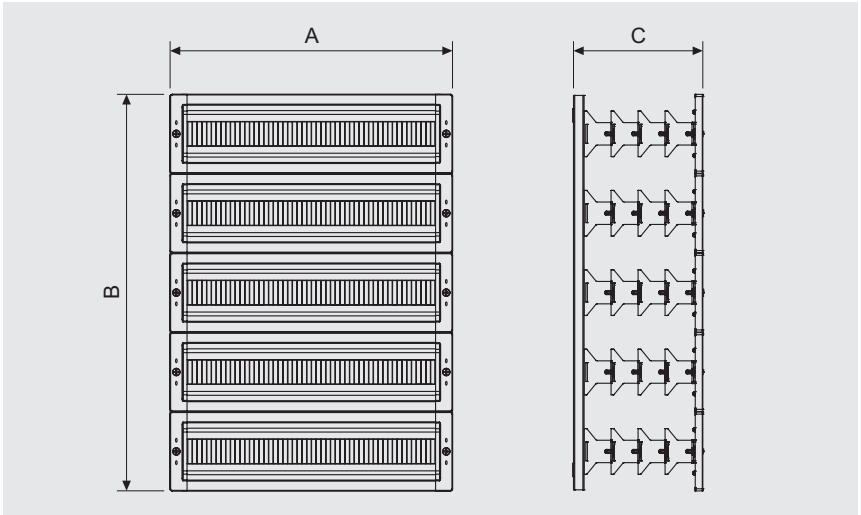


| | Typ / Type / Tipo | A | B | C | Liczba rzędów / Number of rows / Número de filas | Liczba modułów / Number of modules / Número de módulos | Nr kat. / Art. no. |
|---|---|---|---|---|---|---|---|
| HYDRA 34X | MSH 34 | 227 | 350 | 141 | 2 | 18 | *patrz / see / véase T0-24* |
| HYDRA 44X | MSH 44 | 335 | 350 | 141 | 2 | 30 | |
| HYDRA 45X | MSH 45 | 335 | 450 | 141 | 3 | 45 | |
| HYDRA 46X | MSH 46 | 362 | 557 | 192 | 3 | 48 | |
| HYDRA 68X | MSH 68 | 534 | 750 | 244 | 5 | 130 | |
| HYDRA 81X | MSH 81 | 768 | 936 | 244 | 6 | 234 | |

Producent zastrzega sobie prawo wprowadzania zmian technicznych / The producer reserves the right to introduce technical modifications / El fabricante se reserva el derecho a realizar modificaciones técnicas

**Wentylacja**
**Ventilation**
**Ventilación**

**DA • DD**

## Element kompensujący ciśnienie – wentylacja (DA)
## Pressure compensation device – ventilation (DA)
## Dispositivo de compensación de presión - ventilación (DA)

- DA 084

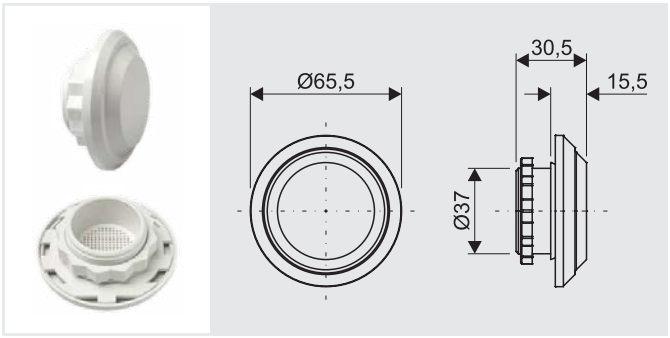


| Typ / Type / Tipo | |
|---|---|
| DA 084 (komplet: 2 szt. / set: 2 pcs. / kit: 2 piezas) | |
| **Dane techniczne / Technical data / Datos técnicos** | |
| Otwór w ścianie obudowy / Cut-out dimension / Dimensión del recorte | Ø37+1 |
| Siła dokręcania / Tightening torque / Par de apriete | 5 Nm (10 Nm max.) |
| Materiał / Material / Material | Tworzywo sztuczne / Plastic / Plástico |
| Filtr / Filter / Filtrar | – |
| Powierzchnia dopływu powietrza / Air inflow area / Área de entrada de aire | ~ 1,5 $cm^2$ |
| Stopień ochrony / Ingress protection / Grado de protección | IP55 |

- DA 284

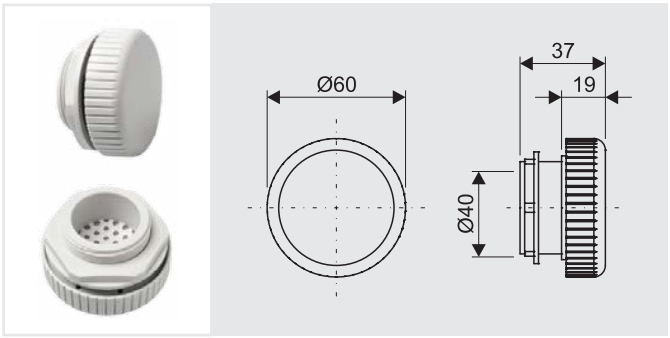


| Typ / Type / Tipo | |
|---|---|
| DA 284 (komplet: 2 szt. / set: 2 pcs. / kit: 2 piezas) | |
| **Dane techniczne / Technical data / Datos técnicos** | |
| Otwór w ścianie obudowy / Cut-out dimension / Dimensión del recorte | Ø40,5+0,5 |
| Siła dokręcania / Tightening torque / Par de apriete | 5 Nm (10 Nm max.) |
| Materiał / Material / Material | Tworzywo sztuczne / Plastic / Plástico |
| Filtr / Filter / Filtrar | Membrana półprzepuszczalna / Waterproof membrane / Membrana semipermeable |
| Powierzchnia dopływu powietrza / Air inflow area / Área de entrada de aire | 1200 l/h przy różnicy ciśnień min. 70 mbar / 1200 l/h at a pressure difference of min. 70 mbar / 1200 l/h con una diferencia de presión de mín. 70 mbar |
| Stopień ochrony / Ingress protection / Grado de protección | IP66 |

## Element osuszający – odprowadzenie kondensatu (DD)
## Drainage device – conveyingthe condensate (DD)
## Elemento de drenaje: eliminación del condensado (DD)

- DD 084

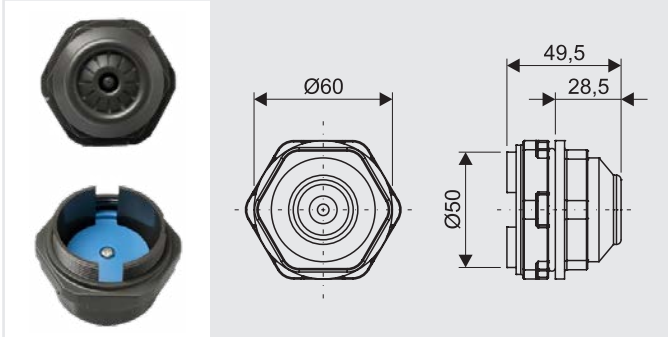


| Typ / Type / Tipo | |
|---|---|
| DD 084 (komplet: 1 szt. / set: 1 piece / kit: 1 pieza) | |
| **Dane techniczne / Technical data / Datos técnicos** | |
| Otwór w ścianie obudowy / Cut-out dimension / Dimensión del recorte | Ø50,5+0,5 |
| Siła dokręcania / Tightening torque / Par de apriete | 6 Nm max. |
| Materiał / Material / Material | Tworzywo sztuczne / Plastic / Plástico |
| Wydajność – odprowadzanie wody / Water flow-through / Eficiencia – drenaje de agua | ok. 200 ml/h wysokość słupa wody 5 mm / Approx. 200 ml/h at a water column of 5 mm / Aprox. 200 ml/h a la altura de la columna de agua 5 mm |
| Stopień ochrony / Ingress protection / Grado de protección | IP66 |

Producent zastrzega sobie prawo wprowadzania zmian technicznych / The producer reserves the right to introduce technical modifications / El fabricante se reserva el derecho a realizar modificaciones técnicas

**Przykład montażu elementów DA/DD**
**Example of DA/DD elements assembly**
**Ejemplo de montaje de elementos DA/DD**

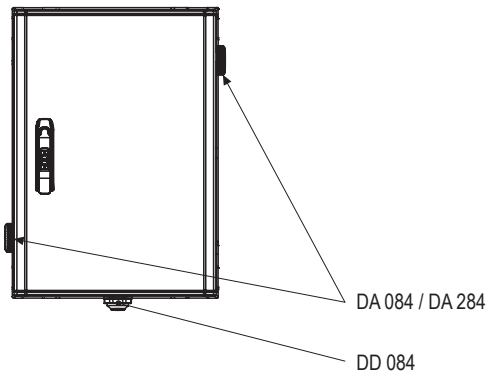


## Kątowniki perforowane
## Perforated angle bars
## Perfil angular perforado

**DKP**



Stal / Steel / Acero

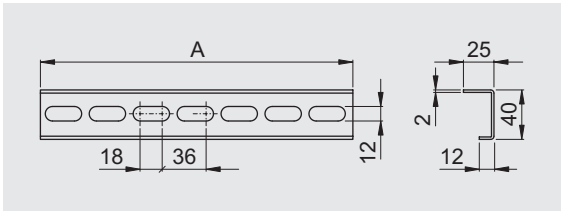


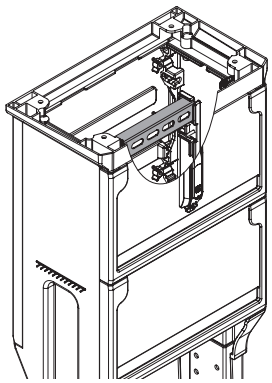

| Typ / Type / Tipo | A | Nr kat. / Art. no. / Nº cat. |
|---|---|---|
| HYDRA 46X | DKP 40 | 385 | *patrz / see / véase T0-53* |
| HYDRA 68X | DKP 53 | 520 | |
| HYDRA 81X | DKP 80 | 784 | |

## Kraty stabilizujące
## Stabilizing grids
## Rejillas de estabilización

**KSR**



>TP Recyklat / TP recyclate / TP reciclado<

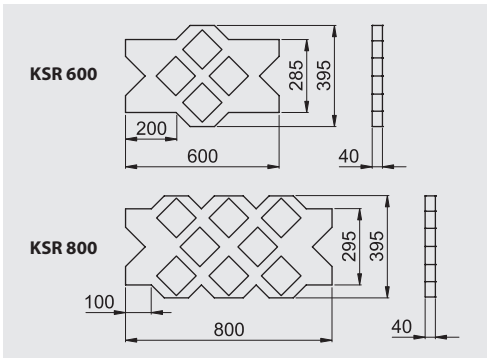


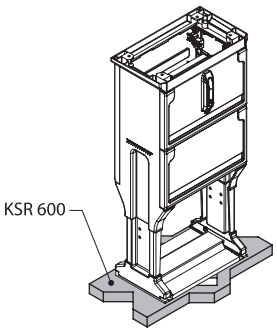


| Typ / Type / Tipo | Nr kat. / Art. no. / Nº cat. |
|---|---|
| KSR 600 | *patrz / see / véase T0-54* |
| KSR 800 | |

Producent zastrzega sobie prawo wprowadzania zmian technicznych / The producer reserves the right to introduce technical modifications / El fabricante se reserva el derecho a realizar modificaciones técnicas

## Uchwyty kablowe
## Cable holders
## Abrazaderas

**PUK • PUK3 • KO4**



>TP (PA 6)<

**PUK**

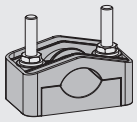

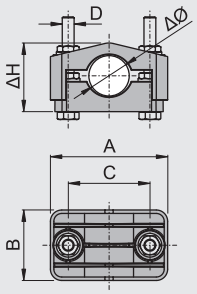


**PUK3**

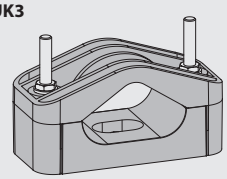

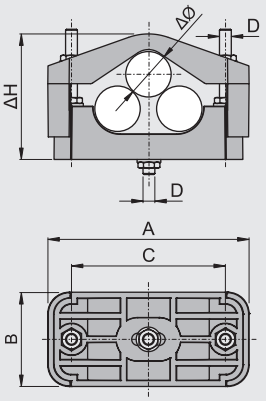


| Typ / Type / Tipo | A | B | C | D | ΔH | ΔØ | S | Nr kat. / Art. no. / Nº cat. |
|---|---|---|---|---|---|---|---|---|
| PUK 15 | 68 | 39 | 45 | M8 | 30-40 | 16-27 | 4×50 | patrz / see / véase T0-55 |
| PUK 24 | 98 | 59 | 69 | M10 | 48-62 | 27-40 | 4×120 | |
| PUK 45 | 127 | 59 | 94 | M10 | 67-94 | 48-75 | 4×240 | |
| PUK 65 | 157 | 69 | 120 | M10 | 95-116 | 65-90 | 4×300 | |
| PUK3 24 | 150 | 81 | 110 | M10 | 75-105 | 24-32 | 4×70 | |
| PUK3 32 | 172 | 81 | 130 | M10 | 86-125 | 32-47 | 4×120 | |

*S - Maksymalny przekrój kabla (mm²) / Maximal cable section (mm²) / Sección máxima del cable (mm²)*



>TP (PA 6)<

! *Komplety KO4 nie zawierają śrub i nakrętek*
*The kits KO4 do not include nuts and bolts*
*El set KO4 no contiene tuercas y tornillos*

**KO4 27**

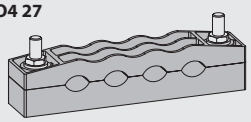

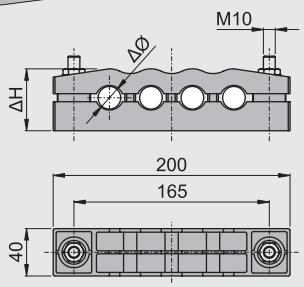


**KO4 27M**

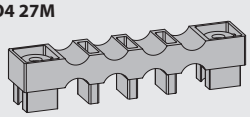

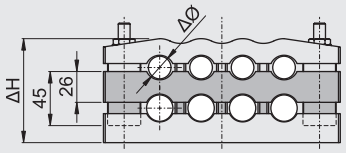


| Typ / Type / Tipo | ΔH | ΔØ | S | Nr kat. / Art. no. / Nº cat. |
|---|---|---|---|---|
| KO4 27 | 45-60 | 13-27 | 4×50 | patrz / see / véase T0-55 |
| KO4 27M | 71-... | 13-27 | 4×50 | |

*S - Maksymalny przekrój kabla (mm²)*
*Maximal cable section (mm²)*
*Sección máxima del cable (mm²)*

### Przykładowe zastosowanie / Application example / Ejemplos de aplicación



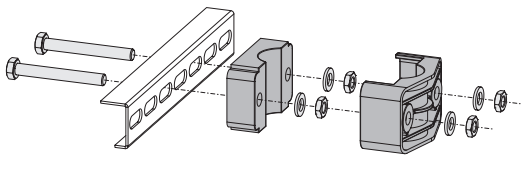

Producent zastrzega sobie prawo wprowadzania zmian technicznych / The producer reserves the right to introduce technical modifications / El fabricante se reserva el derecho a realizar modificaciones técnicas

## Przepust kablowy
## Cover for cable temporary supply
## Caperuza para salida temporal/auxiliar

**PK**



>TP (PS)<

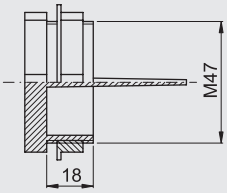


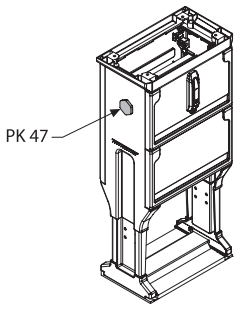


| Typ / Type / Tipo | Nr kat. / Art. no. / Nº cat. |
|---|---|
| PK 47 | *patrz / see / véase T0-54* |

## Przepust kablowy
## Cover for cable temporary supply
## Caperuza para salida temporal/auxiliar

**PRN**



>DP (UP+GF)<

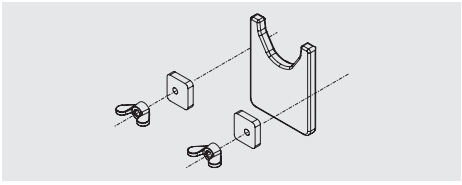

| Typ / Type / Tipo | Nr kat. / Art. no. / Nº cat. |
|---|---|
| PRN | *patrz / see / véase T0-54* |

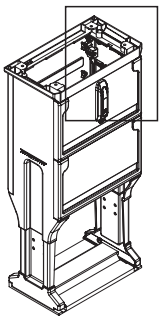

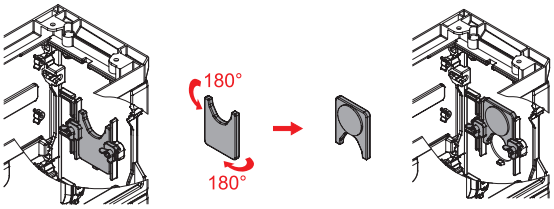


## Wypełniacz fundamentu
## Pedestal filler
## Relleno para instalación de zócalo

**WPF**




| Typ fundamentu<br>Pedestal type<br>Tipo de cimiento | Ilość wypełniacza fundamentu (dm³)<br>Pedestal filler vol. (dm³)<br>Cantidad de relleno del cimiento (dm³) |
|---|---|
| FH 46 | 27 |
| FHK 46 | |
| FH2K 46 | |
| FH 68 | 48,5 |
| FHK 68 | |
| FH2K 68 | |
| FH 81 | 73 |
| FHK 81 | |
| FH2K 81 | |

| Typ / Type / Tipo | V | Nr kat. / Art. no. / Nº cat. |
|---|---|---|
| WPF 25 | 25 | *patrz / see / véase T0-56* |
| WPF 50 | 50 | |

*V - Objętość (dm³) / Volume (dm³) / Volumen (dm³)*

Producent zastrzega sobie prawo wprowadzania zmian technicznych / The producer reserves the right to introduce technical modifications / El fabricante se reserva el derecho a realizar modificaciones técnicas

ZUP EMITER sp. z o.o.
ul. Skrudlak 3
34-600 Limanowa
0048 18 337 00 90
emiter@emiter.com
www.emiter.com

2025 pl/en/es wyd. 2

# Obudowy poliestrowe
## Polyester Cabinets
## Envolventes de poliéster

T8

KH



*Divides energy, multiplies solutions!*

# EDS

## eds.emiter.com

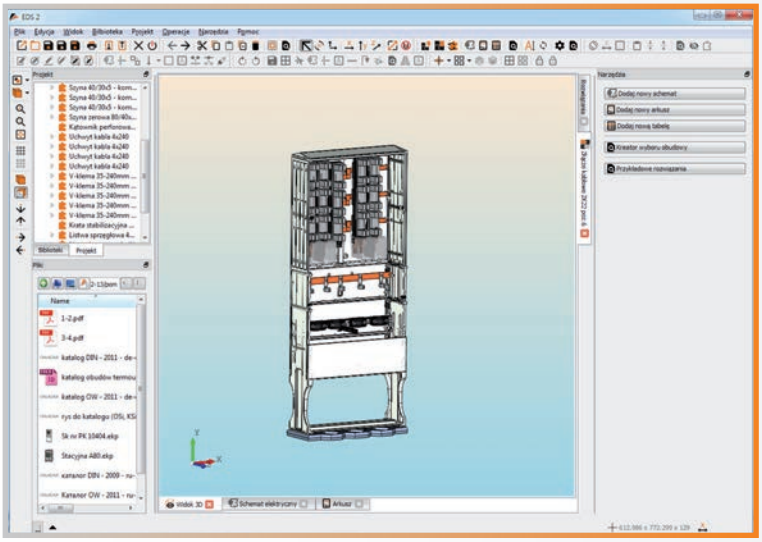

EDS to autorskie oprogramowanie, zaprojektowane przez firmę EMITER, służące do wspomagania projektowania rozdzielnic i urządzeń elektrycznych. Dostępne na CD-R lub na naszej stronie: eds.emiter.com.

- projektowanie rozdzielnic
- tworzenie schematów elektrycznych
- kreowanie kart katalogowych, wydruków
- eksport do formatów DXF i PDF
- system aktualizacji programu i bibliotek

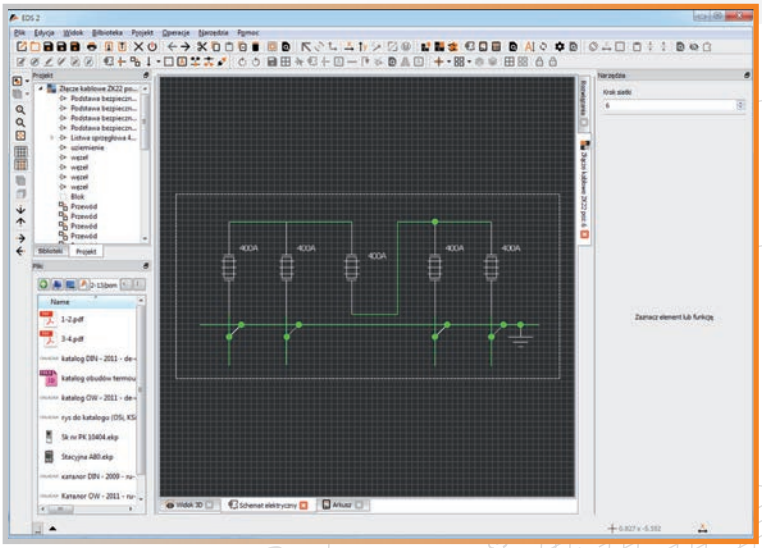

EDS is an application designed by the EMITER company. It is intended to be used for designing electrical switchgear. The software is available on CD-R and downloadable from eds.emiter.com.

- switchgear design
- electric scheme creation
- datasheet and printouts creation
- export to DXF and PDF format
- software and library updating system

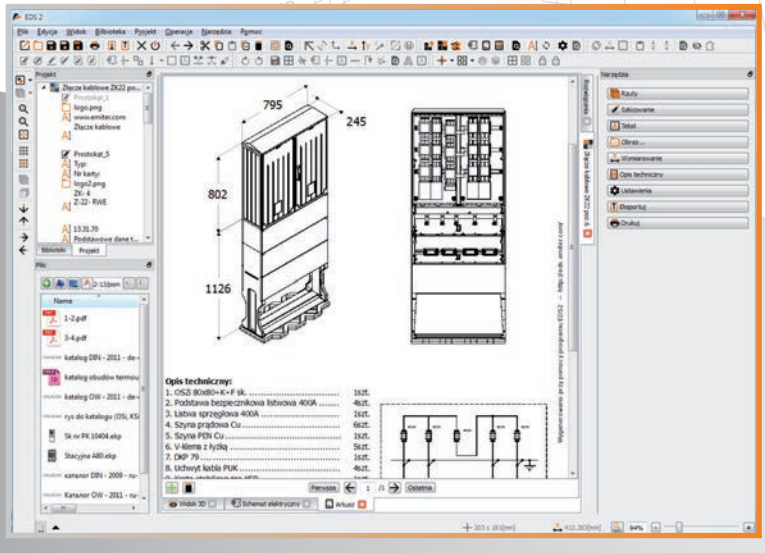


EDS es un software diseñado por la empresa EMITER, usado para el diseño de cuadros de distribución. Disponible en CD-R o en nuestra página web: eds.emiter.com

- diseño de cuadros de distribución
- diseño de esquemas eléctricos
- diseño de hojas de datos y planos
- exportable a los formatos DXF y PDF
- posibilidad de actualización de programa y bibliotecas



## Obudowa KH 00 / KH 00 cabinet / Envolvente KH 00

Obudowa (KH 00) / Cabinet (KH 00) / Envolvente (KH 00) _____ T8-5
Konstrukcja obudowy (KH 00) / Cabinet construction (KH 00) / Montaje de envolvente (KH 00) _____ T8-7

# Obudowa
# Cabinet
# Envolvente



Obudowa typu KH 00 wykonana jest z poliestru wzmocnionego włóknem szklanym. Składa się z korpusu i pokrywy, która otwiera się pod kątem 180°. Może być plombowana. Na dole obudowy znajdują się przepusty kablowe. Wewnątrz mogą być instalowane podstawy bezpiecznikowe oraz różnego typu zaciski.

Skrzynka KH 00 z bezpiecznikami do 100A, stosowana jest jako urządzenie łączące zewnętrzną sieć energetyczną z siecią użytkownika. Może być również zabudowana w szafie jako zabezpieczenie główne.

KH 00 enclosure is made of glass fiber reinforced polyester. It consists of a body and lid which opens up to 180°. Can be sealed. At the bottom of enclosure cable glands are located. Fuse bases and various types of clamps may be installed inside.

KH 00 enclosure equipped with fuses up to 100A is used as a device which connects the external power grid to user network. Can also be installed inside the cabinets as a main collateral.

La envolvente tipo KH 00 está fabricada de poliéster reforzado con fibra de vidrio. Se compone de un cuerpo y una tapa que se abre en un ángulo de 180°, pudiendo estar sellada. En la parte inferior de la envolvente se encuentran conos para entrada de cable. En el interior pueden ser instaladas las bases portafusibles asi como varios tipos de terminales.

Las envolventes KH 00 con fusibles hasta 100A, se utilizan como dispositivos para conectar la red exterior de energía con la red de usuario. También pueden ser instalados dentro de la envolvente como garantía de seguridad.





| Podstawowe parametry / Basic parameters / Parámetros básicos | |
|---|---|
| stopień ochrony obudowy<br>protection grade<br>grado de protección | IP54 |
| odporność na uderzenia<br>impact resistance<br>resistencia al impacto | IK10 |
| głębokość<br>depth<br>profundidad | 138 mm |
| znamionowe napięcie izolacji<br>rated insulation voltage<br>tensión nominal de aislamiento | AC 500 V |
| temperatura eksploatacji<br>temperature operating conditions<br>temperatura de funcionamiento | -50 ÷ 85 °C |
| kategoria palności<br>flammability category<br>categoría de inflamabilidad | V0 |
| kolor<br>colour<br>color | RAL 7035 |
| klasa ochronności<br>protection class<br>clase de protección | II |
| odporność na prądy pełzające<br>tracking resistance<br>resistencia a tracción | CTI 600 |
| wytrzymałość dielektryczna<br>dielectric strength<br>rigidez dieléctrica | 22 kV/mm |
| rezystywność<br>resistivity<br>resistividad | $10^{14}$ Ω cm |
| przekroje przewodów wchodzących - wychodzących<br>cross sections of cables ingoing - outgoing<br>secciones de cables de entrada - salida | 10re-95se mm² - 10rm-70sm mm² |
| zgodność<br>conformity<br>cumplimiento (con normas) | DIN VDE 0660-505<br>DIN 43627 |

Producent zastrzega sobie prawo wprowadzania zmian technicznych / The producer reserves the right to introduce technical modifications / El fabricante se reserva el derecho a realizar modificaciones técnicas

## Obudowa
## Cabinet
## Envolvente



00

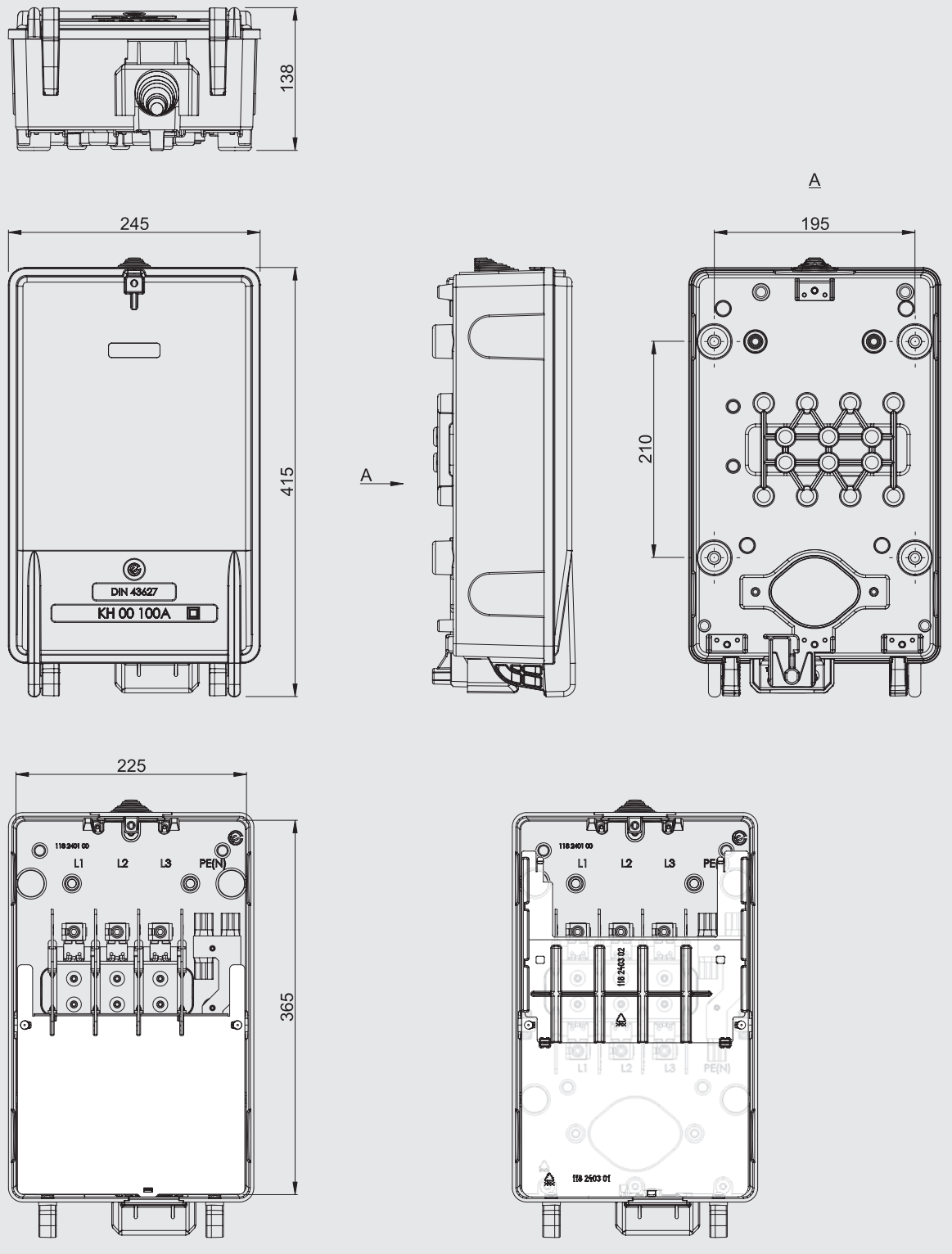


| Typ / Type / Tipo | Nr kat. / Art. no. / Nº cat. |
|---|---|
| KH-00 | 118 2499 00 |

| Typ / Type / Tipo | Nr kat. / Art. no. / Nº cat. |
|---|---|
| KH-00 MTR | 118 2499 01 |

Producent zastrzega sobie prawo wprowadzania zmian technicznych / The producer reserves the right to introduce technical modifications / El fabricante se reserva el derecho a realizar modificaciones técnicas

## Konstrukcja obudowy
## Cabinet construction
## Montaje de envolvente



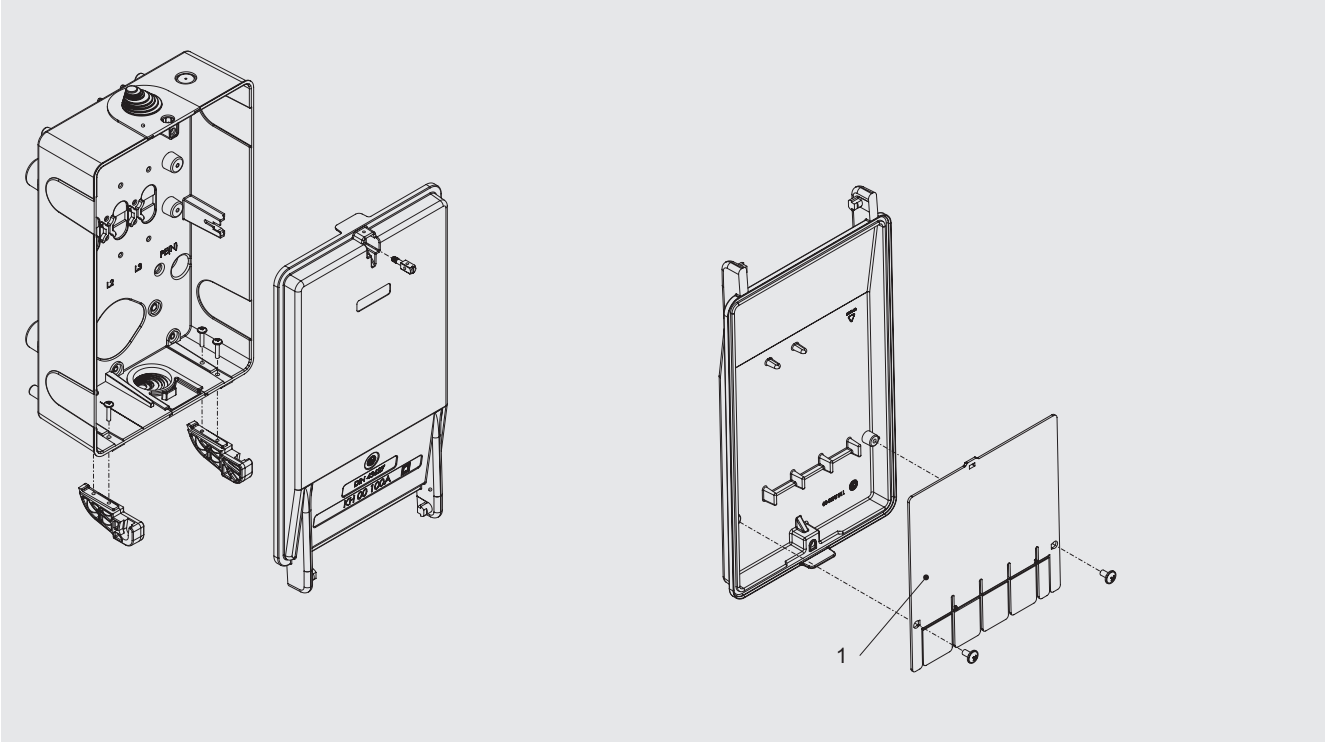


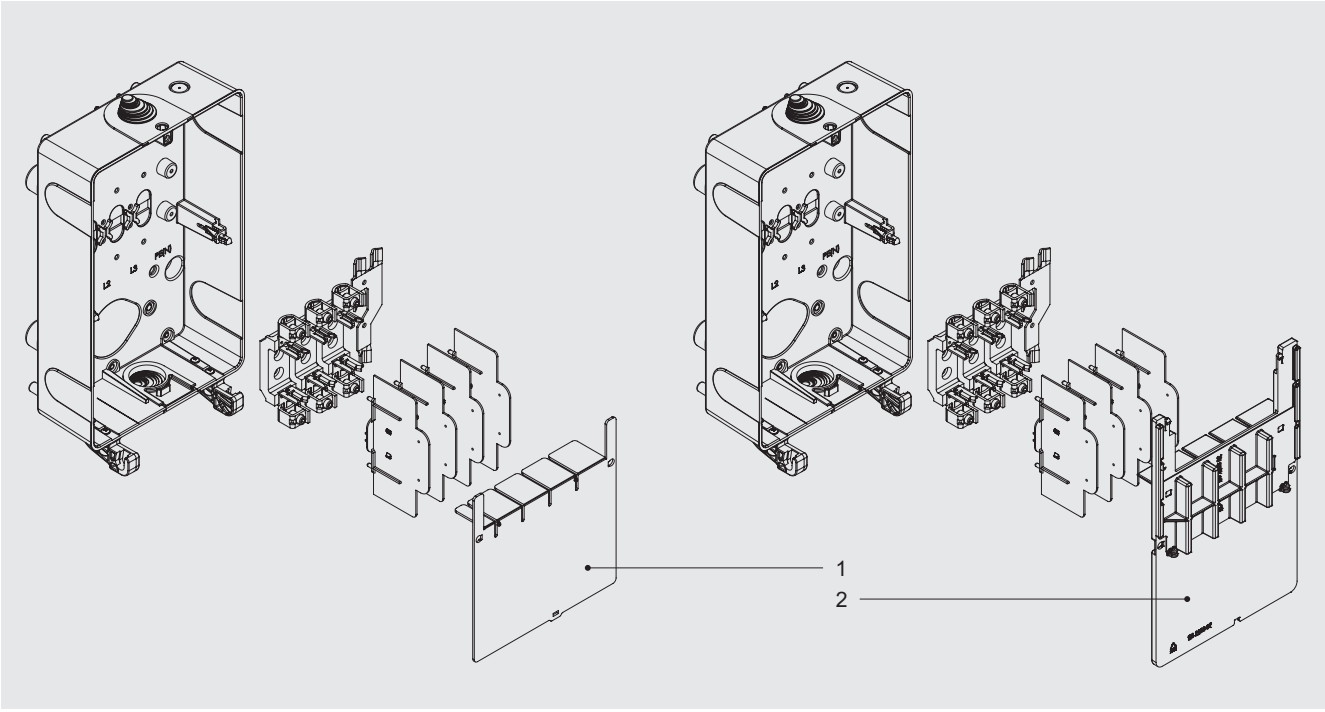


| | |
|---|---|
| 1 | Maskownica robocza / Temporary masking cover / Marco protección Inmóvil |
| 2 | Maskownica transparentna z ruchomą przysłoną / Transparent masking cover with sliding part / Marco protección móvil (transparente) |

Producent zastrzega sobie prawo wprowadzania zmian technicznych / The producer reserves the right to introduce technical modifications / El fabricante se reserva el derecho a realizar modificaciones técnicas

ZUP EMITER sp. z o.o.
ul. Skrudlak 3
34-600 Limanowa
0048 18 337 00 90
emiter@emiter.com
www.emiter.com

2022 pl/en/es

# Wyposażenie uniwersalne
## Universal equipment
## Accesorios

TO



*Divides energy, multiplies solutions!*

# EDS

## eds.emiter.com

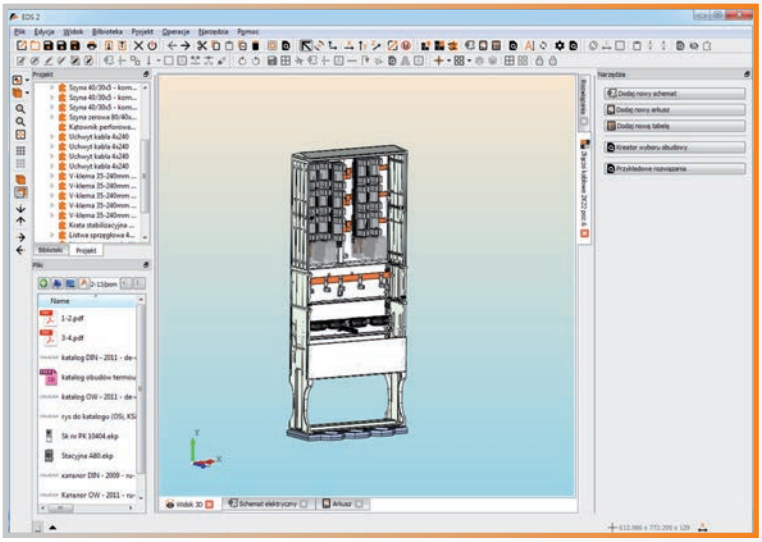

EDS to autorskie oprogramowanie, zaprojektowane przez firmę EMITER, służące do wspomagania projektowania rozdzielnic i urządzeń elektrycznych. Dostępne na CD-R lub na naszej stronie: eds.emiter.com.

- projektowanie rozdzielnic
- tworzenie schematów elektrycznych
- kreowanie kart katalogowych, wydruków
- eksport do formatów DXF i PDF
- system aktualizacji programu i bibliotek

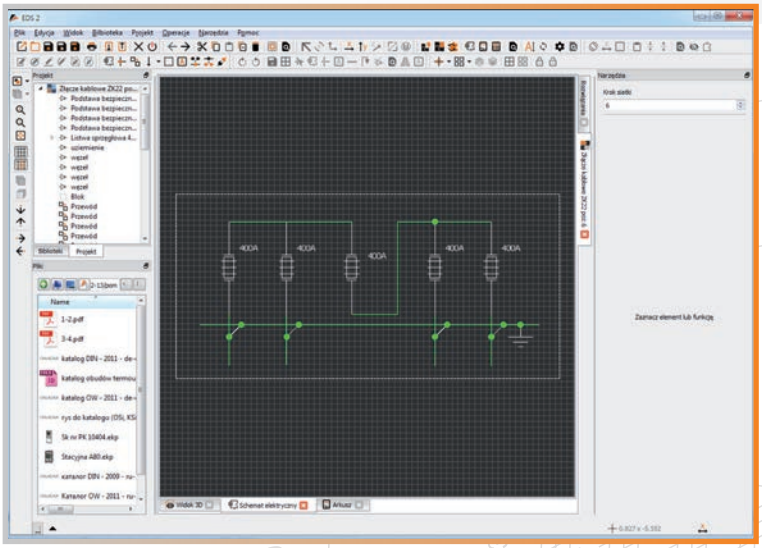

EDS is an application designed by the EMITER company. It is intended to be used for designing electrical switchgear. The software is available on CD-R and downloadable from eds.emiter.com.

- switchgear design
- electric scheme creation
- datasheet and printouts creation
- export to DXF and PDF format
- software and library updating system

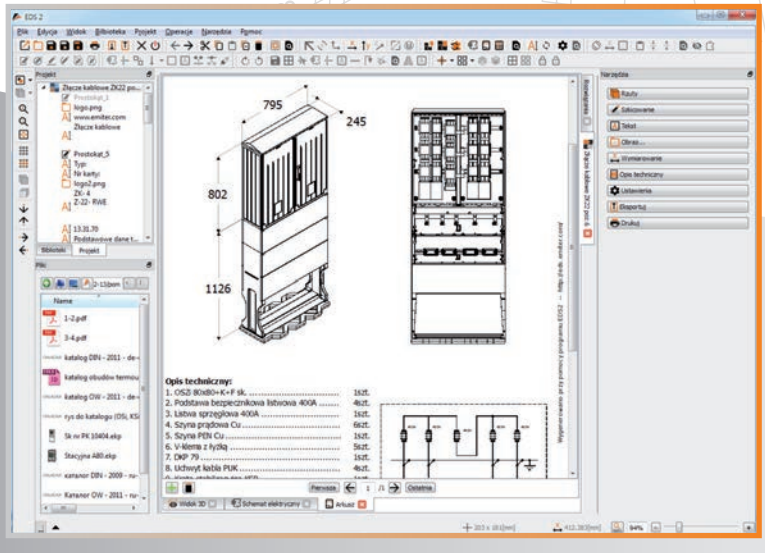


EDS es un software diseñado por la empresa EMITER, usado para el diseño de cuadros de distribución. Disponible en CD-R o en nuestra página web: eds.emiter.com

- diseño de cuadros de distribución
- diseño de esquemas eléctricos
- diseño de hojas de datos y planos
- exportable a los formatos DXF y PDF
- posibilidad de actualización de programa y bibliotecas



## Wyposażenie uniwersalne / Universal equipment / Accesorios


Wsporniki szyn zbiorczych (WT) / Busbars support (WT) / Soportes fijación de pletinas (WT) T0-5
Zaciski (ZGE-1) / Terminals (ZGE-1) / Terminales (ZGE-1) T0-8
Profil konstrukcyjny (PKC) / Construction profile (PKC) / Perfil (PKC) T0-10
Tabliczka opisowa (TO) / Description plaque (TO) / Placa descriptiva (TO) T0-10
Nakrętki wciskane (NK) / Press-nuts (NK) / Tuercas de presión (NK) T0-10
Listwy LZV / LZV adapters / Adaptadores LZV T0-11
Dławiki (RL) / Glands (RL) / Prensaestopas para tubo rígido (RL) T0-11
Drzwiczki rewizyjne, wzierniki (DR, W, WE, WS, WPO) / Control doors, view glasses (DR, W, WE, WS, WPO) / Puertas de acceso, mirillas (DR, W, WE, WS, WPO) T0-12
Izolatory (D, HH) / Insulators (D, HH) / Aisladores (D, HH) T0-14
Tablice licznikowe (T, TLE) / Counter plates (T, TLE) / Placa base para contador (T, TLE) T0-14
Kieszenie na dokumenty (KD) / Pockets for documents (KD) / Portaplanos (KD) T0-15
Nakrętki klatkowe (NKK) / Cage nuts (NKK) / Tuercas prisioneras (NKK) T0-15
Lakier renowacyjny do obudów poliestrowych (LRS) / Lacquer to the renovation of polyester cabinets (LRS) / Pintura para envolventes de poliéster (LRS) T0-15


## Wyposażenie dodatkowe / Additional equipment / Equipamiento adicional


Szyny miedziane z nakrętkami (SNN) / Copper bars with pressed nuts (SNN) / Pletinas de cobre con tuercas embutidas (SNN) T0-16
Szyny miedziane bez nakrętek (SNB) / Copper bars without nuts (SNB) / Pletinas de cobre sin tuercas embutidas (SNB) T0-17
Szyny miedziane z nakrętkami (SZN) / Copper bars with pressed nuts (SZN) / Pletinas de cobre con tuercas embutidas (SZN) T0-18
Szyny miedziane z nakrętkami (SZR) / Copper bars with pressed nuts (SZR) / Pletinas de cobre con tuercas embutidas (SZR) T0-18
Szyny miedziane bez nakrętek (SZB) / Copper bars without nuts (SZB) / Pletinas de cobre sin tuercas embutidas (SZB) T0-19
System kanałów montażowych (MKM, BKM, BKMZ, BZK, ZKM, PDK) / Assembly canal system (MKM, BKM, BKMZ, BZK, ZKM, PDK) / Sistema de montaje en carriles (MKM, BKM, BKMZ, BZK, ZKM, PDK) T0-20
System kanałów montażowych (KM) / Assembly canal system (KM) / Sistema de montaje en carriles (KM) T0-22
Bok kanału montażowego uniwersalny (BKU) / Universal side of assembly channel (BKU) / Lateral universal para protección por carril (BKU) T0-23
System maskownic (MSL) / Modular system (MSL) / Sistema modular (MSL) T0-24
System maskownic (MSH) / Modular system (MSH) / Sistema modular (MSH) T0-24
Uchwyty kątowe (UK, UKK, UM, UMK, UMW, UMWK) / Angle holders (UK, UKK, UM, UMK, UMW, UMWK) / Soportes angulares (UK, UKK, UM, UMK, UMW, UMWK) T0-25
Profile montażowe (PM, PPG) / Assembly profiles (PM, PPG) / Perfiles de montaje (PM, PPG) T0-25
Uchwyty do mocowania obudów na słupie (UN, UPN, KUN, KUPN) / Universal side of assembly channel (UN, UPN, KUN, KUPN) / Sistema de fijacion tipo poste (UN, UPN, KUN, KUPN) T0-26
Uchwyty do mocowania obudów na słupie (UN K3, UPN K3) / Universal side of assembly channel (UN K3, UPN K3) / Sistema de fijacion tipo poste (UN K3, UPN K3) T0-28
Uchwyty do mocowania obudów na słupie (HL6) / Universal side of assembly channel (HL6) / Sistema de fijacion tipo poste (HL6) T0-29
Uchwyt obudowy (UMO) / Holder for enclosures (UMO) / Sistema de fijación mural (UMO) T0-30
Uchwyt obudowy (UMO K3) / Holder for enclosures (UMO K3) / Sistema de fijación mural (UMO K3) T0-33
Zaślepki (ZHTF, ZHTMIX) / Cover caps (ZHTF, ZHTMIX) / Tapas de cubierta (ZHTF, ZHTMIX) T0-34
System osłon (OZB, OZC, KL) / Covers system (OZB, OZC, KL) / Protecciones (OZB, OZC, KL) T0-35
Kątowniki i blachy montażowe stalowe (KMS, BMS) / Steel angle bars and assembly sheets (KMS, BMS) / Llanta y soporte angular metálico (KMS, BMS) T0-37
Uniwersalne blachy montażowe (BMU) / Universal assembly sheets (BMU) / Llanta soporte universal (BMU) T0-38
Płyty montażowe (PMPN, PMV) / Mounting plates (PMPN, PMV) / Placas de montaje (PMPN, PMV) T0-39
Płyty montażowe (PMIDC) / Mounting plates (PMIDC) / Placas de montaje (PMIDC) T0-40
Płyty montażowe (PMIW) / Mounting plates (PMIW) / Placas de montaje (PMIW) T0-40
Płyta montażowa (PMIST) / Mounting plate (PMIST) / Placa de montaje (PMIST) T0-41
Płyty montażowe (PMPL, PMSL) / Mounting plates (PMPL, PMSL) / Placas de montaje (PMPL, PMSL) T0-41
Płyty montażowe (PMPH, PMSH) / Mounting plates (PMPH, PMSH) / Placas de montaje (PMPH, PMSH) T0-42
Oświetlenie obudowy (OSW) / Cabinet lighting (OSW) / Iluminación de envolvente (OSW) T0-42
Drzwi wewnętrzne (DWH) / Internal door (DWH) / Puertas interiores (DWH) T0-42
Blokada drzwi (BDS) / Door blockade (BDS) / Bloqueo de puerta (BDS) T0-43
Blokada drzwi (BDH 1) / Door blockade (BDH 1) / Bloqueo de puerta (BDH 1) T0-43
Blokada drzwi (BDO 15) / Door blockade (BDO 15) / Bloqueo de puerta (BDO 15) T0-44
Wkładki (WRS, WRH) / Locking cylinders (WRS, WRH) / Bombillos (WRS, WRH) T0-44
Zamki (LE) / Locks (LE) / Manetas (LE) T0-44
Zamki (ZIP66, 1022, M22) / Locks (ZIP66, 1022, M22) / Manetas (ZIP66, 1022, M22) T0-45
Wentylacja (SLU) / Ventilation (SLU) / Ventilación (SLU) T0-46
Wentylacja (DA, DD) / Ventilation (DA, DD) / Ventilación (DA, DD) T0-47
Prowadnica (LHK, LHP) / Guide rail (LHK, LHP) / Guías (LHK, LHP) T0-48
Pokrywa dolna (P, K) / Bottom cover (P, K) / Placa de cierre inferior (P, K) T0-49
Kanał kablowy (KKSTT) / Cable channel (KKSTT) / Canal de cable (KKSTT) T0-49
Rama wewnętrzna (RWL, RWP) / Internal frame (RWL, RWP) / Soporte interior de fijación a zócalo (RWL, RWP) T0-50

Izolator ruchomy (IZO) / Flexible insulator (IZO) / Aislador móvil (IZO) T0-53
Kątowniki perforowane (DKP) / Copper bars without nuts (DKP) / Perfil angular perforado (DKP) T0-53
Kątowniki perforowane (DKP AL) / Copper bars without nuts (DKP AL) / Perfil angular perforado (DKP AL) T0-53
Przepust kablowy (PK) / Cover for cable temporary supply (PK) / Caperuza para salida temporal/auxiliar (PK) T0-54
Przepust kablowy (PRN) / Cover for cable temporary supply (PRN) / Caperuza para salida temporal/auxiliar (PRN) T0-54
Kraty stabilizujące (KSR) / Stabilizing grids (KSR) / Rejillas de estabilización (KSR) T0-54
Uchwyty kablowe (PUK, PUK3, KO4) / Cable holders (PUK, PUK3, KO4) / Abrazaderas (PUK, PUK3, KO4) T0-55
Wypełniacz fundamentu (WPF) / Pedestal filler (WPF) / Relleno para instalación de zócalo (WPF) T0-56

# Wsporniki szyn zbiorczych
## Busbars support
## Soportes fijación de pletinas

WT



>DP (UP+GF)<

Wsporniki charakteryzują się solidną konstrukcją oraz właściwościami izolacyjnymi, dzięki czemu znajdują zastosowanie w rozdzielnicach elektrycznych jako elementy wsporcze szyn prądowych. Wsporniki pozwalają na zamocowanie zespołu szyn o rozstawie 60, 100, 185 mm. Korpus wykonany jest z tworzywa izolacyjnego (poliester wzmocniony włóknem szklanym), w którym zatopione są gwinty M10 (maksymalny moment dokręcania: 25 Nm).

Their features are the robust design and insulation properties so that they can be used in electrical switchboards as supporting elements for busbars. It allows for mounting busbar assembly with a spacing of 60, 100, 185 mm. The body is made of insulation plastic (glass fiber reinforced polyester), where are embedded screw threads M10 (maximum torque: 25 Nm).

Los soportes de fijación de embarrado se caracterizan por una construcción sólida y sus propiedades de aislamiento, por lo que se utilizan en los cuadros eléctricos como elementos de apoyo al embarrado. Permiten la fijación de embarrado a una separación de 60, 100, 185 mm. El cuerpo está hecho de material aislante (poliéster reforzado con fibra de vidrio), en el que están incrustadas roscas M10 (momento máximo de fijación: 25 Nm).

**WT 45×450 M10 185**

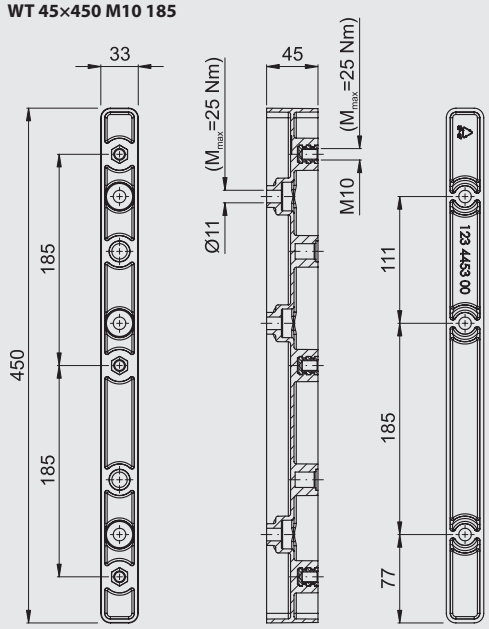


**WT 45×450 M10 185/100**

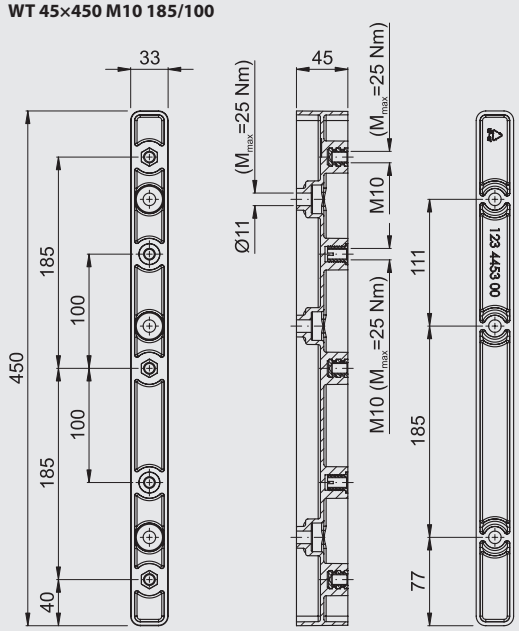


**WT 45×170 M10 60**

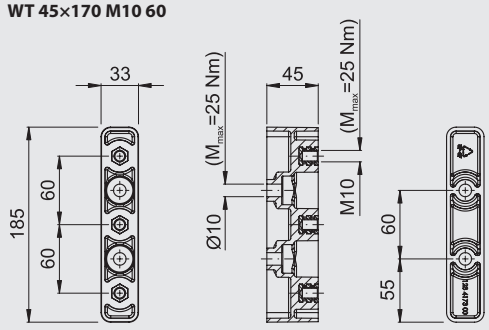


| Typ / Type / Tipo | Nr kat. / Art. no. / № cat. |
|---|---|
| WT 45×450 M10 185 | 123 4453 00 |
| WT 45×450 M10 185/100 | 123 4453 01 |
| WT 45×170 M10 60 | 123 4173 00 |

## Podstawowe parametry / Basic parameters / Parámetros básicos

| | |
|---|---|
| kategoria palności<br>flammability category<br>categoría de inflamabilidad | V0 |
| odporność na prądy pełzające<br>tracking resistance<br>resistencia a tracción | CTI 600 |
| odporność na żar<br>resistance to heat<br>resistencia al calor | 960 °C |

Producent zastrzega sobie prawo wprowadzania zmian technicznych / The producer reserves the right to introduce technical modifications / El fabricante se reserva el derecho a realizar modificaciones técnicas

## Montaż i zastosowanie / Installation and use / Instalación y aplicación

- **Montaż wspornika do nośników stalowych / Installation to steel carriers / Montaje de soportes para embarrado**

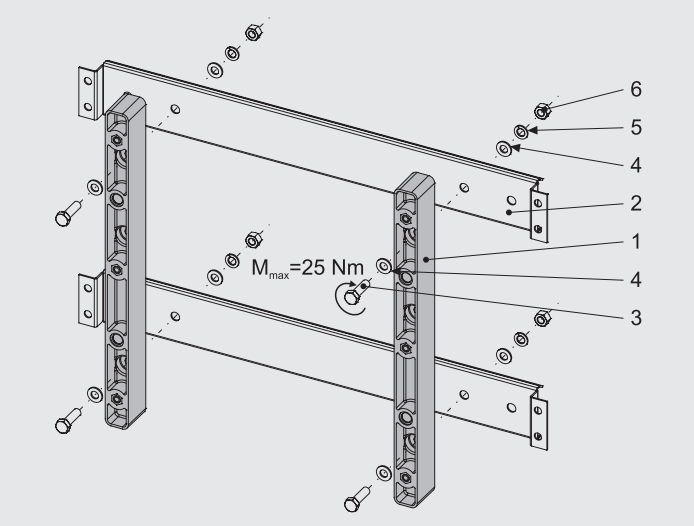


| | |
|---|---|
| 1 | Wspornik WT / Support WT / Soporte WT |
| 2 | Nośnik stalowy / Steel carrier / Soporte portador de acero |
| 3 | Śruba M10×35 / Bolt M10×35 / Tornillo M10×35 |
| 4 | Podkładka M10 / Washer M10 / Arandela M10 |
| 5 | Podkładka sprężynowa / Spring washer M10 / Arandela elástica |
| 6 | Nakrętka M10 / Nut M10 / Tuerca M10 |

- **Montaż wspornika do płyty montażowej / Installation to mounting plate / Montaje de soporte para placa de montaje**

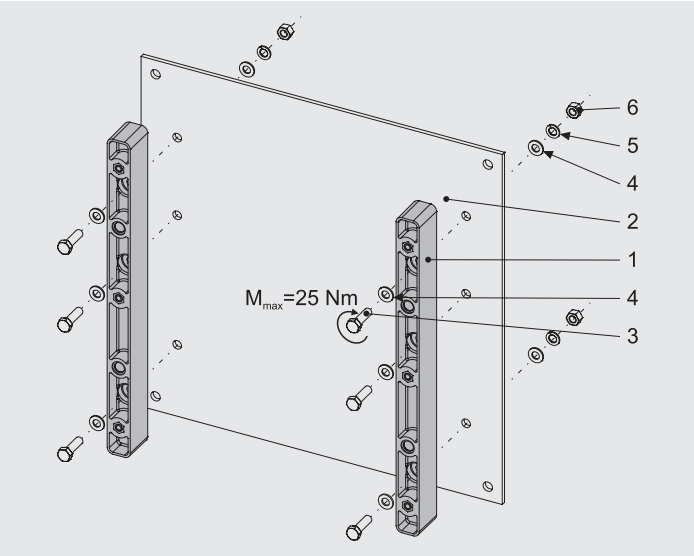


| | |
|---|---|
| 1 | Wspornik WT / Support WT / Soporte WT |
| 2 | Płyta montażowa / Mounting plate / Placa de montaje |
| 3 | Śruba M10×35 / Bolt M10×35 / Tornillo M10×35 |
| 4 | Podkładka M10 / Washer M10 / Arandela M10 |
| 5 | Podkładka sprężynowa / Spring washer M10 / Arandela elástica |
| 6 | Nakrętka M10 / Nut M10 / Tuerca M10 |

- **Montaż szyn prądowych do wsporników WT**
  **Mounting busbar to the supports WT**
  **Montaje de soportes WT para embarrado**

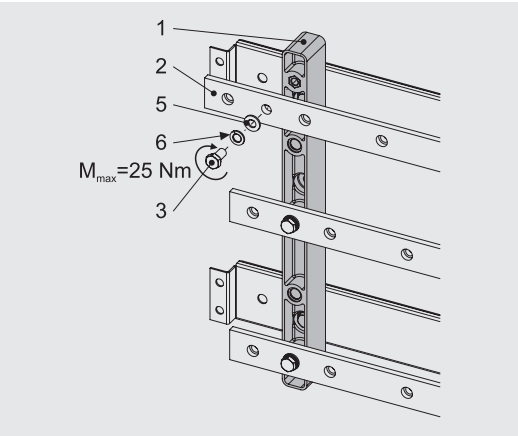


- **Montaż szyn prądowych do wsporników WT (śruby wpuszczane)**
  **Mounting busbar to the supports WT (recessed bolts)**
  **Montaje de soportes WT para embarrado (tornillos avellanados)**

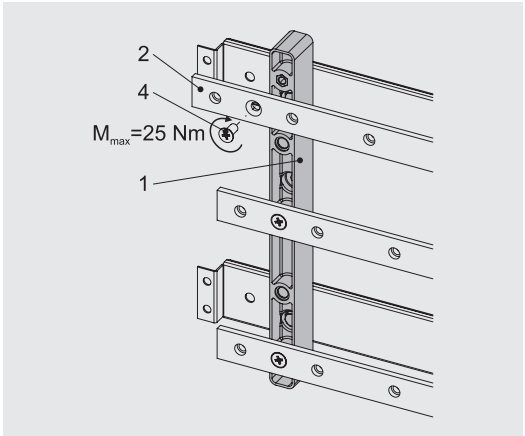


| | |
|---|---|
| 1 | Wspornik WT / Support WT / Soporte WT |
| 2 | Szyna prądowa / Busbar / Embarrado |
| 3 | Śruba M10×20 / Bolt M10×20 / Tornillo M10×20 |
| 4 | Śruba z łbem stożkowym M10×16 / Flat head screw M10×16 / Tornillo avellanado M10×16 |
| 5 | Podkładka M10 / Washer M10 / Arandela M10 |
| 6 | Podkładka sprężynowa / Spring washer M10 / Arandela elástica |

Producent zastrzega sobie prawo wprowadzania zmian technicznych / The producer reserves the right to introduce technical modifications / El fabricante se reserva el derecho a realizar modificaciones técnicas

## Parametry techniczne / Technical parameters / Especificaciones técnicas

- **Wytrzymałość zwarciowa szyn o grubości 5 mm w zależności od odległości między wspornikami (rozstaw szyn 100 mm)**
  Short-circuit resistance for busbars thickness 5 mm depending on the distance between the supports (busbar spacing 100 mm)
  Resistencia de cortocircuito de pletinas de 5 mm de grosor en función de distancia entre soportes (separación pletinas 100 mm)

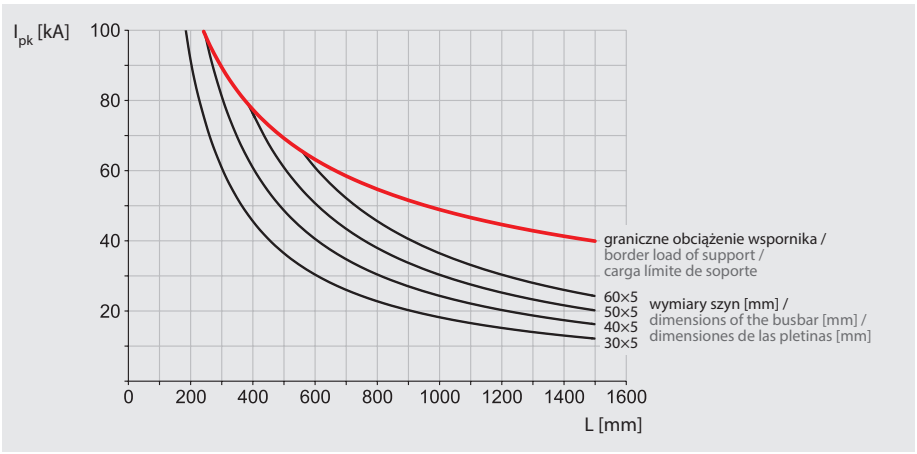


*$I_{pk}$ - prąd zwarciowy szczytowy [kA]*
*peak withstand current [kA]*
*corriente de cortocircuito de pico [kA]*

*L - odległość między wspornikami [mm]*
*distance between the supports [mm]*
*distancia entre los soportes [mm]*

- **Wytrzymałość zwarciowa szyn o grubości 10 mm w zależności od odległości między wspornikami (rozstaw szyn 100 mm)**
  Short-circuit resistance for busbars thickness 10 mm depending on the distance between the supports (busbar spacing 100 mm)
  Resistencia de cortocircuito de pletinas de 10 mm de grosor en función de distancia entre soportes (separación pletinas 100 mm)

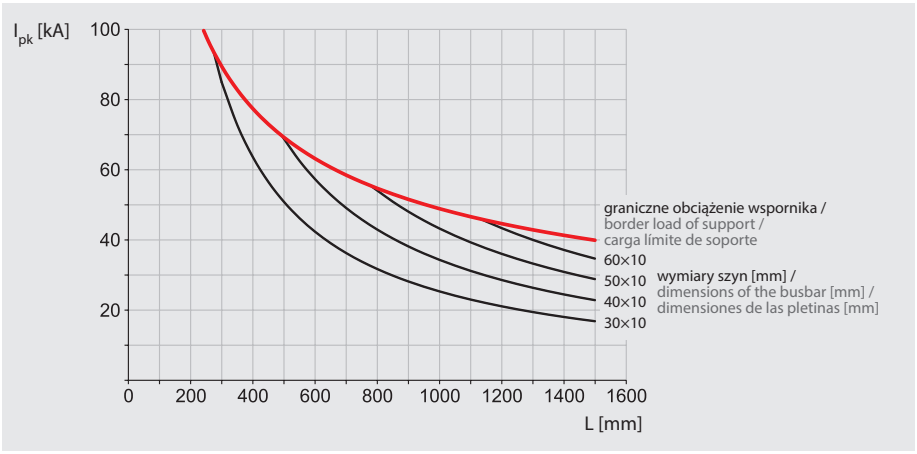


*$I_{pk}$ - prąd zwarciowy szczytowy [kA]*
*peak withstand current [kA]*
*corriente de cortocircuito de pico [kA]*

*L - odległość między wspornikami [mm]*
*distance between the supports [mm]*
*distancia entre los soportes [mm]*

- **Wytrzymałość zwarciowa szyn o grubości 5 mm w zależności od odległości między wspornikami (rozstaw szyn 185 mm)**
  Short-circuit resistance for busbars thickness 5 mm depending on the distance between the supports (busbar spacing 185 mm)
  Resistencia de cortocircuito de pletinas de 5 mm de grosor en función de distancia entre soportes (separación pletinas 185 mm)

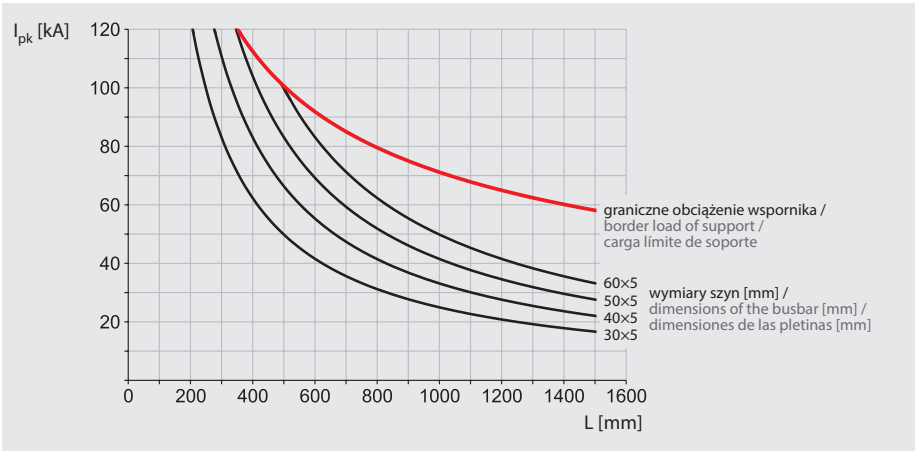


*$I_{pk}$ - prąd zwarciowy szczytowy [kA]*
*peak withstand current [kA]*
*corriente de cortocircuito de pico [kA]*

*L - odległość między wspornikami [mm]*
*distance between the supports [mm]*
*distancia entre los soportes [mm]*

Producent zastrzega sobie prawo wprowadzania zmian technicznych / The producer reserves the right to introduce technical modifications / El fabricante se reserva el derecho a realizar modificaciones técnicas

- **Wytrzymałość zwarciowa szyn o grubości 10 mm w zależności od odległości między wspornikami (rozstaw szyn 185 mm)**
  **Short-circuit resistance for busbars thickness 10 mm depending on the distance between the supports (busbar spacing 185 mm)**
  **Resistencia de cortocircuito de pletinas de 10 mm de grosor en función de distancia entre soportes (separación pletinas 185 mm)**

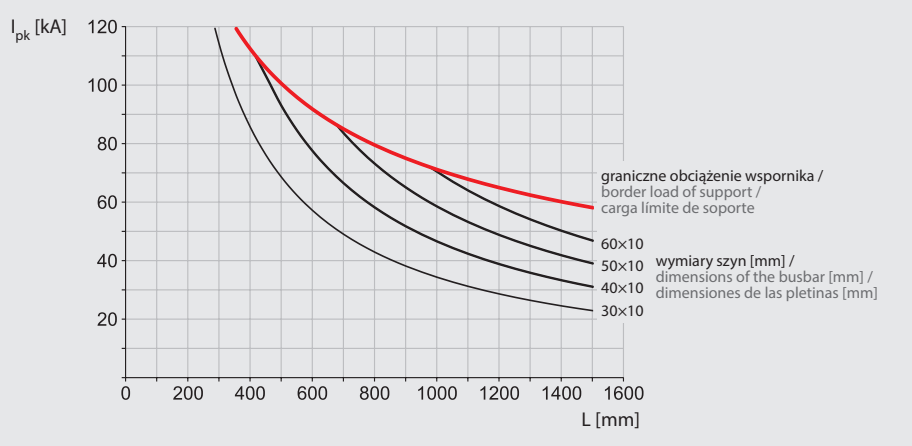


*$I_{pk}$ - prąd zwarciowy szczytowy [kA]*
*peak withstand current [kA]*
*corriente de cortocircuito de pico [kA]*

*L - odległość między wspornikami [mm]*
*distance between the supports [mm]*
*distancia entre los soportes [mm]*

! *Dobierając rozstaw między wspornikami należy uwzględnić możliwość wystąpienia zjawiska rezonansu*
*It must be remembered about the possibility of resonance phenomena when choosing spacing between supports*
*Al seleccionar la separación entre los soportes se debe reflejar la posibilidad de la existencia del fenómeno de resonancia*

## Zaciski
## Terminals
## Terminales

**ZGE-1**



>TP (PA66)<

Zaciski ZGE-1 przeznaczone są do stosowania w rozdzielnicach nn, złączach pomiarowych, złączach kablowych, złączach kablowo-pomiarowych, szafach sterowniczych. Umożliwiają uzyskanie funkcjonalnych i bezpiecznych połączeń przewodów między urządzeniami elektrycznymi. Dzięki specjalnej konstrukcji, zacisk można zamontować w obudowie na dwa sposoby: zatrzaski ułatwiają montaż zacisku na szynie TH, natomiast uchwyty z otworami umożliwiają jego zamocowanie na płycie montażowej. Korpus złączki wykonany jest z materiału izolacyjnego odpornego na działanie wysokich temperatur.

ZGE-1 terminals are designed to be used in LV switchgears, measurement connections, cable connections, cable-measurement connections, control cabinets. They enable functional and secure wire connections between electrical equipment. With special design, terminal can be mounted in an enclosure in two ways: snap clips allow for easy mounting to the TH rail, and handles with holes allow it to be fastened to the mounting plate. The connector body is made of an insulating material resistant to high temperatures.

Los terminales ZGE-1 están diseñados para su uso en cuadros de distribución de baja tensión, conexiones para medición, conexionado de cableado y armarios de control. Posibilitan la obtención de conexiones funcionales y seguras de cables entre los dispositivos eléctricos. Con un diseño especial, los terminales se pueden montar en la envolvente de dos maneras: dos maneras: sobre el carril TH (a través de pestillos) o atornillados directamente a la placa base.

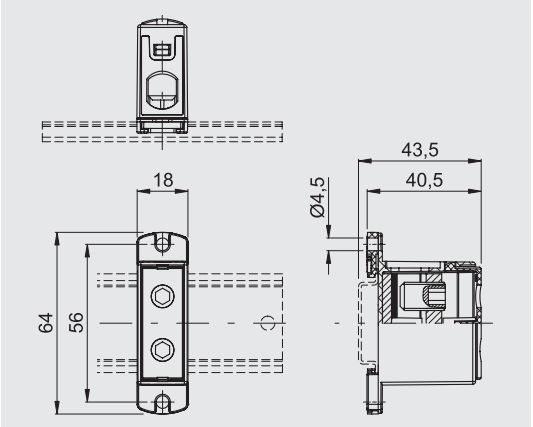


| Typ / Type / Tipo | Kolor / Colour / Color | Zastosowanie / Application / Aplicación | Nr kat. / Art. no. / Nº cat. |
|---|---|---|---|
| ZGE-1/L | szary / grey / gris | łączenie przewodów fazowych / connecting phase wires / conexión de conductores de fase | 934 0000-L |
| ZGE-1/N | niebieski / blue / azul | łączenie przewodów neutralnych / connecting neutral wires / conexión de conductor de neutro | 934 0000-N |
| ZGE-1/PEN | żółto-zielony / yellow and green / amarillo/verde | łączenie przewodów ochronnych / connecting protective wires / conexión de cables de protección | 934 0000-PEN |

Producent zastrzega sobie prawo wprowadzania zmian technicznych / The producer reserves the right to introduce technical modifications / El fabricante se reserva el derecho a realizar modificaciones técnicas

## Podstawowe parametry / Basic parameters / Parámetros básicos

| | |
|---|---|
| materiał<br>material<br>material | PA66 |
| znamionowe napięcie izolacji<br>rated insulation voltage<br>tensión nominal de aislamiento | AC 690 V |
| prąd znamionowy<br>rated current<br>corriente nominal | 160 A |
| przekroje przewodów / moment dokręcenia śruby zacisku<br>cross-section of wires / tightening torque of clamp bolts<br>secciones de cables / momento de fijación del tornillo a el terminal | • 1,5-2,5 $mm^2$ / 2 Nm<br>• 4-10 $mm^2$ / 6 Nm<br>• 16-50 $mm^2$ / 12 Nm |

## Montaż / Installation / Montaje

- Montaż zacisku na szynie TH
  Installation to the TH rail
  Montaje de el terminal sobre el carril TH

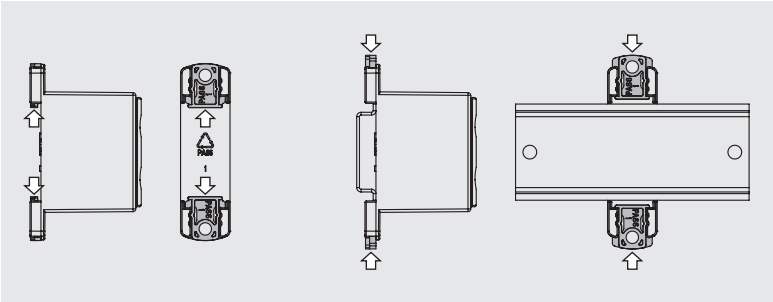

- Montaż zacisku na płycie montażowej
  Installation to the mounting plate
  Montaje de el terminal en la placa base

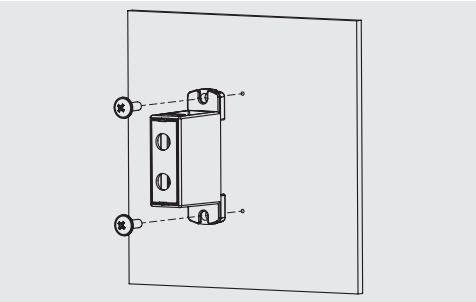

## Przykładowe zastosowanie / Application example / Ejemplos de instalacion



Producent zastrzega sobie prawo wprowadzania zmian technicznych / The producer reserves the right to introduce technical modifications / El fabricante se reserva el derecho a realizar modificaciones técnicas

## Profil konstrukcyjny
## Construction profile
## Perfil

**PKC**



>DP (UP+GF)<

Profil konstrukcyjny wzmocniony włóknem szklanym, o wysokich parametrach wytrzymałościowych i dielektrycznych. Kategoria palności - V0. Kształt przekroju profilu zapobiega obracaniu się umieszczonej w nim głowy śruby.

Glass-fibre reinforced construction profile characterized with high durability and dielectric parameters. Flammbility category - V0. The shape of the profile's cut prevents the head of a screw from turning.

Perfil estructural reforzado con fibra de vidrio, con elevados parámetros de resistencia y dieléctrico. La categoría de inflamabilidad es V0. La forma de la sección del perfil evita la rotación de la cabeza del tornillo insertado en el mismo.

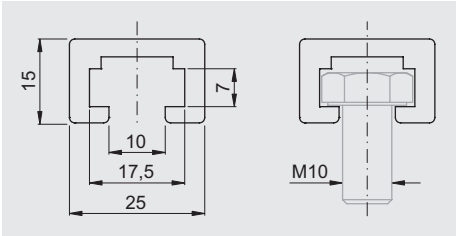


| Typ / Type / Tipo | Nr kat. / Art. no. / Nº cat. |
|---|---|
| PKC | 900 2515 |

### Przykładowe zastosowania / Application examples / Ejemplos de aplicación

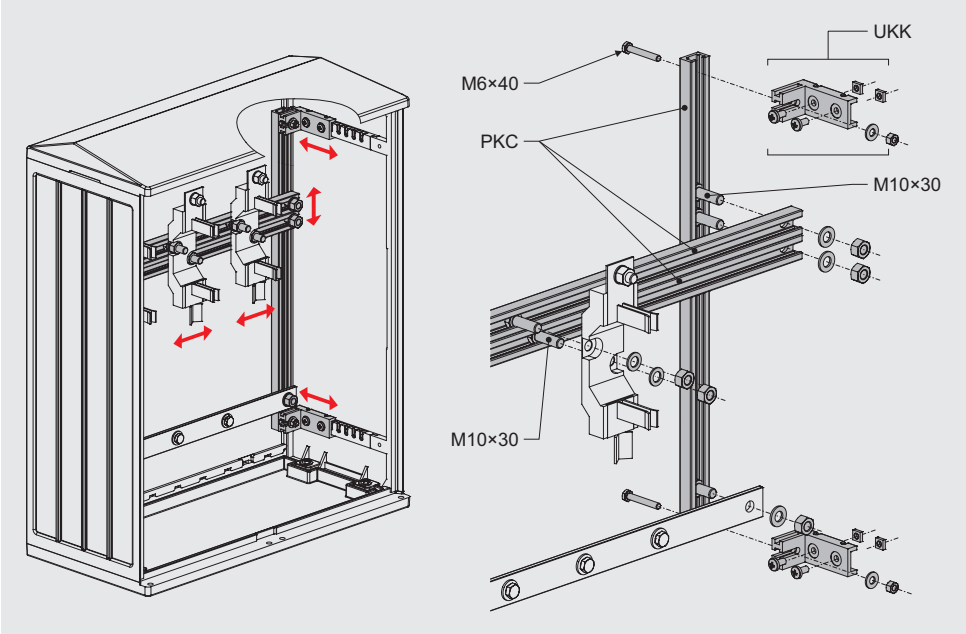


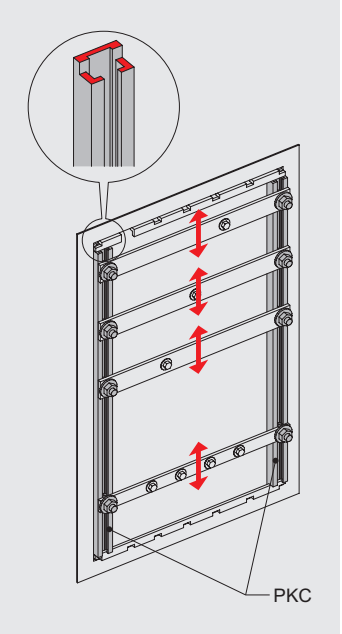


## Tabliczka opisowa
## Description plaque
## Placa descriptiva

**TO**



>TP (PA)<

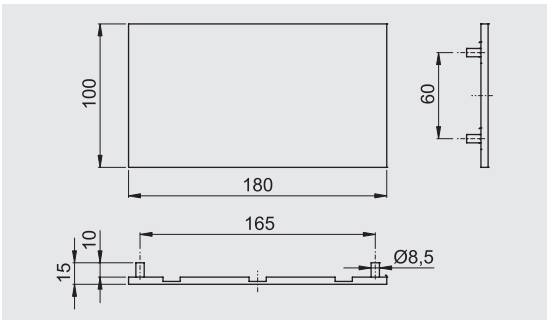


| Typ / Type / Tipo | Nr kat. / Art. no. / Nº cat. |
|---|---|
| TO 18×10 | 922 1810 |

## Nakrętki wciskane
## Press-nuts
## Tuercas de presión

**NK**



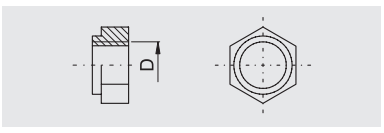


| Typ / Type / Tipo | D | Nr kat. / Art. no. / Nº cat. |
|---|---|---|
| NK 8 | M8 | 926 0008 |
| NK 10 | M10 | 926 0010 |
| NK 12 | M12 | 926 0012 |

### Przykładowe zastosowanie / Application example / Ejemplos de aplicación

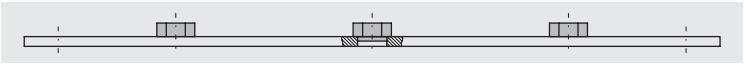

Producent zastrzega sobie prawo wprowadzania zmian technicznych / The producer reserves the right to introduce technical modifications / El fabricante se reserva el derecho a realizar modificaciones técnicas

## Listwy LZV
## LZV adapters
## Adaptadores LZV

LZV

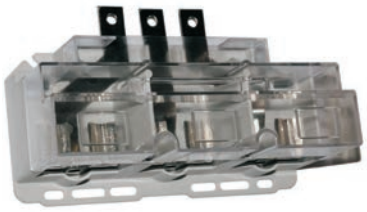

>DP (UP+GF)<

### Listwa przystosowana do podłączenia aparatów gr. 000, 00, 1, 2
### Adapter designed for apparatus connection of groups: 000, 00, 1, 2
### Adaptador para tamaños 000, 00, 1, 2

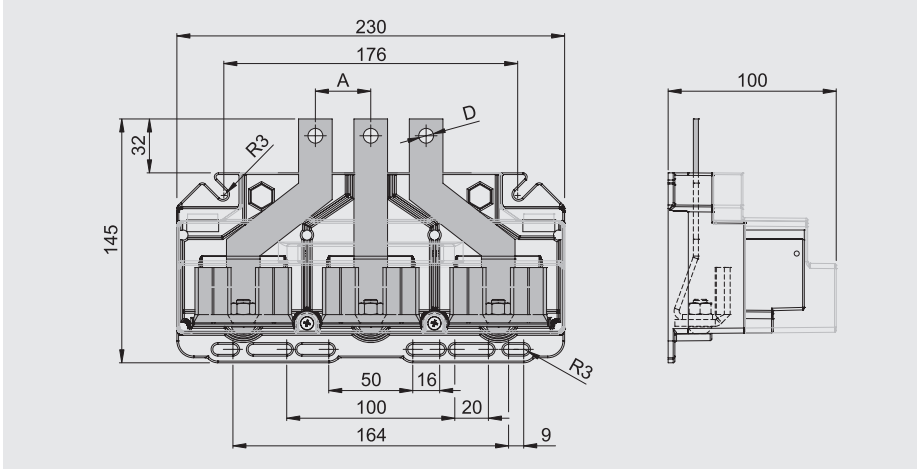


| Typ / Type / Tipo | A | D | Nr kat. / Art. no. / Nº cat. |
|---|---|---|---|
| LZV - 000 / 400A | 25 | Ø8,5 | 932 0199 |
| LZV - 00 / 400A | 33 | Ø8,5 | 932 0299 |
| LZV - 1 / 400A | 57 | Ø10,5 | 932 0399 |
| LZV - 2 / 400A | 65 | Ø10,5 | 932 0499 |

! *Maksymalny przekrój kabla: 240 mm² / Maximal cable section: 240 mm² / Sección máxima del cable: 240 mm²*

### Listwa przystosowana do podłączenia aparatów zapośrednictwem przewodów
### Adapter designed for apparatus connection via cables
### Adaptador para conexiones con cableado

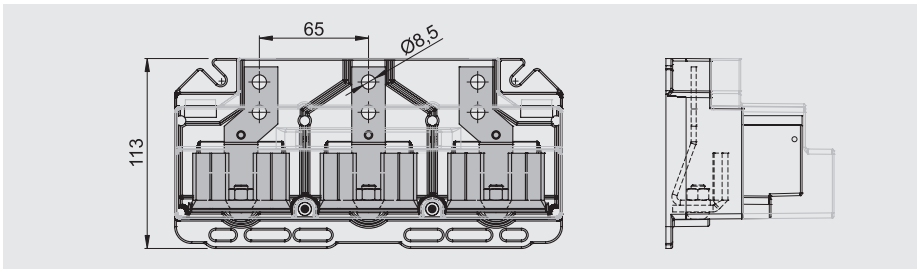


| Typ / Type / Tipo | Nr kat. / Art. no. / Nº cat. |
|---|---|
| LZV - L / 400A | 932 0599 |

! *Maksymalny przekrój kabla: 240 mm² / Maximal cable section: 240 mm² / Sección máxima del cable: 240 mm²*

## Dławiki
## Glands
## Prensaestopas para tubo rígido

RL



>TP (PS)<



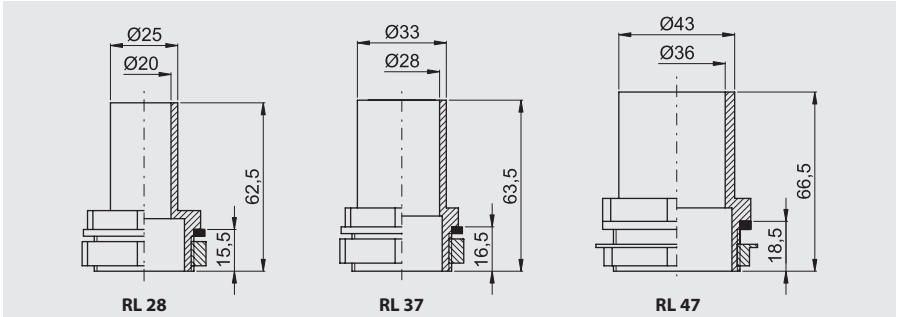


| Typ / Type / Tipo | Wymiary otworu pod dławik / Hole dimensions for gland / Dimensiones del orificio para tubo rígido | Nr kat. / Art. no. / Nº cat. |
|---|---|---|
| RL 28 | Ø38 | 911 2800 |
| RL 37 | Ø38 | 911 3700 |
| RL 47 | Ø48 | 911 4700 |

Producent zastrzega sobie prawo wprowadzania zmian technicznych / The producer reserves the right to introduce technical modifications / El fabricante se reserva el derecho a realizar modificaciones técnicas

## Drzwiczki rewizyjne, wzierniki
## Control doors, view glasses
## Puertas de acceso, mirillas

**DR • W • WE • WS • WPO**

### Drzwiczki rewizyjne wyposażone w zamek
### Control door equipped with lock
### Puertas de acceso equipadas con cerradura



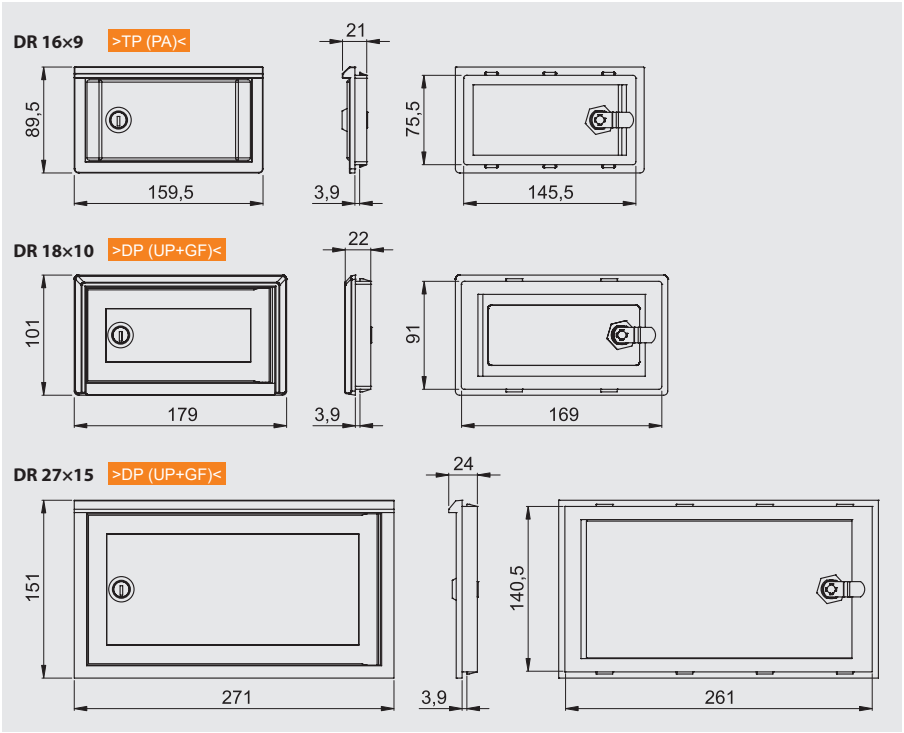


| Typ / Type / Tipo | Nr kat. / Art. no. / № cat. |
|---|---|
| DR 16×9 | 908 1609 |
| DR 18×10 | 908 1810 |
| DR 27×15 | 908 2715 |

Producent zastrzega sobie prawo wprowadzania zmian technicznych / The producer reserves the right to introduce technical modifications / El fabricante se reserva el derecho a realizar modificaciones técnicas

## Wzierniki / View glasses / Mirillas



**W 89**
>TP (PC)<

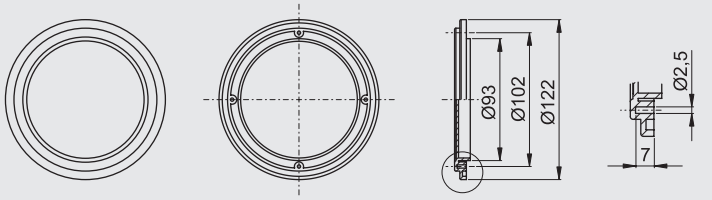




**WE 107**
>TP (PC)<

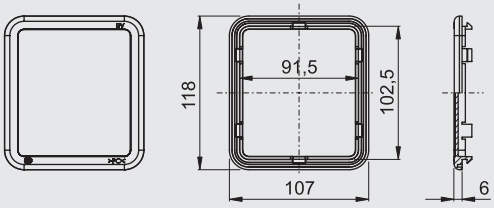




**WS 95**
>TP (PC)<

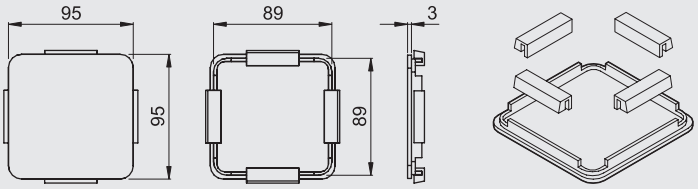


**WS 195**
>TP (PC)<

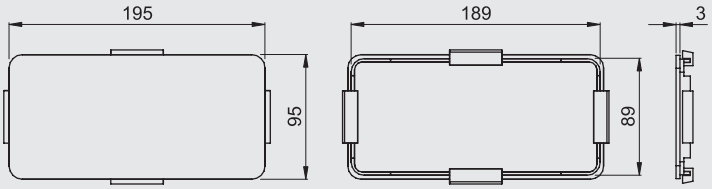




**WS 240**
>TP (PC)<

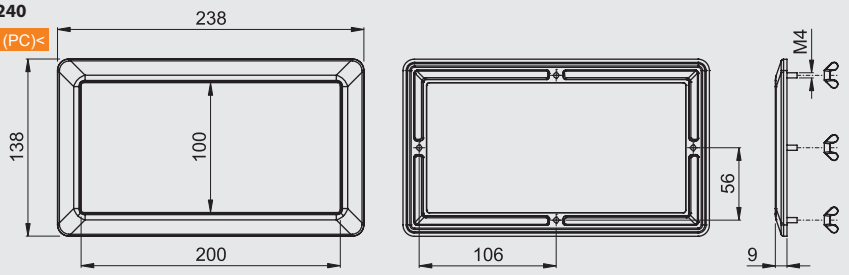




**WPO 112**

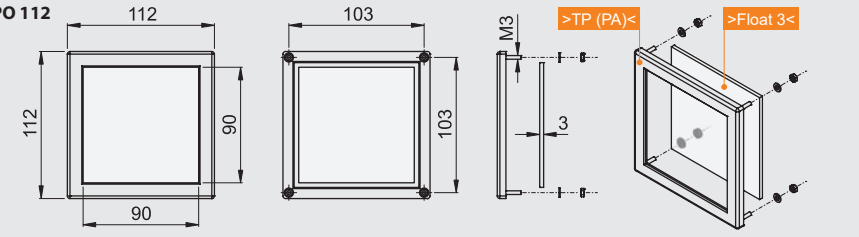


| Typ / Type / Tipo | Wymiary otworu pod wziernik / Hole dimensions for view glass / Dimensiones del orificio para mirilla | Nr kat. / Art. no. / № cat. |
|---|---|---|
| W 89 | Ø93 | 907 0006 |
| WE 107 | 91,5×102,5 | 907 1011 |
| WS 95 | 89×89 | 907 0909 |
| WS 195 | 189×89 | 907 1919 |
| WS 24 | 200×100 | 907 2414 |
| WPO 112 | 88×88 | 907 1212 |

Producent zastrzega sobie prawo wprowadzania zmian technicznych / The producer reserves the right to introduce technical modifications / El fabricante se reserva el derecho a realizar modificaciones técnicas

## Izolatory
## Insulators
## Aisladores

**D • HH**



>DP (UP+GF)<

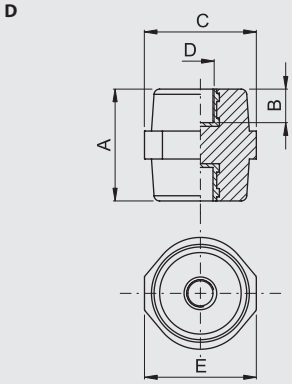


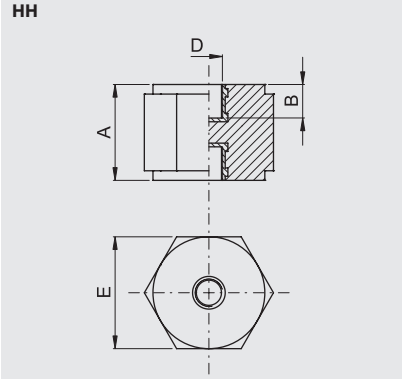


| Typ / Type / Tipo | $U_N$ (AC/DC) | A | B | C | D | E | Nr kat. / Art. no. / Nº cat. |
|---|---|---|---|---|---|---|---|
| D625 | 400 / 500 | 25 | 7 | 16 | M6 | 21 | 929 7003 |
| D630 | 600 / 750 | 30 | 7 | 25 | M6 | 31 | 929 7008 |
| D830 | 600 / 750 | 30 | 9 | 26 | M8 | 33 | 929 7004 |
| D835 | 600 / 750 | 35 | 9 | 28 | M8 | 32 | 929 7005 |
| D1035 | 600 / 750 | 35 | 9 | 26 | M10 | 32 | 929 7009 |
| D840 | 1000 / 1200 | 40 | 12 | 31 | M8 | 39 | 929 7006 |
| D1040 | 1000 / 1200 | 40 | 12 | 31 | M10 | 39 | 929 7010 |
| D1045 | 1000 / 1200 | 45 | 12 | 32 | M10 | 41 | 929 7011 |
| D1050 | 1200 / 1500 | 50 | 17 | 36 | M10 | 48 | 929 7012 |
| D1250 | 1200 / 1500 | 50 | 17 | 36 | M12 | 48 | 929 7013 |
| D851E | 1000 / 1200 | 51 | 17 | 27 | M8 | 35 | 929 7007 |
| D1260 | 1500 / 1800 | 60 | 17 | 38 | M12 | 52 | 929 7014 |
| D1065 | 1500 / 1800 | 65 | 22 | 41 | M10 | 55 | 929 7015 |
| D1265 | 1500 / 1800 | 65 | 22 | 41 | M12 | 55 | 929 7016 |
| 35HH830 | 600 / 750 | 30 | 9 | - | M8 | 35 | 929 7017 |

*$U_N$ - Napięcie znamionowe (V) / Rated voltage (V) / Tensión nominal (V)*

## Tablice licznikowe
## Counter plates
## Placa base para contador

**T • TLE**



>TP (ABS)<

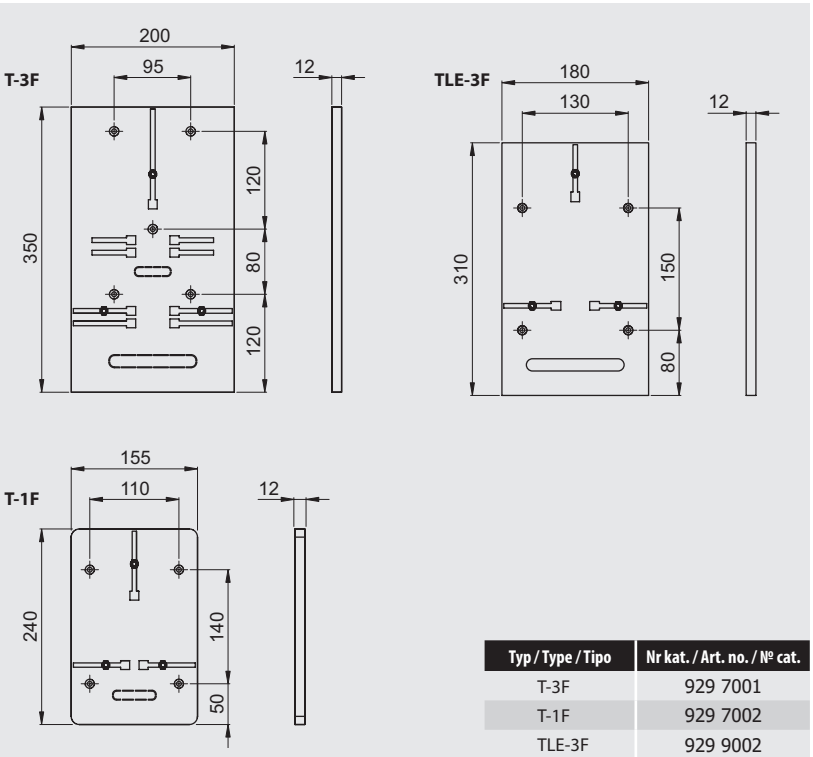


| Typ / Type / Tipo | Nr kat. / Art. no. / Nº cat. |
|---|---|
| T-3F | 929 7001 |
| T-1F | 929 7002 |
| TLE-3F | 929 9002 |

Producent zastrzega sobie prawo wprowadzania zmian technicznych / The producer reserves the right to introduce technical modifications / El fabricante se reserva el derecho a realizar modificaciones técnicas

## Kieszenie na dokumenty
## Pockets for documents
## Portaplanos

**KD**



>TP (PA 6)<

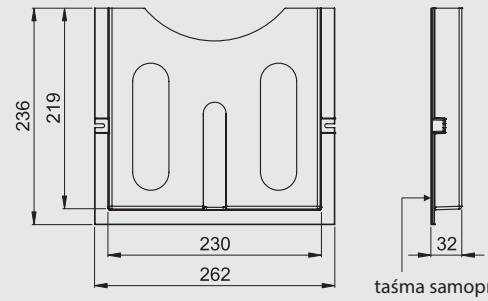


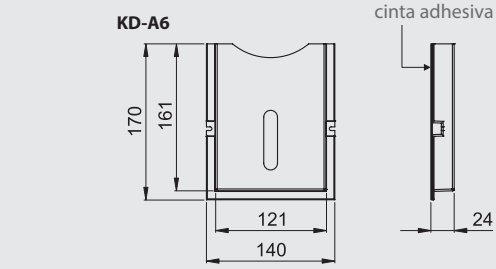


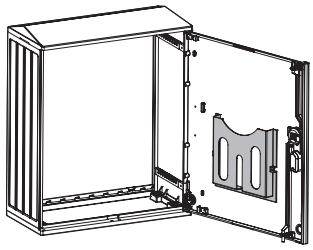

| Typ / Type / Tipo | Nr kat. / Art. no. / № cat. |
|---|---|
| KD-A6 | 919 1417 |
| KD-A4 | 919 2624 |

## Nakrętki klatkowe
## Cage nuts
## Tuercas prisioneras

**NKK**



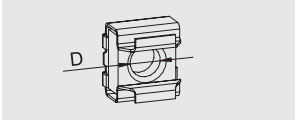


! *Pakowane po 100 szt.*
*Delivered in 100 pcs pack*
*Empaquetado por 100 unidades*

| Typ / Type / Tipo | D | Nr kat. / Art. no. / № cat. |
|---|---|---|
| NKK 6 | M6 | 926 1006 |
| NKK 8 | M8 | 926 1008 |

## Lakier renowacyjny do obudów poliestrowych
## Lacquer to the renovation of polyester cabinets
## Pintura para envolventes de poliéster (LRS)

**LRS**




**RAL 7035**

| Typ / Type / Tipo | V | Nr kat. / Art. no. / № cat. |
|---|---|---|
| LRS 400 | 400 | 931 0001 |

*V - Objętość (ml) / Volume (ml) / Volumen (ml)*

Producent zastrzega sobie prawo wprowadzania zmian technicznych / The producer reserves the right to introduce technical modifications / El fabricante se reserva el derecho a realizar modificaciones técnicas

T1

T2

## Szyny miedziane z nakrętkami
## Copper bars with pressed nuts
## Pletinas de cobre con tuercas embutidas

**SNN**



| Typ / Type / Tipo | S | Nr kat. / Art. no. / Nº cat. |
|---|---|---|
| SNN 26 | 30×5 | MT 000 0044 |
| SNN 40 | 30×5 | MT 000 0045 |
| | 40×5 | MT 000 0046 |
| SNN 53 | 40×5 | MT 000 0047 |
| | 40×10 | MT 000 0048 |
| SNN 66 | 40×5 | MT 000 0049 |
| | 40×10 | MT 000 0050 |
| | 60×10 | MT 000 0051 |
| SNN 80 | 40×5 | MT 000 0052 |
| | 40×10 | MT 000 0053 |
| | 60×10 | MT 000 0054 |
| SNN 93 | 40×5 | MT 000 0055 |
| | 40×10 | MT 000 0056 |
| | 60×10 | MT 000 0057 |
| SNN 106 | 40×5 | MT 000 0058 |
| | 40×10 | MT 000 0059 |
| | 60×10 | MT 000 0060 |

*S - Przekrój poprzeczny [mm²]*
*Cross-section [mm²]*
*Sección transversal [mm²]*

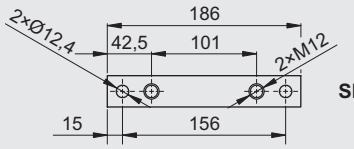


**SNN 26**

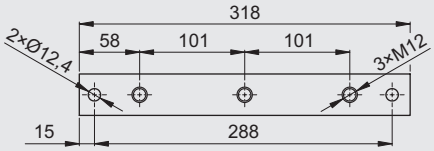


**SNN 40**

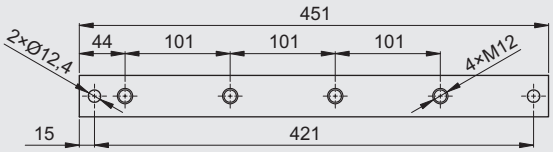


**SNN 53**

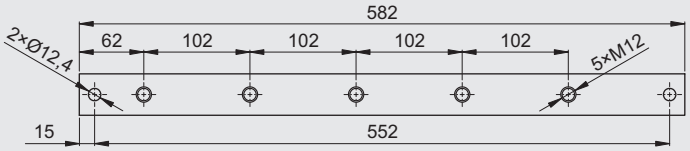


**SNN 66**

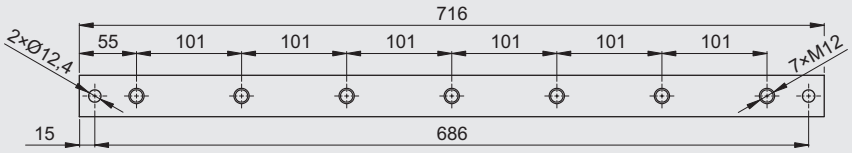


**SNN 80**

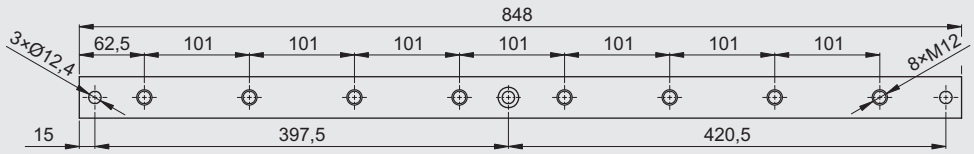


**SNN 93**

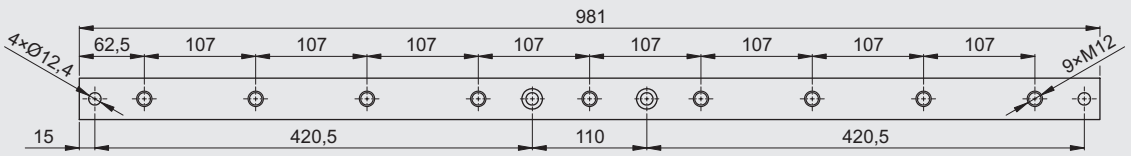


**SNN 106**

Producent zastrzega sobie prawo wprowadzania zmian technicznych / The producer reserves the right to introduce technical modifications / El fabricante se reserva el derecho a realizar modificaciones técnicas

## Szyny miedziane bez nakrętek
## Copper bars without nuts
## Pletinas de cobre sin tuercas embutidas

**SNB**





| Typ / Type / Tipo | S | Nr kat. / Art. no. / № cat. |
|---|---|---|
| SNB 26 | 30×5 | MT 000 0061 |
| SNB 40 | 30×5 | MT 000 0062 |
| | 40×5 | MT 000 0063 |
| SNB 53 | 40×5 | MT 000 0064 |
| | 40×10 | MT 000 0065 |
| SNB 66 | 40×5 | MT 000 0066 |
| | 40×10 | MT 000 0067 |
| | 60×10 | MT 000 0068 |
| SNB 80 | 40×5 | MT 000 0069 |
| | 40×10 | MT 000 0070 |
| | 60×10 | MT 000 0071 |
| SNB 93 | 40×5 | MT 000 0072 |
| | 40×10 | MT 000 0073 |
| | 60×10 | MT 000 0074 |
| SNB 106 | 40×5 | MT 000 0075 |
| | 40×10 | MT 000 0076 |
| | 60×10 | MT 000 0077 |

*S - Przekrój poprzeczny [mm²]*
*Cross-section [mm²]*
*Sección transversal [mm²]*

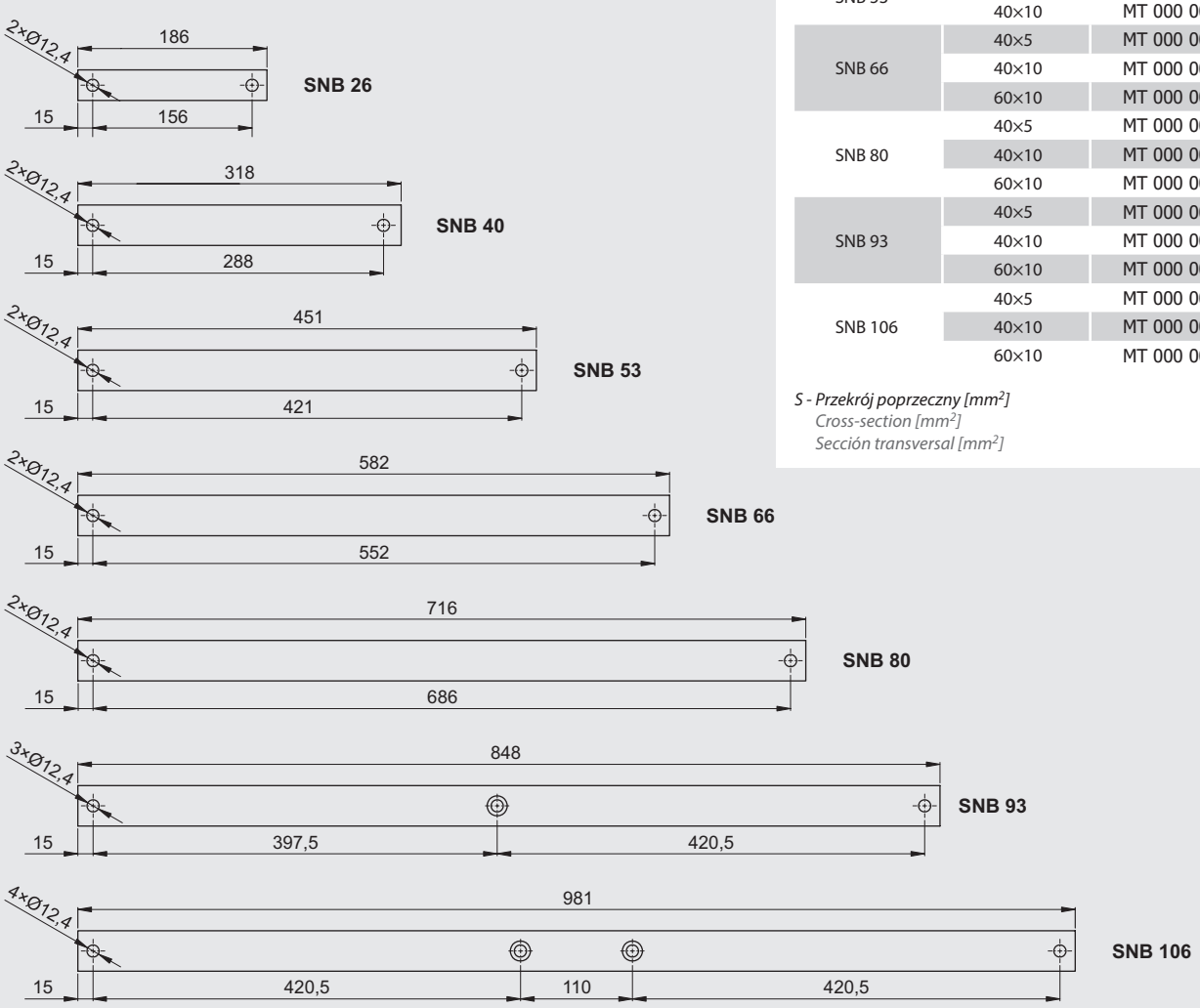


Producent zastrzega sobie prawo wprowadzania zmian technicznych / The producer reserves the right to introduce technical modifications / El fabricante se reserva el derecho a realizar modificaciones técnicas

T3

T4

## Szyny miedziane z nakrętkami
## Copper bars with pressed nuts
## Pletinas de cobre con tuercas embutidas

**SZN**



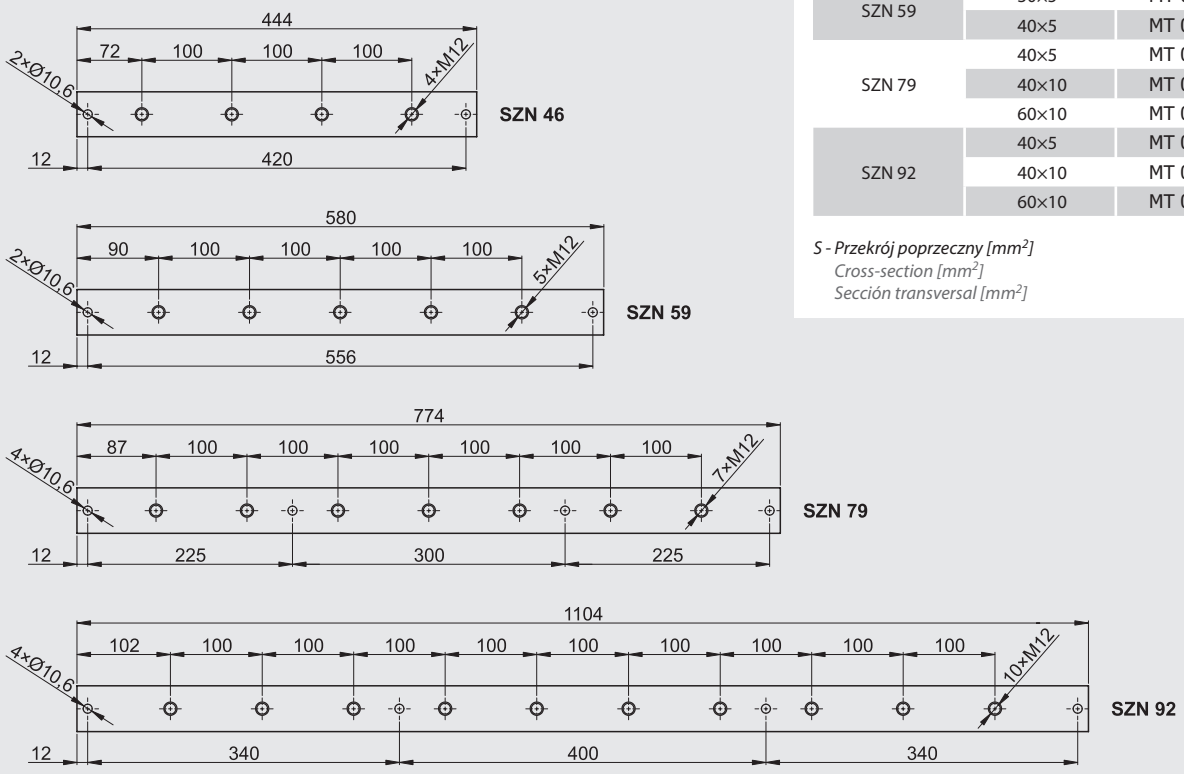


| Typ / Type / Tipo | S | Nr kat. / Art. no. / Nº cat. |
|---|---|---|
| SZN 46 | 30×5 | MT 000 0014 |
| | 40×5 | MT 000 0015 |
| SZN 59 | 30×5 | MT 000 0016 |
| | 40×5 | MT 000 0017 |
| SZN 79 | 40×5 | MT 000 0018 |
| | 40×10 | MT 000 0019 |
| | 60×10 | MT 000 0020 |
| SZN 92 | 40×5 | MT 000 0021 |
| | 40×10 | MT 000 0022 |
| | 60×10 | MT 000 0023 |

*S - Przekrój poprzeczny [mm²]*
*Cross-section [mm²]*
*Sección transversal [mm²]*

T3

T4

## Szyny miedziane z nakrętkami
## Copper bars with pressed nuts
## Pletinas de cobre con tuercas embutidas

**SZR**



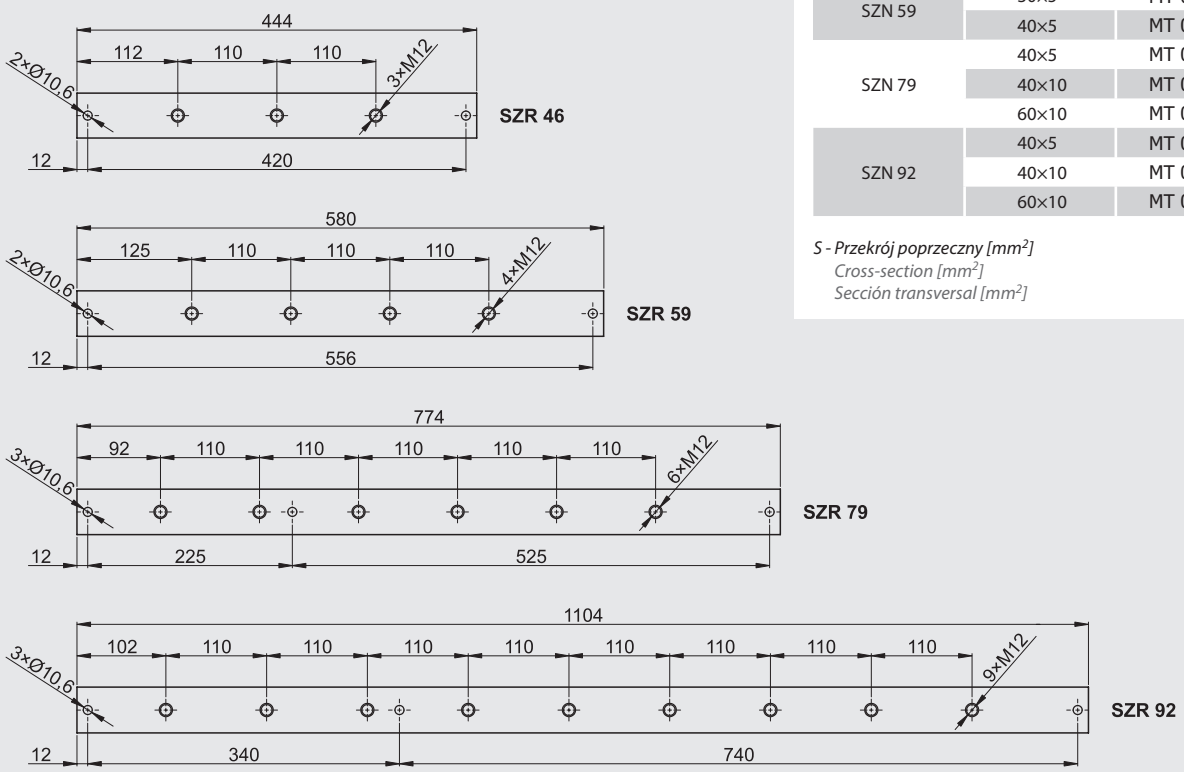


| Typ / Type / Tipo | S | Nr kat. / Art. no. / Nº cat. |
|---|---|---|
| SZN 46 | 30×5 | MT 000 0024 |
| | 40×5 | MT 000 0025 |
| SZN 59 | 30×5 | MT 000 0026 |
| | 40×5 | MT 000 0027 |
| SZN 79 | 40×5 | MT 000 0028 |
| | 40×10 | MT 000 0029 |
| | 60×10 | MT 000 0030 |
| SZN 92 | 40×5 | MT 000 0031 |
| | 40×10 | MT 000 0032 |
| | 60×10 | MT 000 0033 |

*S - Przekrój poprzeczny [mm²]*
*Cross-section [mm²]*
*Sección transversal [mm²]*

Producent zastrzega sobie prawo wprowadzania zmian technicznych / The producer reserves the right to introduce technical modifications / El fabricante se reserva el derecho a realizar modificaciones técnicas

## Szyny miedziane bez nakrętek
## Copper bars without nuts
## Pletinas de cobre sin tuercas embutidas

**SZB**



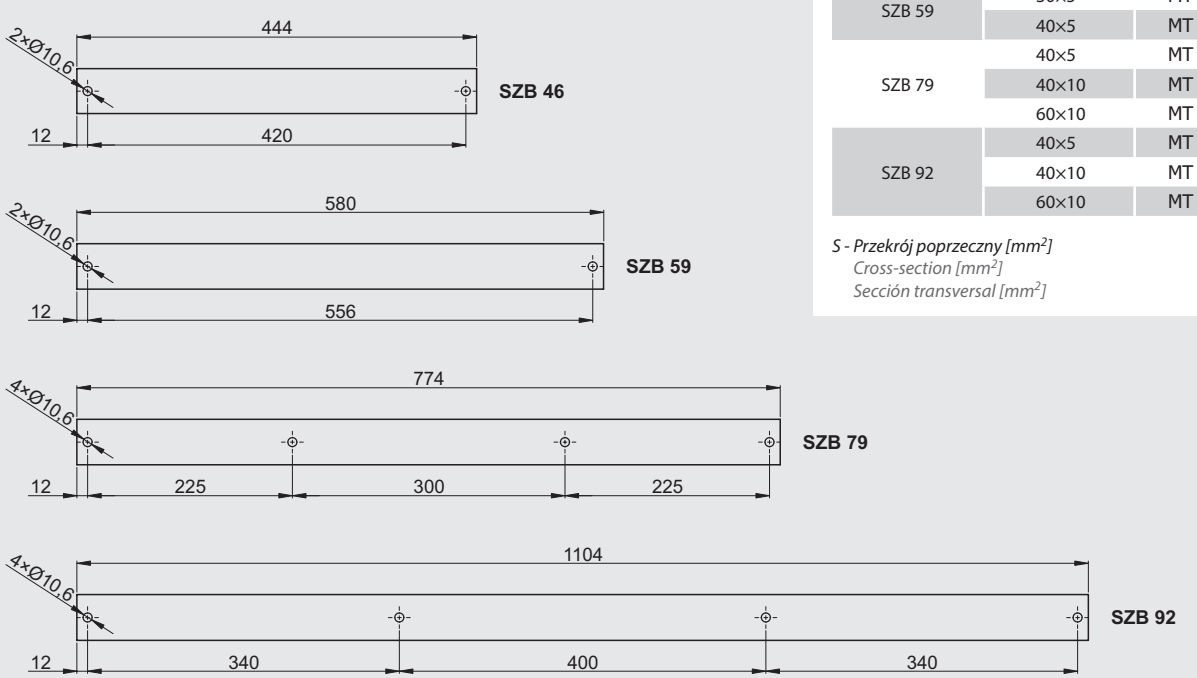


| Typ / Type / Tipo | S | Nr kat. / Art. no. / Nº cat. |
|---|---|---|
| SZB 46 | 30×5 | MT 000 0034 |
| | 40×5 | MT 000 0035 |
| SZB 59 | 30×5 | MT 000 0036 |
| | 40×5 | MT 000 0037 |
| SZB 79 | 40×5 | MT 000 0038 |
| | 40×10 | MT 000 0039 |
| | 60×10 | MT 000 0040 |
| SZB 92 | 40×5 | MT 000 0041 |
| | 40×10 | MT 000 0042 |
| | 60×10 | MT 000 0043 |

*S - Przekrój poprzeczny [mm²]*
*Cross-section [mm²]*
*Sección transversal [mm²]*

Producent zastrzega sobie prawo wprowadzania zmian technicznych / The producer reserves the right to introduce technical modifications / El fabricante se reserva el derecho a realizar modificaciones técnicas

T1

T2

## System kanałów montażowych
## Assembly canal system
## Sistema de montaje en carriles

**MKM • BKM • BKMZ • BZK • ZKM • PDK**

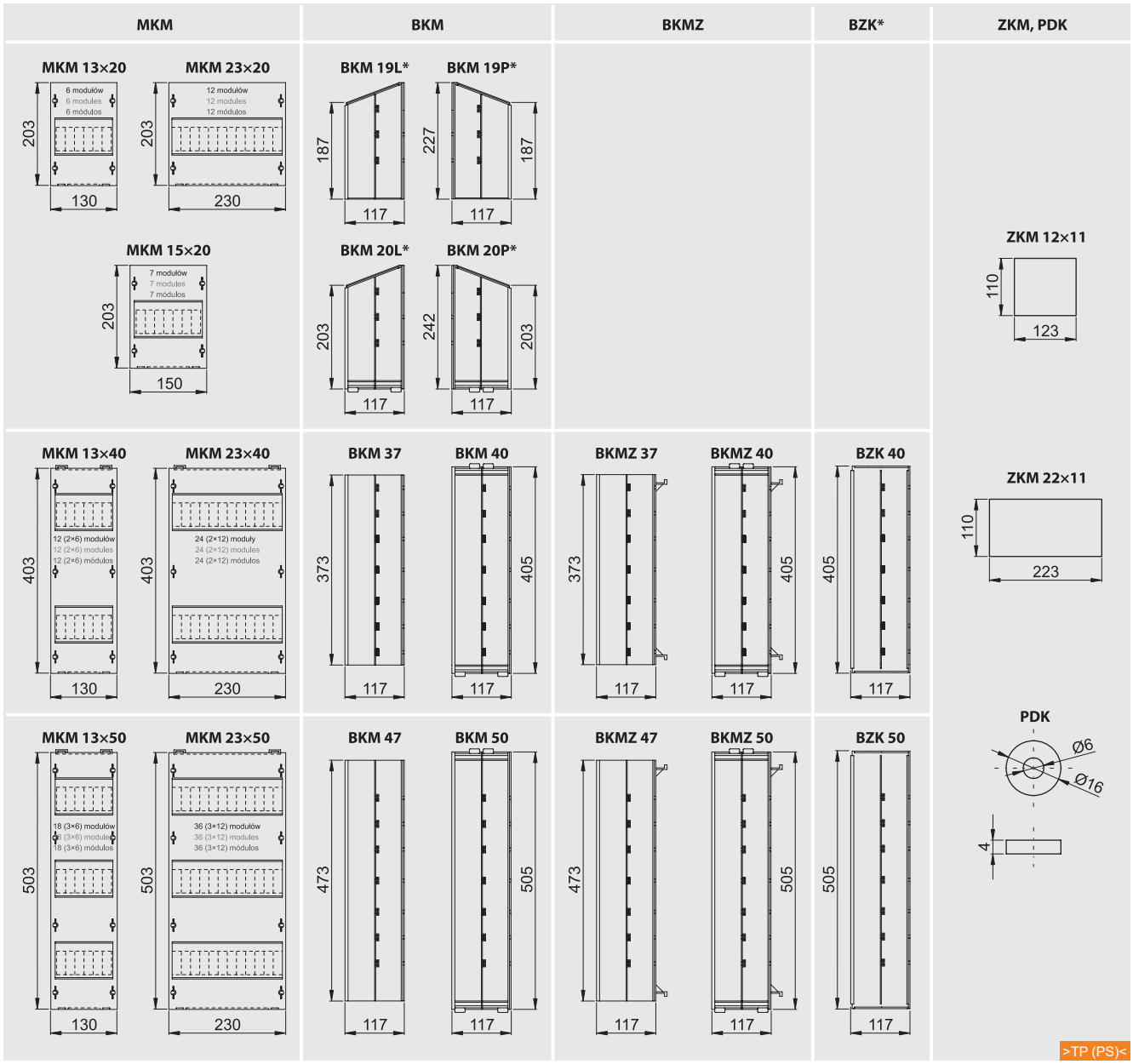


>TP (PS)<

***MKM*** - *Maskownica kanału montażowego /*
*Masking frame of the assembly channel /*
*Estructura embellecedora para carril de ensamblaje*

***BKM, BKMZ BZK*** - *Bok kanału montażowego / Side of assembly channel / Lateral de montaje en carril*

***ZKM*** - *Zakończenie kanału / The end of the channel / Tapa superior e inferior*

***PDK*** - *Podkładka / Washer / Arandela*

** - Bok kanału montażowego z możliwością zamknięcia przy użyciu ZKM 12×11 lub ZKM 22×11 /*
*Side of an assembly channel with a possibility to shut by means of ZKM 12×11 or ZKM 22×11 /*
*Lateral de montaje en carril con posibilidad de cierre utilizando ZKM 12×11 o ZKM 22×11*



| Typ / Type / Tipo | Nr kat. / Art. no. / Nº cat. |
|---|---|
| MKM 13×20 | 910 1320 |
| MKM 23×20 | 910 2320 |
| MKM 13×40 | 910 1340 |
| MKM 23×40 | 910 2340 |
| MKM 13×50 | 910 1350 |
| MKM 23×50 | 910 2350 |
| BKM 19L | 909 1902 |
| BKM 19P | 909 1901 |
| BKM 20L | 909 2002 |
| BKM 20P | 909 2001 |
| BKM 37 | 909 3701 |
| BKM 40 | 909 4001 |
| BKM 47 | 909 4701 |
| BKM 50 | 909 5001 |
| BKMZ 37 | 909 3702 |
| BKMZ 40 | 909 4002 |
| BKMZ 47 | 909 4702 |
| BKMZ 50 | 909 5002 |
| BZK 40 | 909 4003 |
| BZK 50 | 909 5003 |
| ZKM 12×11 | 910 1211 |
| ZKM 22×11 | 910 2211 |
| PDK | M808 |

Producent zastrzega sobie prawo wprowadzania zmian technicznych / The producer reserves the right to introduce technical modifications / El fabricante se reserva el derecho a realizar modificaciones técnicas

## Przykładowe konfiguracje / Configuration examples / Ejemplos de configuración

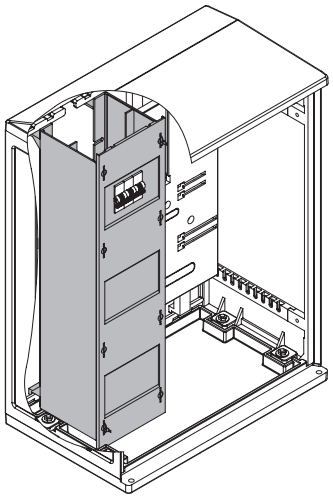

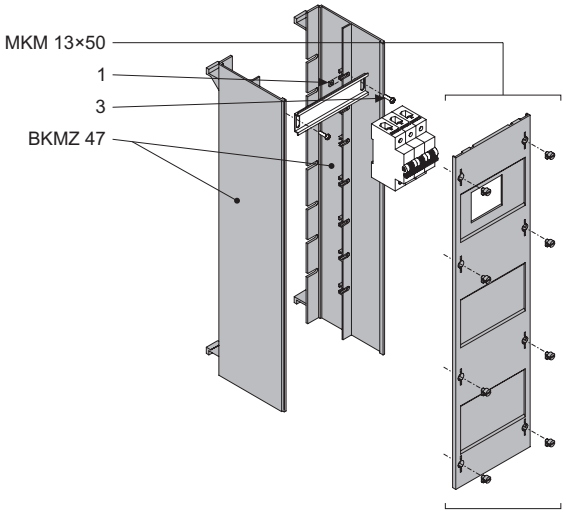


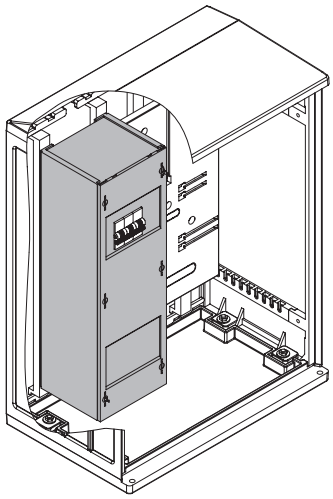

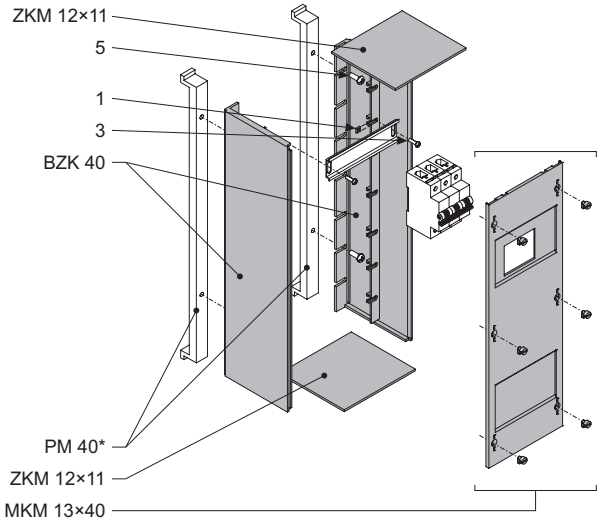


* *patrz str. T0-25 / see page T0-25 / véase la página T0-25*

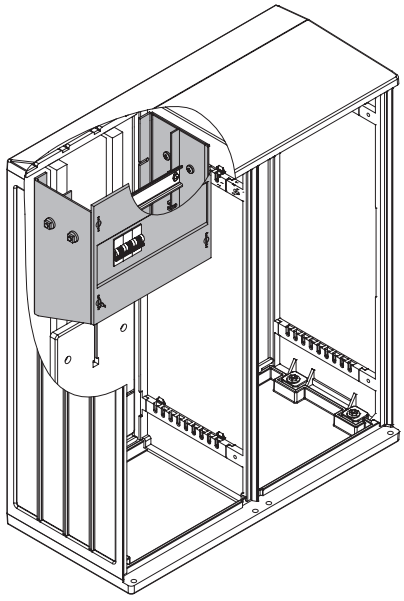

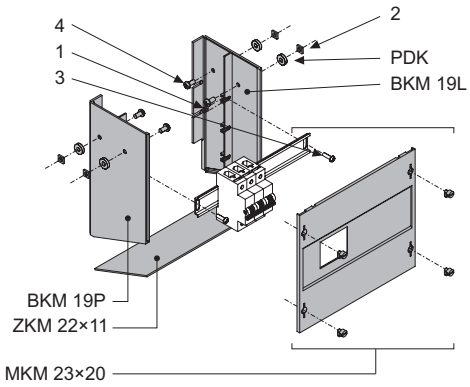


| | |
|---|---|
| 1 | Nakrętka kwadratowa M5<br>M5 square nut<br>Tuerca cuadrada M5 |
| 2 | Nakrętka kwadratowa M6<br>M6 square nut<br>Tuerca cuadrada M6 |
| 3 | Śruba M5×10<br>M5×10 screw<br>Tornillo M5×10 |
| 4 | Śruba M6×12<br>M6×12 screw<br>Tornillo M6×12 |
| 5 | Wkręt samowiercący<br>Self-drilling screw<br>Tornillo autoperforante |

- **Plombowanie**
  Sealing
  Precintado



- **Montaż szyny TH**
  DIN rail mounting
  Montaje en carril DIN

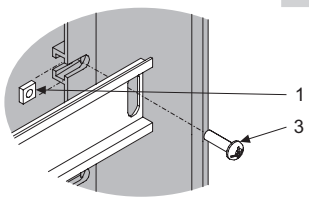


Producent zastrzega sobie prawo wprowadzania zmian technicznych / The producer reserves the right to introduce technical modifications / El fabricante se reserva el derecho a realizar modificaciones técnicas

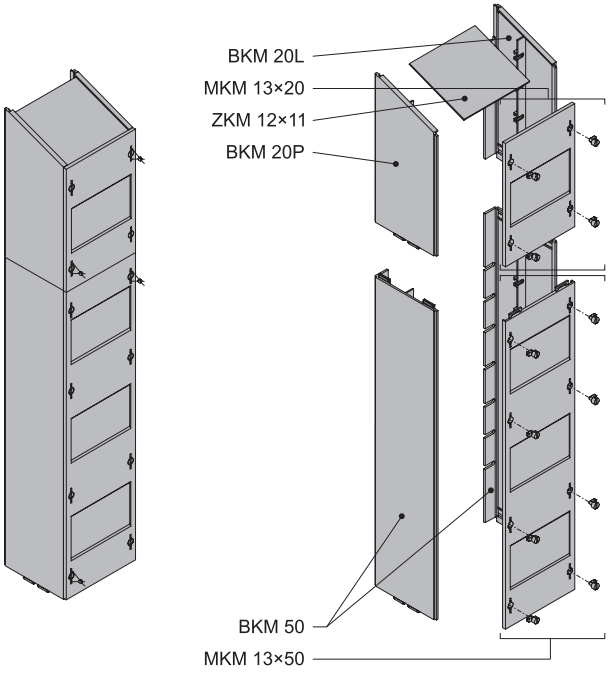




## System kanałów montażowych
## Assembly canal system
## Sistema de montaje en carriles

**KM**



>DP (UP+GF)<

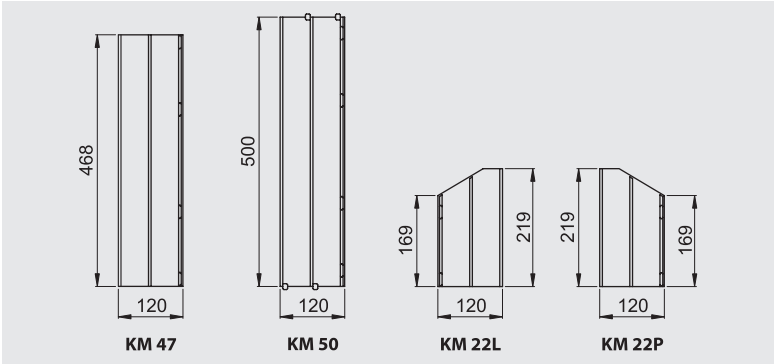


| Typ / Type / Tipo | Nr kat. / Art. no. / Nº cat. |
|---|---|
| KM 47 | 909 4700 |
| KM 50 | 909 5000 |
| KM 22L | 909 2202 |
| KM 22P | 909 2201 |

### Przykładowe konfiguracje / Configuration examples / Ejemplos de configuración

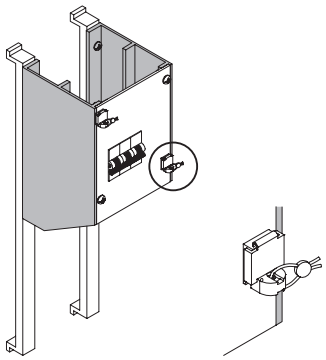

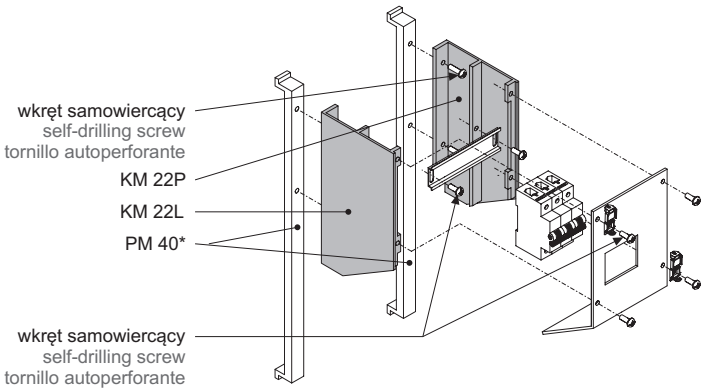


* *patrz str. T0-25 / see page T0-25 / véase la página T0-25*

Producent zastrzega sobie prawo wprowadzania zmian technicznych / The producer reserves the right to introduce technical modifications / El fabricante se reserva el derecho a realizar modificaciones técnicas

## Bok kanału montażowego uniwersalny
## Universal side of assembly channel
## Lateral universal para protección por carril

**BKU**



>TP (PS)<

Element ten w połączeniu z maskownicą tworzy kanał montażowy, który można zastosować do zabudowy aparatury modułowej. Specjalna konstrukcja boku pozwala zamontować w kanale szynę TH bez użycia narzędzi i dodatkowych elementów łączących.

Dzięki zastosowaniu boków BKU 16×6 uzyskujemy kompaktowe rozmiary kanału montażowego (głębokość × wysokość). Jako maskownicę można zastosować płytę z materiału izolacyjnego o grubości 1,5 - 2 mm, posiadającą właściwości plastyczne. Tym samym możemy uzyskać dowolną szerokość kanału.

Istnieje możliwość zastosowania plomby zabezpieczającej przed dostępem do wnętrza przez osoby niepowołane. Boki są wykonane z tworzywa termoplastycznego i przystosowane do zamocowania na płycie montażowej za pomocą wkrętów.



This element combined with the module panel forms a mounting channel, which can be used for building up the modular devices. The special design of the side allows to mount the DIN rail inside the channel without using of tools and additional fastening elements.

Through the use the sides of BKU 16×6 we obtain the compact size of the mounting channel (depth × height). The plate made of insulating material with a thickness of 1.5 - 2 mm can be used as a cover, which has plasticity characteristics. Thus we can get any width of the channel.

Is possible to apply protective seal against access to the interior by unauthorized persons. The sides are made of a thermoplastic material and adapted to be mounted to the plate with screws.

Este elemento combinado con la estructura embellecedora forma un set de montaje en carril que se puede utilizar como sistema modular dentro de una envolvente. El diseño especial del lateral permite el montaje de un riel th sin la necesidad de usar herramientas y sin elementos de fijacion adicionales.

Gracias a los laterales bku 16x6 se obtienen distintos tamaños (profundidadxaltura). También puede ser utilizado como una estructura embellecedora. Tiene un espesor de 1.5-2 mm y propiedades plásticas.

Los laterales están hechos de un material termoplástico y adaptados para ser montados sobre una placa de montaje con tornillos.

Cabe la posibilidad de aplicar un sello de protección contra el acceso.

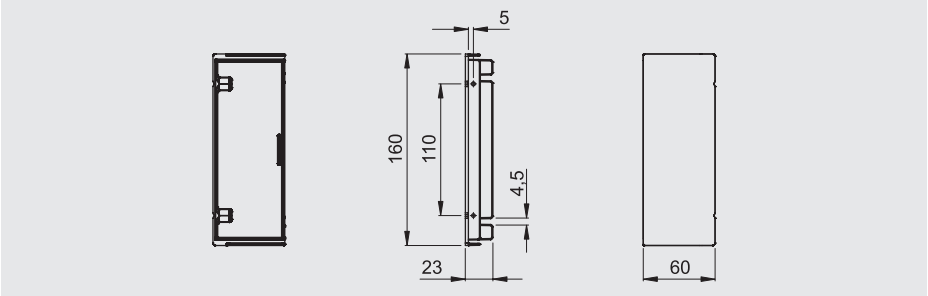


| Typ / Type / Tipo | Nr kat. / Art. no. / № cat. |
|---|---|
| BKU 16×6 | 909 1601 |

## Konstrukcja kanału montażowego / Assembly channel construction / Construcción de montaje en carril

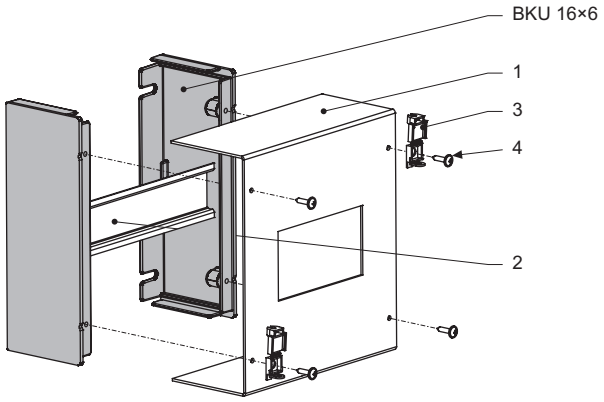


| | |
|---|---|
| 1 | Maskownica<br>Masking frame<br>Estructura embellecedora |
| 2 | Szyna TH 35 (DIN-3)<br>TH 35 rail (DIN-3)<br>Carril TH 35 (DIN-3) |
| 3 | Plomba<br>Seal<br>Sello |
| 4 | Wkręt 4,2×13<br>4,2×13 screw<br>Tornillo 4,2×13 |

## Przykładowe zastosowania / Application examples / Ejemplos de aplicación








Producent zastrzega sobie prawo wprowadzania zmian technicznych / The producer reserves the right to introduce technical modifications / El fabricante se reserva el derecho a realizar modificaciones técnicas

T6

## System maskownic
## Modular system
## Sistema modular

**MSL**



>TP (PC-ABS)<

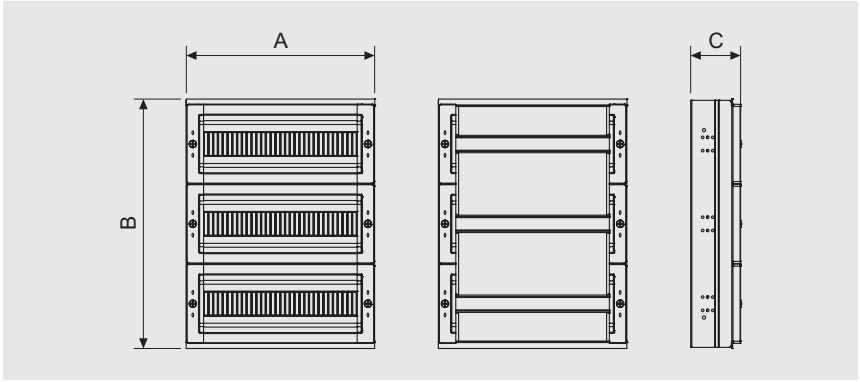


| Typ / Type / Tipo | A | B | C | Liczba rzędów / Number of rows / Número de filas | Liczba modułów / Number of modules / Número de módulos | Nr kat. / Art. no. / Nº cat. |
|---|---|---|---|---|---|---|
| MSL 44 | 354 | 369 | 94 | 2 | 32 | 951 2201 |
| MSL 45 | 354 | 469 | 94 | 3 | 48 | 951 2202 |
| MSL 46 | 354 | 569 | 94 | 3 | 48 | 951 2203 |

T7

## System maskownic
## Modular system
## Sistema modular

**MSH**



>TP (PC-ABS)<

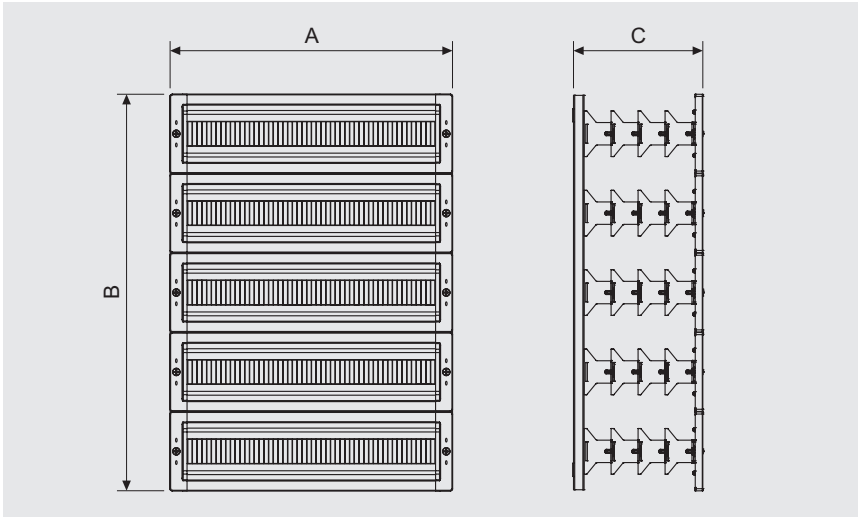


| Typ / Type / Tipo | A | B | C | Liczba rzędów / Number of rows / Número de filas | Liczba modułów / Number of modules / Número de módulos | Nr kat. / Art. no. / Nº cat. |
|---|---|---|---|---|---|---|
| MSH 34 | 227 | 350 | 141 | 2 | 18 | 951 2205 |
| MSH 44 | 335 | 350 | 141 | 2 | 32 | 951 2206 |
| MSH 45 | 335 | 450 | 141 | 3 | 45 | 951 2207 |
| MSH 46 | 362 | 557 | 192 | 3 | 48 | 951 2208 |
| MSH 68 | 534 | 750 | 244 | 5 | 130 | 951 2209 |
| MSH 81 | 768 | 936 | 244 | 6 | 234 | 951 2210 |

Producent zastrzega sobie prawo wprowadzania zmian technicznych / The producer reserves the right to introduce technical modifications / El fabricante se reserva el derecho a realizar modificaciones técnicas

## Uchwyty kątowe
## Angle holders
## Soportes angulares

**UK • UKK • UM • UMK • UMW • UMWK**



>TP (PA 6)<

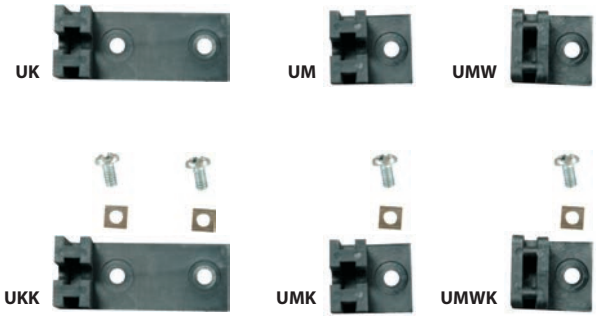


| Typ / Type / Tipo | Nr kat. / Art. no. / № cat. |
|---|---|
| UK | 913 0008 |
| UKK | 913 0009 |
| UM | 913 6001 |
| UMK | 913 6002 |
| UMW | 913 8001 |
| UMWK | 913 8002 |

**UK / UKK**

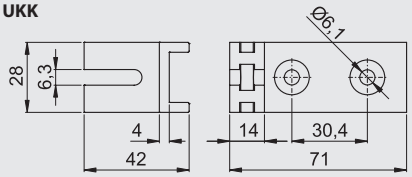


**UM / UMK**

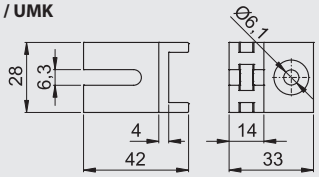


**UMW / UMWK**

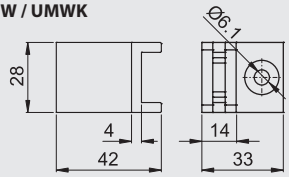


## Profile montażowe
## Assembly profiles
## Perfiles de montaje

**PM • PPG**



>DP (UP+GF)<

**PM**

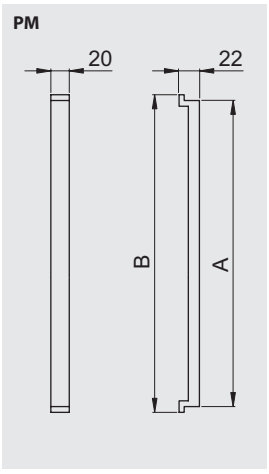


**PPG***

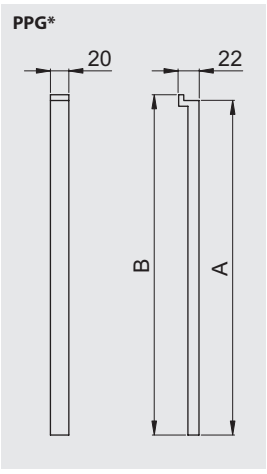


| Typ / Type / Tipo | A | B | Nr kat. / Art. no. / № cat. |
|---|---|---|---|
| PM 40 | 340 | 352 | 900 4000 |
| PM 50 | 440 | 452 | 900 5000 |
| PM 60 | 540 | 552 | 900 6000 |
| PM 80 | 740 | 752 | 900 8000 |
| PPG 30* | 269 | 275 | 900 6007 |
| PPG 40* | 369 | 375 | 900 6008 |
| PPG 50* | 469 | 475 | 900 6009 |

** Tylko dla obudów OS, OSZ z przegrodą wewnętrzną / Only for OS, OSZ cabinets with internal partition / Únicamente para envolventes OS, OSZ con placa separadora interna*

### Przykładowe zastosowania / Application examples / Ejemplos de aplicación

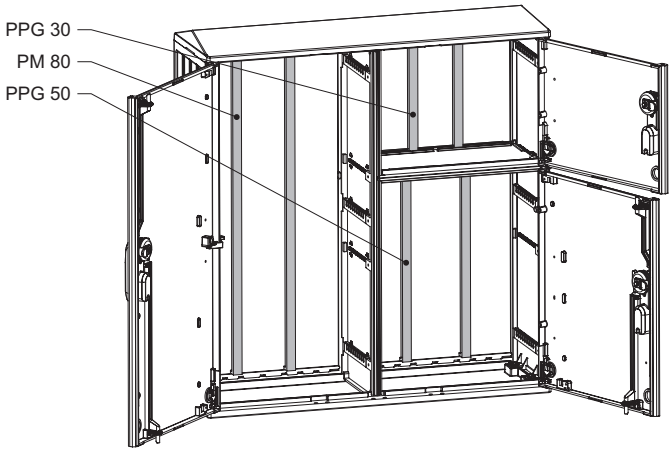




Producent zastrzega sobie prawo wprowadzania zmian technicznych / The producer reserves the right to introduce technical modifications / El fabricante se reserva el derecho a realizar modificaciones técnicas

T1

T2

## Uchwyty do mocowania obudów na słupie
## Grips allowing to fix cabinets on pole
## Sistema de fijacion tipo poste

**UN • UPN • KUN • KUPN**

### Uchwyty kompletne
### Grips (set)
### Kit de sujección



>DP (UP+GF)<

| Typ / Type / Tipo | Nr kat. / Art. no. / № cat. |
|---|---|
| UN 20 | 912 0021 |
| UN 30 | 912 0031 |
| UPN 20 | 912 0020 |
| UPN 30 | 912 0030 |

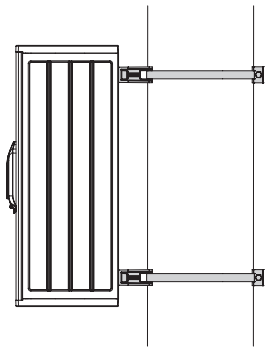

**UN 20**

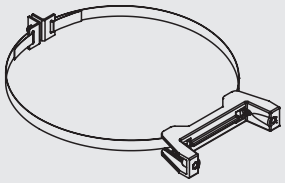

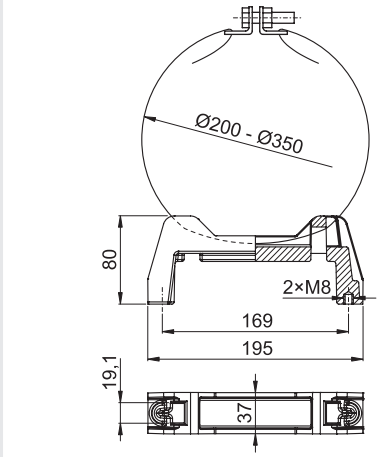


**UN 30**

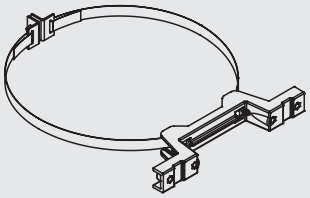

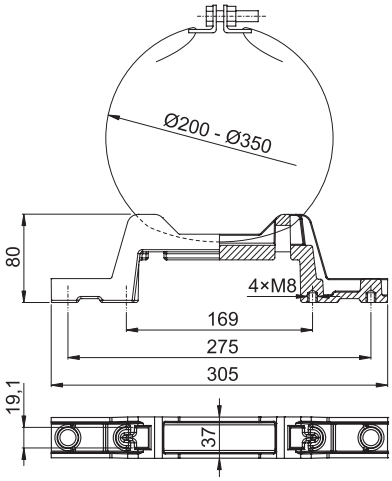


**UPN 20**

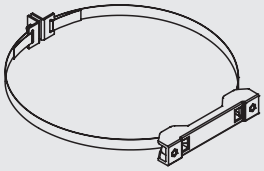

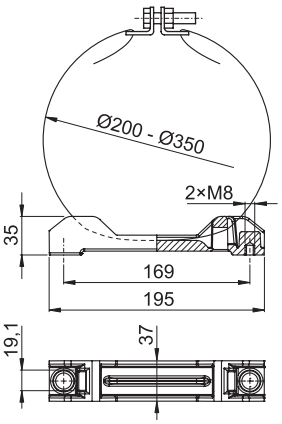


**UPN 30**

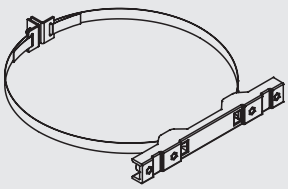

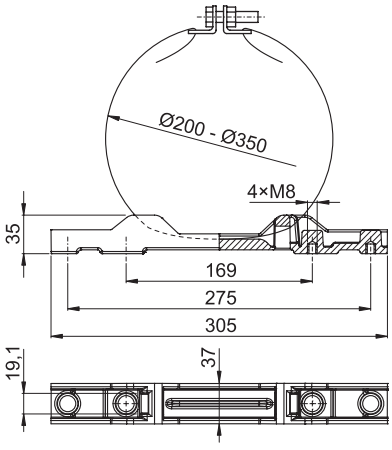


Producent zastrzega sobie prawo wprowadzania zmian technicznych / The producer reserves the right to introduce technical modifications / El fabricante se reserva el derecho a realizar modificaciones técnicas

## Korpusy uchwytów / Grips (body) / Cuerpos de sujección



>DP (UP+GF)<

| Typ / Type / Tipo | Nr kat. / Art. no. / № cat. |
|---|---|
| KUN 20 | 912 0021-1 |
| KUN 30 | 912 0031-1 |
| KUPN 20 | 912 0020-1 |
| KUPN 30 | 912 0030-1 |

### KUN 20

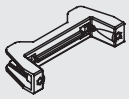

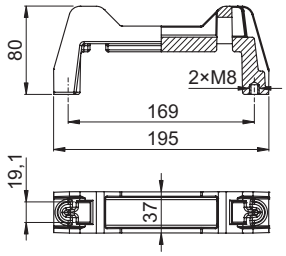


### KUN 30

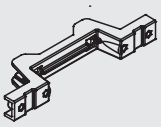

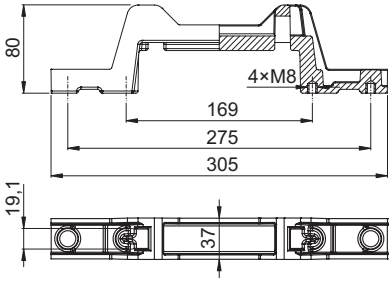


### KUPN 20

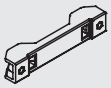

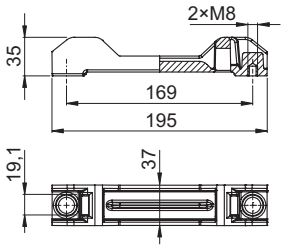


### KUPN 30

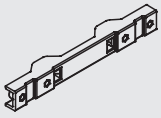

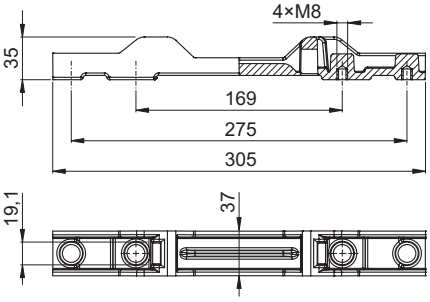


! *Aby skompletować uchwyt, należy dodatkowo zaopatrzyć się w taśmę z blachy stalowej*
*In order to compose the grip, it must be also used a band made of steel sheet*
*Para completar la sujección, adicionalmente se debe incluir un fleje de acero*

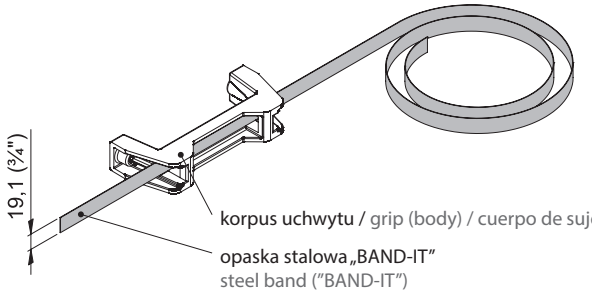




Producent zastrzega sobie prawo wprowadzania zmian technicznych / The producer reserves the right to introduce technical modifications / El fabricante se reserva el derecho a realizar modificaciones técnicas

## Uchwyty do mocowania obudów na słupie
## Grips allowing to fix cabinets on pole
## Sistema de fijacion tipo poste

**UN K3 • UPN K3**



>DP (UP+GF)<

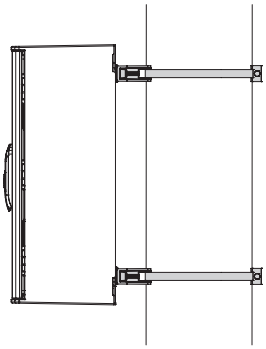

**UN 20 K3** *(Komplet / Set / Kit)*

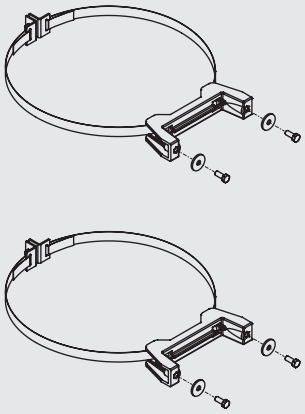

**UN 30 K3** *(Komplet / Set / Kit)*

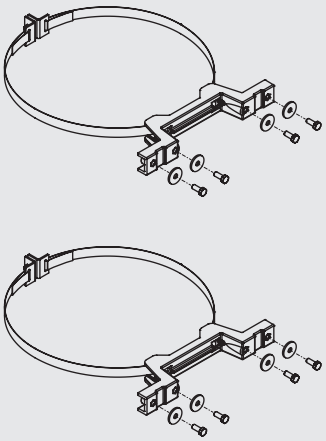

**UPN 20 K3** *(Komplet / Set / Kit)*

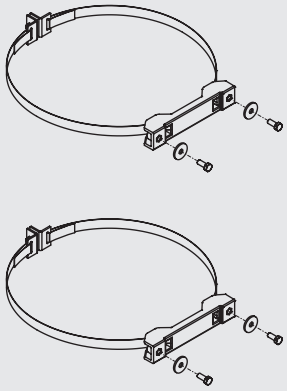

**UPN 30 K3** *(Komplet / Set / Kit)*

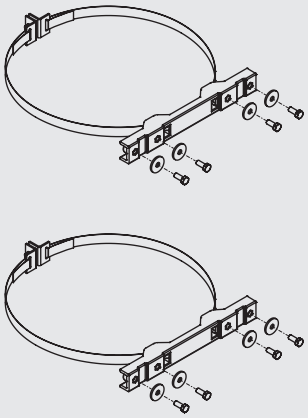

| Typ / Type / Tipo | Nr kat. / Art. no. / Nº cat. |
|---|---|
| UN 20 K3 | 912 0321 |
| UN 30 K3 | 912 0331 |
| UPN 20 K3 | 912 0320 |
| UPN 30 K3 | 912 0330 |

Producent zastrzega sobie prawo wprowadzania zmian technicznych / The producer reserves the right to introduce technical modifications / El fabricante se reserva el derecho a realizar modificaciones técnicas

## Uchwyty do mocowania obudów na słupie
## Grips allowing to fix cabinets on pole
## Sistema de fijacion tipo poste

**HL6**





>DP (UP+GF)<

**HL6 K3** *(Komplet / Set / Kit)*

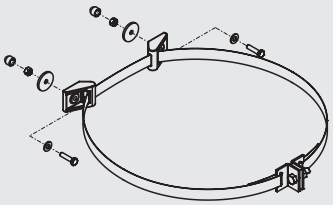

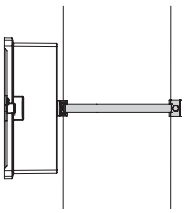



>DP (UP+GF)<

**HL6 K4** *(Komplet / Set / Kit)*

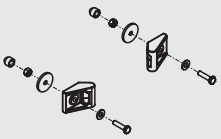



>DP (UP+GF)<

**HL6 K1** *(Komplet / Set / Kit)*

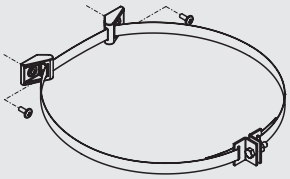

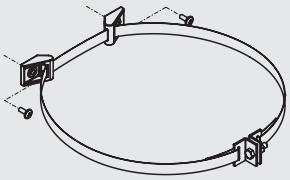

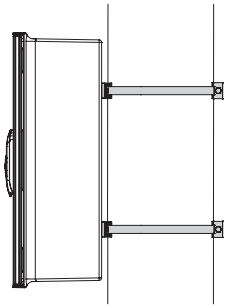



>DP (UP+GF)<

**HL6 K2** *(Komplet / Set / Kit)*

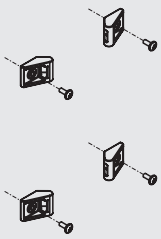

| Typ / Type / Tipo | Nr kat. / Art. no. / № cat. |
|---|---|
| HL6 K3 | 935 2201 |
| HL6 K4 | 935 2202 |
| HL6 K1 | 935 2203 |
| HL6 K2 | 935 2204 |

## Uchwyty do mocowania obudów na słupie
## Grips allowing to fix cabinets on pole
## Sistema de fijacion tipo poste

**U**





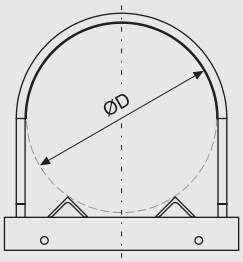


| Typ / Type / Tipo | ØD |
|---|---|
| U1 | 350 |
| U2 | 370 |

Producent zastrzega sobie prawo wprowadzania zmian technicznych / The producer reserves the right to introduce technical modifications / El fabricante se reserva el derecho a realizar modificaciones técnicas

T1

T2

## Uchwyt obudowy
## Holder for enclosures
## Sistema de fijación mural

**UMO**



>TP (PA)<

Uchwyty typu UMO przeznaczone są do instalowania obudowy na ścianie budynku lub innych płaskich powierzchniach (korpus maszyny, elementy konstrukcji różnych obiektów). Specyfika konstrukcji zapewnia łatwy i pewny montaż oraz II klasę izolacji zestawu: obudowa + uchwyty. Podstawowy komplet (UMO) składa się z dwóch podzespołów: korpusu i zaślepki, które wykonane są z tworzywa termoplastycznego (PA). Poza tym dostępne są zestawy zawierające elementy złączne i osłony izolacyjne (UMO K1 i UMO K2).

UMO holders are designed for enclosure installation on wall or other flat surfaces (machine body, different objects elements). Specificity of the construction ensures easy and safe installation as well as keeping the II protection class of the set: enclosure + holders. The basic set (UMO) contains two components: holder body and hole plug, both made of thermoplastic material (PA). Besides, there are kits which contain connecting elements and insulation shields (UMO K1 and UMO K2).

Las sujecciones tipo UMO están destinadas para la instalación de envolvente fijación mural o en otras superficies planas (cuerpos de máquina, elementos de diseño de diferentes objetos). La especificidad de la construcción asegura una instalación fácil y un montaje seguro, y la clase II de aislamiento del kit: envolvente + sujección. Un conjunto estándar (UMO) consta de dos componentes: cuerpo y tapón, que están hechos de un material termoplástico (PA). Además, existen kits que comprenden elementos de unión y protecciones de aislamiento (UMO K1 y UMO K2).

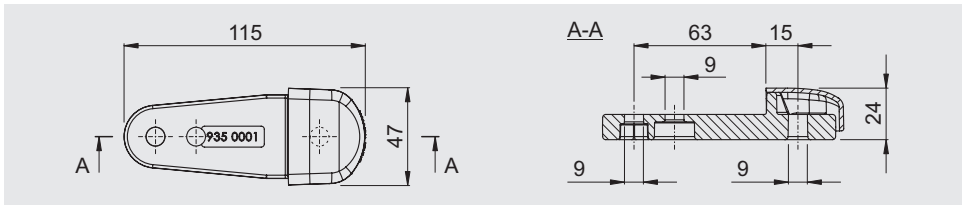


| Typ / Type / Tipo | Nr kat. / Art. no. / Nº cat. |
|---|---|
| UMO | 935 0099 |
| UMO K1 | 935 0098 |
| UMO K2 | 935 0097 |

### Konstrukcja uchwytów (komplety) / Holders construction (sets) / Diseño de las sujecciones (kits)

**UMO (935 0099)**

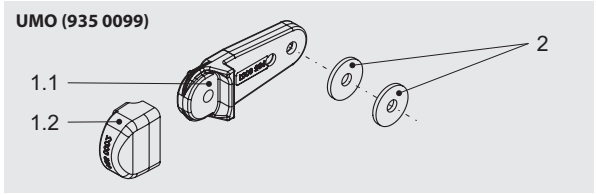


**UMO K1 (935 0098)**

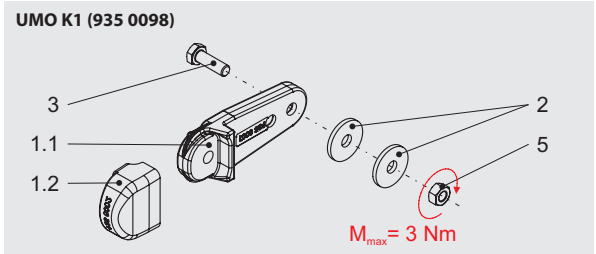


**UMO K2 (935 0097)**

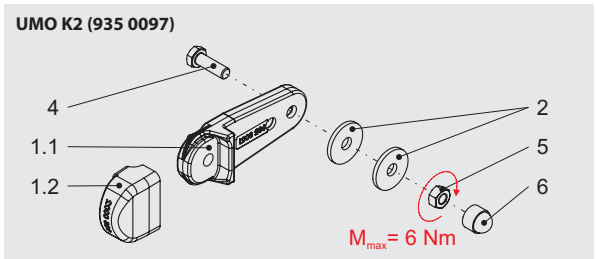


*Elementy składowe zestawu / Kit components / Elementos de kit*

| Poz. / Item / Posición | Nazwa / Designation / Nombre | Ilość / Quantity / Cantidad | Nr kat. / Art. no. / Nº cat. |
|---|---|---|---|
| 1.1 | Korpus uchwytu UMO / UMO body / Cuerpo de sujección UMO | 1 | 935 0001 |
| 1.2 | Zaślepka uchwytu UMO / UMO hole plug / Tapón de sujección UMO | 1 | 935 0002 |
| 2 | Podkładka specjalna PS M8×30 PVC / PS special washer M8×30 PVC / Arandela especial PS M8×30 PVC | 2 | 935 0003 |
| 3 | Śruba M8×25 tworzywo / Plastic bolt M8×25 / Tornillo M8×25 - materia plástica | 1 | - |
| 4 | Śruba M8×25 stal / Steel bolt M8×25 / Tornillo M8×25 - acero | 1 | - |
| 5 | Nakrętka M8 stal / Steel nut M8 / Tuerca M8 - acero | 1 | - |
| 6 | Osłona izolacyjna nakrętki M8 / Insulation shield for nut M8 / Cubierta aislante de la tuerca M8 | 1 | - |

### Montaż / Installation / Montaje

- **Montaż uchwytów UMO do obudowy (wariant poziomy)**
  Installation of UMO holders to the enclosure (horizontal variant)
  Montaje de sujección UMO a la envolvente (variante horizontal)

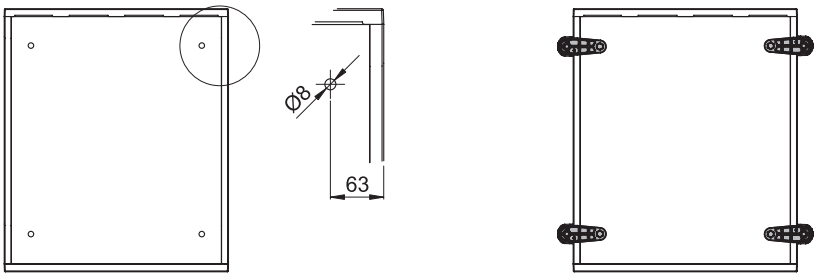


Producent zastrzega sobie prawo wprowadzania zmian technicznych / The producer reserves the right to introduce technical modifications / El fabricante se reserva el derecho a realizar modificaciones técnicas

Producent zastrzega sobie prawo wprowadzania zmian technicznych / The producer reserves the right to introduce technical modifications / El fabricante se reserva el derecho a realizar modificaciones técnicas

- **Montaż uchwytów UMO do obudowy (wariant pionowy)**
  Installation of UMO holders to the enclosure (vertical variant)
  Montaje de sujección UMO a la envolvente (variante vertical)

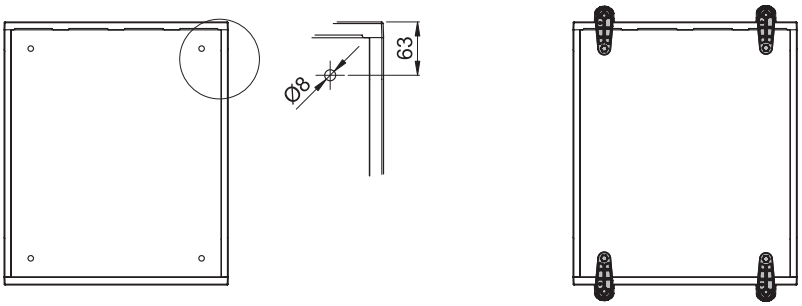


- **Montaż uchwytów UMO K2 do obudowy typu OS/KS (gładkiej)**
  Installation of UMO K2 holders to the enclosure OS/KS type (smooth surface of elements)
  Montaje de sujección UMO K2 a la envolvente tipo OS/KS (lisa)

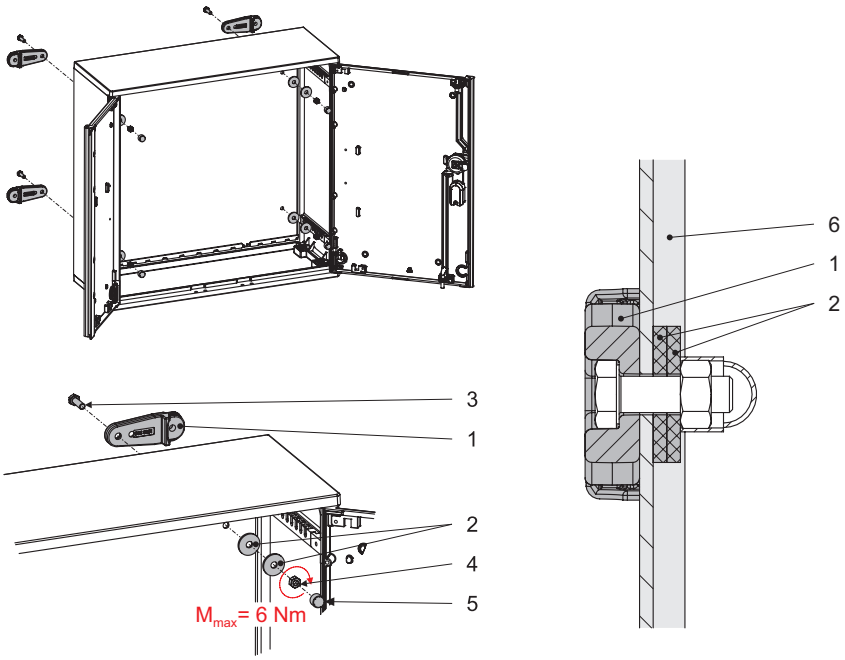


| | |
|---|---|
| 1 | Uchwyt obudowy UMO / Holder for enclosure UMO / Cuerpo de sujección |
| 2 | Podkładka specjalna PS M8×30 PVC / PS special washer M8×30 PVC / Arandela especial PS M8×30 PVC |
| 3 | Śruba M8×25 stal / Steel bolt M8×25 / Tornillo M8×16 - acero |
| 4 | Nakrętka M8 stal ($M_{max}$= 6 Nm) / Steel nut M8 ($M_{max}$= 6 Nm) / Tuerca M8 ($M_{max}$= 6 Nm) - acero |
| 5 | Osłona izolacyjna nakrętki M8 / Insulation shield for nut M8 / Cubierta aislante de la tuerca M8 |
| 6 | Plecy gładkie (OS/KS) / Smooth back wall (OS/KS) / Trasera lisa (OS/KS) |

- **Montaż uchwytów UMO K2 do obudowy typu OSZ/KSZ (żebrowanej)**
  Installation of UMO K2 holders to the enclosure OSZ/KSZ type (ribbed surface of elements)
  Montaje de sujección UMO K2 a la envolvente tipo OSZ/KSZ (estriada)

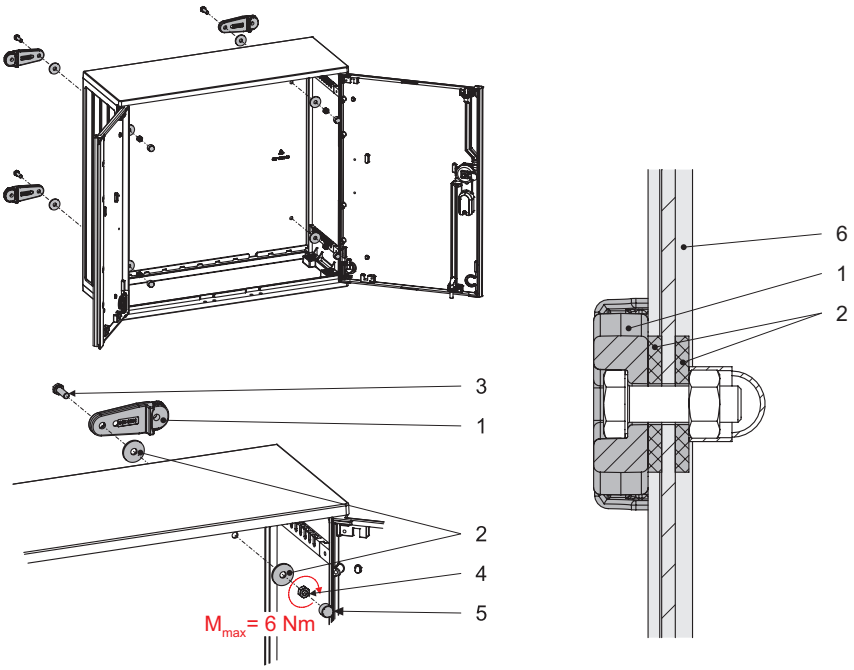


| | |
|---|---|
| 1 | Uchwyt obudowy UMO / Holder for enclosure UMO / Cuerpo de sujección |
| 2 | Podkładka specjalna PS M8×30 PVC / PS special washer M8×30 PVC / Arandela especial PS M8×30 PVC |
| 3 | Śruba M8×25 stal / Steel bolt M8×25 / Tornillo M8×25 - acero |
| 4 | Nakrętka M8 stal ($M_{max}$= 6 Nm) / Steel nut M8 ($M_{max}$= 6 Nm) / Tuerca M8 ($M_{max}$= 6 Nm) - acero |
| 5 | Osłona izolacyjna nakrętki M8 / Insulation shield for nut M8 / Cubierta aislante de la tuerca M8 |
| 6 | Plecy żebrowane (OSZ/KSZ) / Ribbed back wall (OSZ/KSZ) / Trasera estriada (OSZ/KSZ) |

- **Montaż obudowy na ścianie za pomocą uchwytów UMO**
  **Installation to the wall with UMO holders**
  **Instalación de envolvente fijación mural utilizando las sujecciones UMO**

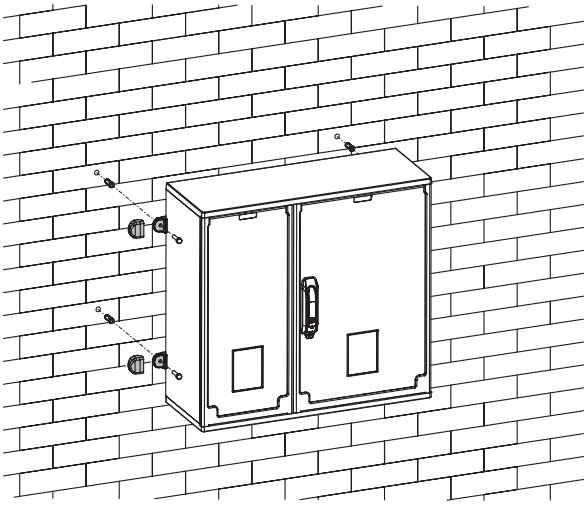

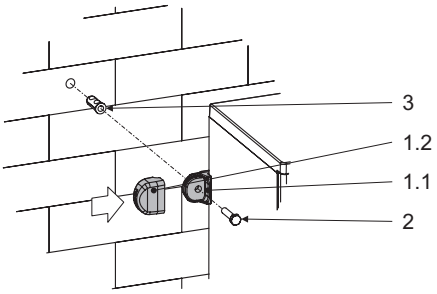


| | |
|---|---|
| 1.1 | Korpus uchwytu UMO / UMO body / Cuerpo de sujección UMO |
| 1.2 | Zaślepka uchwytu UMO / UMO hole plug / Tapón de sujección UMO |
| 2 | Wkręt / Screw / Tornillo |
| 3 | Kołek rozporowy / Expansion bolt / Taco de expansión |

- **Warianty montażu / Mounting options / Opciones de montaje**

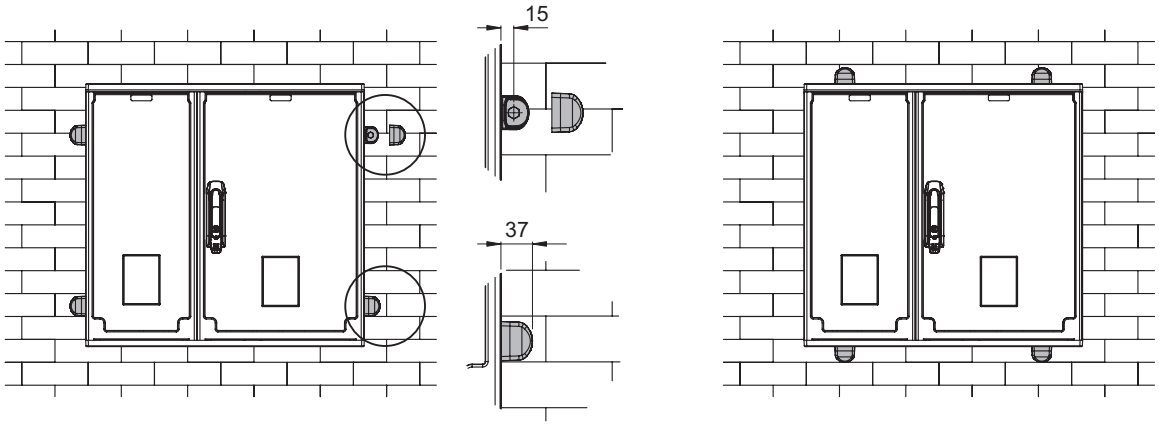


## Nośność uchwytów / Load-carrying ability / Capacidad de carga de las sujecciones

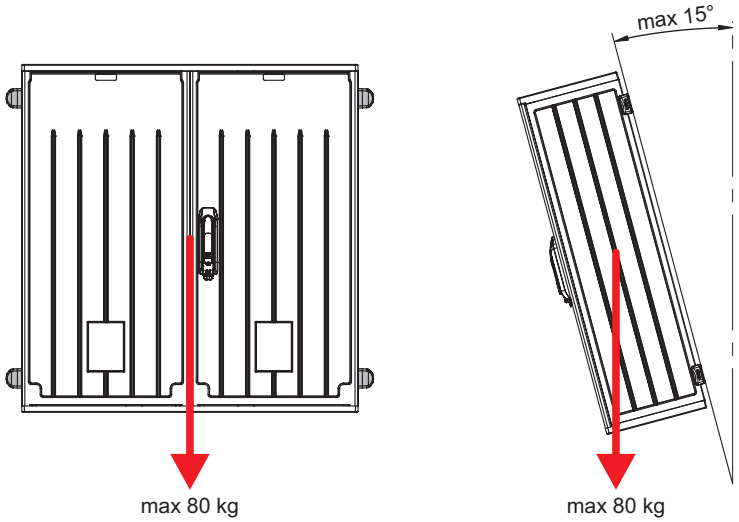


! *Maksymalna waga obudowy wraz z wyposażeniem, zamontowanej na 4 uchwytach UMO:* ***80 kg***
*The maximum weight of the enclosure with equipment installed on 4 UMO holders:* ***80 kg***
*Peso máximo de la envolvente con el equipo, montada en 4 sujección UMO:* ***80 kg***

! *Dopuszczalne odchylenie od pionu:* ***15°***
*Permissible deviation from vertical:* ***15°***
*Desviación admisible de la vertical:* ***15°***

Producent zastrzega sobie prawo wprowadzania zmian technicznych / The producer reserves the right to introduce technical modifications / El fabricante se reserva el derecho a realizar modificaciones técnicas

## Uchwyt obudowy
## Holder for enclosures
## Sistema de fijación mural

# UMO K3



>TP (PA)<

Uchwyty typu UMO K3 przeznaczone są do instalowania obudowy na ścianie budynku lub innych płaskich powierzchniach (korpus maszyny, elementy konstrukcji różnych obiektów). Specyfika konstrukcji zapewnia łatwy i pewny montaż oraz II klasę izolacji zestawu: obudowa + uchwyty.

UMO K3 holders are designed for enclosure installation on wall or other flat surfaces (machine body, different objects elements). Specificity of the construction ensures easy and safe installation as well as keeping the II protection class of the set: enclosure + holders.

Las sujecciones tipo UMO K3 están destinadas para la instalación de envolvente fijación mural o en otras superficies planas (cuerpos de máquina, elementos de diseño de diferentes objetos). La especificidad de la construcción asegura una instalación fácil y un montaje seguro, y la clase II de aislamiento del kit: envolvente + sujección.

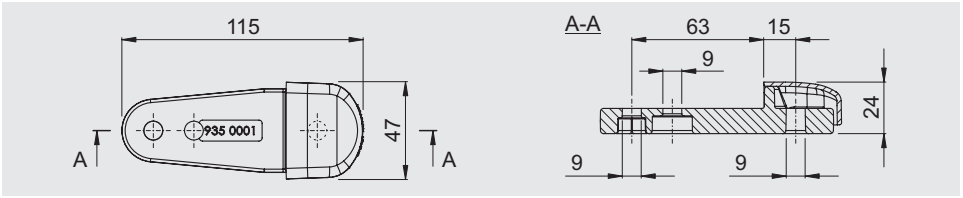


| Typ / Type / Tipo | Nr kat. / Art. no. / Nº cat. |
|---|---|
| UMO K3 | 935 0096 |

! *Komplet zawiera 4 szt. uchwytów.*
*One set contains 4 pcs. of holders.*
*El set contiene 4 piezas de soportes.*

## Konstrukcja uchwytów / Holders construction / Diseño de las sujecciones

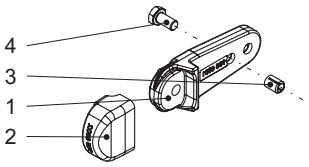


| | |
|---|---|
| 1 | Korpus uchwytu UMO / UMO body / Cuerpo de sujección UMO |
| 2 | Zaślepka uchwytu UMO / UMO hole plug / Tapón de sujección UMO |
| 3 | Tulejka wciskana M8 / Pressed sleeve M8 / Manguito prensado M8 |
| 4 | Śruba M8×16 / Bolt M8×16 / Tornillo M8×16 |

## Montaż / Installation / Montaje

- **Obudowy LILA** / LILA enclosures / Envolventes LILA

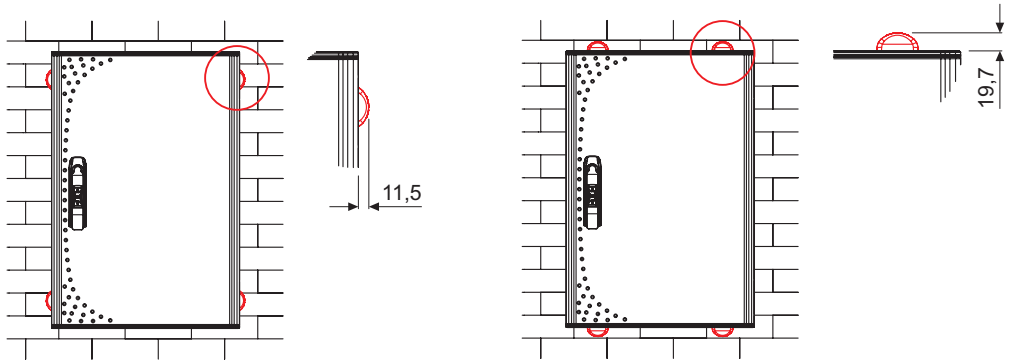


! *Pionowy układ uchwytów możliwy tylko w obudowach: LILA 44XX; LILA 45XX; LILA 46XX.*
*Vertical configuration is possible only in: LILA 44XX; LILA 45XX; LILA 46XX.*
*La configuración vertical solo es posible en: LILA 44XX; LILA 45XX; LILA 46XX.*

- **Obudowy HYDRA** / HYDRA enclosures / Envolventes HYDRA

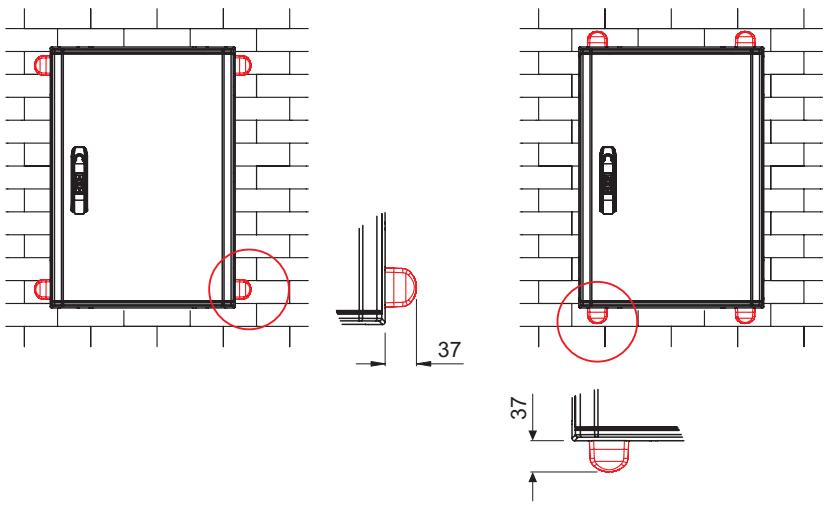


Producent zastrzega sobie prawo wprowadzania zmian technicznych / The producer reserves the right to introduce technical modifications / El fabricante se reserva el derecho a realizar modificaciones técnicas

## Nośność uchwytów / Load-carrying ability / Capacidad de carga de las sujecciones

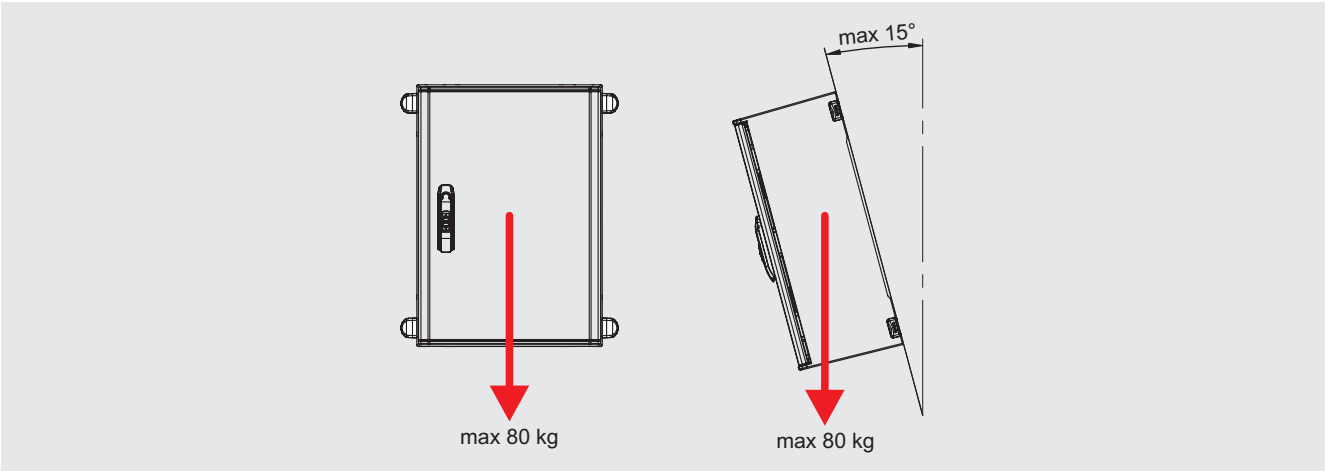


! *Maksymalna waga obudowy wraz z wyposażeniem, zamontowanej na 4 uchwytach UMO K3:* ***80 kg***
*The maximum weight of the enclosure with equipment installed on 4 UMO K3 holders:* ***80 kg***
*Peso máximo de la envolvente con el equipo, montada en 4 sujección UMO K3:* ***80 kg***

! *Dopuszczalne odchylenie od pionu:* ***15°***
*Permissible deviation from vertical:* ***15°***
*Desviación admisible de la vertical:* ***15°***



## Zaślepki
## Cover caps
## Tapas de cubierta

**ZHTF • ZHTMIX**



**ZHTF** *(Komplet / Set / Kit)*

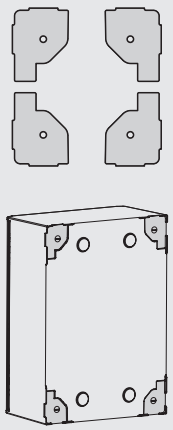

**ZHTMIX** *(Komplet / Set / Kit)*

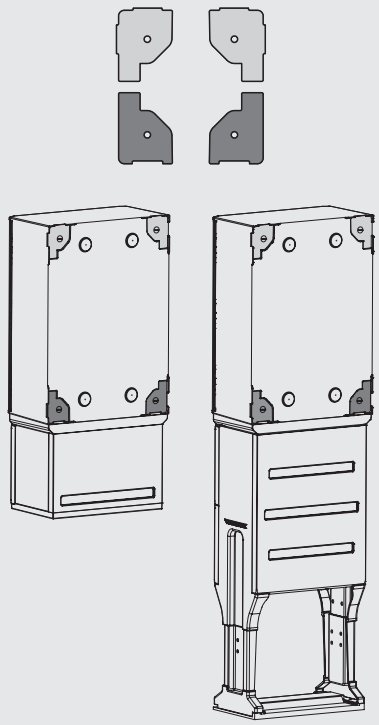

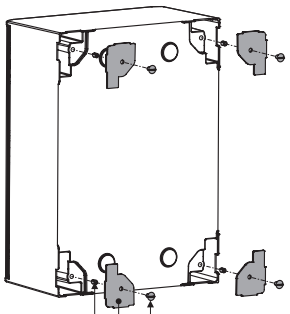


| Typ / Type / Tipo | Nr kat. / Art. no. / № cat. |
|---|---|
| ZHTF 46 | 942 0016 |
| ZHTMIX 46 | 942 0018 |
| ZHTF 68 | 942 0017 |
| ZHTMIX 68 | 942 0019 |

Producent zastrzega sobie prawo wprowadzania zmian technicznych / The producer reserves the right to introduce technical modifications / El fabricante se reserva el derecho a realizar modificaciones técnicas

## System osłon
## Covers system
## Protecciones

OZB • OZC • KL



>TP (PC)<

### Osłony boczne
### Side covers
### Protectores laterales

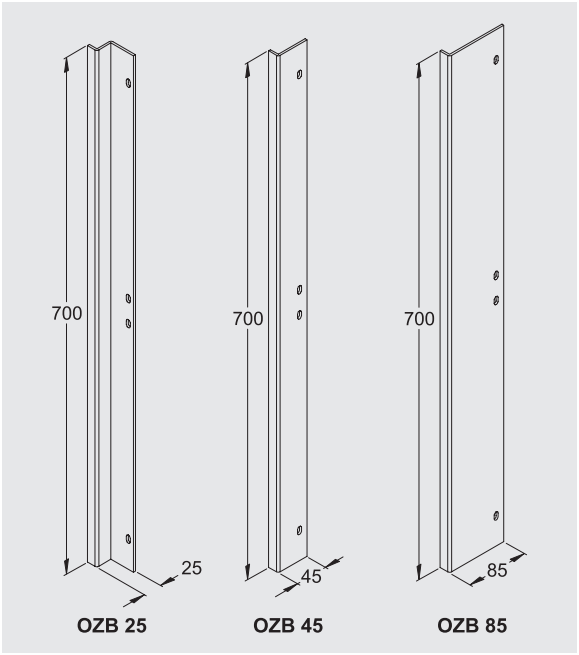


### Osłony centralne
### Central covers
### Protectores centrales




| Typ / Type / Tipo | Nr kat. / Art. no. / Nº cat. |
|---|---|
| OZB 25 | M784 |
| OZB 45 | M785 |
| OZB 85 | M787 |
| OZC 50 | M786 |
| OZC 100 | M788 |

### Kołki do mocowania osłon centralnych*
### Stakes to fix central covers*
### Pasadores de fijación de protecciones centrales*



>TP (PA 6)<

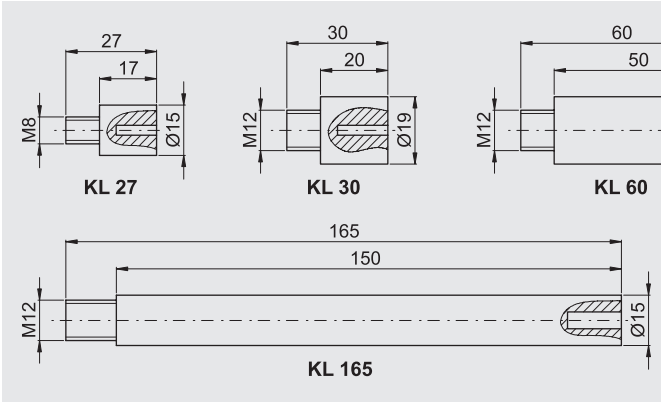


| Typ / Type / Tipo | Nr kat. / Art. no. / Nº cat. |
|---|---|
| KL 27 | 923 2708 |
| KL 30 | 923 3012 |
| KL 60 | 923 6012 |
| KL 165 | M595 |

* *Do każdego kołka dołączany jest wkręt / Each stake has a screw / Por cada pasador se añade un tornillo*

### Komplet osłon bocznych i elementów mocujących do poszczególnych typów obudów
### Set of side covers and fixing elements for particular types of cabinets
### Conjunto de protectores laterales y elementos de fijación para varios tipos de envolventes

| Szerokość obudowy / Width of cabinet / Anchura de la envolvente | Typ osłony bocznej / Side cover type / Tipo de protector lateral | | | Uchwyt kątowy **UMK** / Angle holder **UMK** Soporte en ángulo **UMK** | Śruba + nakrętka / Screw + nut / Tornillo + tuerca | Nr kat. / Art. no. / Nº cat. |
|---|---|---|---|---|---|---|
| | **OZB 25** | **OZB 45** | **OZB 85** | | | |
| cm | szt. / pcs / unidad | szt. / pcs / unidad | szt. / pcs / unidad | szt. / pcs / unidad | szt. / pcs / unidad | |
| 26 | - | - | - | - | - | - |
| 40 | 2 | - | - | - | 4 | 921 4080 |
| 53 | - | 1 | - | 2 | - | 921 5380 |
| 66 | 1 | - | 1 | 2 | 2 | 921 6680 |
| 80 | 2 | - | - | - | 4 | 921 8080 |
| 93 | 2 | - | - | - | 4 | 921 0980 |
| 106 | 2 | - | - | - | 4 | 921 9080 |

Producent zastrzega sobie prawo wprowadzania zmian technicznych / The producer reserves the right to introduce technical modifications / El fabricante se reserva el derecho a realizar modificaciones técnicas

**Przykładowe konfiguracje** / **Configuration examples** / **Ejemplos de configuración**

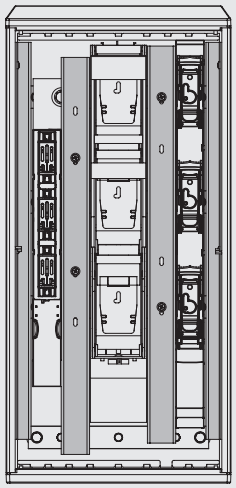

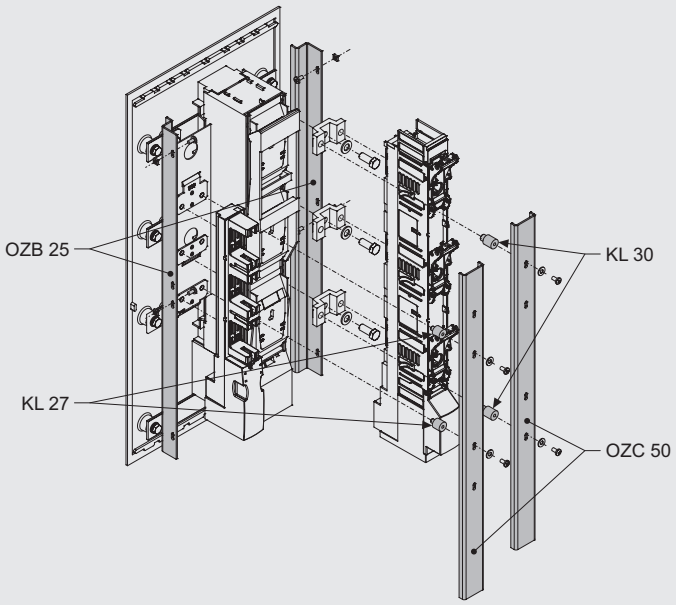




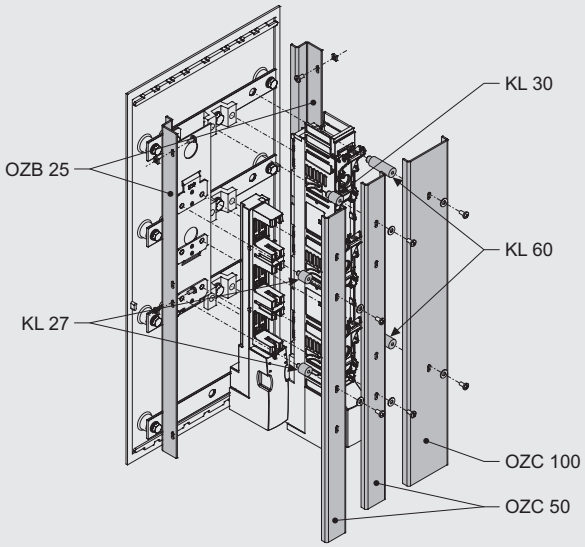


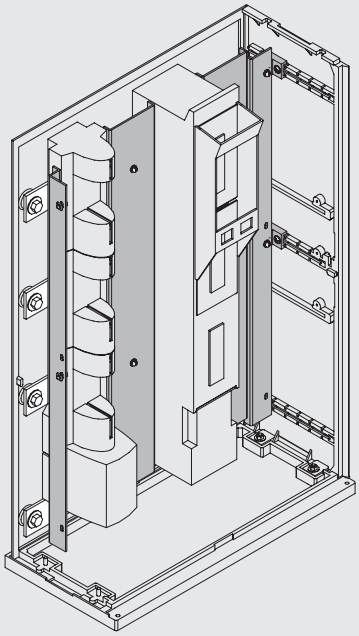

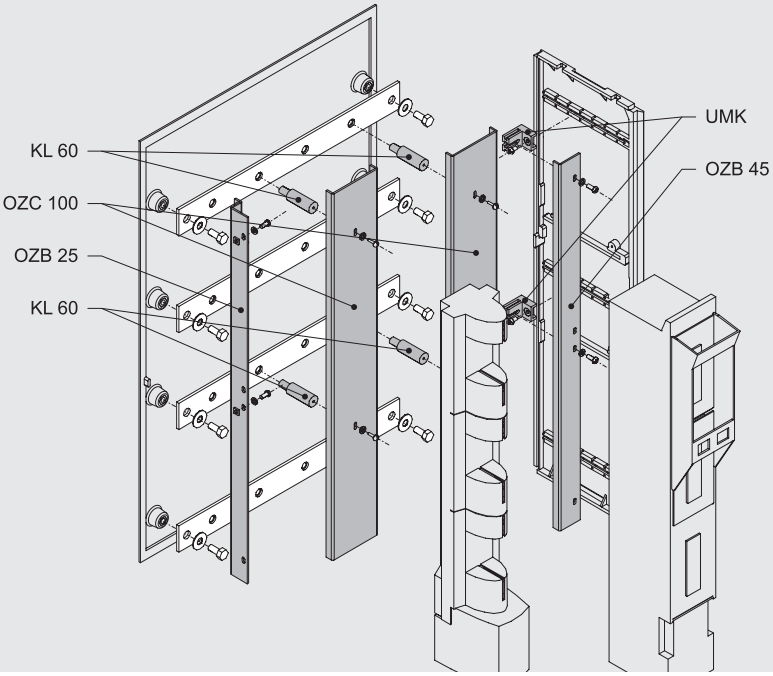


Producent zastrzega sobie prawo wprowadzania zmian technicznych / The producer reserves the right to introduce technical modifications / El fabricante se reserva el derecho a realizar modificaciones técnicas

## Kątowniki i blachy montażowe stalowe
## Steel angle bars and assembly sheets
## Llanta y soporte angular metálico



### Blachy montażowe / Assembly sheets / Llanta de montaje



BMS

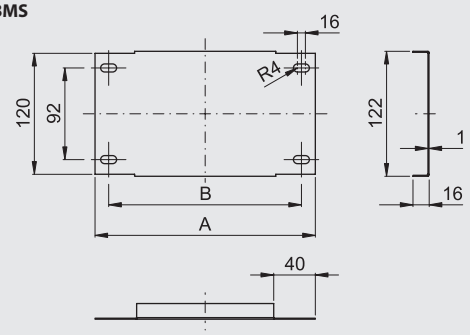


| Typ / Type / Tipo | A | B | Nr kat. / Art. no. / Nº cat. |
|---|---|---|---|
| BMS 26 | 225 | 195 | M502 |
| BMS 40 | 355 | 335 | M503 |
| BMS 53 | 485 | 455 | M504 |
| BMS 66 | 615 | 585 | M505 |
| BMS 80 | 750 | 720 | M506 |
| BMS 106 | 1000 | 981 | M507 |

### Kątowniki montażowe / Assembly angle bars / Soporte angular de montaje



KMS 80

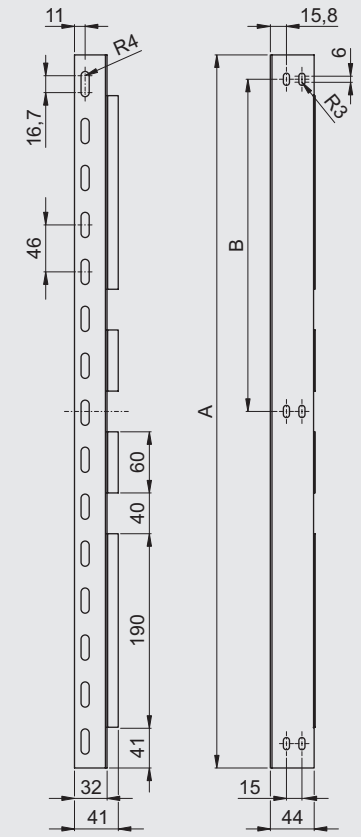


KMS 40 / 50 / 60

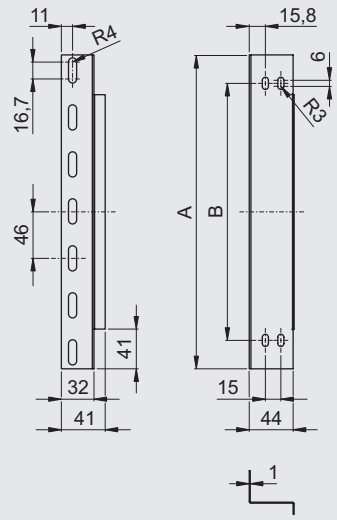


| Typ / Type / Tipo | A | B | Nr kat. / Art. no. / Nº cat. |
|---|---|---|---|
| KMS 40 | 308 | 252 | M517 |
| KMS 50 | 410 | 353 | M518 |
| KMS 60 | 500 | 453 | M519 |
| KMS 80 | 700 | 326 | M520 |

### Przykładowe zastosowania / Application examples / Ejemplos de aplicación

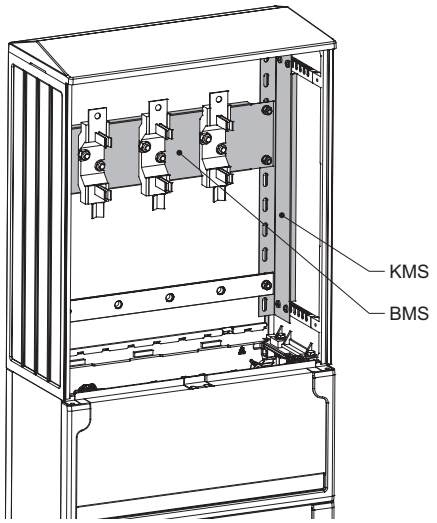


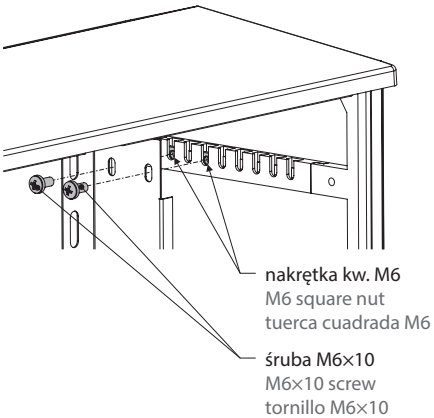


Producent zastrzega sobie prawo wprowadzania zmian technicznych / The producer reserves the right to introduce technical modifications / El fabricante se reserva el derecho a realizar modificaciones técnicas

T1

T2

## Uniwersalne blachy montażowe
## Universal assembly sheets
## Llanta soporte universal

**BMU**

### Uniwersalne blachy montażowe z otworami do montażu aparatów różnych producentów
### Universal assembly sheets with holes for mount apparatus made by different producers
### Llanta soporte universal agujereada para el montaje de componentes de diferentes fabricantes

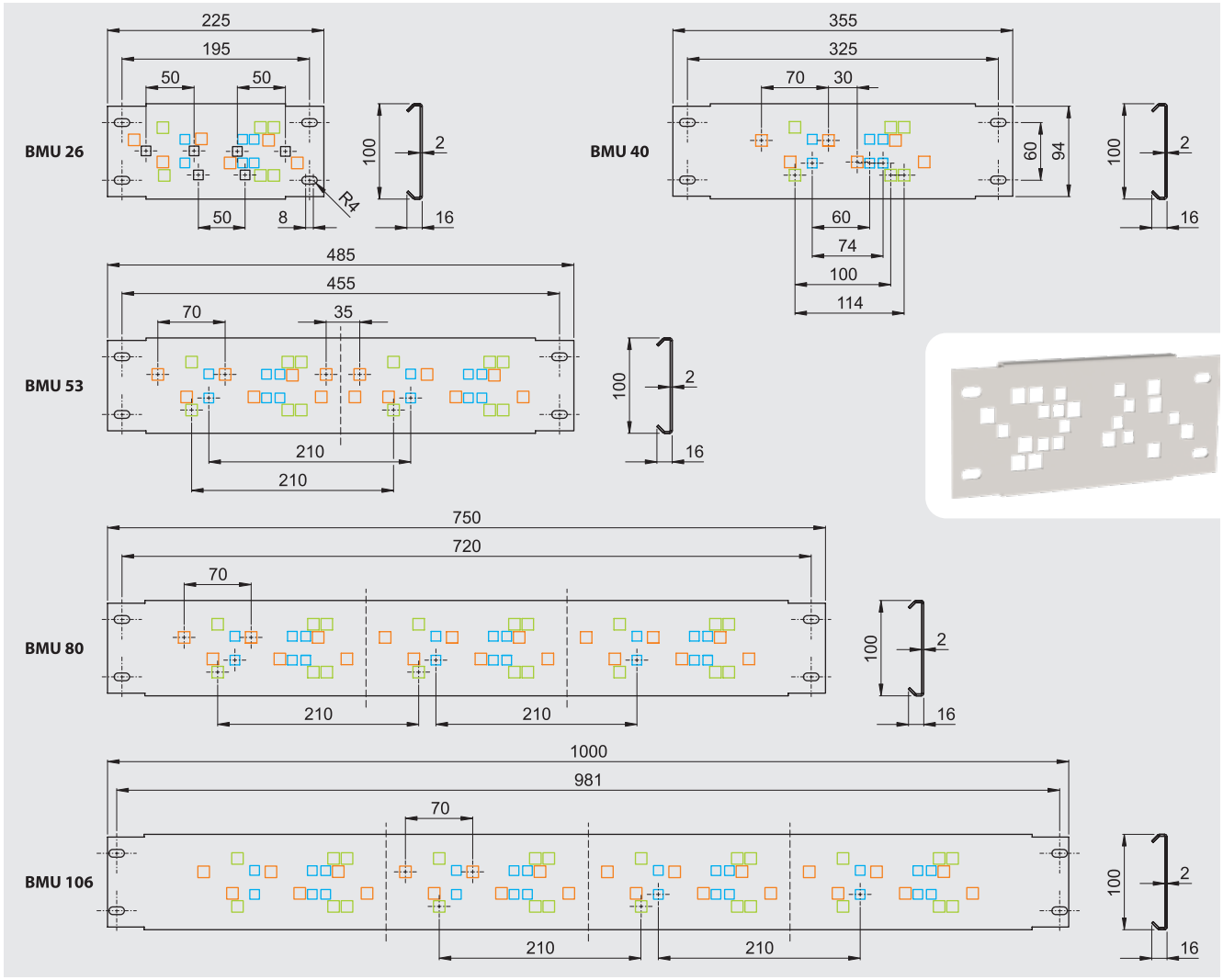




- *Podstawa bezpiecznikowa, wielkość 1 i 2 (nakrętki klatkowe M8)*
  *Fuse base, size 1 and 2 (M8 cage nuts)*
  *Base portafusibles abierta, tamaño 1 y 2 (tuercas prisioneras M8)*
- *Rozłącznik bezpiecznikowy, wielkość 1 (nakrętki klatkowe M8)*
  *Fuse switch disconnector, size 1 (M8 cage nuts)*
  *Bases portafusibles cerrada, tamaño 1 (tuercas prisioneras M8)*
- *Rozłącznik bezpiecznikowy, wielkość 00 (nakrętki klatkowe M6)*
  *Fuse switch disconnector, size 00 (M6 cage nuts)*
  *Bases portafusibles cerrada, tamaño 00 (tuercas prisioneras M6)*
- *Rozłącznik bezpiecznikowy, wielkość 000 (nakrętki klatkowe M6)*
  *Fuse switch disconnector, size 000 (M6 cage nuts)*
  *Bases portafusibles cerrada, tamaño 000 (tuercas prisioneras M6)*

| Typ / Type / Tipo | Nr kat. / Art. no. / № cat. |
|---|---|
| BMU 26 | M508 |
| BMU 40 | M509 |
| BMU 53 | M510 |
| BMU 80 | M511 |
| BMU 106 | M942 |

### Przykładowe zastosowanie / Application example / Ejemplos de aplicación

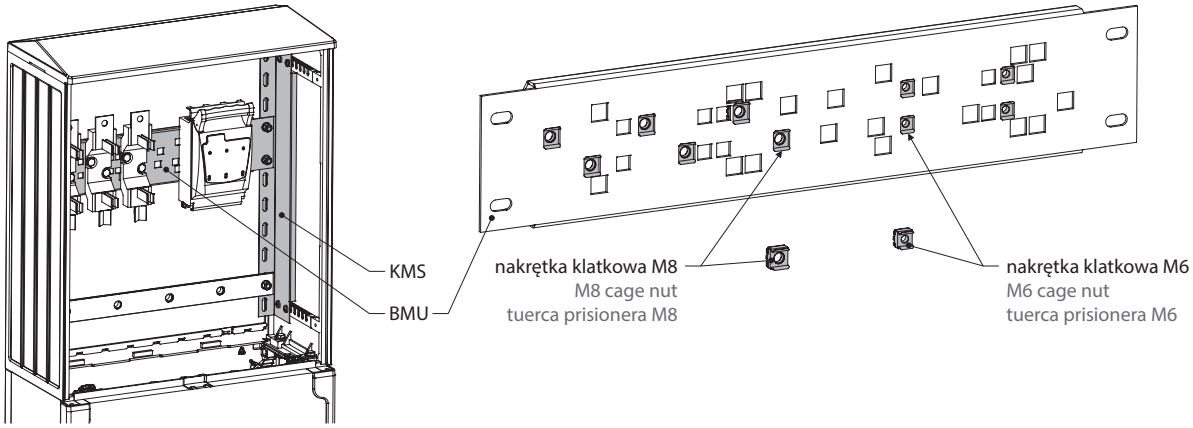


Producent zastrzega sobie prawo wprowadzania zmian technicznych / The producer reserves the right to introduce technical modifications / El fabricante se reserva el derecho a realizar modificaciones técnicas

## Płyty montażowe
## Mounting plates
## Placas de montaje

**PMPN • PMV**



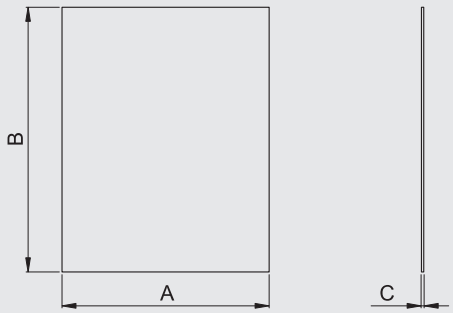


>DP (UP+GF)<

### Płyty montażowe (PMPN)
### Mounting plates (PMPN)
### Placas de montaje (PMPN)

Materiał: poliester wzmocniony włóknem szklanym
Material: glass fibre reinforced polyester
Material: poliéster reforzado con fibra de vidrio

| Rozmiar obudowy [cm] Cabinet size [cm] Dimensiones de la envolvente [cm] | Typ / Type / Tipo | A | B | C | Nr kat. / Art. no. / Nº cat. |
|---|---|---|---|---|---|
| 26×40 | PMPN 23X36X4 | 230 | 360 | 4 | 904 2340 |
| 26×60 | PMPN 23X56X4 | 230 | 560 | 4 | 904 2540 |
| 26×80 | PMPN 23X76X4 | 230 | 760 | 4 | 904 2740 |
| 33×65 | PMPN 29X59X4 | 290 | 590 | 4 | 904 3640 |
| 40×40 | PMPN 36X36X4 | 360 | 360 | 4 | 904 3340 |
| 40×50 | PMPN 36X46X4 | 360 | 460 | 4 | 904 3440 |
| 40×60 | PMPN 36X56X4 | 360 | 560 | 4 | 904 3540 |
| 40×80 | PMPN 36X76X4 | 360 | 760 | 4 | 904 3740 |
| 53×40 | PMPN 49X36X4 | 490 | 360 | 4 | 904 4340 |
| 53×60 | PMPN 49X56X4 | 490 | 560 | 4 | 904 4540 |
| 53×80 | PMPN 49X76X4 | 490 | 760 | 4 | 904 4740 |
| 66×40 | PMPN 62X36X4 | 620 | 360 | 4 | 904 6340 |
| 66×60 | PMPN 62X56X4 | 620 | 560 | 4 | 904 6540 |
| 66×80 | PMPN 62X76X5 | 620 | 760 | 5 | 904 6750 |
| 80×40 | PMPN 36X76X4 | 360 | 760 | 4 | 904 3740 |
| 80×50 | PMPN 76X46X4 | 760 | 460 | 4 | 904 7440 |
| 80×60 | PMPN 76X56X4 | 760 | 560 | 4 | 904 7540 |
| 80×80 | PMPN 76X75,5X5 | 760 | 755 | 5 | 904 7750 |
| 93×40 | PMPN 89X36X5 | 890 | 360 | 5 | 904 8350 |
| 93×60 | PMPN 89X56X5 | 890 | 560 | 5 | 904 8550 |
| 93×80 | PMPN 89X75,5X5 | 890 | 755 | 5 | 904 8750 |
| 106×40 | PMPN 102X36X5 | 1020 | 360 | 5 | 904 9350 |
| 106×60 | PMPN 102X56X5 | 1020 | 560 | 5 | 904 9550 |
| 106×80 | PMPN 102X75,5X5 | 1020 | 755 | 5 | 904 9750 |

>TP (PP)<

### Płyty montażowe (PMV)
### Mounting plates (PMV)
### Placas de montaje (PMV)

Materiał: polipropylen
Material: polypropylene
Material: polipropileno

| Rozmiar obudowy [cm] Cabinet size [cm] Dimensiones de la envolvente [cm] | Typ / Type / Tipo | A | B | C | Nr kat. / Art. no. / Nº cat. |
|---|---|---|---|---|---|
| 26×40 | PMV 23X36X3 | 230 | 360 | 3 | M790 |
| 26×60 | PMV 23X56X3 | 230 | 560 | 3 | M791 |
| 26×80 | PMV 23X76X3 | 230 | 760 | 3 | M792 |
| 33×65 | PMV 29X59X4 | 290 | 590 | 4 | M5207 |
| 40×40 | PMV 36X36X3 | 360 | 360 | 3 | M794 |
| 40×50 | PMV 36X46X3 | 360 | 460 | 3 | M795 |
| 40×60 | PMV 36X56X3 | 360 | 560 | 3 | M796 |
| 40×80 | PMV 36X76X3 | 360 | 760 | 3 | M797 |
| 53×40 | PMV 49X36X5 | 490 | 360 | 5 | M798 |
| 53×60 | PMV 49X56X5 | 490 | 560 | 5 | M799 |
| 53×80 | PMV 49X76X6 | 490 | 760 | 6 | M800 |
| 66×40 | PMV 62X36X5 | 620 | 360 | 5 | M801 |
| 66×60 | PMV 62X56X5 | 620 | 560 | 5 | M802 |
| 66×80 | PMV 62X76X6 | 620 | 760 | 6 | M803 |
| 80×40 | PMV 76X36X5 | 760 | 360 | 5 | M804 |
| 80×50 | PMV 76X46X5 | 760 | 460 | 5 | M805 |
| 80×60 | PMV 76X56X6 | 760 | 560 | 6 | M806 |
| 80×80 | PMV 76X75,5X6 | 760 | 755 | 6 | M807 |
| 93×40 | PMV 89X36X5 | 890 | 360 | 6 | M9151 |
| 93×60 | PMV 89X56X5 | 890 | 560 | 6 | M9152 |
| 93×80 | PMV 89X75,5X5 | 890 | 755 | 6 | M9153 |
| 106×40 | PMV 102X36X6 | 1020 | 360 | 6 | M2855 |
| 106×60 | PMV 102X56X6 | 1020 | 560 | 6 | M2856 |
| 106×80 | PMV 102X75,5X6 | 1020 | 755 | 6 | M2857 |

Producent zastrzega sobie prawo wprowadzania zmian technicznych / The producer reserves the right to introduce technical modifications / El fabricante se reserva el derecho a realizar modificaciones técnicas

T3

## Płyty montażowe
## Mounting plates
## Placas de montaje

**PMIDC**

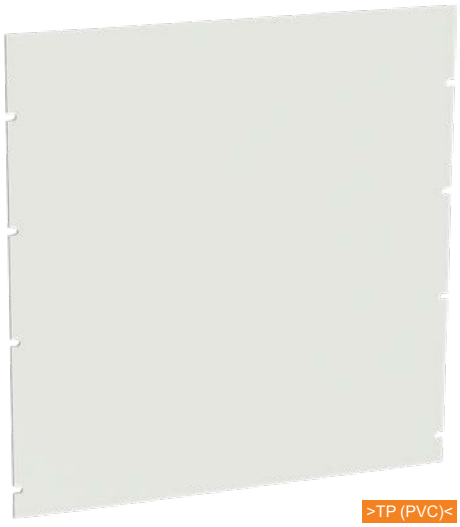

>TP (PVC)<

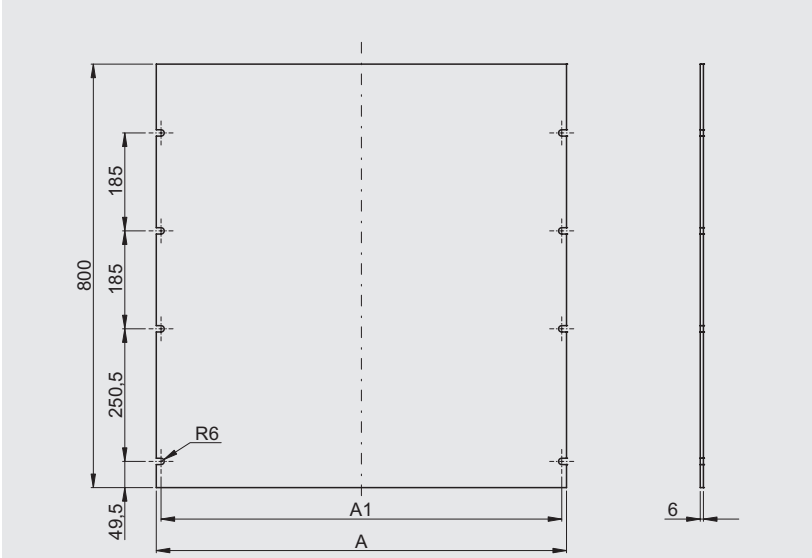


| Typ / Type / Tipo | A | A1 | Nr kat. / Art. no. / № cat. |
|---|---|---|---|
| PMIDC 00 | 445 | 427 | MT 000 0089 |
| PMIDC 0 | 580 | 562 | MT 000 0091 |
| PMIDC 1 | 775 | 757 | MT 000 0093 |
| PMIDC 2 | 1105 | 1087 | MT 000 0095 |

! *Do obudów DC, DCZ, DCB, DCZB*
*For DC, DCZ, DCB, DCZB cabinets*
*Para envolventes DC, DCZ, DCB, DCZB*

T3

## Płyty montażowe
## Mounting plates
## Placas de montaje

**PMIW**

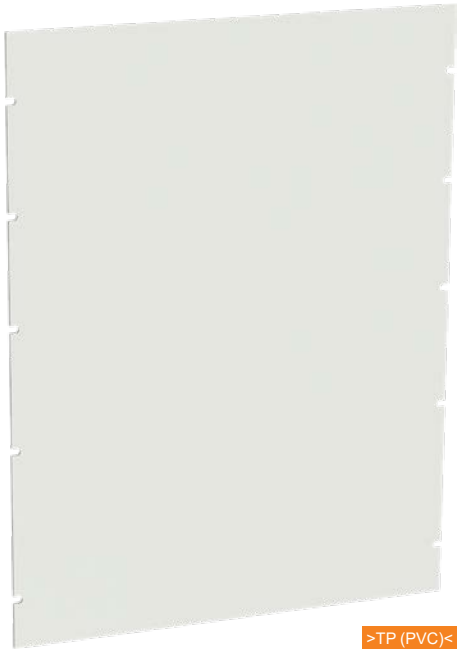

>TP (PVC)<

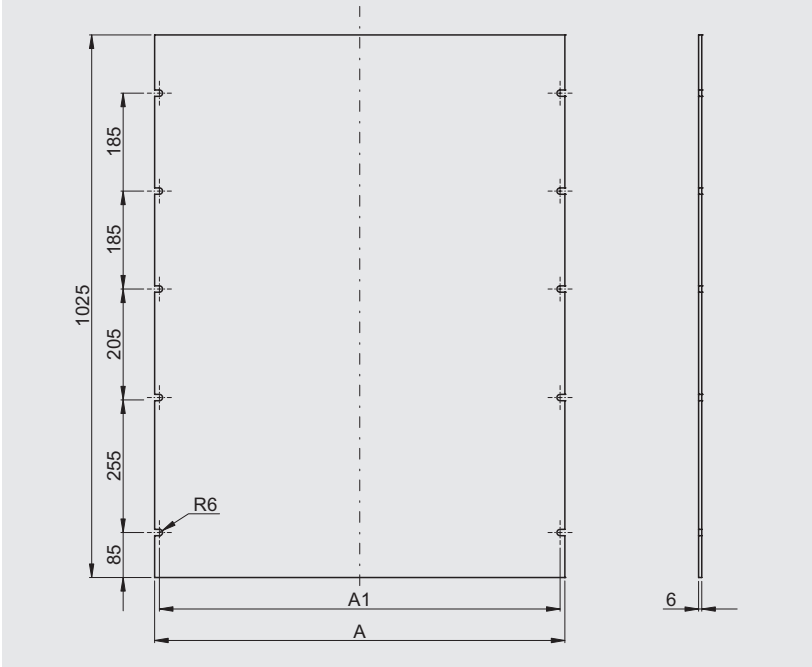


| Typ / Type / Tipo | A | A1 | Nr kat. / Art. no. / № cat. |
|---|---|---|---|
| PMIW 0 | 580 | 562 | M974 |
| PMIW 1 | 775 | 757 | M973 |
| PMIW 2 | 1105 | 1088 | M972 |

! *Do obudów DCWE, DCWEZ, DCWEB, DCWEZB*
*For DCWE, DCWEZ, DCWEB, DCWEZB cabinets*
*Para envolventes DCWE, DCWEZ, DCWEB, DCWEZB*

Producent zastrzega sobie prawo wprowadzania zmian technicznych / The producer reserves the right to introduce technical modifications / El fabricante se reserva el derecho a realizar modificaciones técnicas

Producent zastrzega sobie prawo wprowadzania zmian technicznych / The producer reserves the right to introduce technical modifications / El fabricante se reserva el derecho a realizar modificaciones técnicas

## Płyta montażowa
## Mounting plate
## Placa de montaje

**PMIST**

T4



>TP (PVC)<

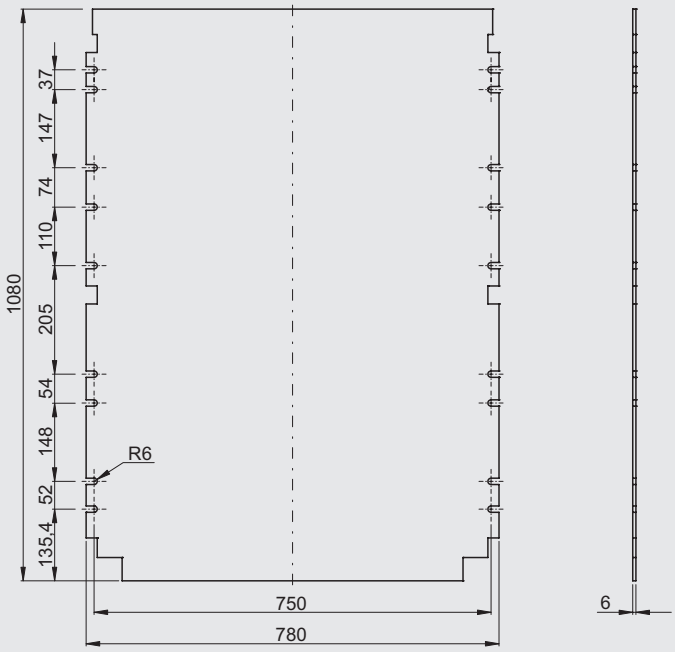


| Typ / Type / Tipo | Nr kat. / Art. no. / № cat. |
|---|---|
| PMIST 80 | M6558 |

## Płyty montażowe
## Mounting plates
## Placas de montaje

**PMPL • PMSL**

T6

- **PMPL (poliester /** polyester / poliéster**)**



>DP (UP+GF)<

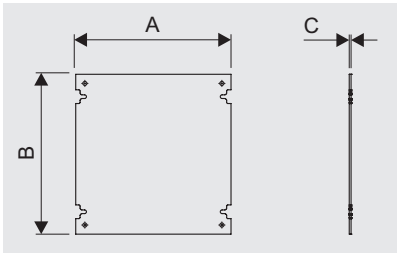


- **PMSL (stal /** steel / acero**)**



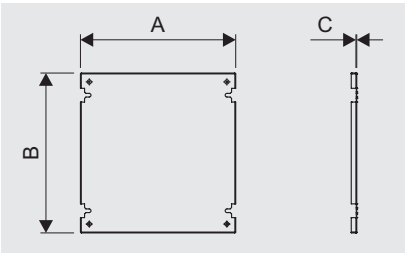


| Typ / Type / Tipo | Materiał / Material / Material | A | B | C | Nr kat. / Art. no. / № cat. |
|---|---|---|---|---|---|
| **PMPL 33** | Poliester / Polyester / Poliéster | 230 | 270 | 4 | MT 000 0080 |
| **PMPL 44** | | 340 | 350 | 4 | TP 100 0135 |
| **PMPL 45** | | 340 | 450 | 4 | TP 100 0136 |
| **PMPL 46** | | 340 | 550 | 4 | TP 100 0137 |
| **PMPL 56** | | 388 | 584 | 4 | TP 100 0138 |
| **PMSL 33** | Stal / Steel / Acero | 230 | 270 | 1 | MT 000 0230 |
| **PMSL 44** | | 340 | 350 | 1 | MT 000 0200 |
| **PMSL 45** | | 340 | 450 | 1 | MT 000 0201 |
| **PMSL 46** | | 340 | 550 | 1 | MT 000 0202 |
| **PMSL 56** | | 388 | 584 | 1 | MT 000 0203 |

T7

## Płyty montażowe
## Mounting plates
## Placas de montaje

**PMPH • PMSH**

- PMPH (poliester / polyester / poliéster)

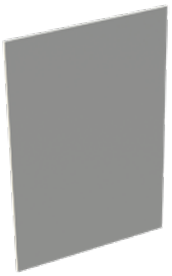

>DP (UP+GF)<

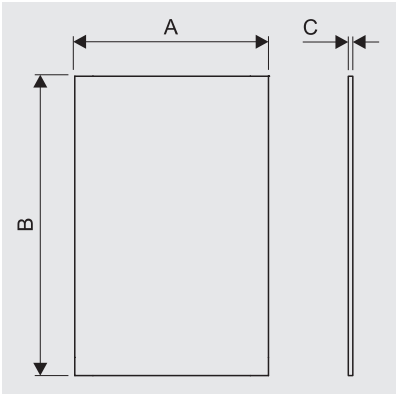


- PMSH (stal / steel / acero)

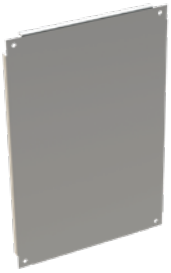

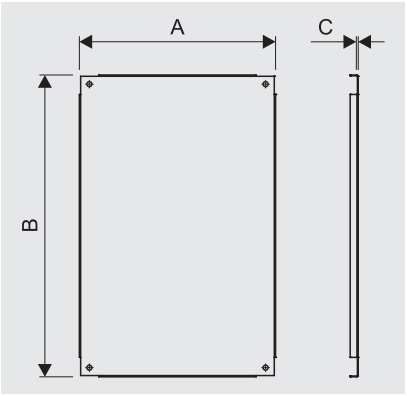


| Typ / Type / Tipo | Materiał / Material / Material | A | B | C | Nr kat. / Art. no. / Nº cat. |
|---|---|---|---|---|---|
| PMPH 34 | Poliester / Polyester / Poliéster | 225 | 344 | 4 | 904 3441 |
| PMPH 44 | | 333 | 344 | 4 | 904 4441 |
| PMPH 45 | | 333 | 444 | 4 | 904 4541 |
| PMPH 46 | | 360 | 550 | 4 | 904 4640 |
| PMPH 68 | | 530 | 740 | 4 | 904 6840 |
| PMPH 81 | | 755 | 925 | 5 | 904 8150 |
| PMSH 34 | Stal / Steel / Acero | 225 | 344 | 1,5 | MT 000 0231 |
| PMSH 44 | | 333 | 344 | 1,5 | MT 000 0232 |
| PMSH 45 | | 333 | 444 | 1,5 | MT 000 0233 |
| PMSH 46 | | 360 | 550 | 1,5 | MT 000 0001 |
| PMSH 68 | | 530 | 740 | 2 | MT 000 0002 |
| PMSH 81 | | 755 | 925 | 2 | MT 000 0003 |

T1

T2

T3

## Oświetlenie obudowy
## Cabinet lighting
## Iluminación de envolvente

**OSW**

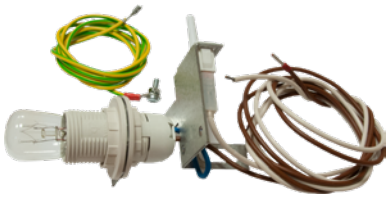

| Typ / Type / Tipo | Typ obudowy<br>Cabinet type<br>Tipo de envolvente | Pozycja montażowa<br>Mounting position<br>Posición de montaje | Nr kat. / Art. no. / Nº cat. |
|---|---|---|---|
| OSW-OSR | OS, OSZ, OSi, OSZi | prawa / right / derecho | 926 1001 |
| OSW-OSL | | lewa / left / izquierdo | 926 1002 |
| OSW-KS/DCE-R | KS, KSZ, KSi, KSZi | prawa / right / derecho | 926 1003 |
| OSW-KS/DCE-L | | lewa / left / izquierdo | 926 1004 |
| OSW-DCWE/DC-R | DC, DCZ, DCB, DCZB, DCWE, DCWEZ, DCWEB, DCWEZB | prawa / right / derecho | 926 1005 |
| OSW-DCWE/DC-L | | lewa / left / izquierdo | 926 1007 |

T7

## Drzwi wewnętrzne
## Internal door
## Puertas interiores

**DWH**



>DP (UP+GF)<

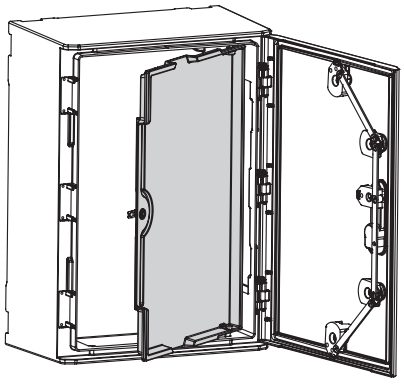

| Typ / Type / Tipo | Nr kat. / Art. no. / Nº cat. |
|---|---|
| DWH 46 | 942 0009 |
| DWH 68 | 942 0010 |
| DWH 81 | 942 0013 |

Producent zastrzega sobie prawo wprowadzania zmian technicznych / The producer reserves the right to introduce technical modifications / El fabricante se reserva el derecho a realizar modificaciones técnicas

## Blokada drzwi
## Door blockade
## Bloqueo de puerta

**BDS**



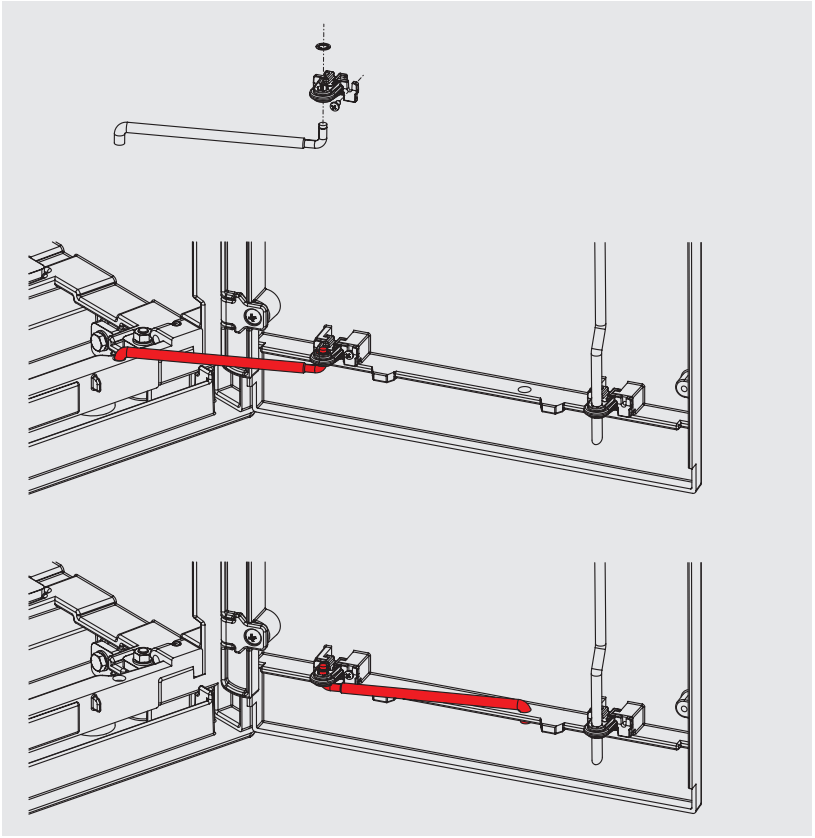

| Typ / Type / Tipo | Nr kat. / Art. no. / № cat. |
|---|---|
| BDS | MZT6336 |

## Blokada drzwi
## Door blockade
## Bloqueo de puerta

**BDH 1**





>TP (PA+GF)<

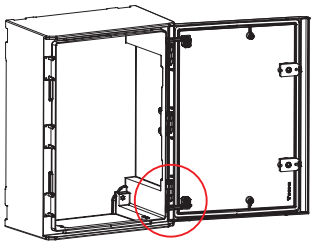

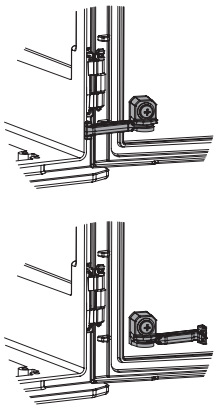

| Typ / Type / Tipo | Nr kat. / Art. no. / № cat. |
|---|---|
| BDH 1 | 944 0099 |

Producent zastrzega sobie prawo wprowadzania zmian technicznych / The producer reserves the right to introduce technical modifications / El fabricante se reserva el derecho a realizar modificaciones técnicas

## Blokada drzwi
## Door blockade
## Bloqueo de puerta

**BDO 15**

BDO 15 – komplet części luzem / set of parts in bulk / juego de piezas sueltas



>TP (PA+GF)<

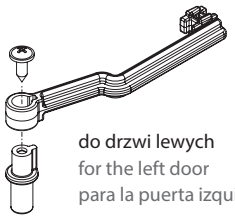

do drzwi lewych
for the left door
para la puerta izquierda

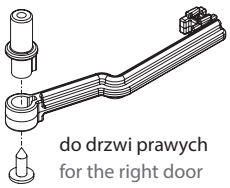

do drzwi prawych
for the right door
para la puerta derecha

| Typ / Type / Tipo | Nr kat. / Art. no. / Nº cat. |
|---|---|
| BDO 15 | 944 1703 |

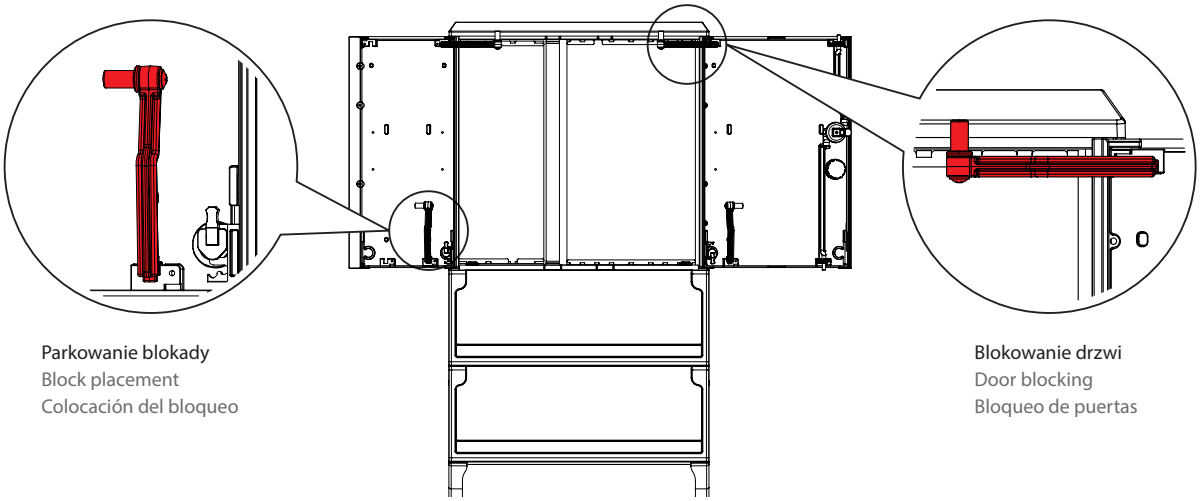

Parkowanie blokady
Block placement
Colocación del bloqueo

Blokowanie drzwi
Door blocking
Bloqueo de puertas

## Wkładki
## Locking cylinders
## Bombillos

**WRS • WRH**



**Kształt końcówki trzpienia / Pin end shape / Tipo bombillo**

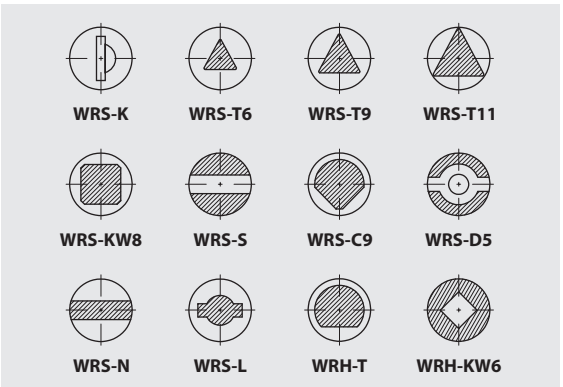


| Typ / Type / Tipo | Nr kat. / Art. no. / Nº cat. |
|---|---|
| WRS-K | 918 0001 |
| WRS-T6 | 918 0002 |
| WRS-T9 | 918 0003 |
| WRS-T11 | 918 0012 |
| WRS-KW8 | 918 0004 |
| WRS-S | 918 0005 |
| WRS-C9 | 918 0006 |
| WRS-D5 | 918 0007 |
| WRS-N | 918 0008 |
| WRS-L | 918 0009 |
| WRH-T | 918 0010 |
| WRH-KW6 | 918 0011 |

## Zamki
## Locks
## Manetas

**LE**



LE 40



LE 40U



LE 45



LE 45U

>TP (PA 6)<

| Typ / Type / Tipo | Nr kat. / Art. no. / Nº cat. |
|---|---|
| LE 40 | 940 0099 |
| LE 40U | 940 0097 |
| LE 45 | 940 0098 |
| LE 45U | 940 0096 |

Producent zastrzega sobie prawo wprowadzania zmian technicznych / The producer reserves the right to introduce technical modifications / El fabricante se reserva el derecho a realizar modificaciones técnicas

**Zamki**
**Locks**
**Manetas**





Producent zastrzega sobie prawo wprowadzania zmian technicznych / The producer reserves the right to introduce technical modifications / El fabricante se reserva el derecho a realizar modificaciones técnicas

## • ZIP66



>TP (PA 6)<

| Typ / Type / Tipo | Nr kat. / Art. no. / № cat. |
|---|---|
| ZIP66 | 939 0099 |

## • 1022



| Typ / Type / Tipo | Kształt końcówki trzpienia / Pin end shape / Tipo bombillo | Uwagi / Comments / Comentarios |
|---|---|---|
| 1022-U66 |  | Wersja z kluczem powtarzalnym / With a repatable key / Version con llave replicable |
| 1022-U69 |  | Wersja z kluczem unikalnym / With a unique key / Versión con llave única |
| 1022-U72 |  | – |
| 1022-U73 |  | – |
| 1022-U74 |  | – |

## • M22



| Typ / Type / Tipo | Kształt końcówki trzpienia / Pin end shape / Tipo bombillo | Uwagi / Comments / Comentarios |
|---|---|---|
| M22 D5 |  | Standard / Standard / Estándar |
| M22 D3 |  | Opcja / Option / Opción |
| M22 T8 |  | Opcja / Option / Opción |
| M22 T9 |  | Opcja / Option / Opción |
| M22 KW8 |  | Opcja / Option / Opción |
| M22 S |  | Opcja / Option / Opción |
| M22 N |  | Opcja / Option / Opción |
| M22 C9 |  | Opcja / Option / Opción |
| M22 HEX |  | Opcja / Option / Opción |
| M22 T13 |  | Opcja / Option / Opción |
| M22 T13S |  | Opcja / Option / Opción |

## Wentylacja
## Ventilation
## Ventilación

## SLU



>TP (PA 6)<

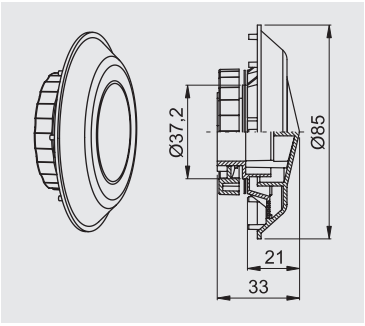


Powierzchnia dopływu powietrza: 237 mm²
Air inflow area: 237 mm²
Área de entrada de aire: 237 mm²

| Typ / Type / Tipo | IP | Nr kat. / Art. no. / Nº cat. |
|---|---|---|
| SLU | IP55 | 930 9001 |

### Konstrukcja / Construction / Construcción

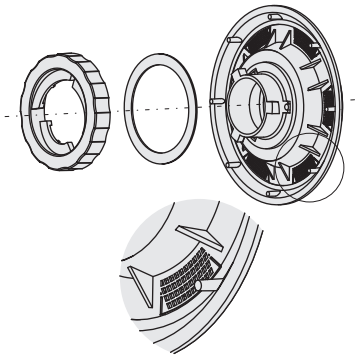

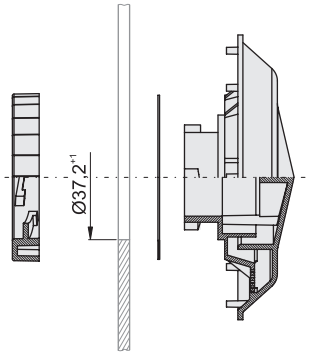


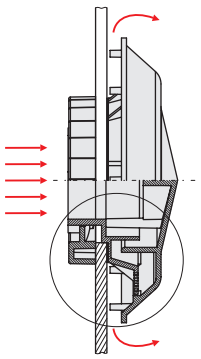

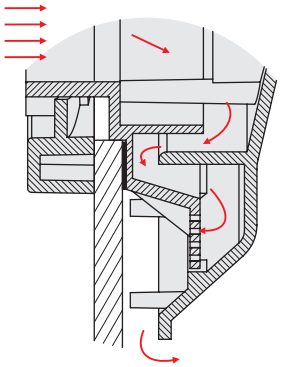

### Warianty montażu / Mounting options / Opciones de montaje

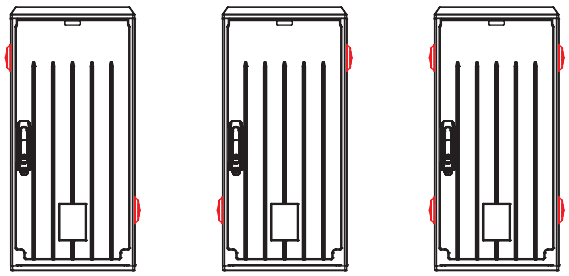

Producent zastrzega sobie prawo wprowadzania zmian technicznych / The producer reserves the right to introduce technical modifications / El fabricante se reserva el derecho a realizar modificaciones técnicas

**Wentylacja**
**Ventilation**
**Ventilación**

**DA • DD**

T6
T7

## Element kompensujący ciśnienie – wentylacja (DA)
## Pressure compensation device – ventilation (DA)
## Dispositivo de compensación de presión - ventilación (DA)

- DA 084

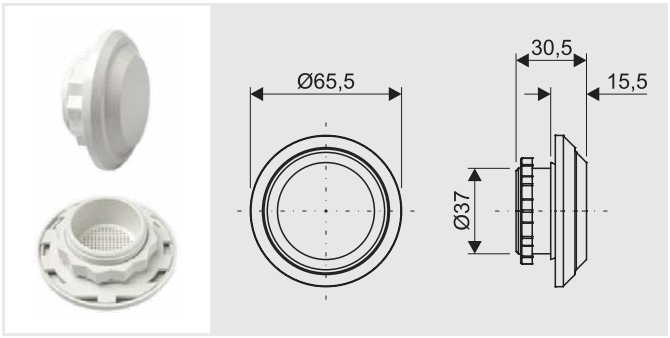


| Typ / Type / Tipo | |
|---|---|
| DA 084 (komplet: 2 szt. / set: 2 pcs. / kit: 2 piezas) | |
| **Dane techniczne / Technical data / Datos técnicos** | |
| Otwór w ścianie obudowy / Cut-out dimension / Dimensión del recorte | Ø37+1 |
| Siła dokręcania / Tightening torque / Par de apriete | 5 Nm (10 Nm max.) |
| Materiał / Material / Material | Tworzywo sztuczne / Plastic / Plástico |
| Filtr / Filter / Filtrar | – |
| Powierzchnia dopływu powietrza / Air inflow area / Área de entrada de aire | ~ 1,5 $cm^2$ |
| Stopień ochrony / Ingress protection / Grado de protección | IP55 |

- DA 284

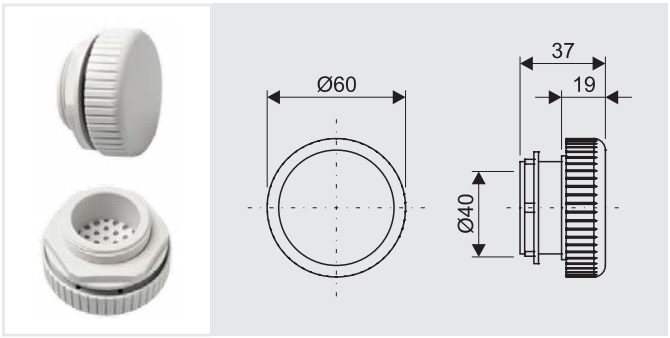


| Typ / Type / Tipo | |
|---|---|
| DA 284 (komplet: 2 szt. / set: 2 pcs. / kit: 2 piezas) | |
| **Dane techniczne / Technical data / Datos técnicos** | |
| Otwór w ścianie obudowy / Cut-out dimension / Dimensión del recorte | Ø40,5+0,5 |
| Siła dokręcania / Tightening torque / Par de apriete | 5 Nm (10 Nm max.) |
| Materiał / Material / Material | Tworzywo sztuczne / Plastic / Plástico |
| Filtr / Filter / Filtrar | Membrana półprzepuszczalna / Waterproof membrane / Membrana semipermeable |
| Przepuszczalność powietrza / Air permeability / Permeabilidad al aire | 1200 l/h przy różnicy ciśnień min. 70 mbar / 1200 l/h at a pressure difference of min. 70 mbar / 1200 l/h con una diferencia de presión de mín. 70 mbar |
| Stopień ochrony / Ingress protection / Grado de protección | IP66 |

## Element osuszający – odprowadzenie kondensatu (DD)
## Drainage device – conveyingthe condensate (DD)
## Elemento de drenaje: eliminación del condensado (DD)

- DD 084

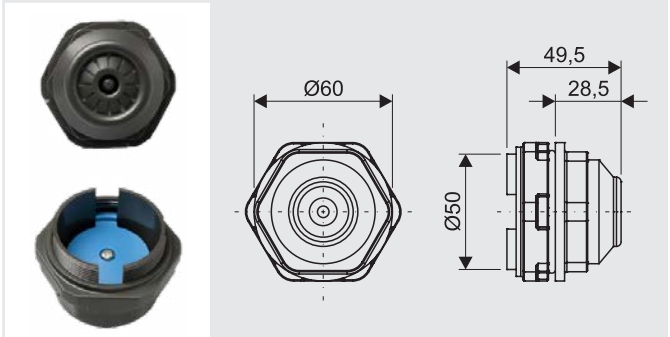


| Typ / Type / Tipo | |
|---|---|
| DD 084 (komplet: 1 szt. / set: 1 piece / kit: 1 pieza) | |
| **Dane techniczne / Technical data / Datos técnicos** | |
| Otwór w ścianie obudowy / Cut-out dimension / Dimensión del recorte | Ø50,5+0,5 |
| Siła dokręcania / Tightening torque / Par de apriete | 6 Nm max. |
| Materiał / Material / Material | Tworzywo sztuczne / Plastic / Plástico |
| Wydajność – odprowadzanie wody / Water flow-through / Eficiencia – drenaje de agua | ok. 200 ml/h wysokość słupa wody 5 mm / Approx. 200 ml/h at a water column of 5 mm / Aprox. 200 ml/h a la altura de la columna de agua 5 mm |
| Stopień ochrony / Ingress protection / Grado de protección | IP66 |

Producent zastrzega sobie prawo wprowadzania zmian technicznych / The producer reserves the right to introduce technical modifications / El fabricante se reserva el derecho a realizar modificaciones técnicas

T1

## Prowadnica
Guide rail
Guías

**LHK 245 • LHP 245**

- LHK 245



>DP (UP+GF)<

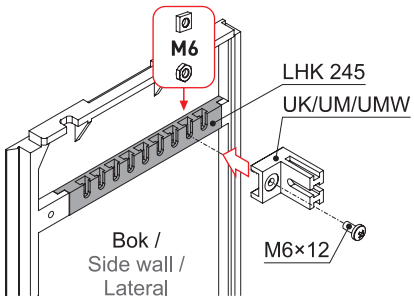


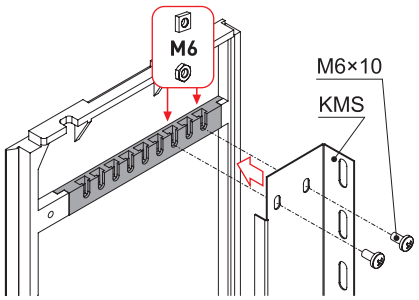


- LHP 245



>DP (UP+GF)<

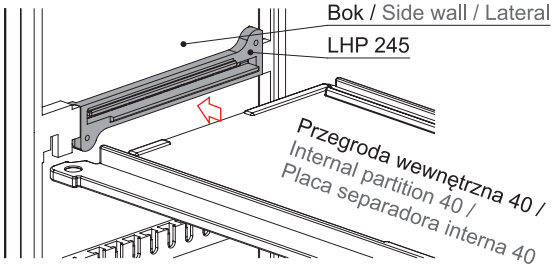


| Typ / Type / Tipo | Nr kat. / Art. no. / Nº cat. |
|---|---|
| LHK 245 | 913 9001 |
| LHP 245 | 913 9003 |

T2

## Prowadnica
Guide rail
Guías

**LHK 320**



>DP (UP+GF)<

| Typ / Type / Tipo | Nr kat. / Art. no. / Nº cat. |
|---|---|
| LHK 320 | 913 9002 |

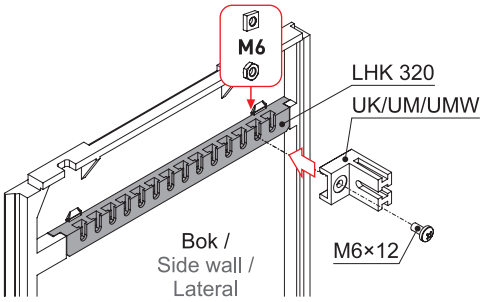


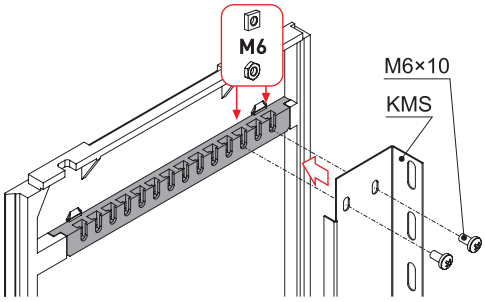


Producent zastrzega sobie prawo wprowadzania zmian technicznych / The producer reserves the right to introduce technical modifications / El fabricante se reserva el derecho a realizar modificaciones técnicas

## Pokrywa dolna
## Bottom cover
## Placa de cierre inferior

**P • K**



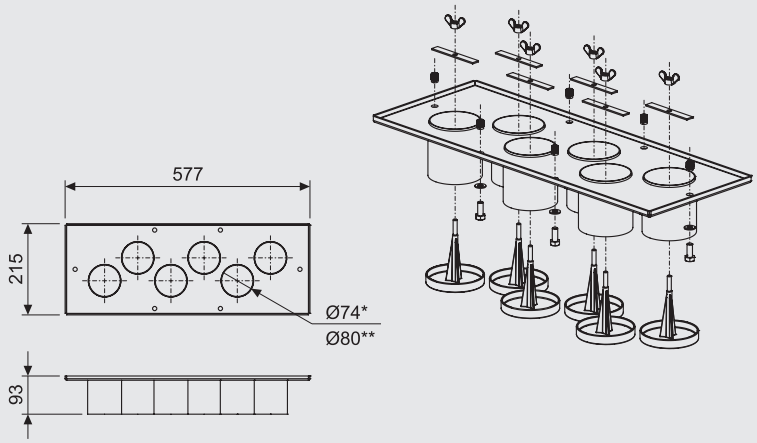


! *materiał: Aluminium*
*material: Aluminium*
*material: Aluminio*

* *średnica wewnętrzna*
*inner diameter*
*diámetro interior*

** *średnica zewnętrzna*
*outer diameter*
*diámetro externo*

| Typ / Type / Tipo | n | Nr kat. / Art. no. / № cat. |
|---|---|---|
| P | - | M596 |
| K1 | 1 | MZ2196 |
| K2 | 4 | MZ278 |
| K3 | 6 | MZ937 |

*n - ilość kominków*
*number of chimneys*
*número de chimeneas*

## Kanał kablowy
## Cable channel
## Canal de cable

**KKSTT**





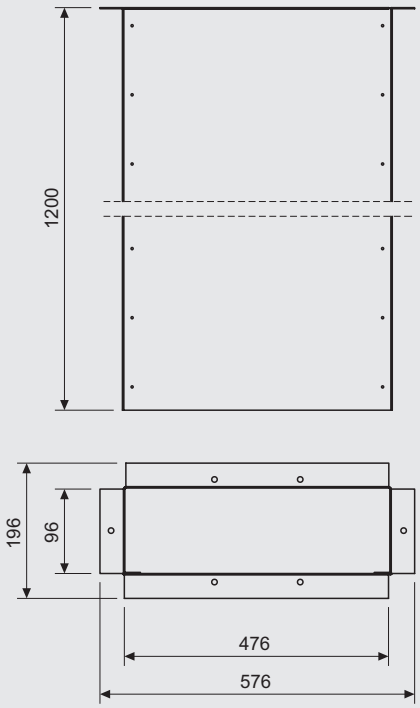


! *materiał: Aluminium*
*material: Aluminium*
*material: Aluminio*

| Typ / Type / Tipo | Nr kat. / Art. no. / № cat. |
|---|---|
| KKSTT 80 | 948 0001 |

Producent zastrzega sobie prawo wprowadzania zmian technicznych / The producer reserves the right to introduce technical modifications / El fabricante se reserva el derecho a realizar modificaciones técnicas

T3

## Rama wewnętrzna
## Internal frame
## Soporte interior de fijación a zócalo

**RWL • RWP**



>DP (UP+GF)<

Rama wewnętrzna składa się z dwóch boków (lewego i prawego), które stanowią niezależną od obudowy podstawę konstrukcji złącza. Dzięki temu można swobodnie zbudować kompletne złącze, następnie całość zamontować na fundamencie i w końcu od góry założyć obudowę. Rama stanowi również doskonałą bazę dla rozwiązań stosowanych w telekomunikacji i teleinformatyce. Elementy ramy zostały przystosowane do montażu w szafach typu DC, DCZ, DCB, DCZB (DIN). Wykonane są z tworzywa izolacyjnego (poliester wzmocniony włóknem szklanym). W bokach znajdują się gniazda na nakrętki kwadratowe M8. Dzięki specjalnej konstrukcji istnieje możliwość zamontowania maskownicy.

The internal frame consists of two sides (left and right), which are an independent base for connection construction. This allows to easily build a complete connection, then the whole be mounted on foundation and eventually the cabinet is placed from the top. The frame is also an excellent base for solutions in the telecommunications and data communications fields. Elements of frame have been designed for installation in cabinets DC, DCZ, DCB, DCZB (DIN). They are made of insulating material (glass fiber reinforced polyester). The sides have sockets for square nuts M8. With the special design it is possible to mount a masking plate in the front.

El soporte interior de fijación a zócalo consta de dos lados (izquierdo y derecho) independientes de la envolvente que son una base de estructura. Esto permite un montaje sencillo, instalando la solución completa sobre una base. El marco también es una excelente base para las soluciones en los sectores de las telecomunicaciones y las TIC. Los elementos del marco han sido adaptados para el montaje en armarios DC, DCZ, DCB, DCZB (DIN). Están fabricados de plástico aislante (poliéster reforzado con fibra de vidrio). En los laterales hay ranuras para tuercas cuadradas M8. La estructura especial permite ser montada en el marco embellecedor.

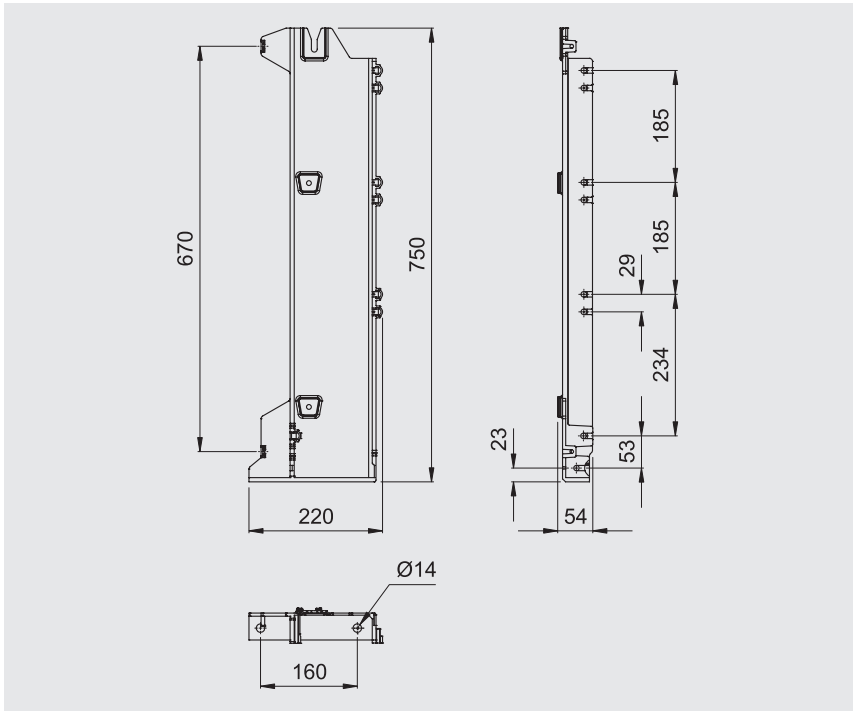


| Typ / Type / Tipo | Nr kat. / Art. no. / Nº cat. |
|---|---|
| RWL 75 | 014 7521 01 |
| RWP 75 | 014 7521 00 |

### Konstrukcja / Construction / Construcción

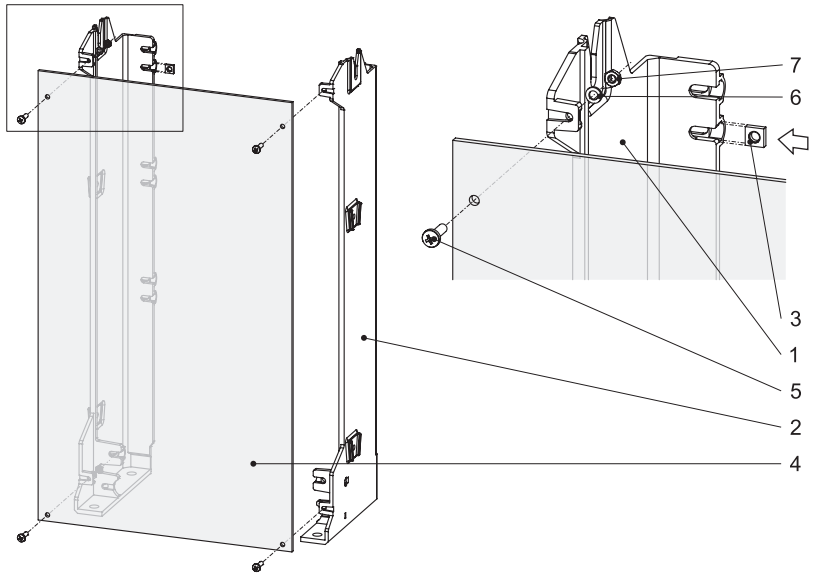


| | |
|---|---|
| 1 | Bok lewy (RWL 75) / Left side (RWL 75) / Lado izquierdo (RWL 75) |
| 2 | Bok prawy (RWP 75) / Right side (RWP 75) / Lado derecho (RWP 75) |
| 3 | Nakrętka kwadratowa M8* / Square nut M8* / Tuerca cuadrada M8* |
| 4 | Maskownica* / Masking plate* / Marco embellecedor* |
| 5 | Śruba M6x20* / Bolt M6x20* / Tornillo M6x20* |
| 6 | Podkładka zwykła M6* / Washer M6* / Arandela M6 |
| 7 | Nakrętka M6* / Nut M6* / Tuerca M6* |

* *Opcja / Option / Opción*

Producent zastrzega sobie prawo wprowadzania zmian technicznych / The producer reserves the right to introduce technical modifications / El fabricante se reserva el derecho a realizar modificaciones técnicas

## Zastosowanie / Application / Aplicación

- **Budowa złącz kablowych** / Construction of cable joints / Construcción de armarios de distribución

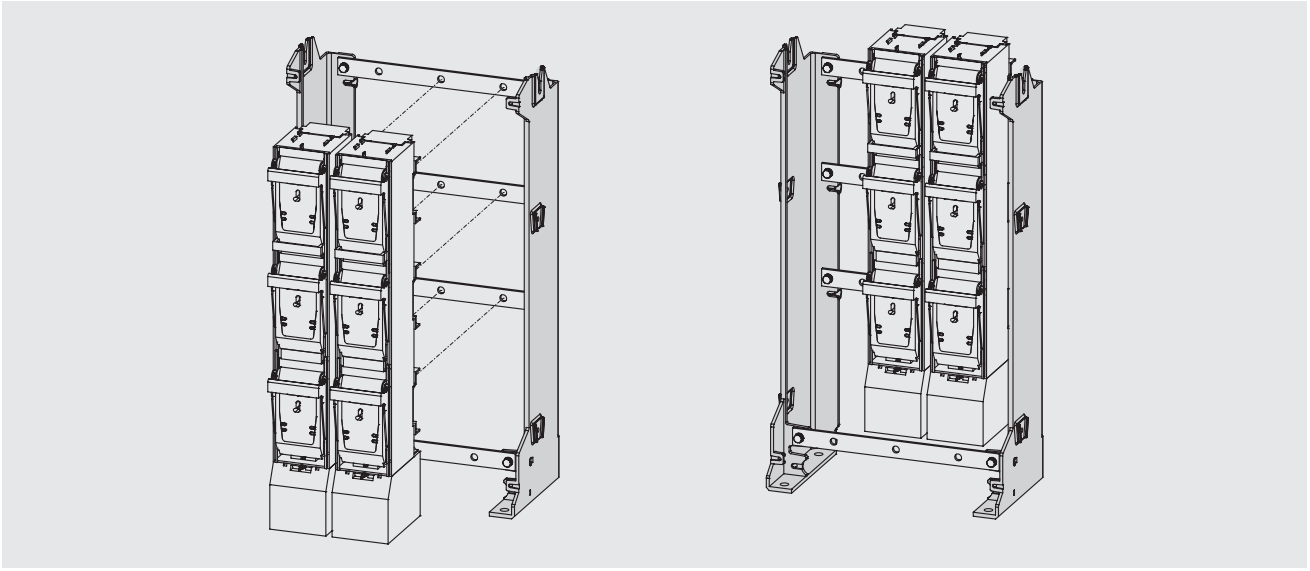

- **Rozwiązania dla telekomunikacji i teleinformatyki**
  Solutions for telecommunication and data communication
  Soluciones para telecomunicaciones y TIC

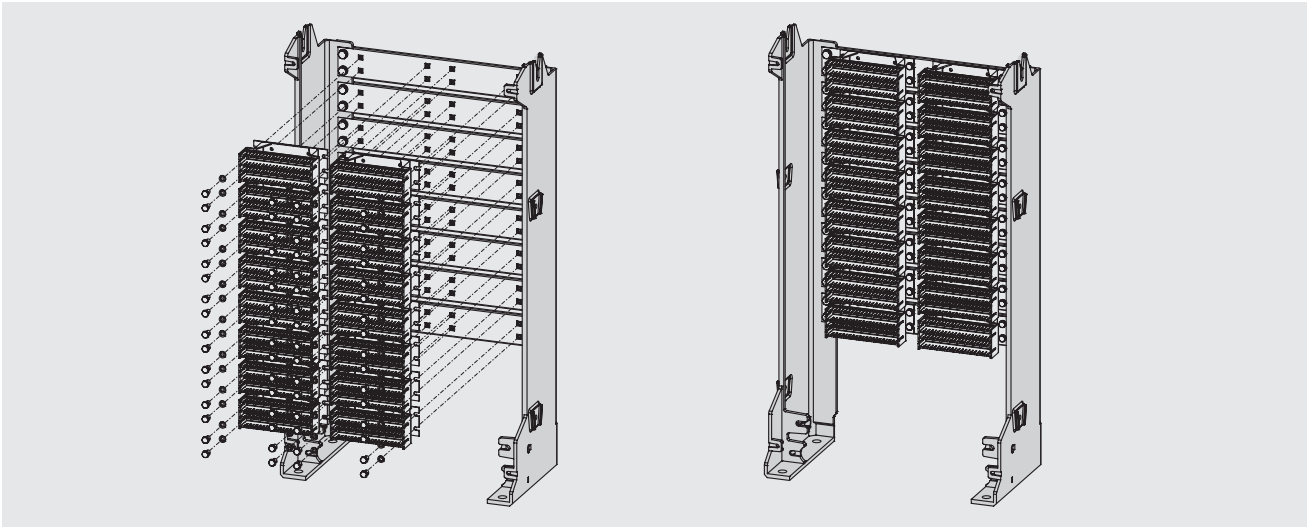

- **Rozwiązania dla telekomunikacji i teleinformatyki - standard 19" (w obudowie DC 0)**
  Solutions for telecommunication and data communication - standard 19" (in cabinet DC 0)
  Soluciones para telecomunicaciones y TIC - estándar de 19" (en la envolvente DC 0)

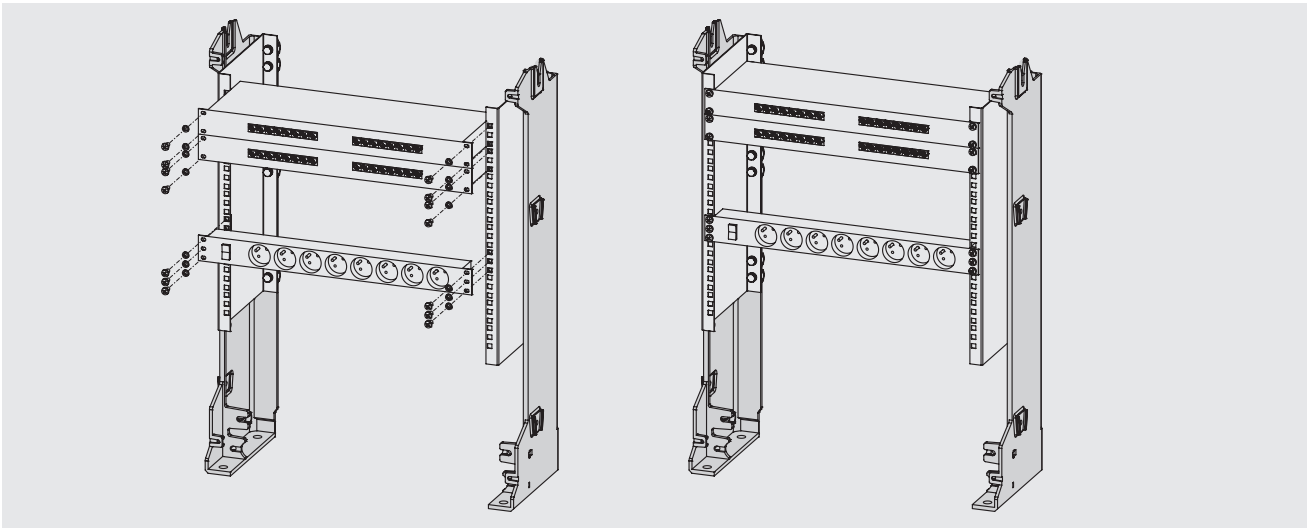

Producent zastrzega sobie prawo wprowadzania zmian technicznych / The producer reserves the right to introduce technical modifications / El fabricante se reserva el derecho a realizar modificaciones técnicas

**Montaż złącza w obudowie (przykład)**
**Installation of the joint in cabinet (example)**
**Instalación de bases portafusibles en elvolvente (ejemplo)**

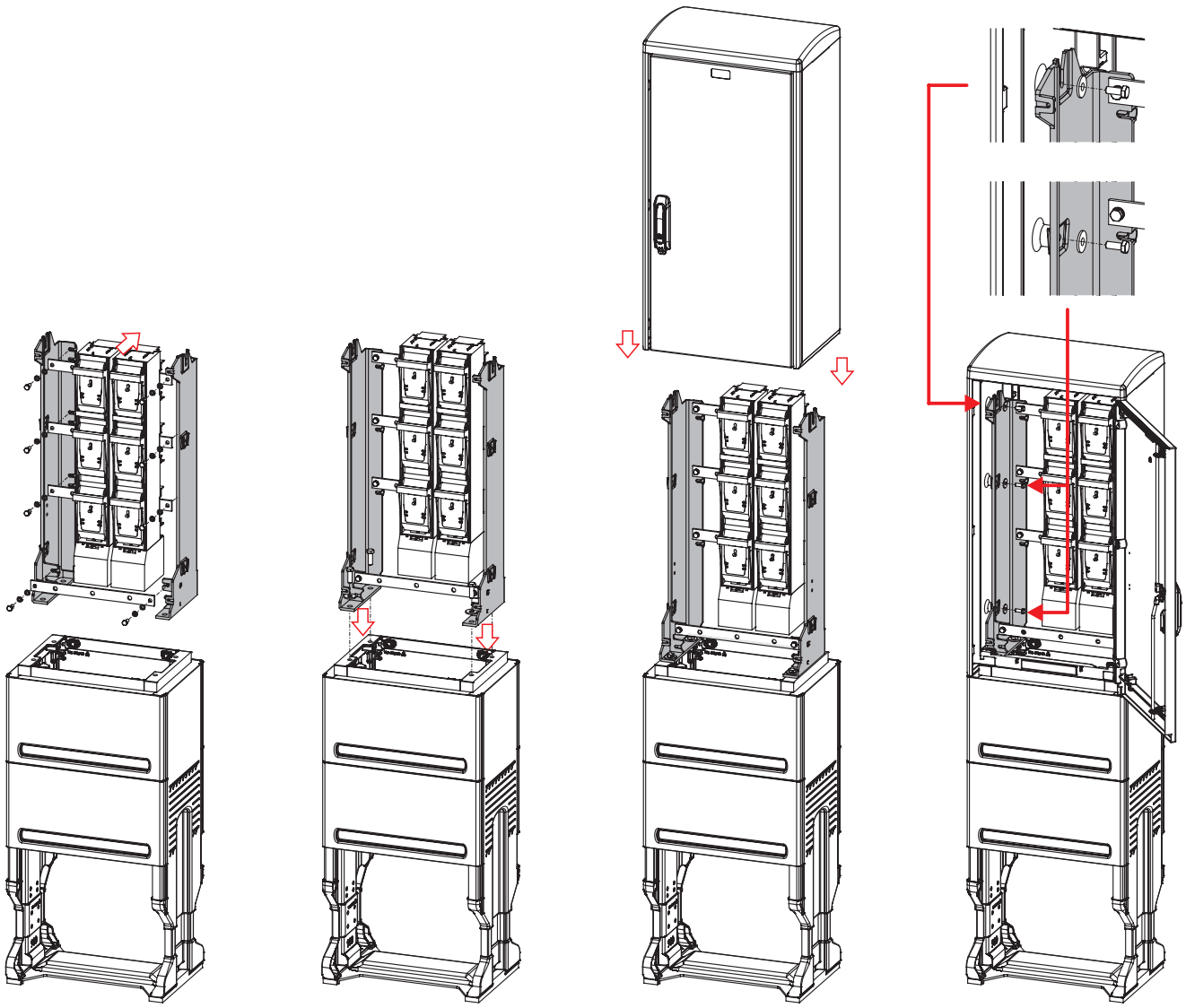

Producent zastrzega sobie prawo wprowadzania zmian technicznych / The producer reserves the right to introduce technical modifications / El fabricante se reserva el derecho a realizar modificaciones técnicas

Producent zastrzega sobie prawo wprowadzania zmian technicznych / The producer reserves the right to introduce technical modifications / El fabricante se reserva el derecho a realizar modificaciones técnicas

## Izolator ruchomy
## Flexible insulator
## Aislador móvil

**IZO**



>DP (UP+GF)<

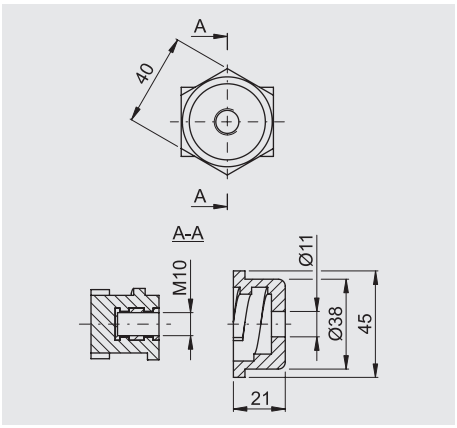


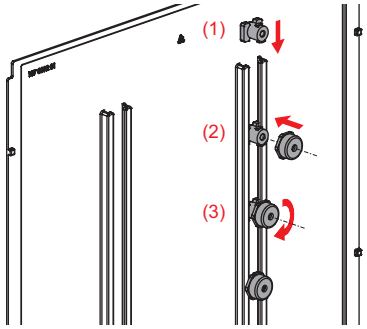


| Typ / Type / Tipo | Nr kat. / Art. no. / № cat. |
|---|---|
| IZO 10 | 927 6001 |

## Kątowniki perforowane
## Perforated angle bars
## Perfil angular perforado

**DKP**



Stal / Steel / Acero

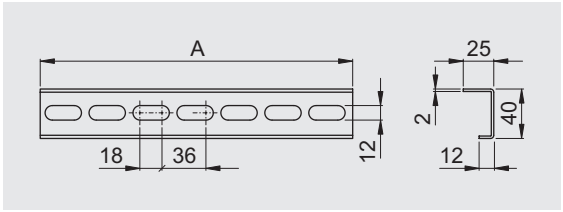




| Typ / Type / Tipo | A | Nr kat. / Art. no. / № cat. |
|---|---|---|
| DKP 26 | 256 | M521 |
| DKP 40 | 385 | M522 |
| DKP 53 | 520 | M523 |
| DKP 66 | 654 | M524 |
| DKP 80 | 784 | M525 |
| DKP 106 | 1052 | M526 |

## Kątowniki perforowane
## Perforated angle bars
## Perfil angular perforado

**DKP AL**



Aluminium / Aluminio

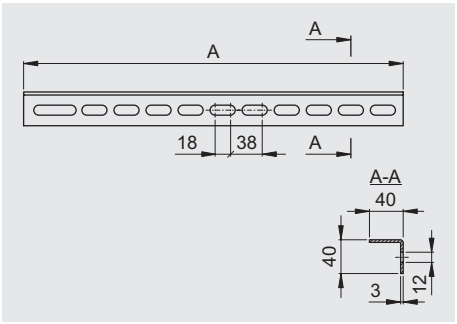


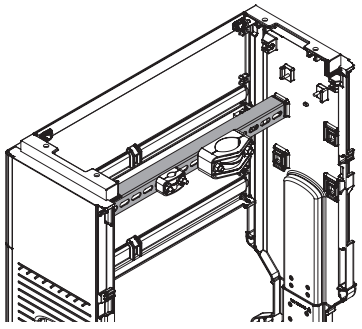

| Typ / Type / Tipo | A | Nr kat. / Art. no. / № cat. |
|---|---|---|
| DKP 46 AL | 461 | MT 000 0240 |
| DKP 59 AL | 596 | MT 000 0241 |
| DKP 79 AL | 791 | MT 000 0242 |
| DKP 92 AL | 1121 | MT 000 0243 |

## Przepust kablowy
## Cover for cable temporary supply
## Caperuza para salida temporal/auxiliar

**PK**



>TP (PS)<

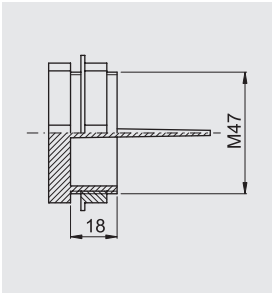


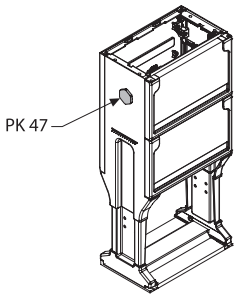


| Typ / Type / Tipo | Nr kat. / Art. no. / № cat. |
|---|---|
| PK 47 | 911 4718 |

## Przepust kablowy
## Outlet for temporary supply
## Salida temporal/auxiliar

**PRN**



>DP (UP+GF)<

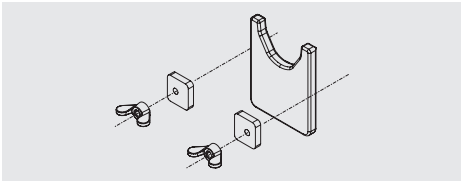

| Typ / Type / Tipo | Nr kat. / Art. no. / № cat. |
|---|---|
| PRN | 911 6000 |

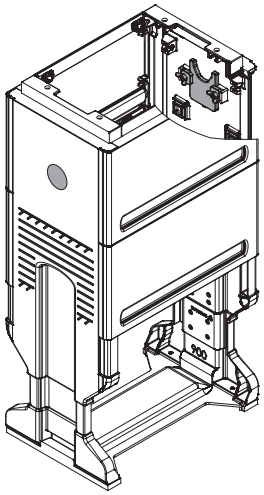

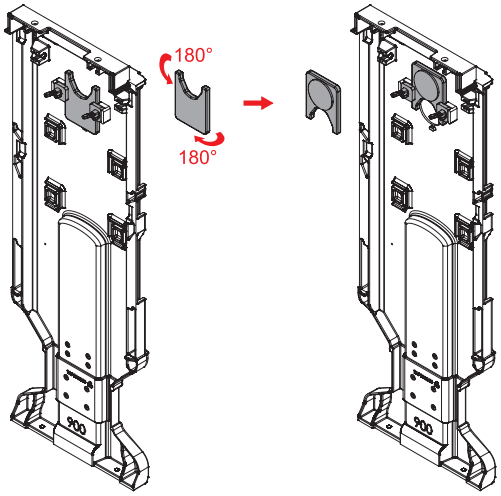


## Kraty stabilizujące
## Stabilizing grids
## Rejillas de estabilización

**KSR**



>TP Recyklat / TP recyclate / TP reciclado<

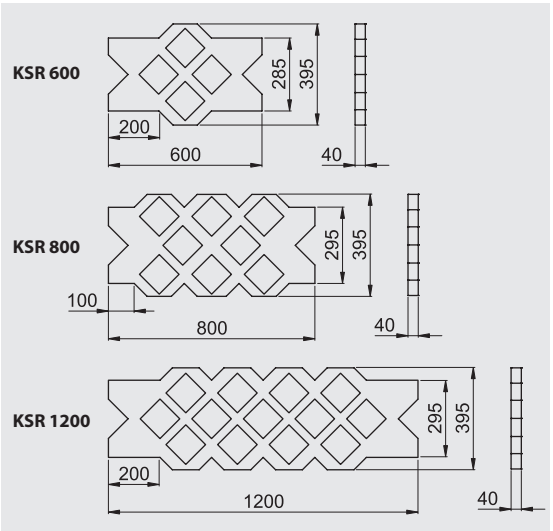


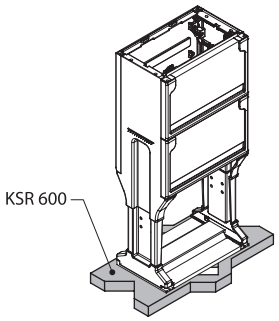


| Typ / Type / Tipo | Nr kat. / Art. no. / № cat. |
|---|---|
| KSR 600 | 921 0264 |
| KSR 800 | 921 0284 |
| KSR 1200 | 921 0294 |

Producent zastrzega sobie prawo wprowadzania zmian technicznych / The producer reserves the right to introduce technical modifications / El fabricante se reserva el derecho a realizar modificaciones técnicas

# Uchwyty kablowe
## Cable holders
## Abrazaderas

**PUK • PUK3 • KO4**



>TP (PA 6)<

**PUK**

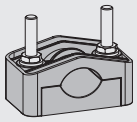

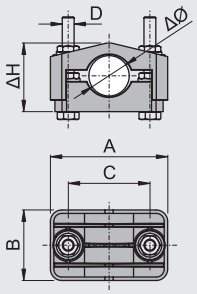


**PUK3**

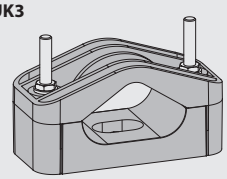

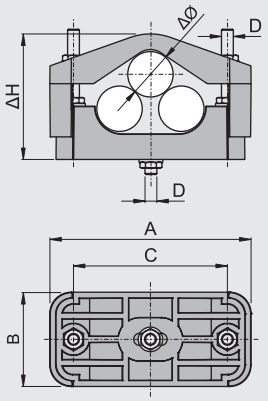


| Typ / Type / Tipo | A | B | C | D | ΔH | ΔØ | S | Nr kat. / Art. no. / Nº cat. |
|---|---|---|---|---|---|---|---|---|
| PUK 15 | 68 | 39 | 45 | M8 | 30-40 | 16-27 | 4×50 | 921 1524 |
| PUK 24 | 98 | 59 | 69 | M10 | 48-62 | 27-40 | 4×120 | 921 2445 |
| PUK 45 | 127 | 59 | 94 | M10 | 67-94 | 48-75 | 4×240 | 921 4570 |
| PUK 65 | 157 | 69 | 120 | M10 | 95-116 | 65-90 | 4×300 | 921 6590 |
| PUK3 24 | 150 | 81 | 110 | M10 | 75-105 | 24-32 | 4×70 | 931 2436 |
| PUK3 32 | 172 | 81 | 130 | M10 | 86-125 | 32-47 | 4×120 | 931 3247 |

*S - Maksymalny przekrój kabla (mm²) / Maximal cable section (mm²) / Sección máxima del cable (mm²)*



>TP (PA 6)<

! *Komplety KO4 nie zawierają śrub i nakrętek*
*The kits KO4 do not include nuts and bolts*
*El set KO4 no contiene tuercas y tornillos*

**KO4 27**

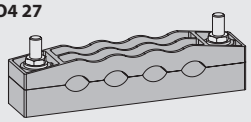

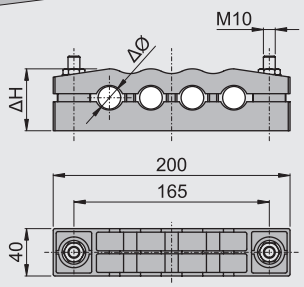


**KO4 27M**

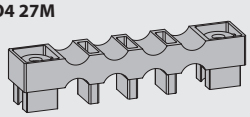

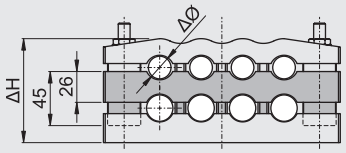


| Typ / Type / Tipo | ΔH | ΔØ | S | Nr kat. / Art. no. / Nº cat. |
|---|---|---|---|---|
| KO4 27 | 45-60 | 13-27 | 4×50 | 931 0427-1 |
| KO4 27M | 71-... | 13-27 | 4×50 | 931 4427-1 |

*S - Maksymalny przekrój kabla (mm²)*
*Maximal cable section (mm²)*
*Sección máxima del cable (mm²)*

## Przykładowe zastosowanie / Application example / Ejemplos de aplicación



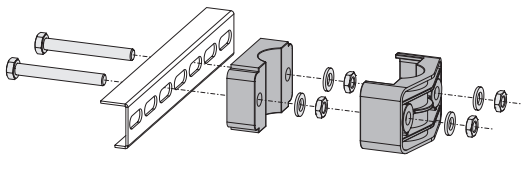

Producent zastrzega sobie prawo wprowadzania zmian technicznych / The producer reserves the right to introduce technical modifications / El fabricante se reserva el derecho a realizar modificaciones técnicas

## Wypełniacz fundamentu
## Pedestal filler
## Relleno para instalación de zócalo

**WPF**




| Typ / Type / Tipo | V | Nr kat. / Art. no. / № cat. |
|---|---|---|
| WPF 25 | 25 | 900 0025 |
| WPF 50 | 50 | 900 0050 |

*V - Objętość ($dm^3$) / Volume ($dm^3$) / Volumen ($dm^3$)*

Producent zastrzega sobie prawo wprowadzania zmian technicznych / The producer reserves the right to introduce technical modifications / El fabricante se reserva el derecho a realizar modificaciones técnicas

ZUP EMITER sp. z o.o.
ul. Skrudlak 3
34-600 Limanowa
0048 18 337 00 90
emiter@emiter.com
www.emiter.com

2026 pl/en/es