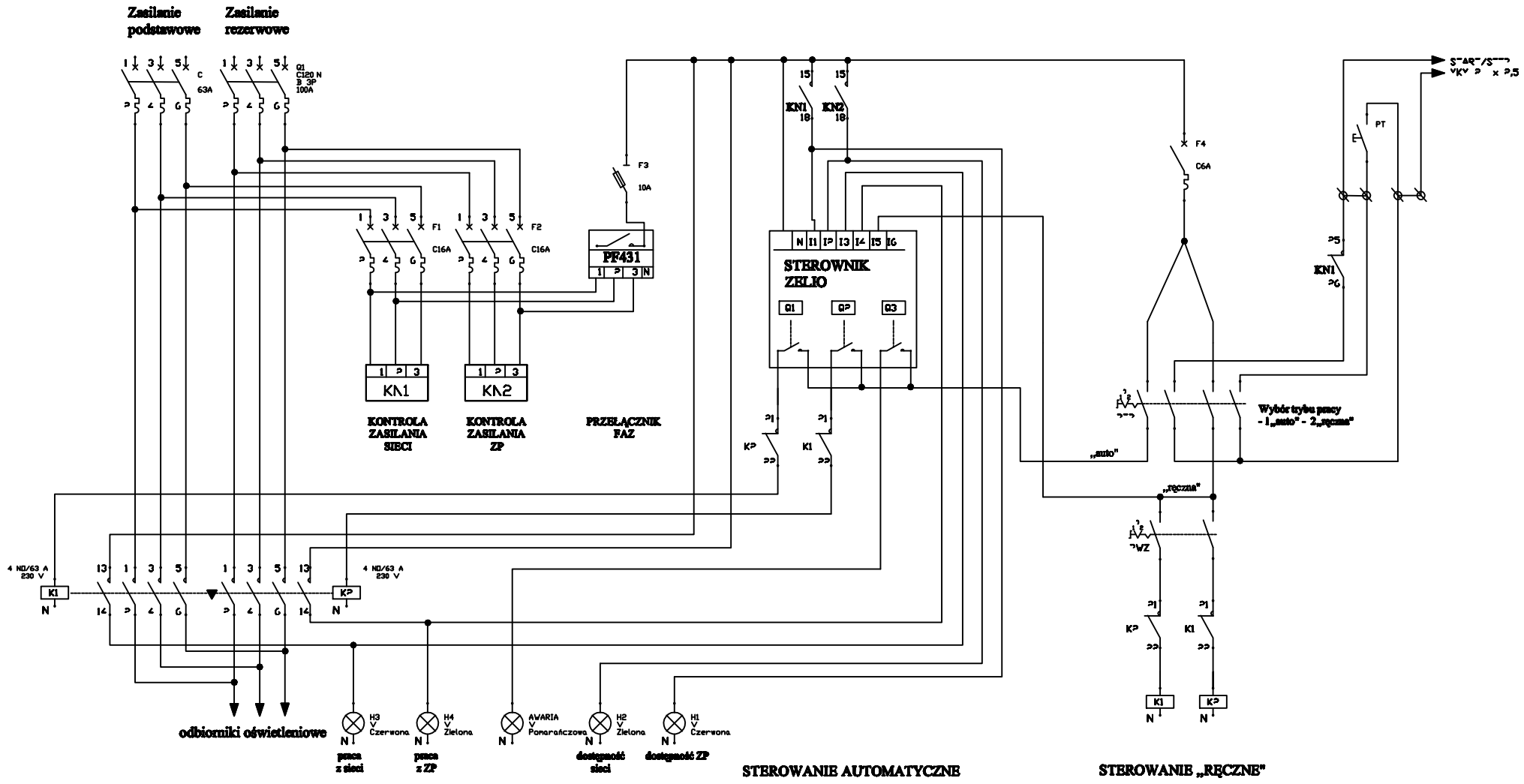

LEGENDA

K 1 - stycznik zasilania podstawowego
K 2 - stycznik zasilania awryjnego
KN1 - przekaźnik kontroli faz zasilania podstawowego (sieć)
KN2 - przekaźnik kontroli faz zasilania awaryjnego (ZP)
PF431 - przełącznik faz. Zasilanie sterowania.
ZELIO - sterownik pracy automatyczne
PT - przycisk testowego uruchamiania ZP
PTP - przełącznik trybu pracy. 1-Auto, 0- odłączenie, 2- praca ręczna
PWZ - przełącznik wyboru zasilania (wyłącznie praca ręczna).
1-zasilanie z sieci, 0- odłączenie, 2-zasilanie z ZP

STEROWNIK

WEJŚCIA
I 1 - potwierdzenie obecności zasilania podstawowego
I 2 - potwierdzenie obecności zasilania awaryjnego
I 3 - potwierdzenie załączenia zasilania podstawowego
I 4 - potwierdzenie załączenia zasilania awaryjnego
I 5 - praca ręczna

WYJŚCIA
Q 1 - załączenie zasilania podstawowego
Q 2 - załączenie zasilania awaryjnego
Q 3 - awaria

ALGORYTM DZIAŁANIA AUTOMATYKI SZR

Źródło zasilania	Stan źródła			Stan aparatu			
	Sieć 1	Sieć 2	Gen	1MC	1GC		
Podstawowe	1	0	0	1	0		
Awaryjne generator	0	0	1	0	1		

RYS. 5: SCHEMAT IDEOWY AUTOMATYKI SZR SIEĆ/ZESPÓŁ PRĄDOTWÓRCZY STEROWANIA OŚWIETLENIEM TERENU BAZY TRANSPORTOWEJ