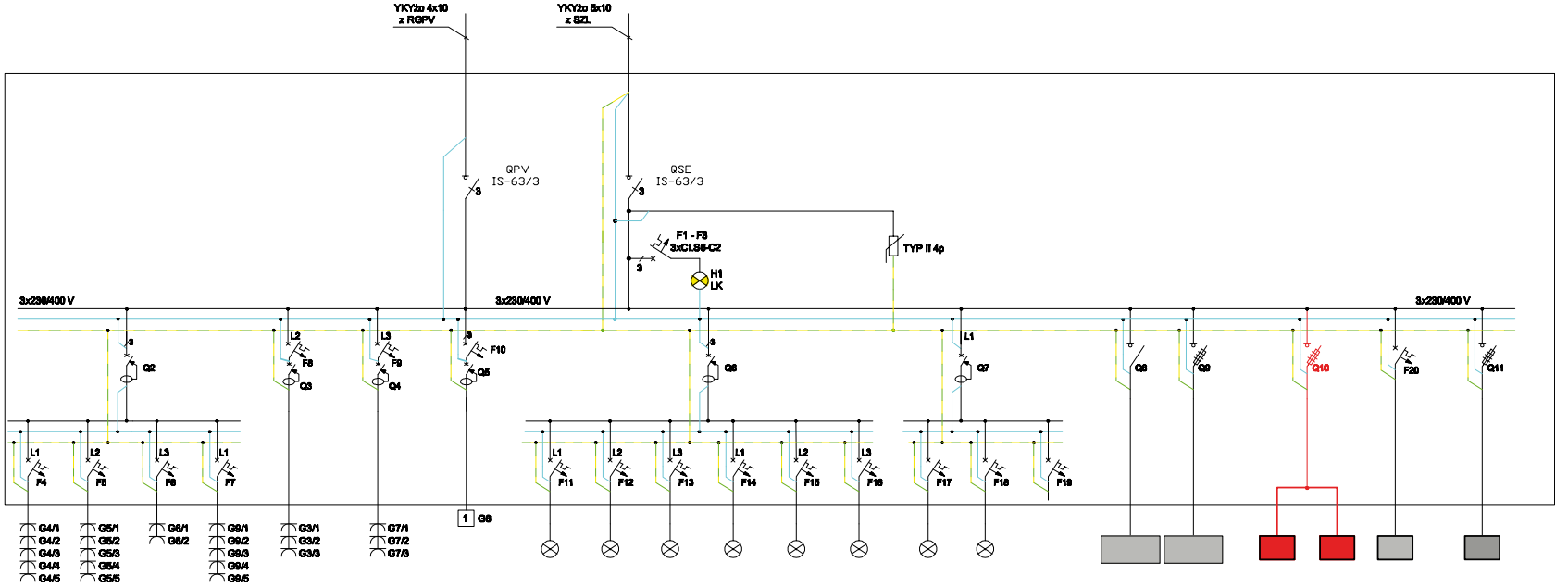

	1	2	3	4	5	6	7	8	9	10	11	12	13	14	15	16	17	18	19	21	22	23
Pomieszczenie	sypialnia garderoba	holl2 wej.2 spiżarnia	salon 2	gabinet	łazienka WC 2	kuchnia 2	kuchnia 2 - puszka przyłączeniowa do kuchni	sypialnia, garderoba	gabinet, spiżarnia	holl 2, sień 2, wejście 2, nr domu,	salon 2,	salon 2,	rezerwa	łazienka, WC2	kuchnia 2, salon 2	rezerwa	RB1	RB2	SPZ1	SPZ2	CENTRALA NAPĘDU BRAMY	RO$\overline{\text{Ś}}$W. ZEWN.
Nr obwodu	G4	G5	G6	G9	G3	G7	G8	O11	O12/1, O12/2	O13/1,...O13/4	O15/1	O15/2	—	O10/1, O10/2	O14/1, O14/2	—	G17	G14				
Odbiorniki	gn. ogólne	gn. ogólne	gn. ogólne	gn. ogólne	gn. ogólne	gn. ogólne	płyta grzejna, piekarnik, okap kuchenny	oświetlenie	oświetlenie	oświetlenie	oświetlenie	oświetlenie	oświetlenie	oświetlenie	oświetlenie	oświetlenie	rozdzielnica budynku RB1 parter	rozdzielnica budynku RB2 piętro	TEREN	TEREN	TEREN	RO$\overline{\text{Ś}}$W. TERENU
Moc P_z [W]	500	500	300	800	500	1000	8000	300	400	340	300	400	—	220	260	—	—	—	—	—	100	100
Zabezpieczenie	CSL6-B16	CSL6-B16	CSL6-B16	CSL6-B16	CSL6-B16	CSL6-B16	CSL6-C16	CSL6-B6	CSL6-B6	CSL6-B6	CSL6-B6	CSL6-B6	—	CSL6-B6	CSL6-B6	—	IS-63/3	Z-SLS/CB/3 25A	Z-SLS/CB/3 25A		CSL6-C6	Z-SLS/CB/3 16A
	CFI6 - 25/4/003-A				CFI6 - 25/2/003-A	CFI6 - 25/2/003-A	CFI6 - 25/2/003-A	CFI6 - 25/4/003-A						CFI6 - 25/2/003-A								
Przewód	YDY2o 3x2,5	YDY2o 3x2,5	YDY2o 3x2,5	YDY2o 3x2,5	YDY2o 3x2,5	YDY2o 3x2,5	YDY2o 5x2,5	YDY2o 3x1,5	YDY2o 3x1,5	YDY2o 3x1,5	YDY2o 3x1,5	YDY2o 3x1,5	—	YDY2o 3x1,5	YDY2o 3x1,5	—	4xLgY 6+LgY2o6	YDY2o 5x6	YDY2o 5x4	YDY2o 5x4	YKY2o 3x2,5	YDY2o 5x2,5