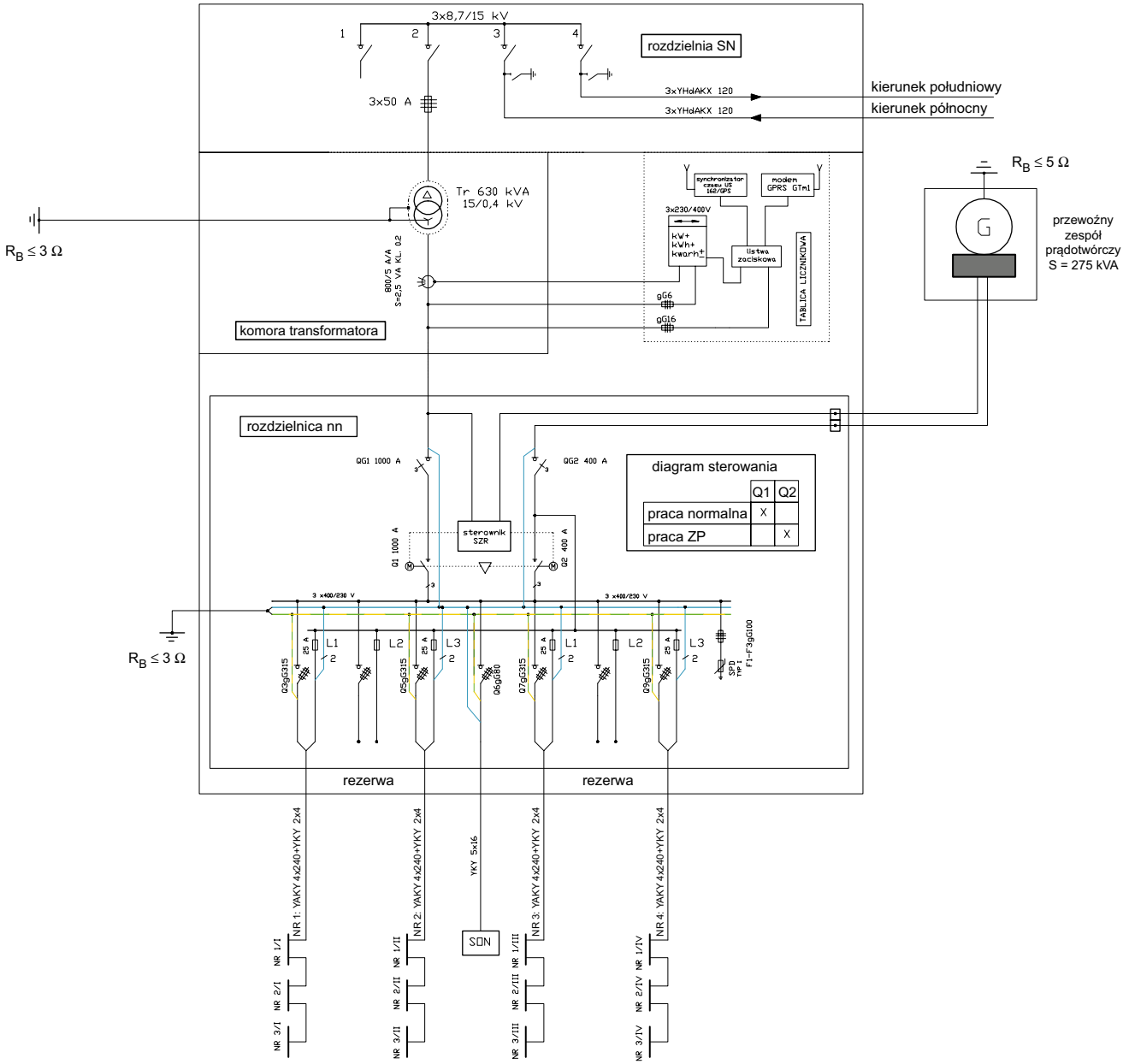

diagram sterowania

	Q1	Q2
praca normalna	X	
praca ZP		X

$P_{Z\,SEE}$ = 500,66 kW
$P_{Z\,ZP}$ = 164,38 kW